ALPES 28

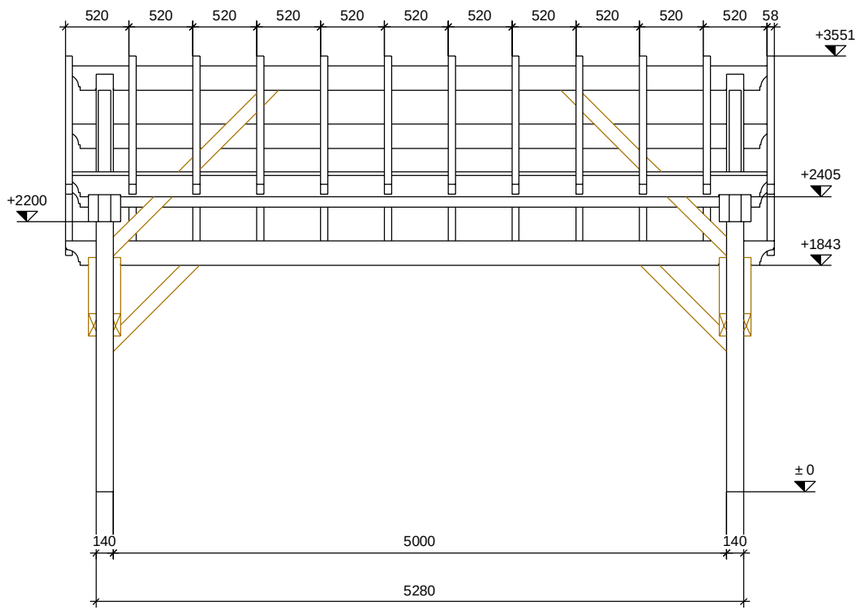

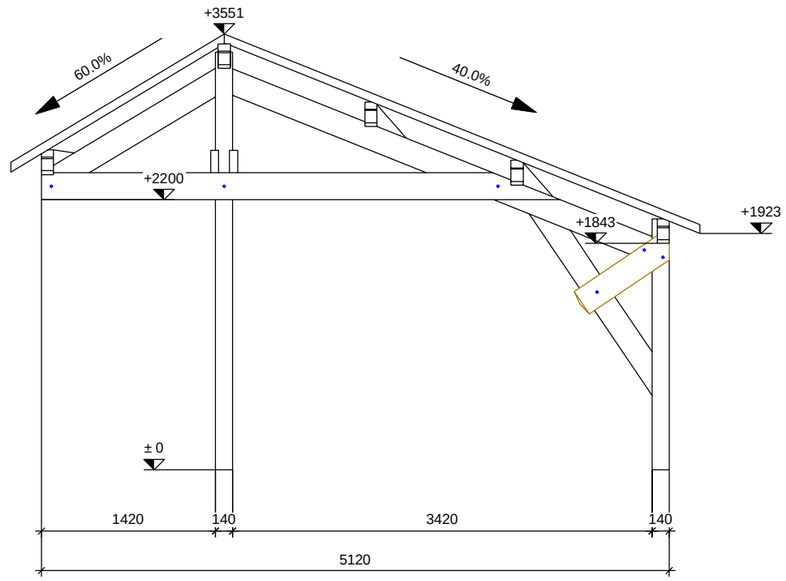

TOUSCHALETS
par Chalets Tendille

ALPES 28



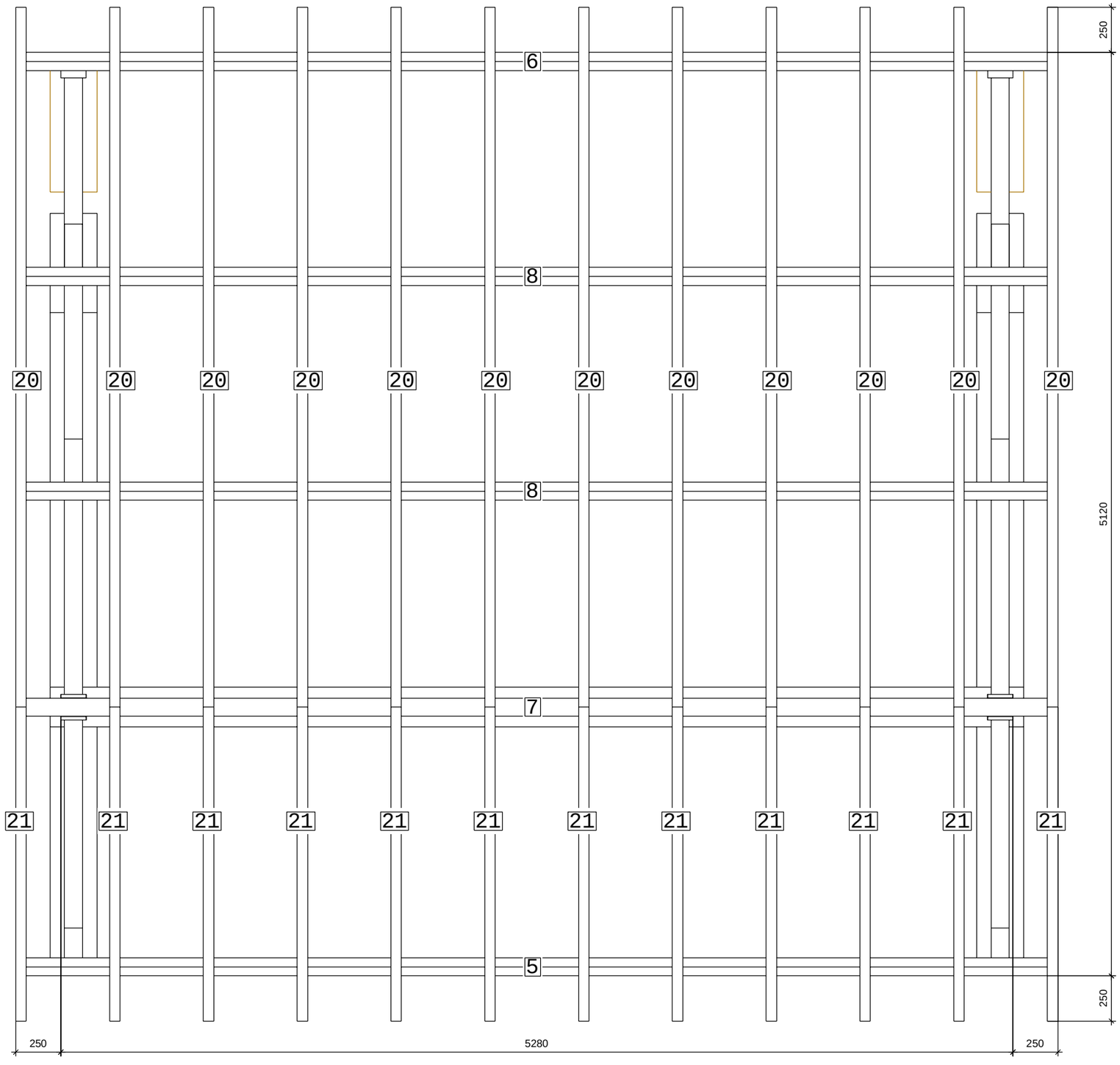

TOUSCHALETS
par Chalets Tendille

ALPES 28

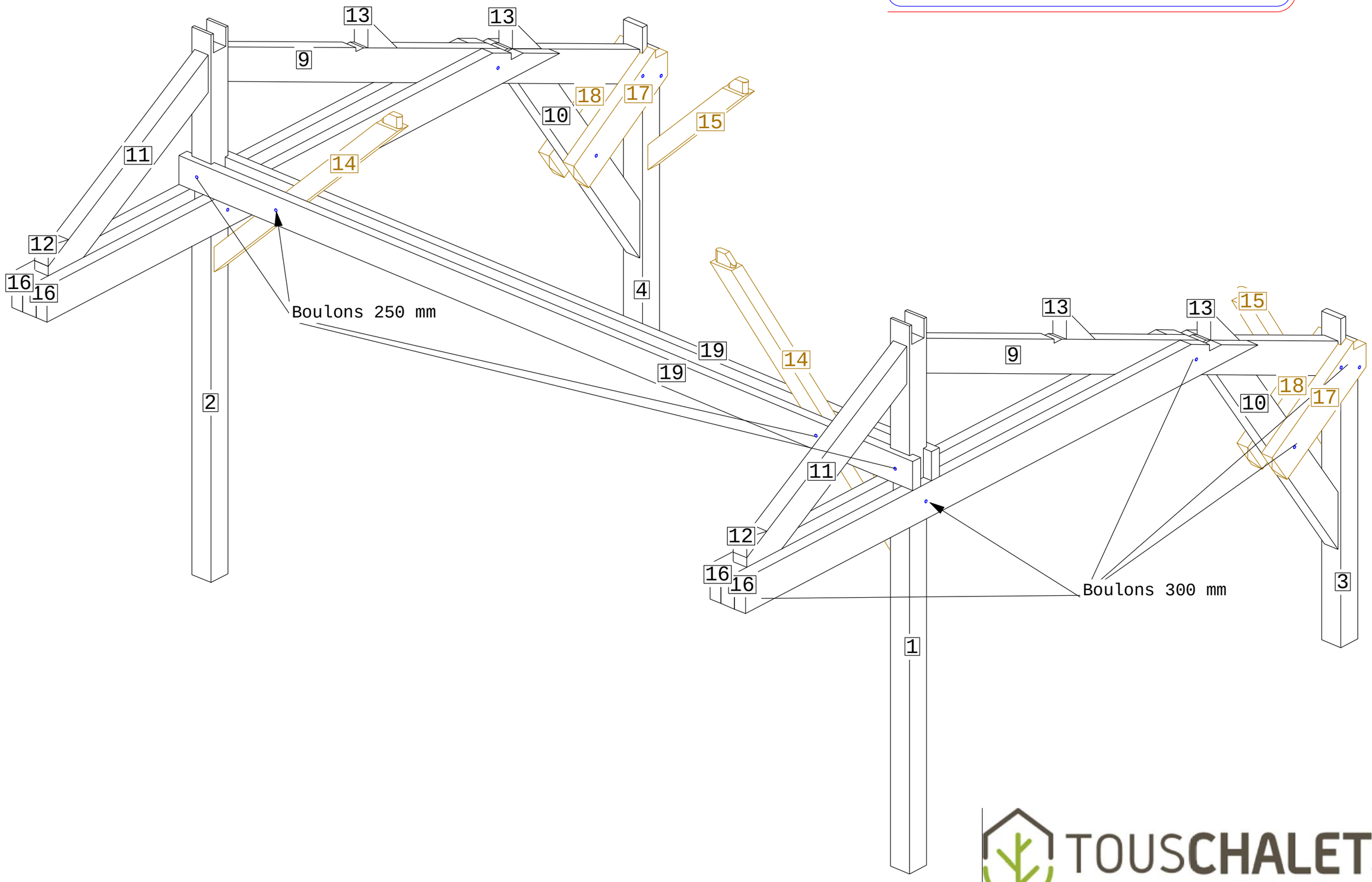

TOUSCHALETS
par Chalets Tendille

ALPES 28

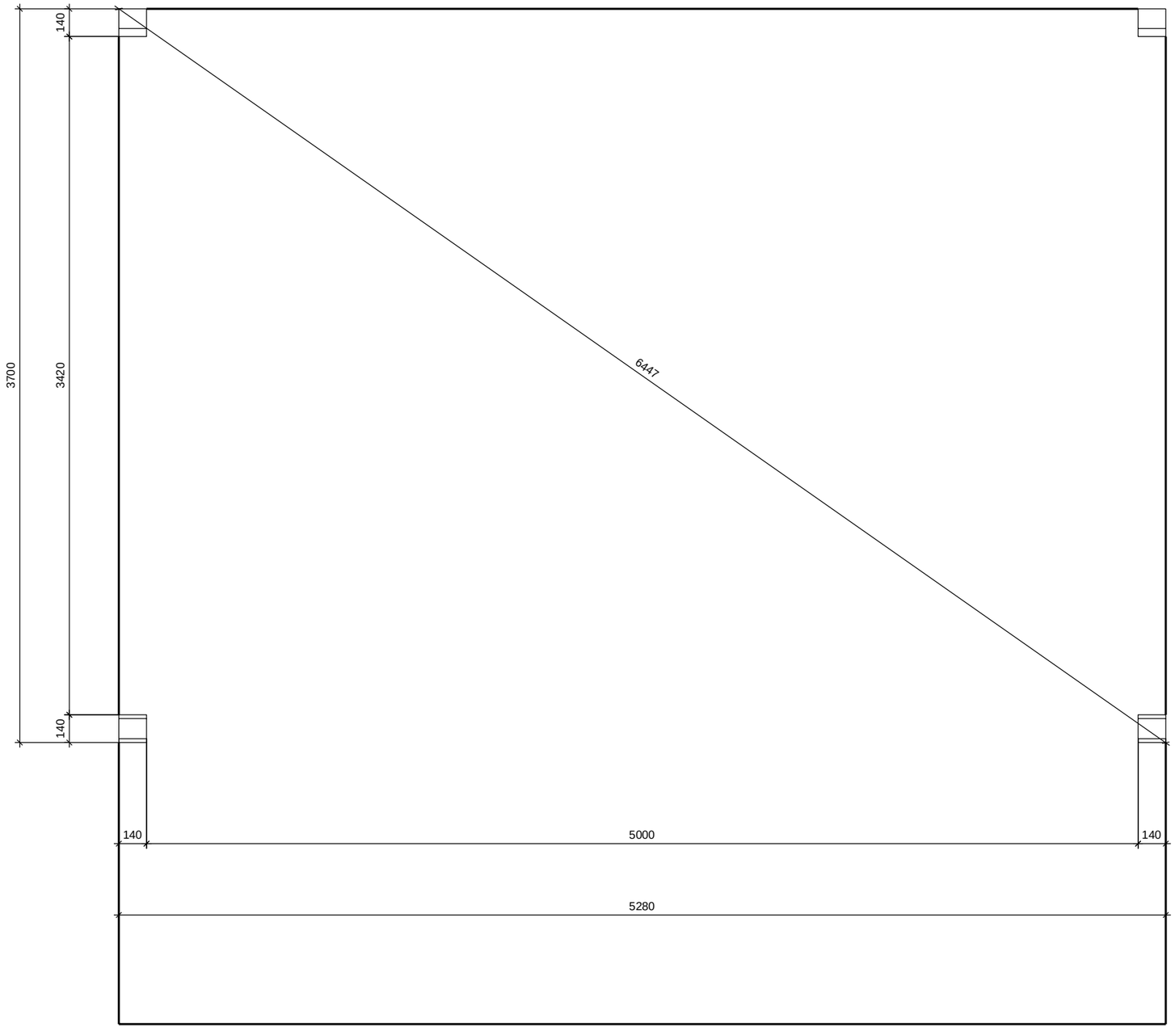

TOUSCHALETS
par Chalets Tendille