NOTICE DE MONTAGE
CHOLET 450x380

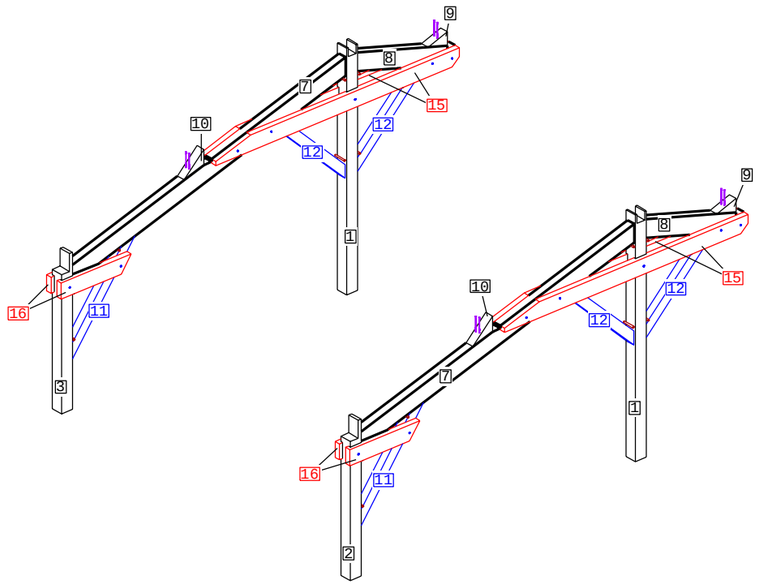

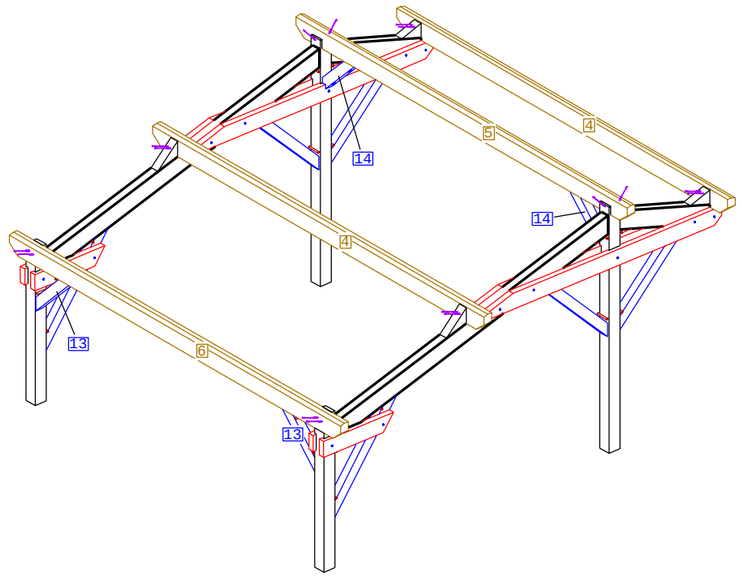

1:140*140*2767 -2PCS

2/3:140*140*1763 -2PCS

4:100*200*5000 -2PCS

5:100*200*5000 -1PCS

6:100*200*5000 -1PCS



7:100*200*3828 -2PCS



8:100*200*1398 -2PCS



9:100*151*264 -2PCS

10:100*124*353 -2PCS

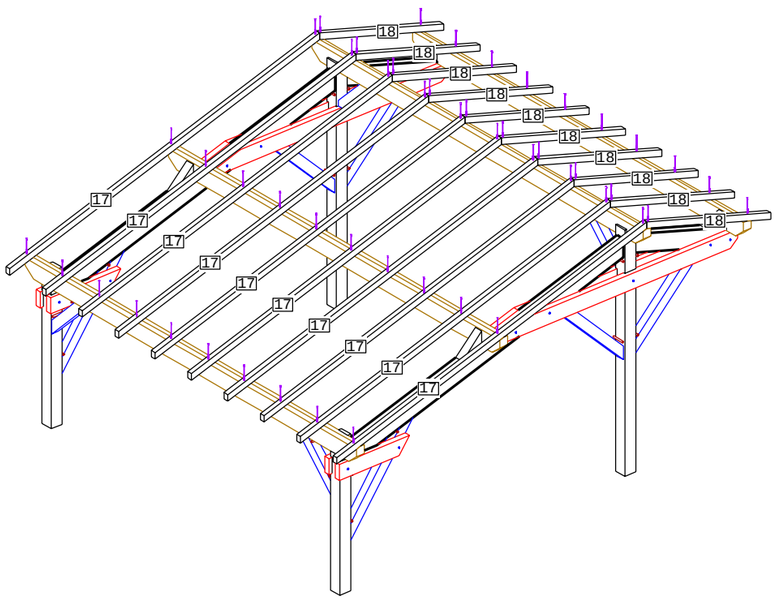

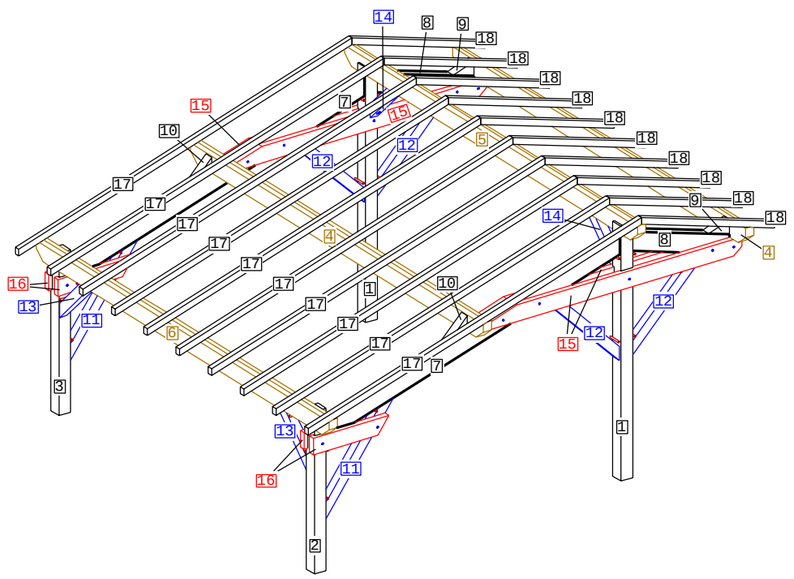



11:90*110*1450 -2PCS
12:90*110*1337 -4PCS
13:90*110*778 -2PCS
14:90*110*615 -2PCS



15:65*180*3130 -4PCS



16:65*180*901 -4PCS

17:58*70*4176 -10PCS

18:58*70*1681 -10PCS

TOUSCHALETS
par Chalets Tendille

A:VIS 6/120 -75PCS
(Fournie)

C:CHEVILLE 18/160 -22PCS
(Fournie)







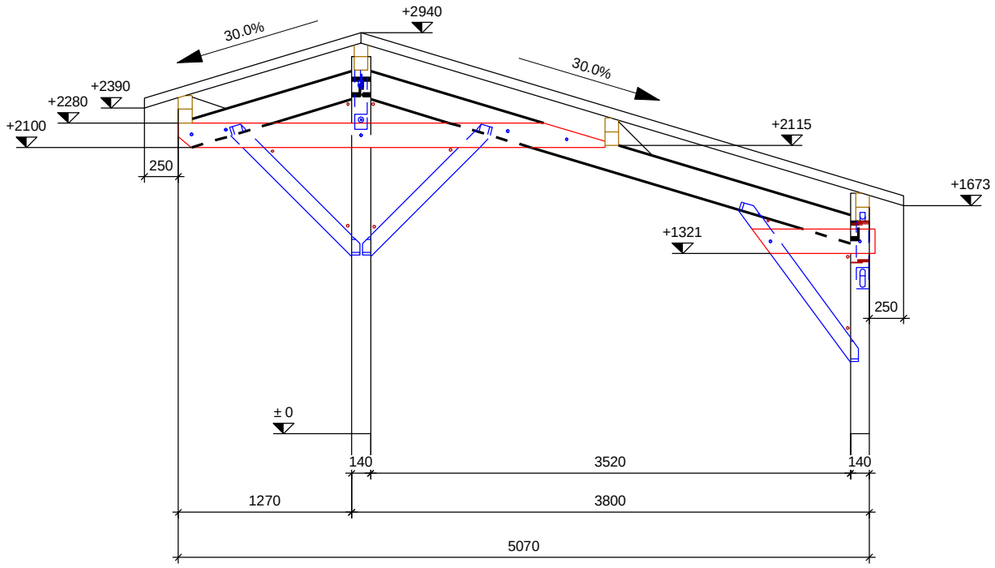

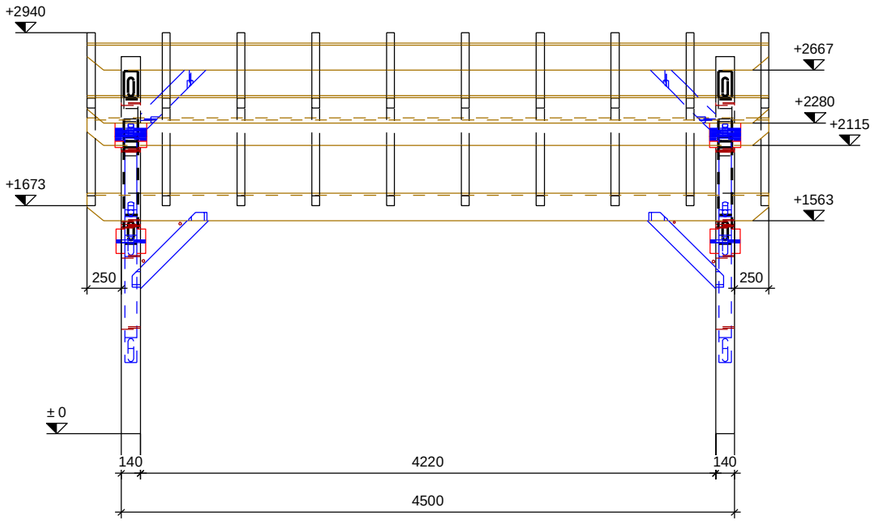

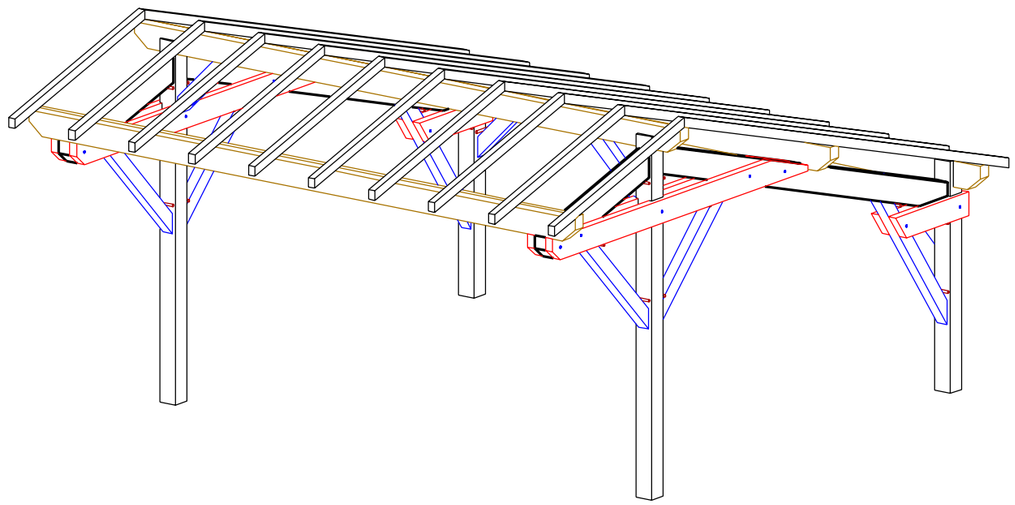

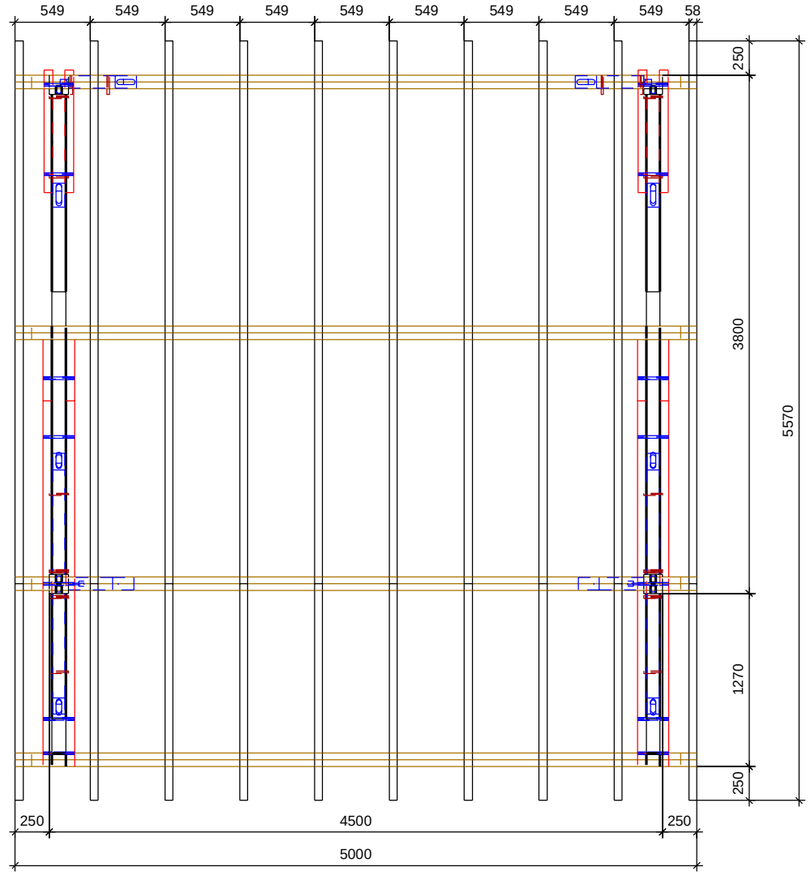

TOUSCHALETS
par Chalets Tendille

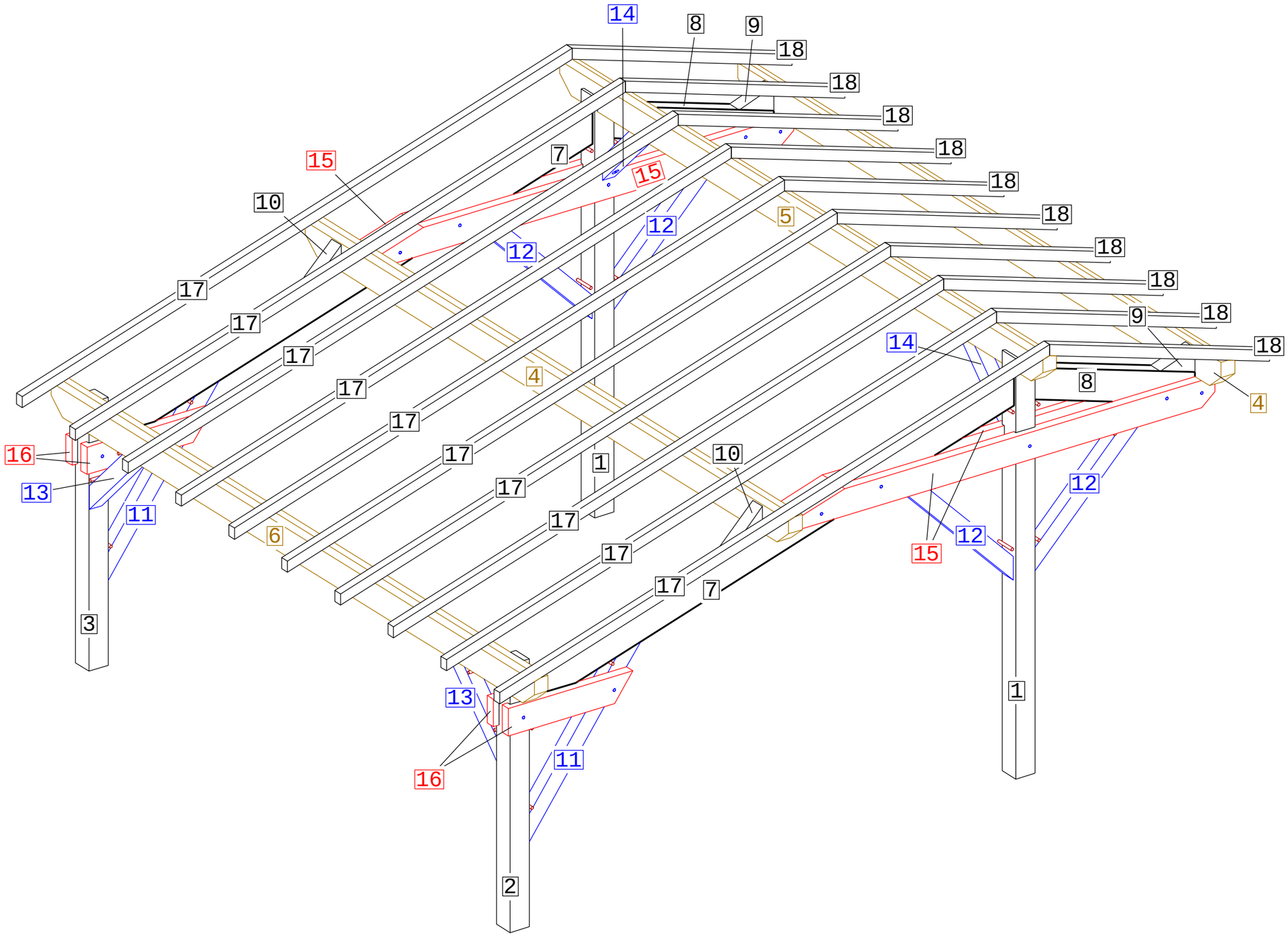

TOUSCHALETS
par Chalets Tendille

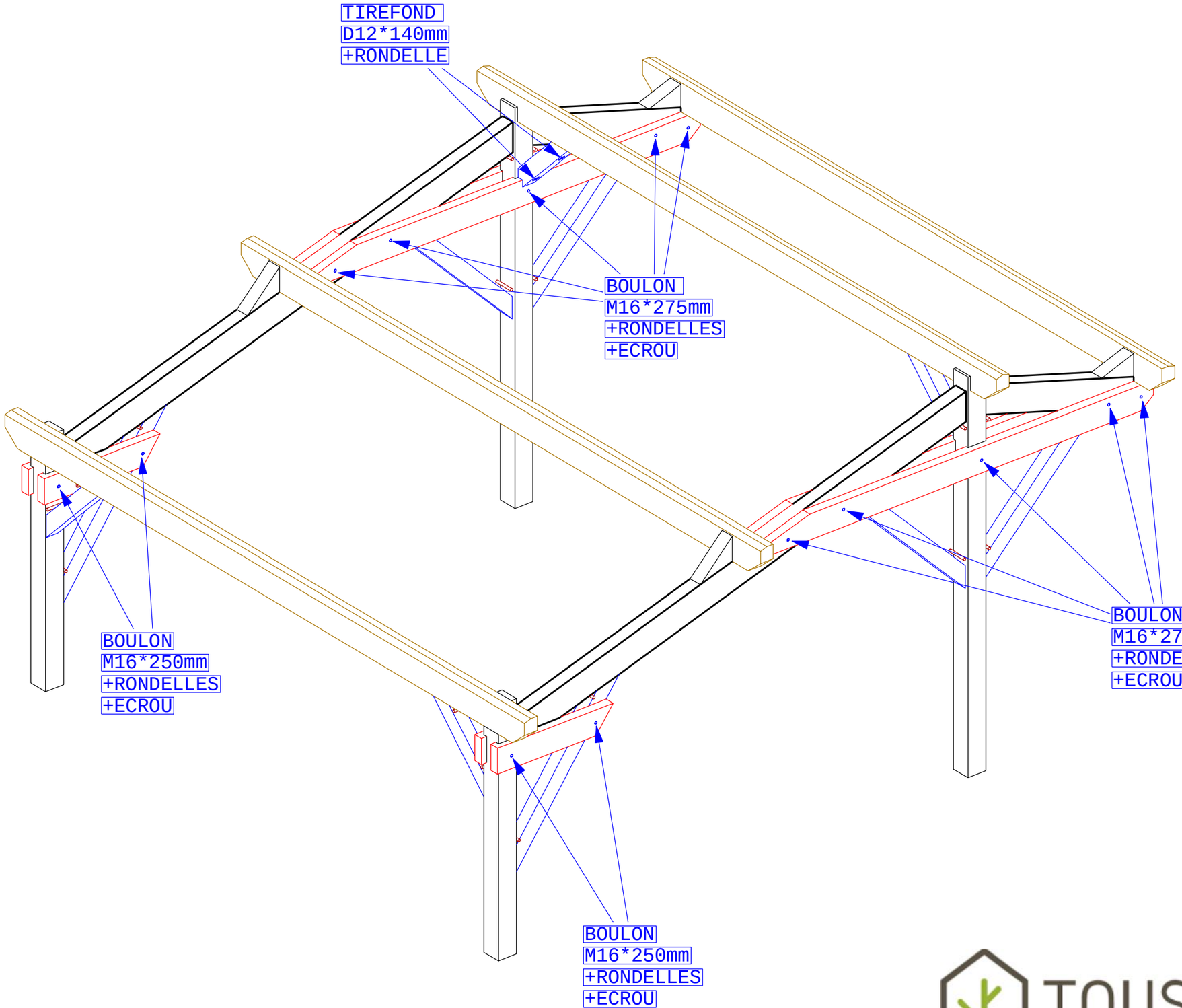

TOUSCHALETS
par Chalets Tendille

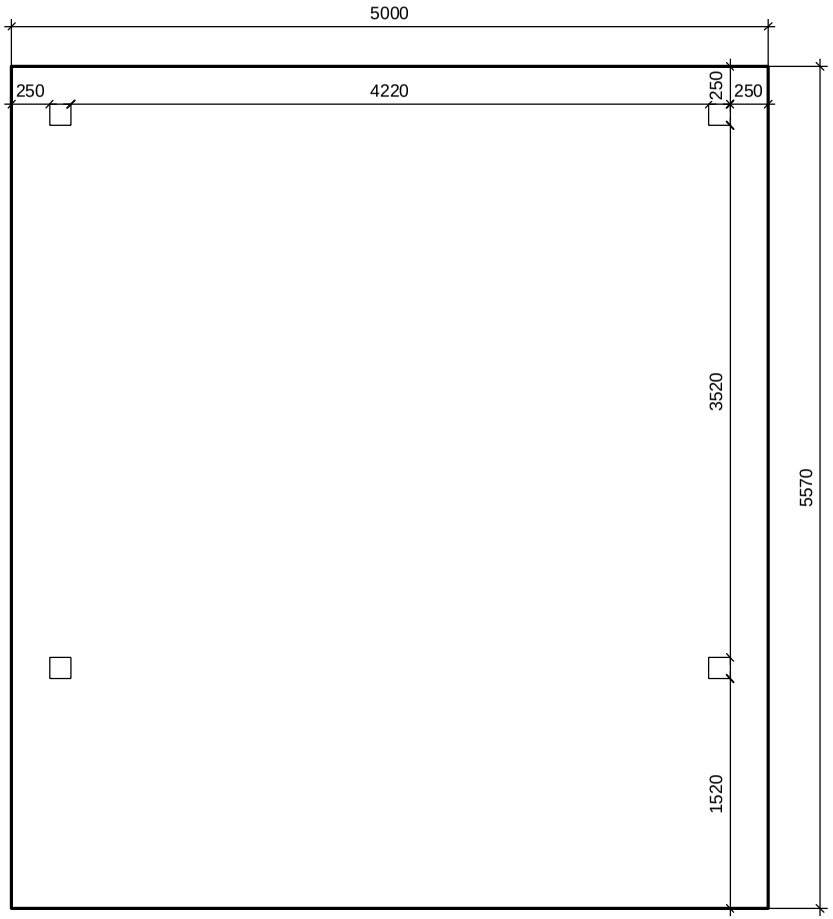

TOUSCHALETS
par Chalets Tendille