NOTICE DE MONTAGE
CHOLET 600x380

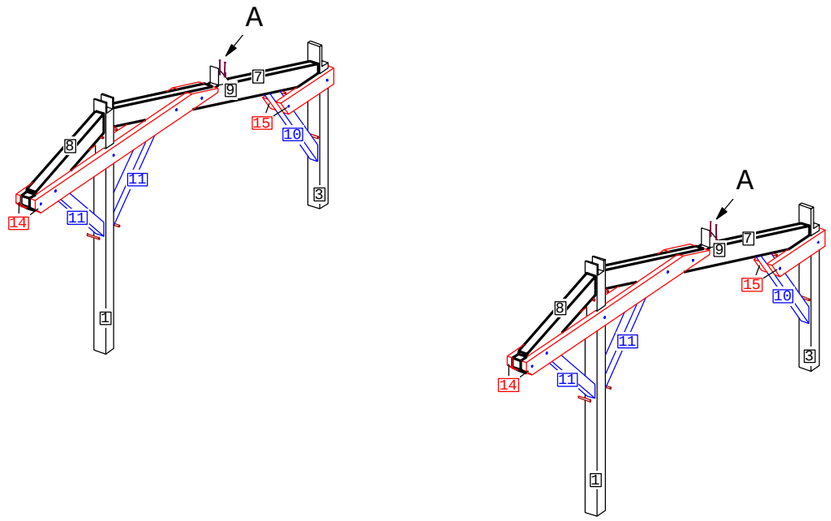

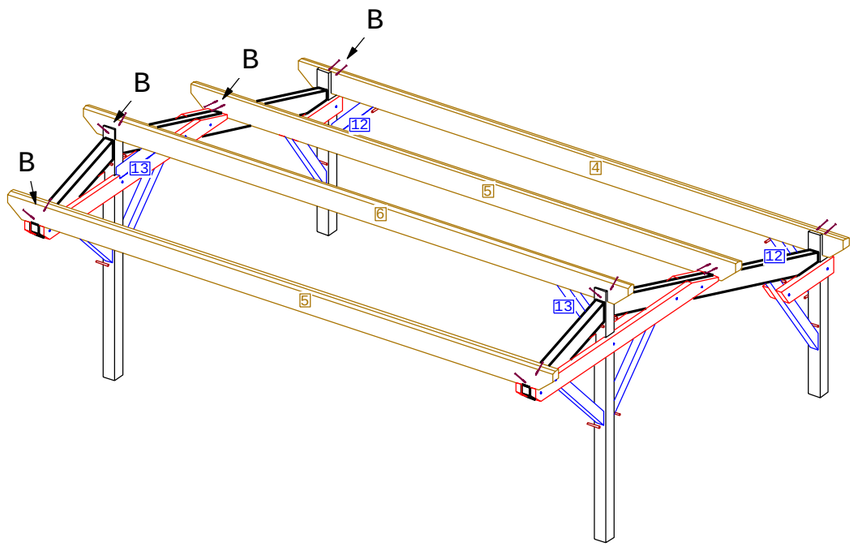

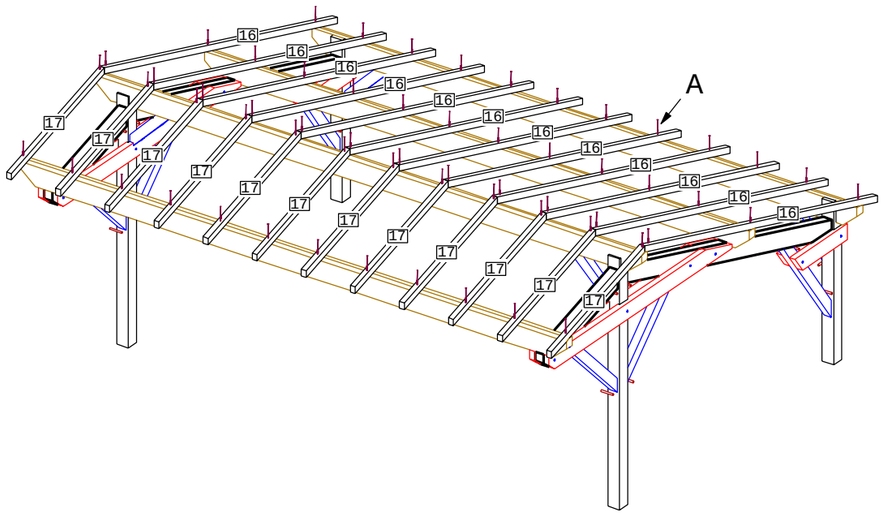

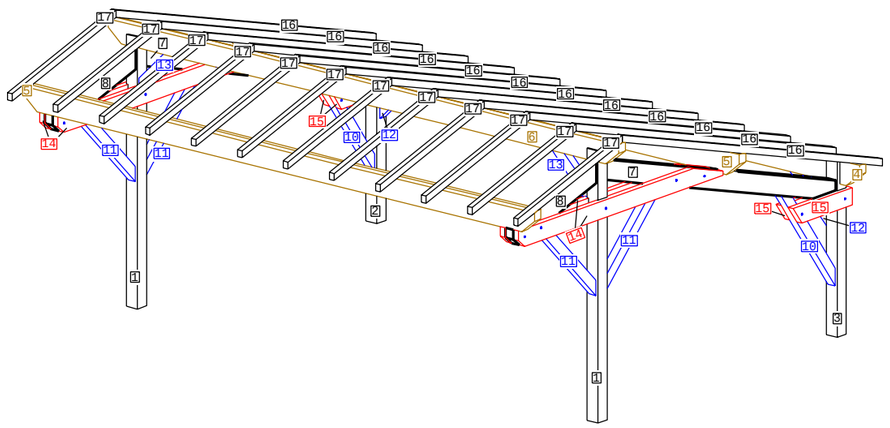

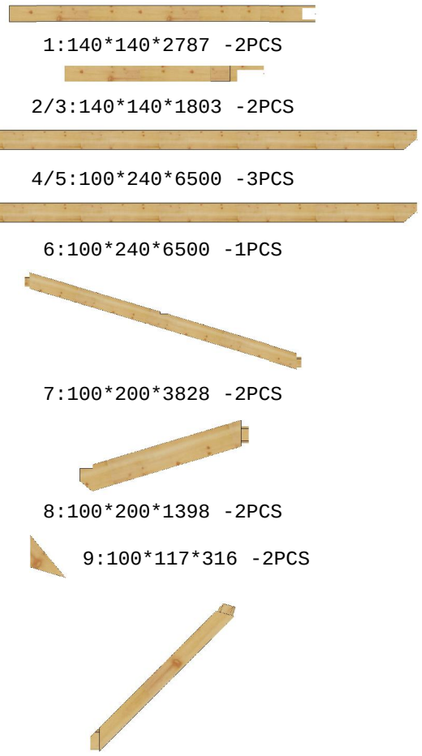

1:140*140*2787 -2PCS

2/3:140*140*1803 -2PCS

4/5:100*240*6500 -3PCS

6:100*240*6500 -1PCS

7:100*200*3828 -2PCS

8:100*200*1398 -2PCS

9:100*117*316 -2PCS

10:90*110*1450 -2PCS

11:90*110*1337 -4PCS

12:90*110*778 -2PCS

13:90*110*602 -2PCS

14:65*180*3130 -4PCS

15:65*180*901 -4PCS

16:58*70*4176 -12PCS

17:58*70*1681 -12PCS

TOUSCHALETS
par Chalets Tendille

A:VIS 6/120 -70PCS
(Fournie)

B:VIS 6/140 -20PCS
(Fournie)

C:CHEVILLE 18/160 -6PCS
(Fournie)



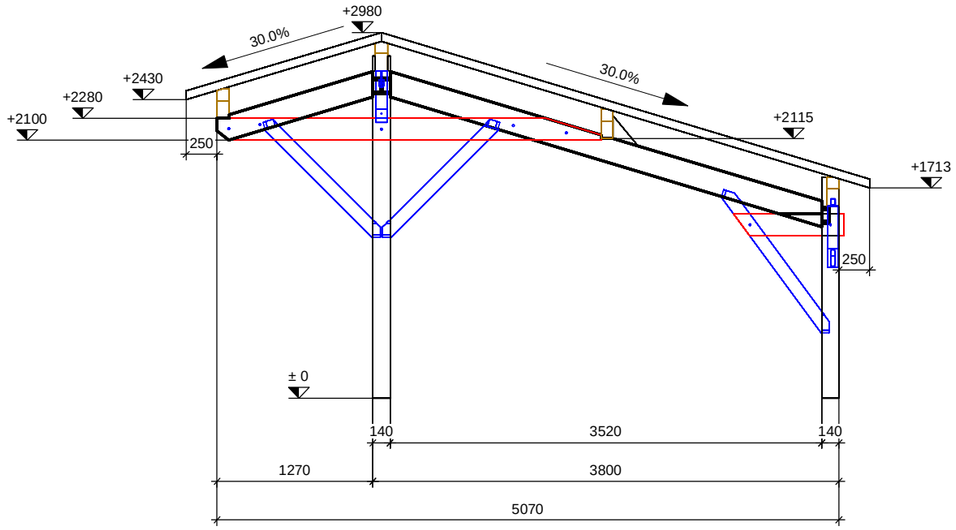

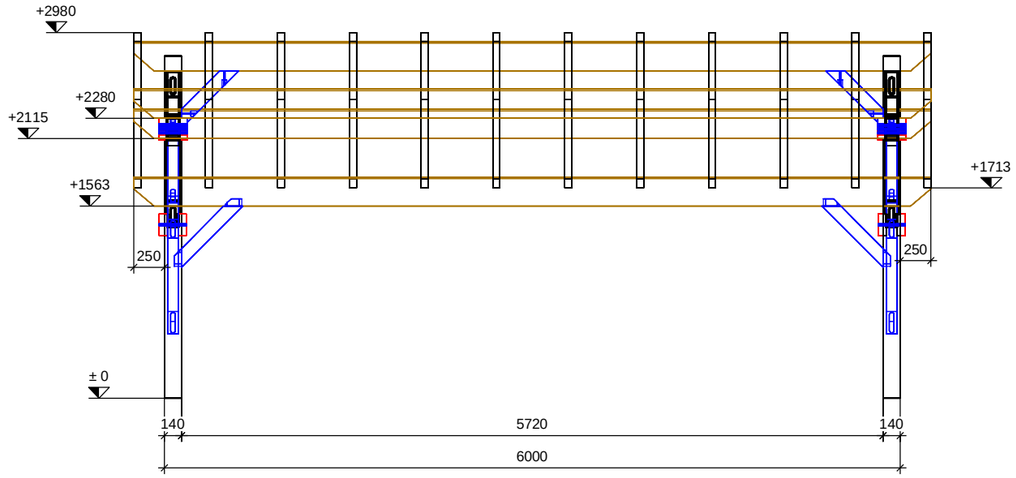

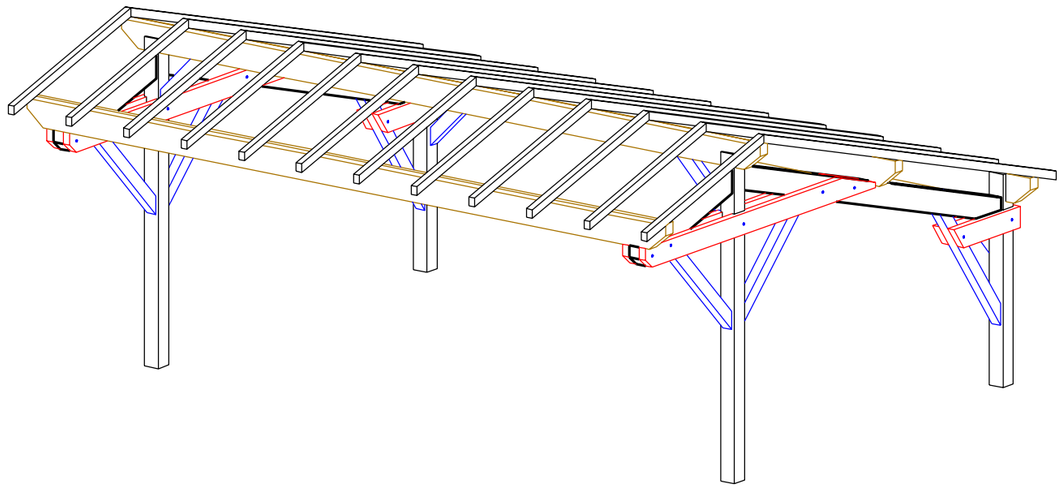

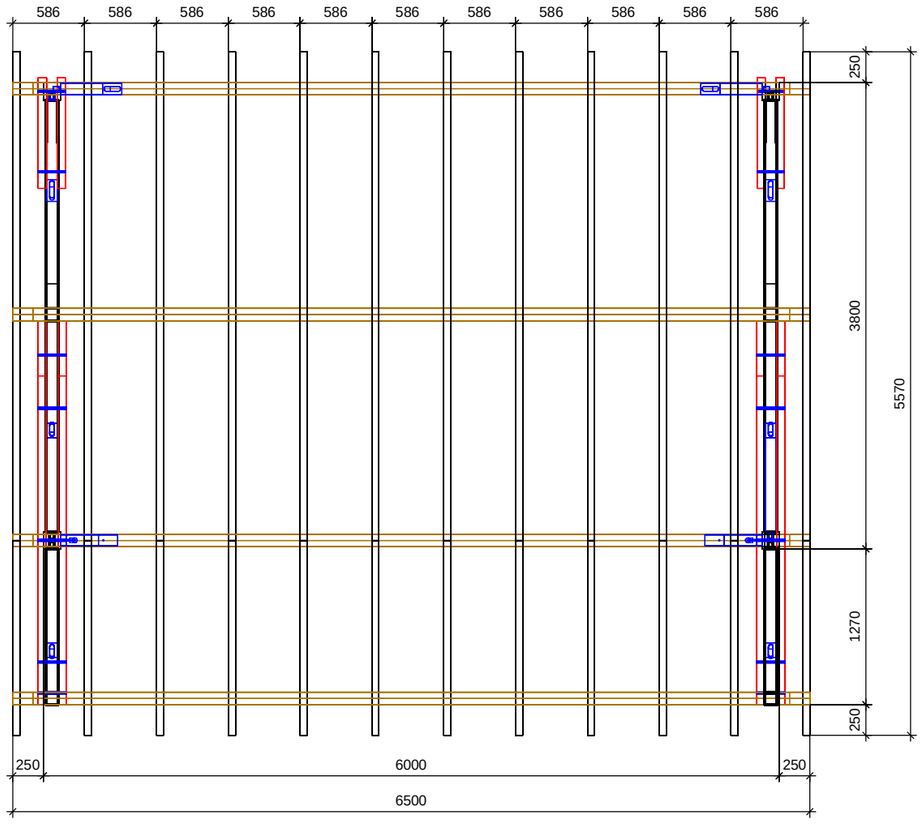

TOUSCHALETS
par Chalets Tendille

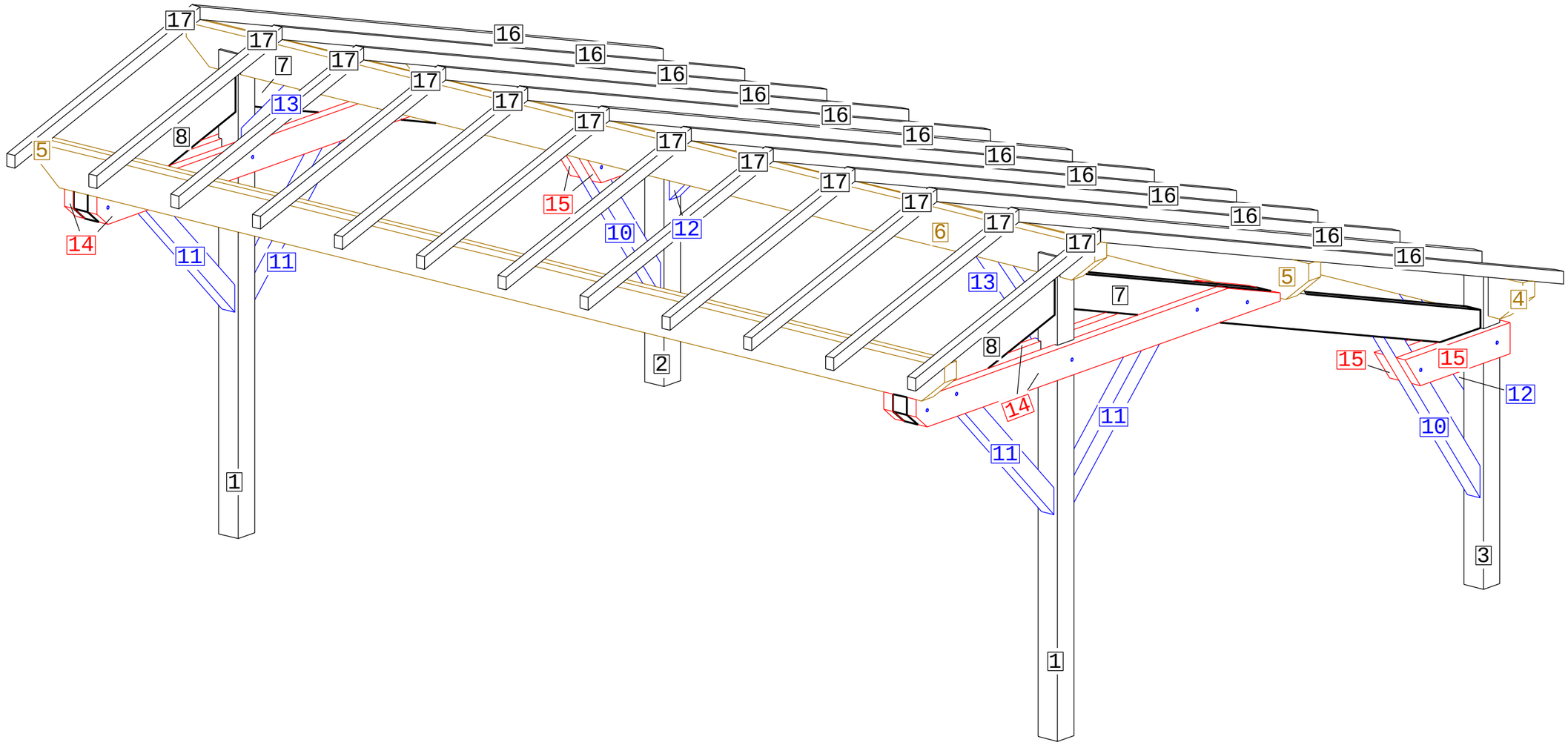

TOUSCHALETS
par Chalets Tendille

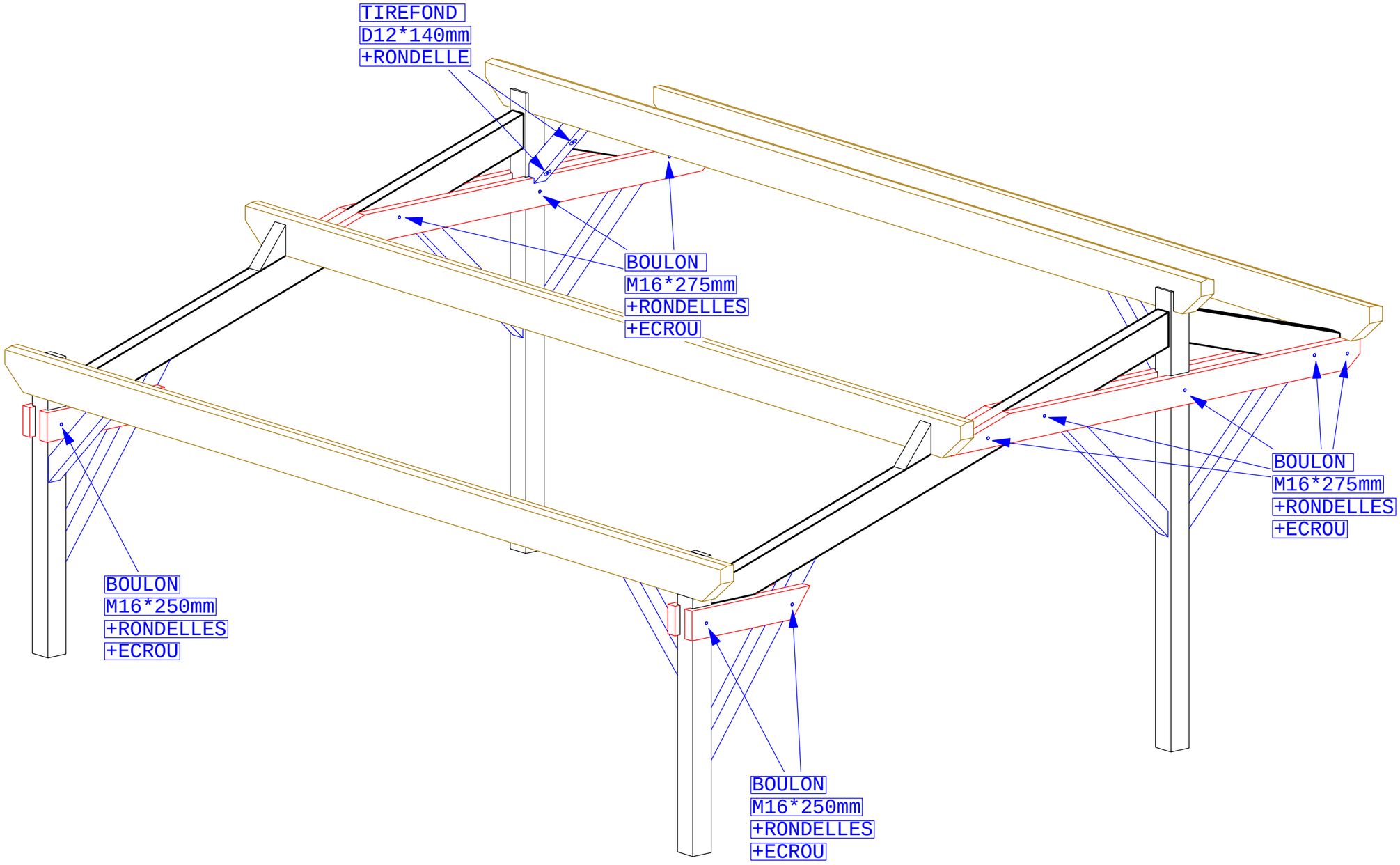

TOUSCHALETS
par Chalets Tendille

TOUSCHALETS

par Chalets Tendille