NOTICE DE MONTAGE
LE HAVRE 600x400

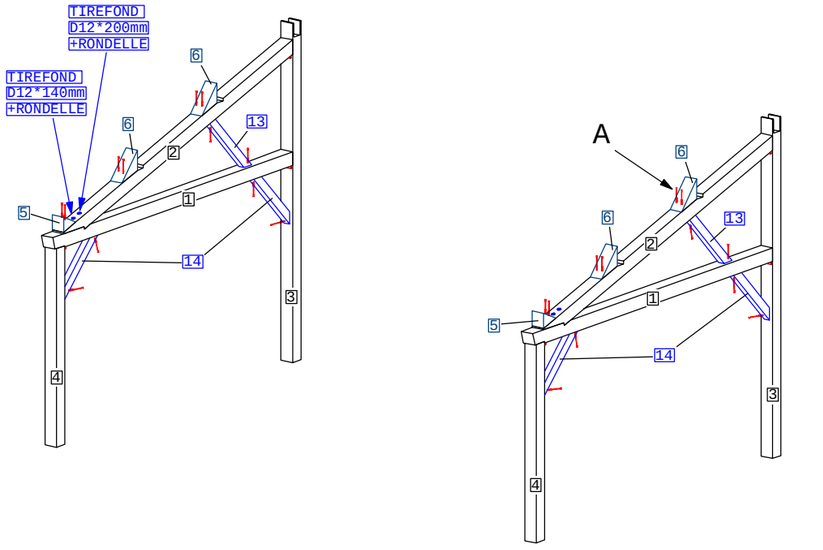

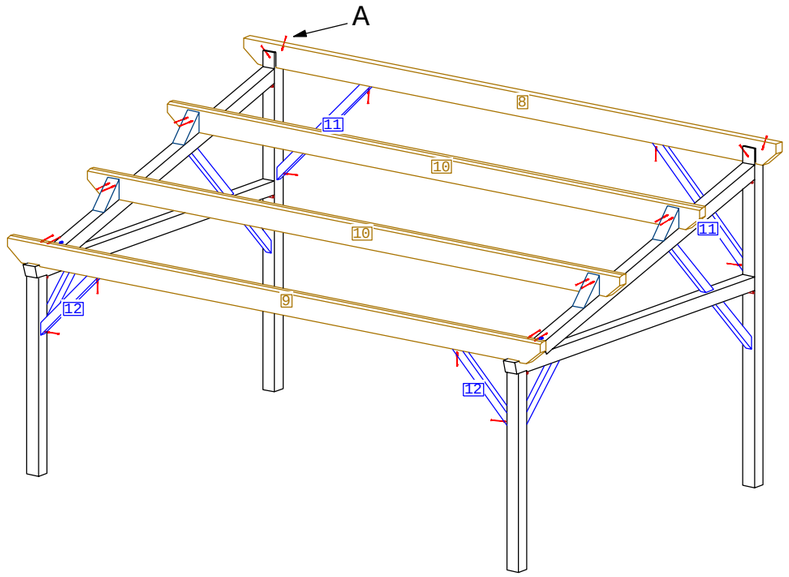

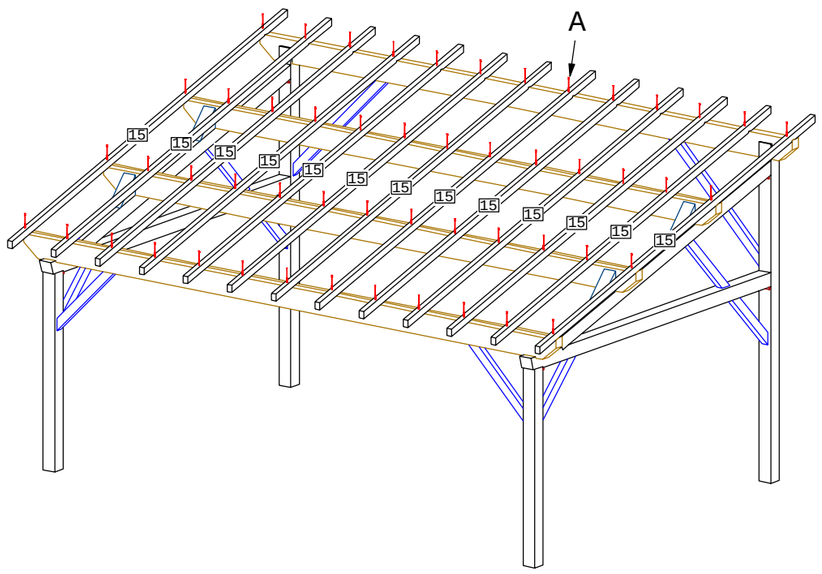

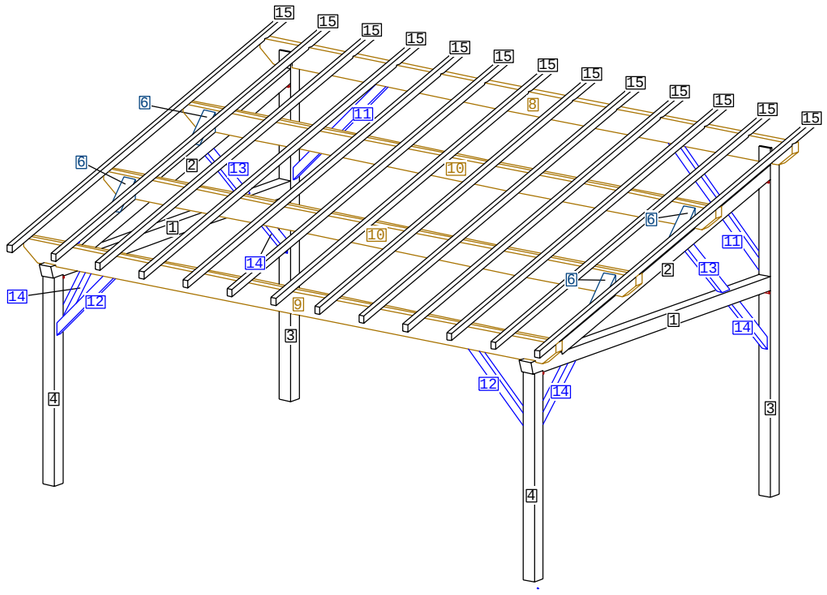

1:140*140*3995 -2PCS

2:140*140*3970 -2PCS

3:140*140*3543 -2PCS

4:140*140*2190 -2PCS

5:140*139*220 -2PCS

6:140*136*375 -4PCS

8:100*240*6500 -1PCS

9:100*240*6500 -1PCS

10:100*240*6500 -2PCS

11:65*90*1616 -2PCS
12:65*90*990 -2PCS
13:65*90*926 -2PCS
14:65*90*849 -4PCS

15:58*70*4719 -13PCS

TOUSCHALETS
par Chalets Tendille

A:VIS 6/120 -100PCS
(Fournie)

CHEVILLE 18/160 -6PCS
(Fournie)



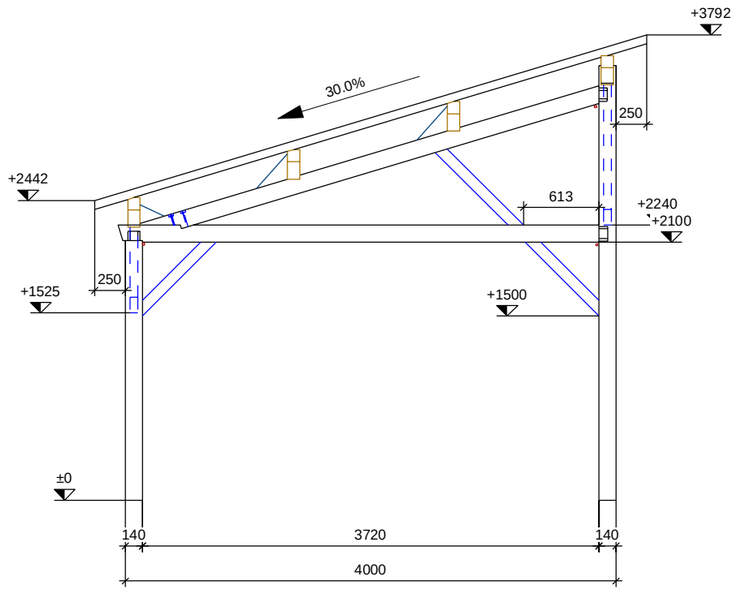

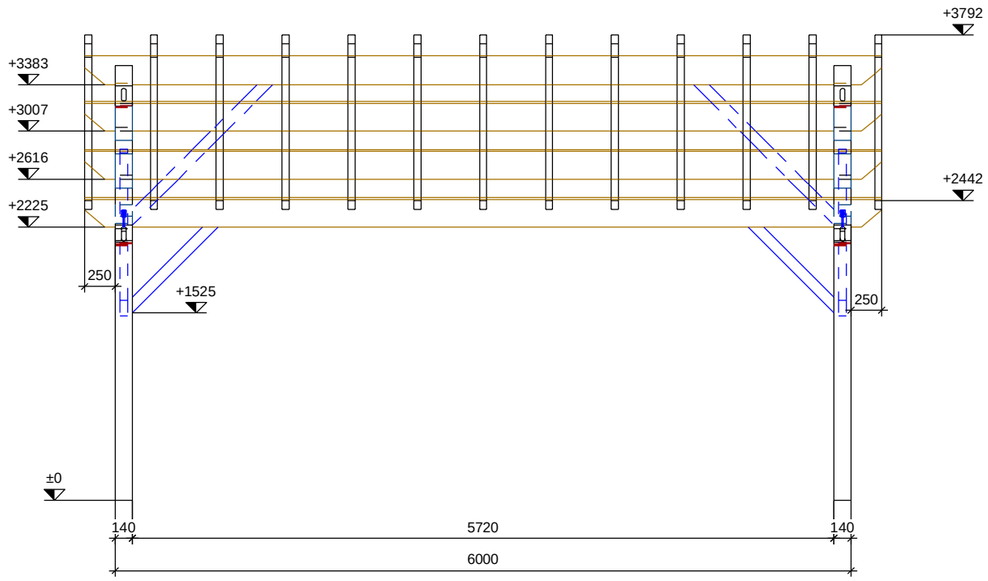

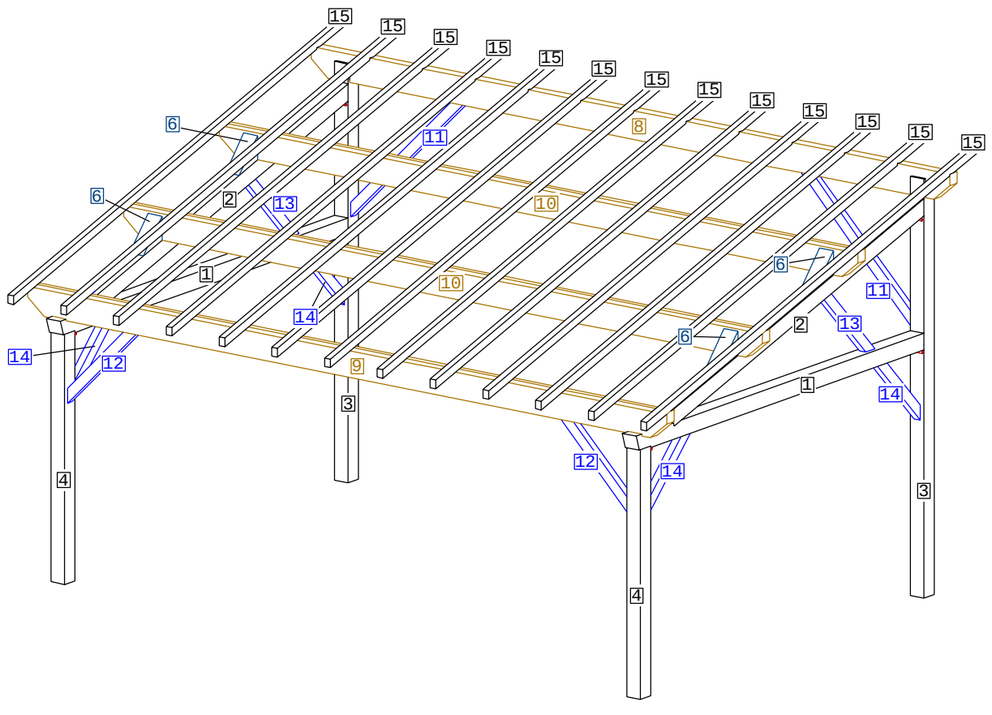

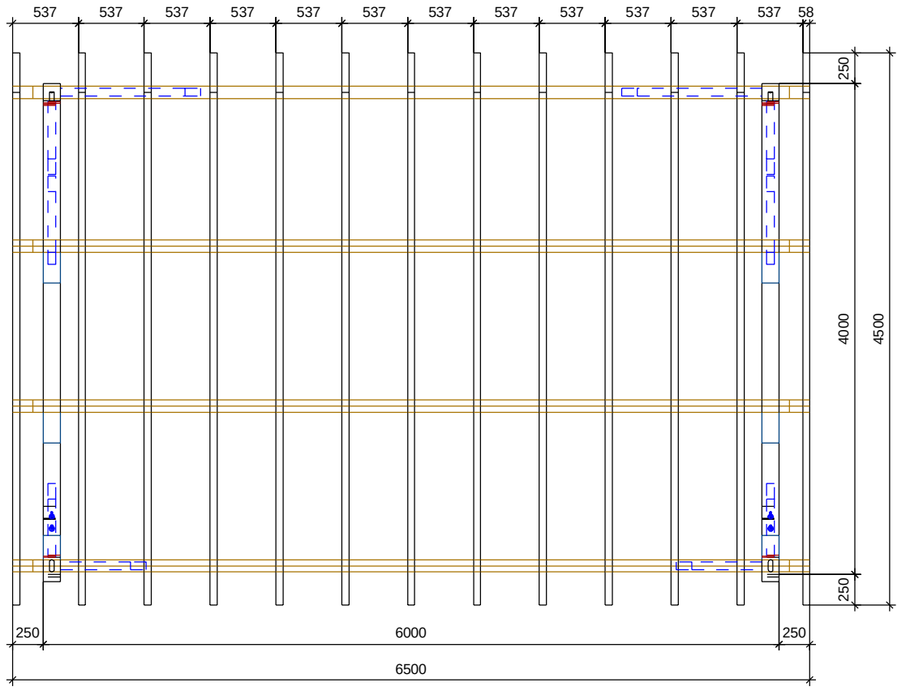

TOUSCHALETS
par Chalets Tendille



TOUSCHALETS
par Chalets Tendille