NOTICE DE MONTAGE
THIONVILLE 550x500

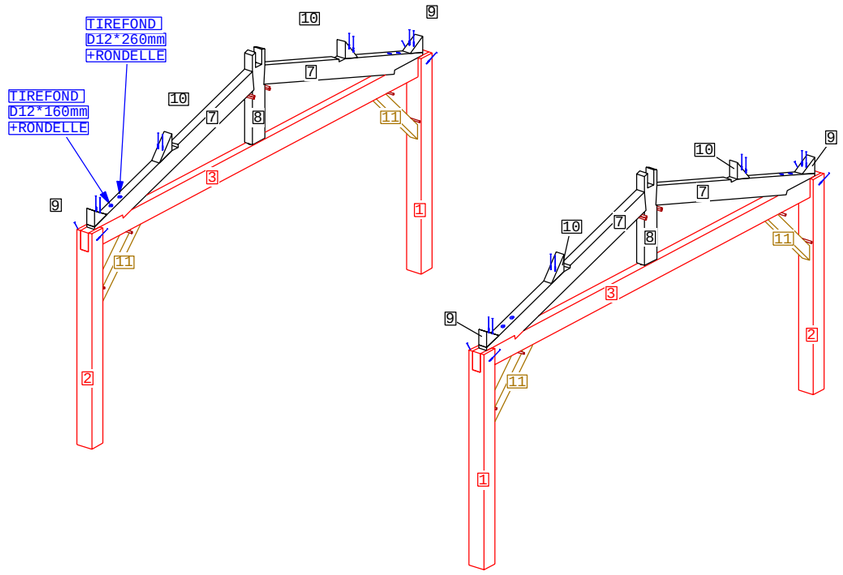

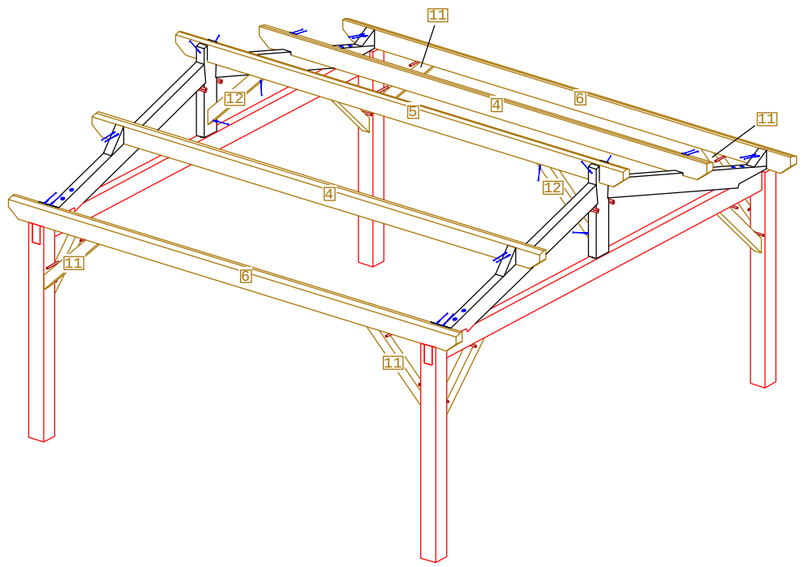

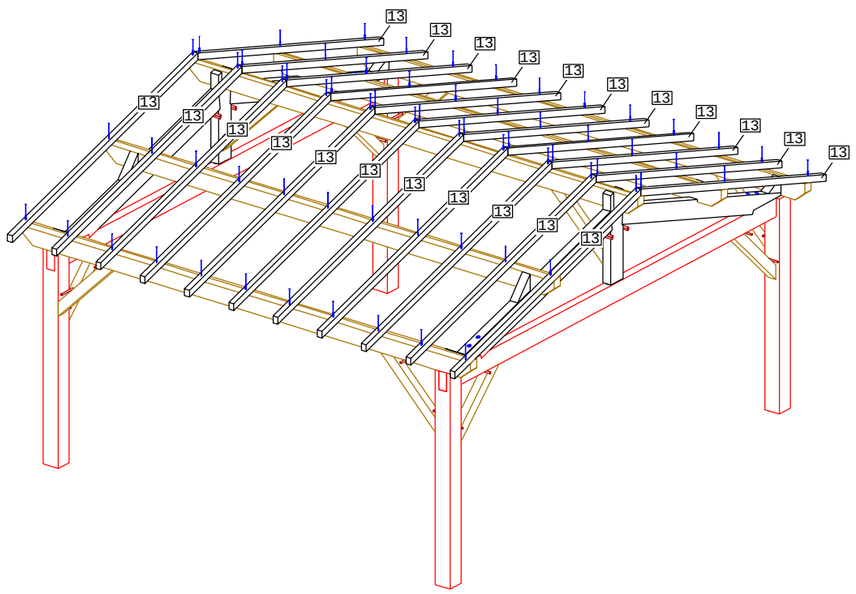

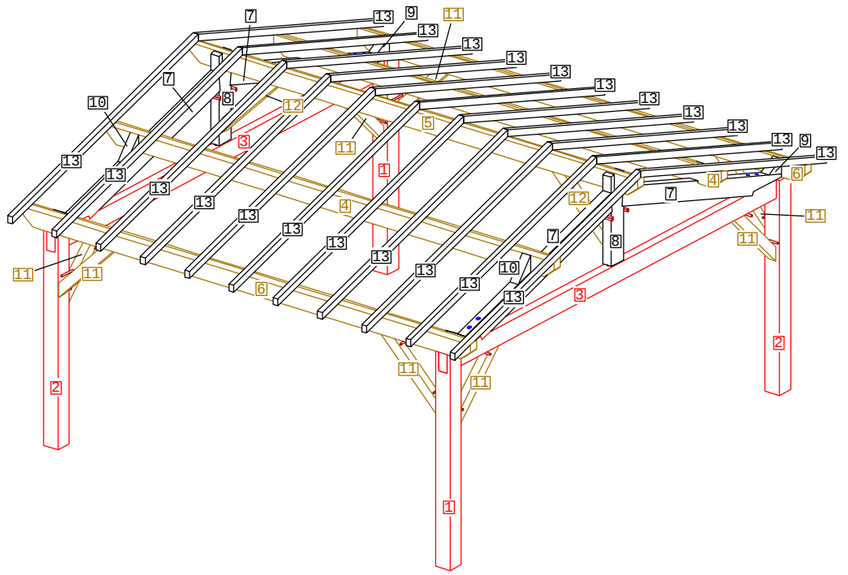



1/2:180*180*2300 -4PCS



3:100*200*5500 -2PCS



4:100*200*5500 -2PCS



5:100*200*5500 -1PCS



6:100*200*5500 -2PCS



7:100*200*2734 -4PCS



8:100*200*1044 -2PCS



9:100*149*228 -4PCS



10:100*115*312 -4PCS



11:90*110*1036 -8PCS



12:90*110*951 -2PCS

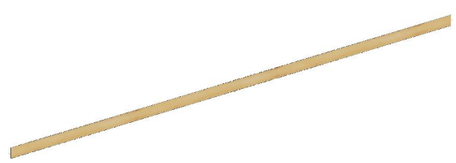

13:58*70*3153 -22PCS

TOUSCHALETS
par Chalets Tendille

VIS 6/120 -120PCS
(Fournie)

CHEVILLE 18/200 -24PCS
(Fournie)



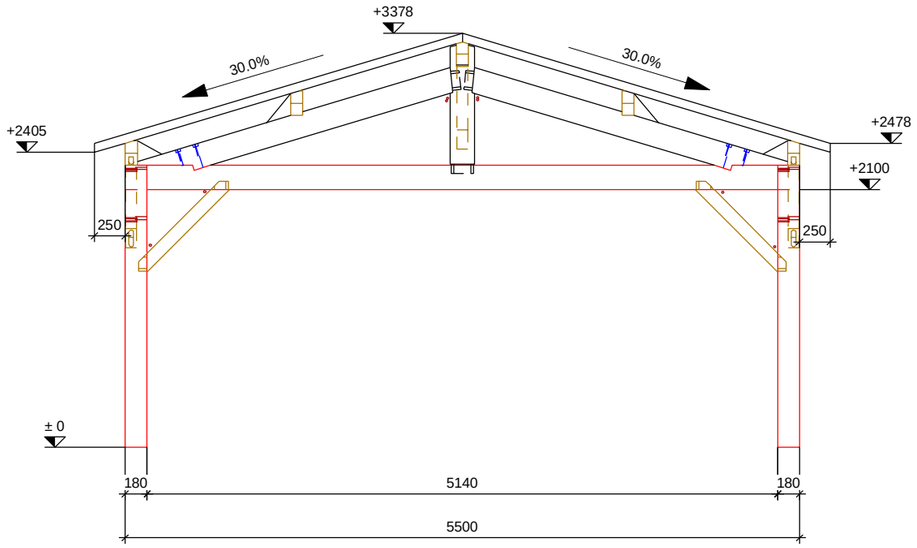

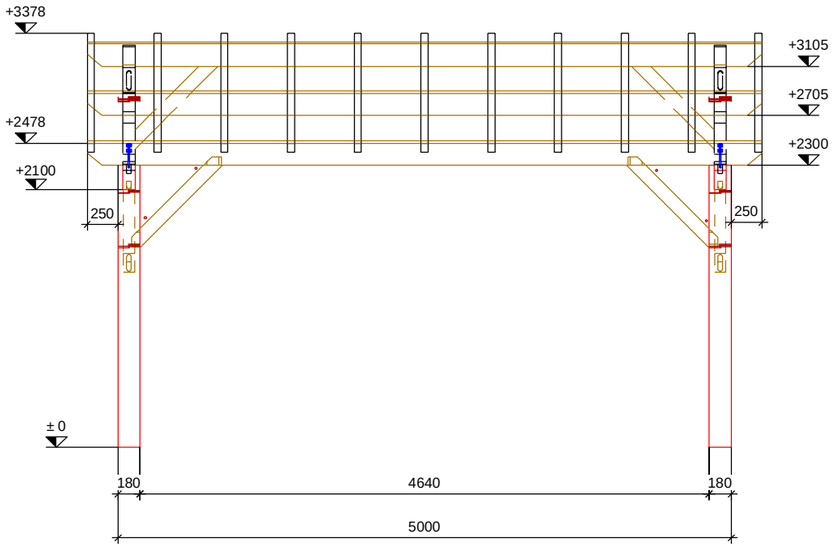

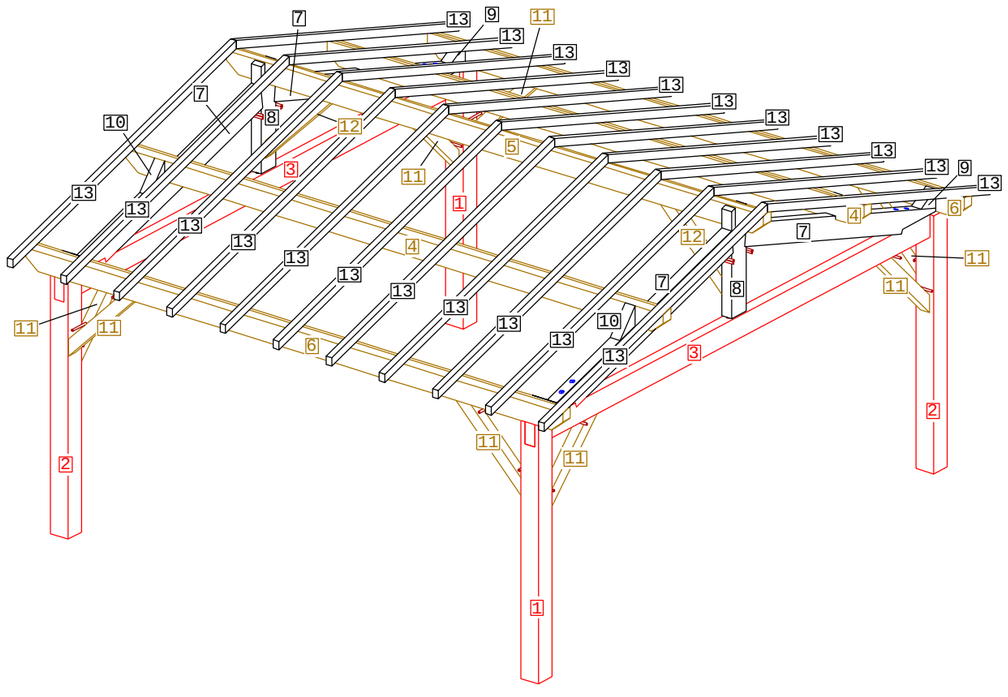

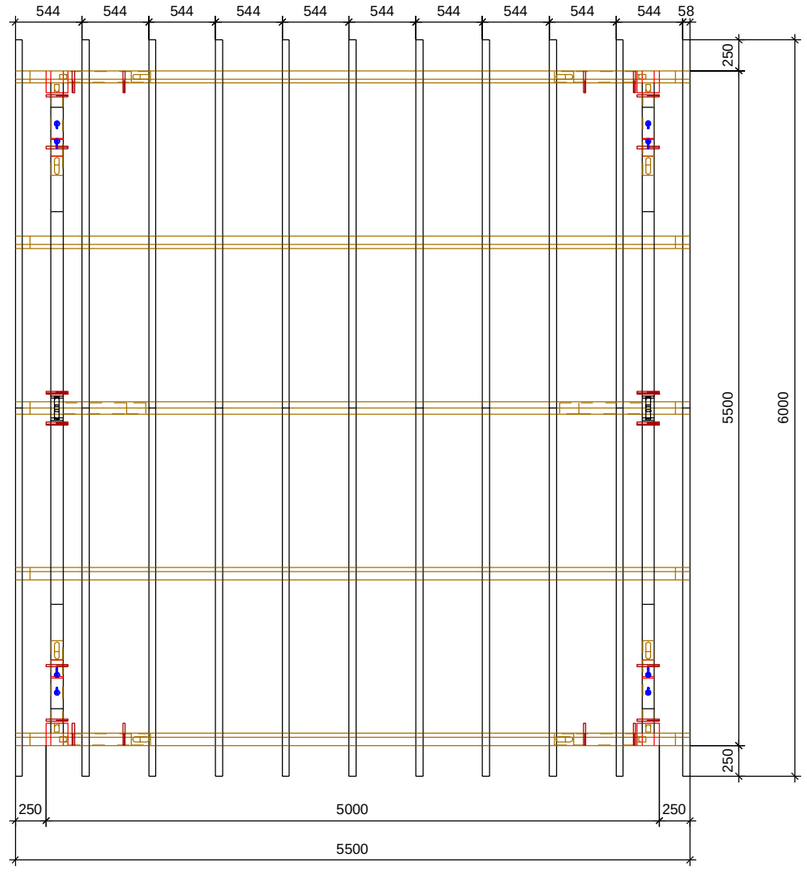

TOUSCHALETS
par Chalets Tendille

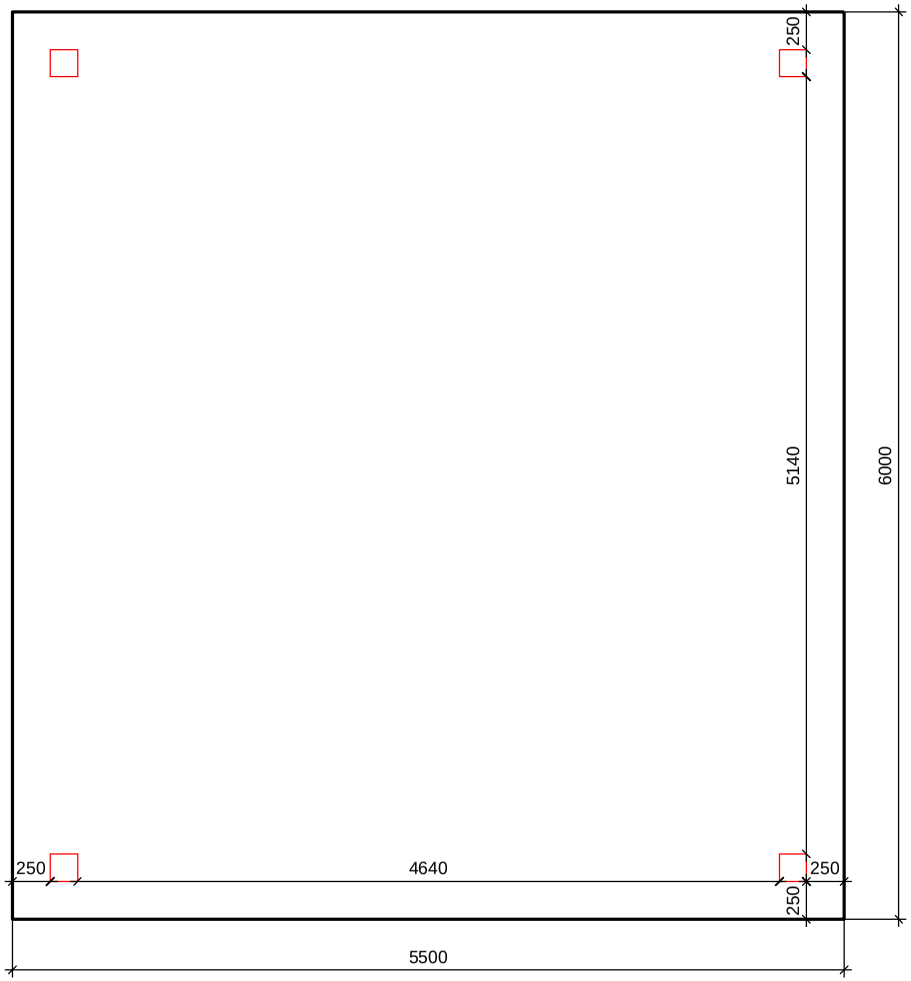

TOUSCHALETS
par Chalets Tendille