NOTICE DE MONTAGE
THIONVILLE 550x600

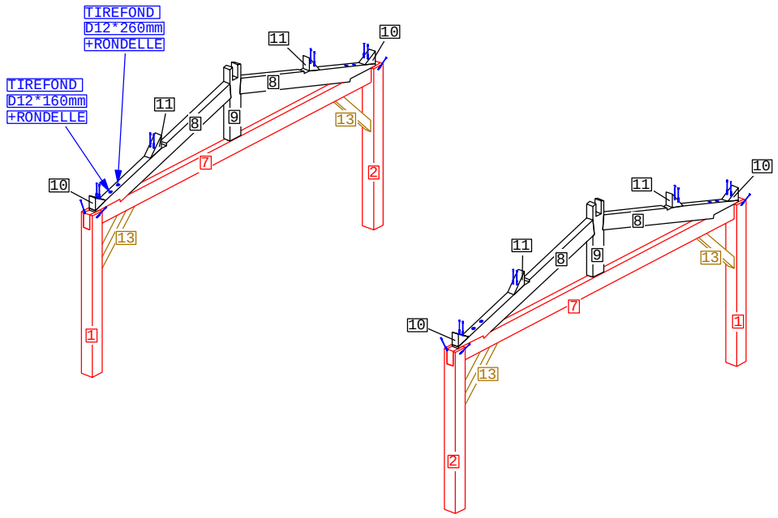

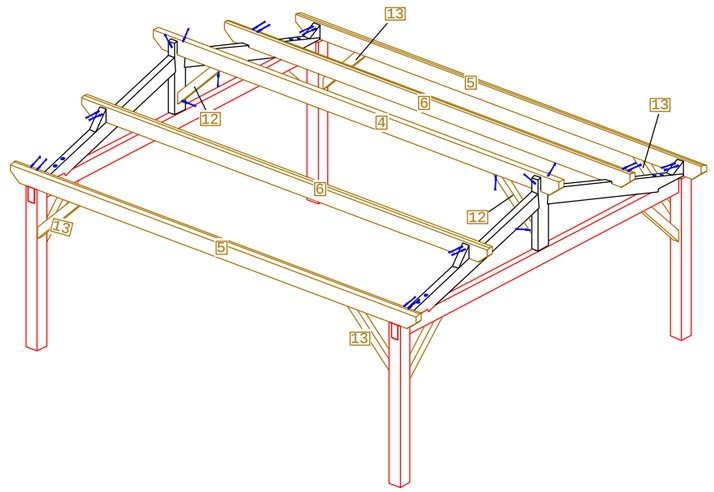

1/2:180*180*2300 -4PCS

4:100*220*6500 -1PCS

5:100*220*6500 -2PCS

6:100*220*6500 -2PCS

7:100*200*5500 -2PCS



8:100*200*2732 -4PCS



9:100*200*1059 -2PCS

10:100*149*228 -4PCS



11:100*115*312 -4PCS



13:90*110*1036 -8PCS



12:90*110*951 -2PCS

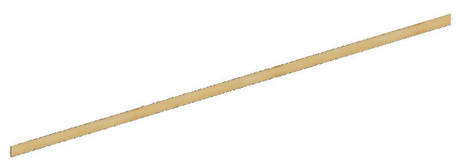

14:58*70*3153 -24PCS

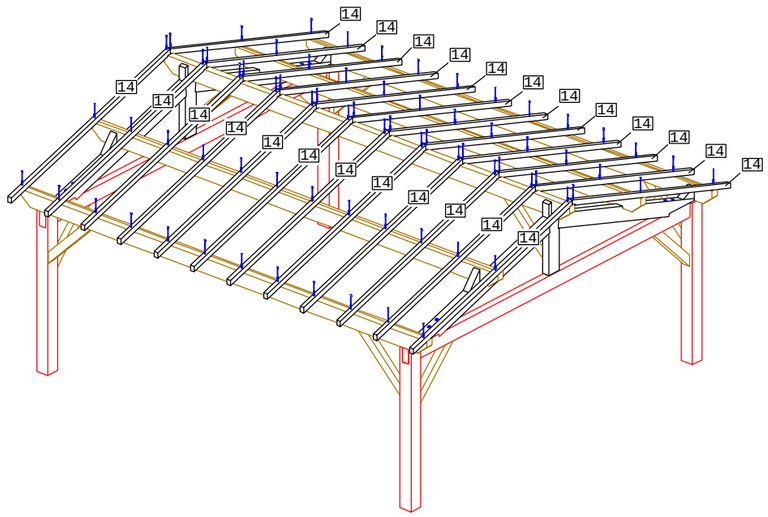

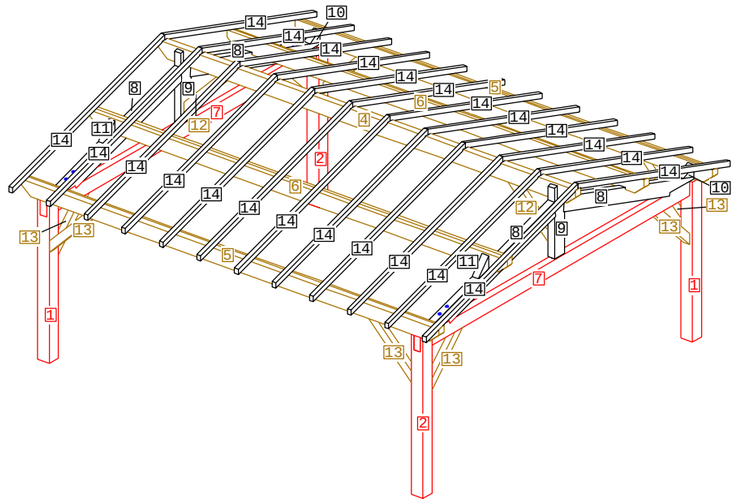

TOUSCHALETS
par Chalets Tendille

A:VIS 6/120 -120PCS
(Fournie)

CHEVILLE 18/200 -24PCS
(Fournie)



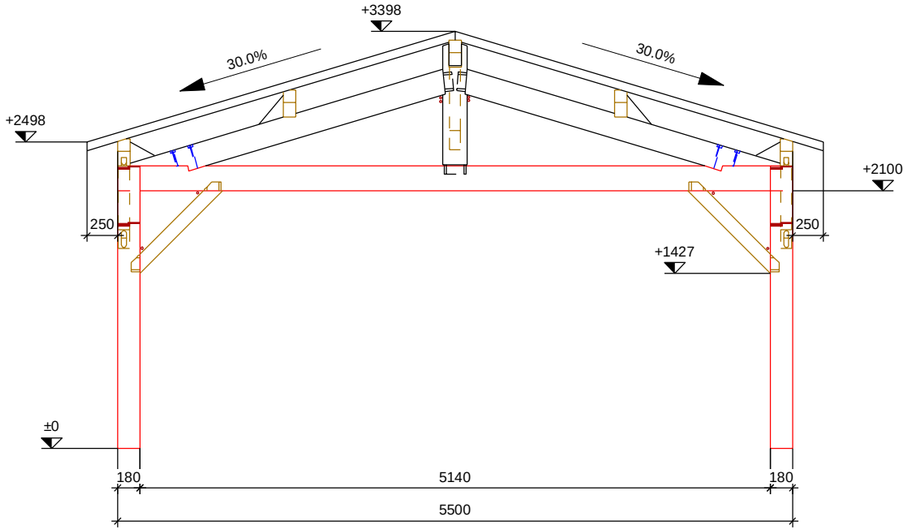

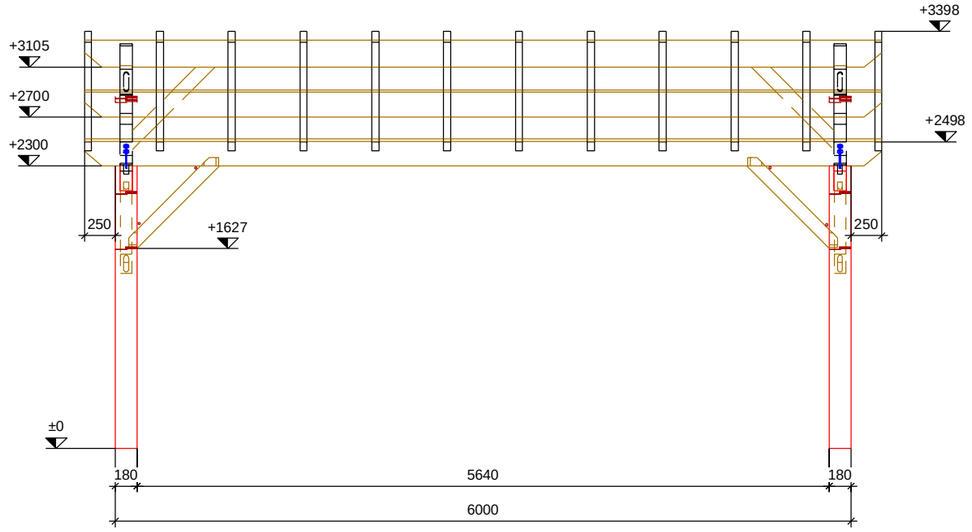

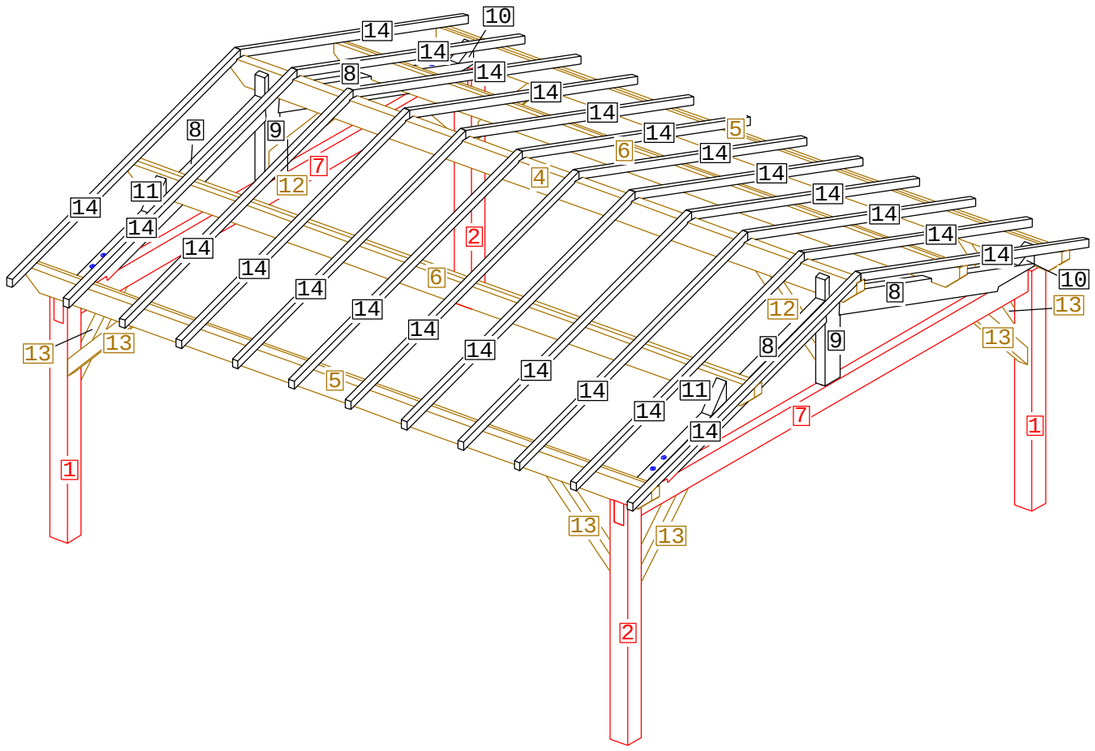
14
10
14
14
8
14
14
14

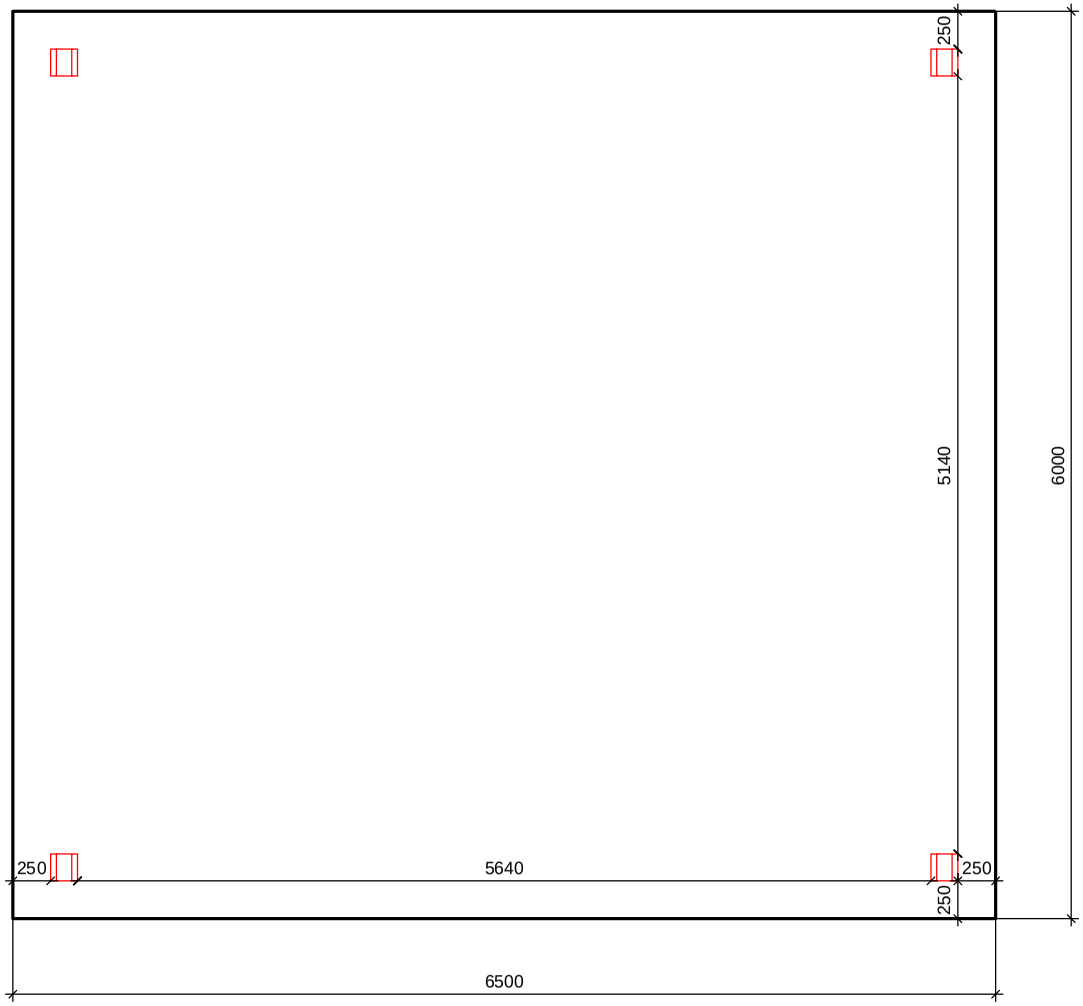

TOUSCHALETS
par Chalets Tendille