NOTICE DE MONTAGE
VINCENNES 450x500

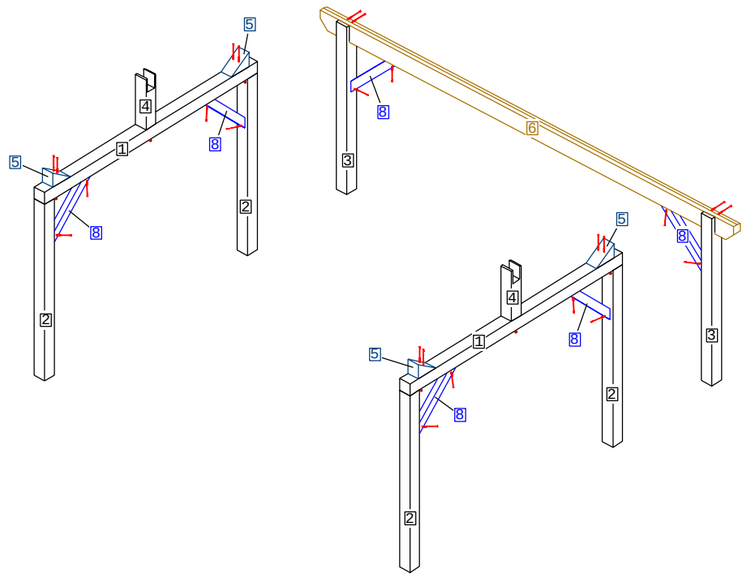

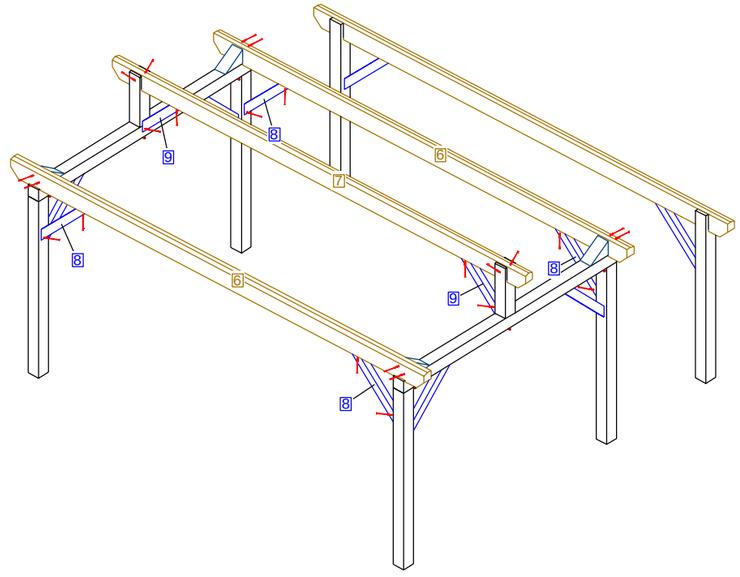

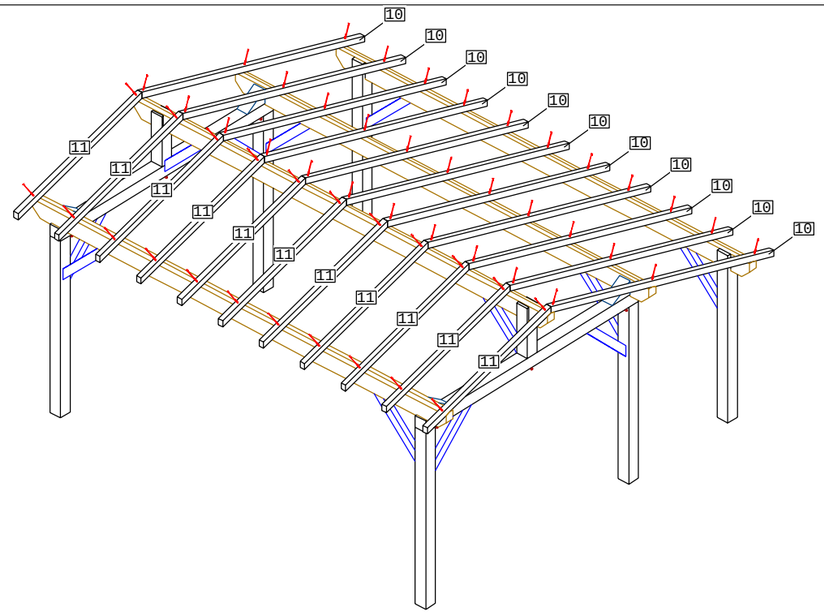

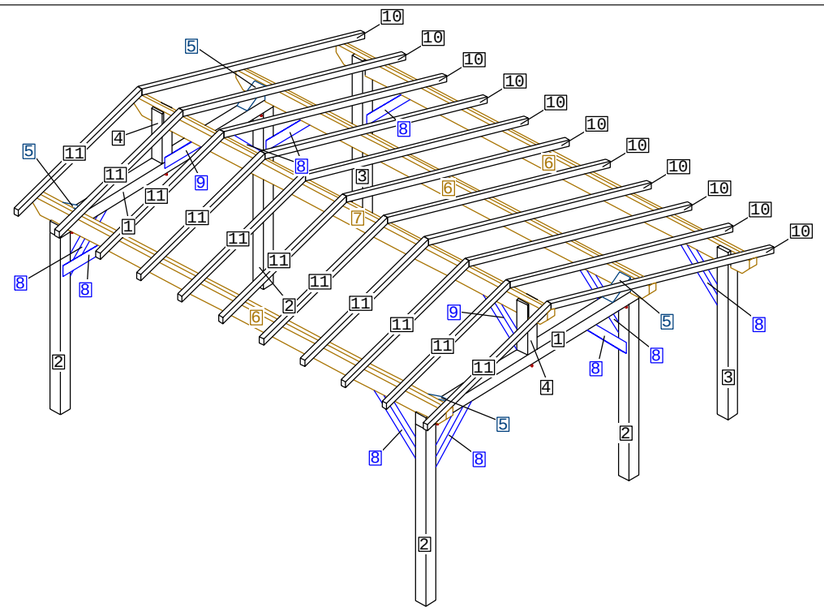

1:140*140*3070 -2PCS

2:140*140*2175 -4PCS

3:140*140*1990 -2PCS

4:140*140*674 -2PCS

5:140*140*305 -4PCS

6:100*200*5500 -3PCS

7:100*200*5500 -1PCS

8:65*90*849 -10PCS

9:65*90*707 -2PCS

10:58*70*3378 -11PCS

11:58*70*1885 -11PCS

TOUSCHALETS
par Chalets Tendille

A:VIS 6/120 -105PCS
(Fournie)

C:CHEVILLE 18/160 -6PCS
(Fournie)



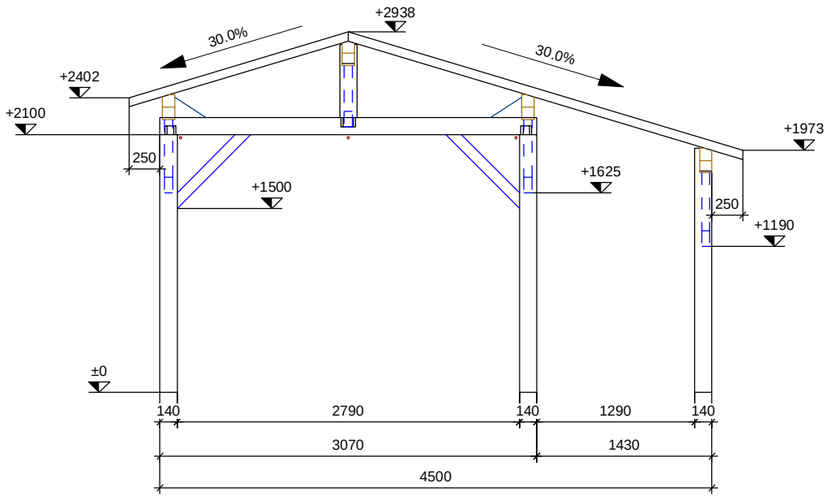

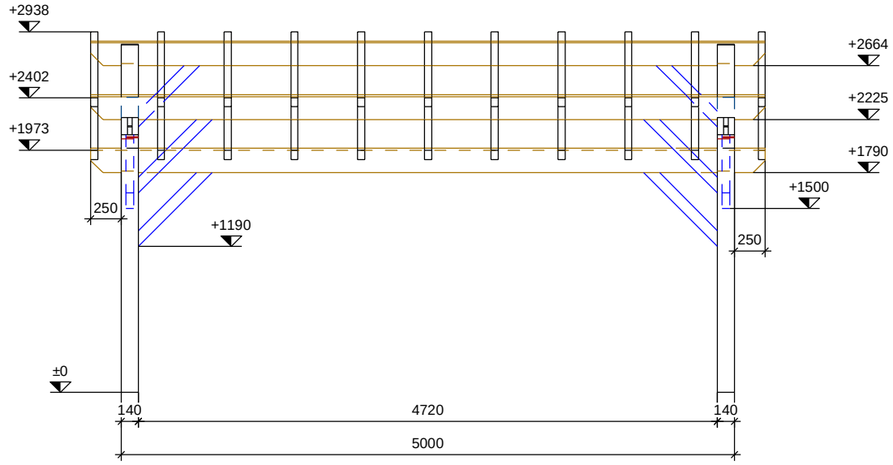

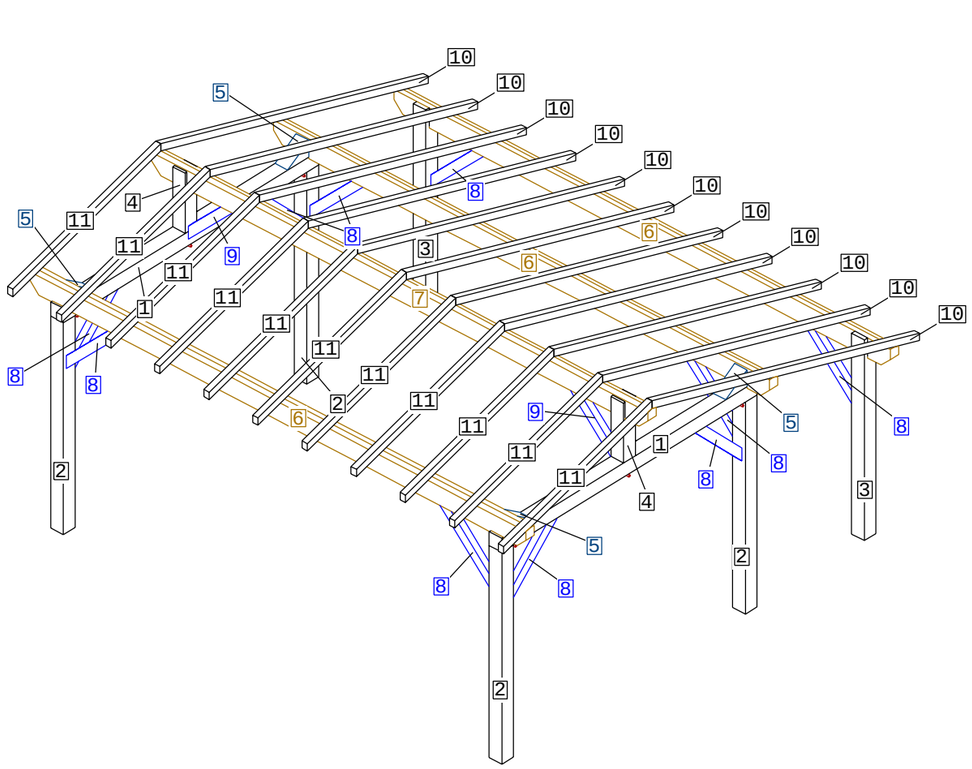

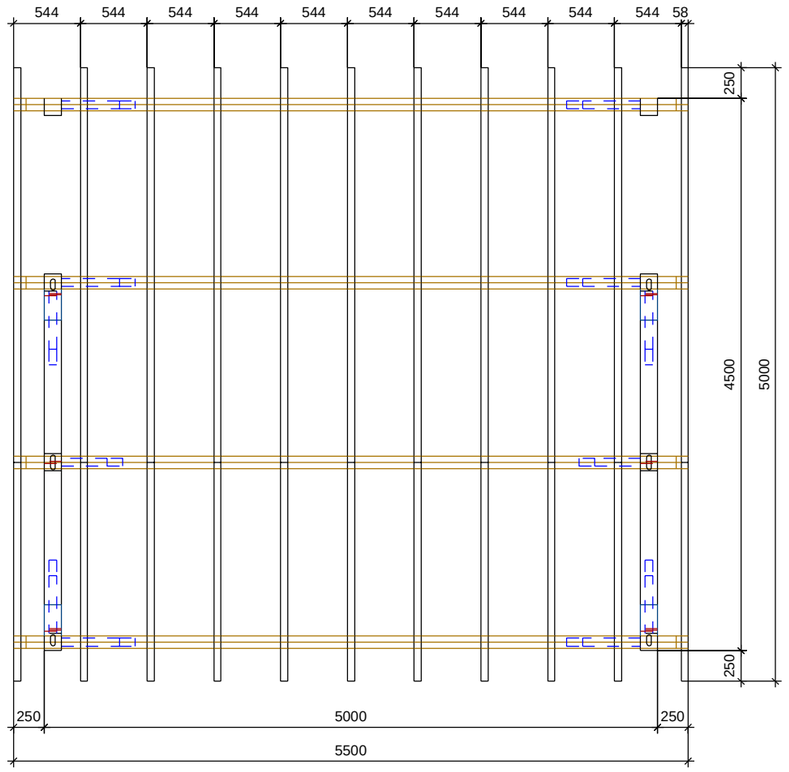

TOUSCHALETS
par Chalets Tendille

TOUSCHALETS

par Chalets Tendille