NOTICE DE MONTAGE
VINCENNES 600x400

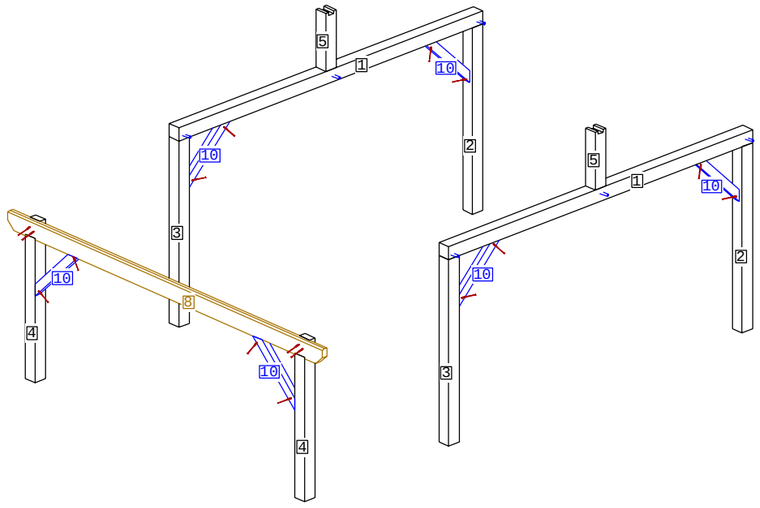

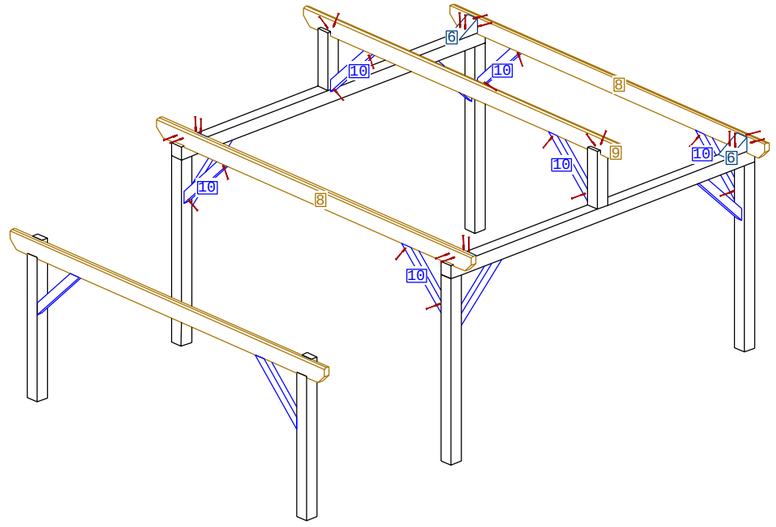

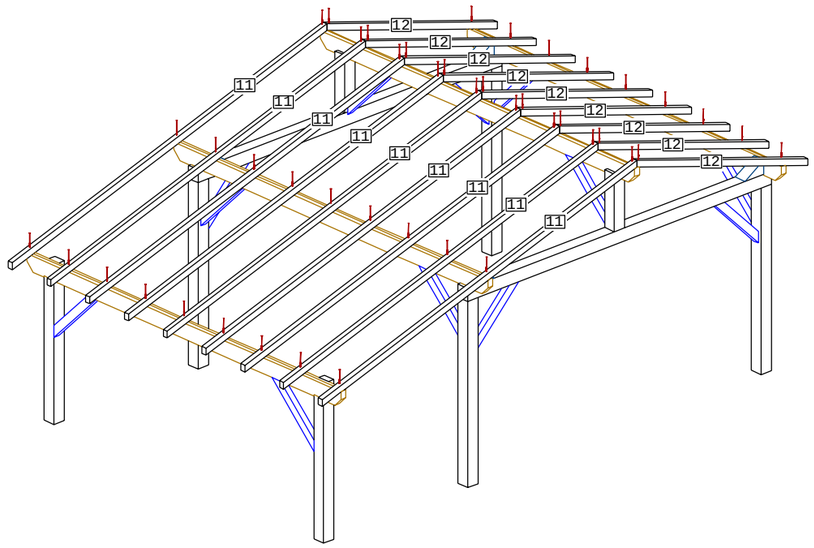

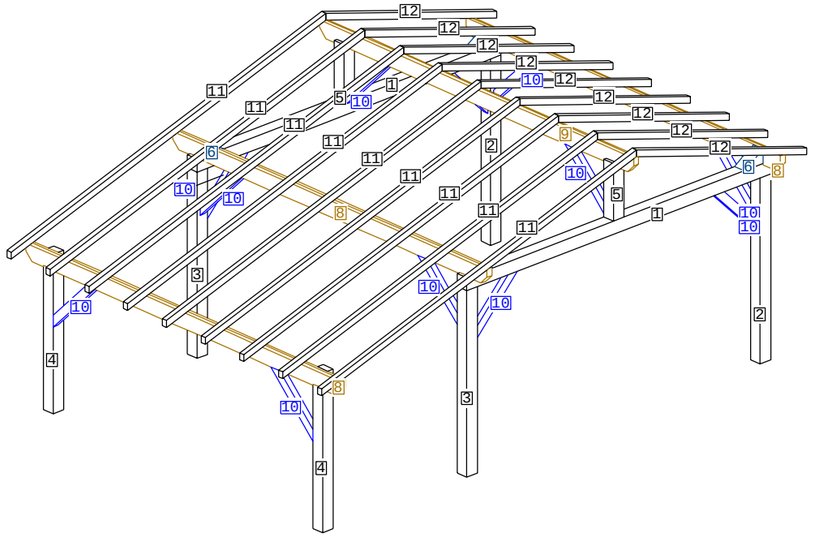

1:140*140*4070 -2PCS

2:140*140*2170 -2PCS

3:140*140*2170 -2PCS

4:140*140*1815 -2PCS

5:140*140*809 -2PCS

6:140*132*294 -4PCS

8:65*180*4500 -3PCS

9:65*180*4500 -1PCS

10:65*90*849 -12PCS

11:58*70*4422 -9PCS

12:58*70*2407 -9PCS

TOUSCHALETS
par Chalets Tendille

A:VIS 6/120 -100PCS
(Fournie)

C:CHEVILLE 18/160 -6PCS
(Fournie)







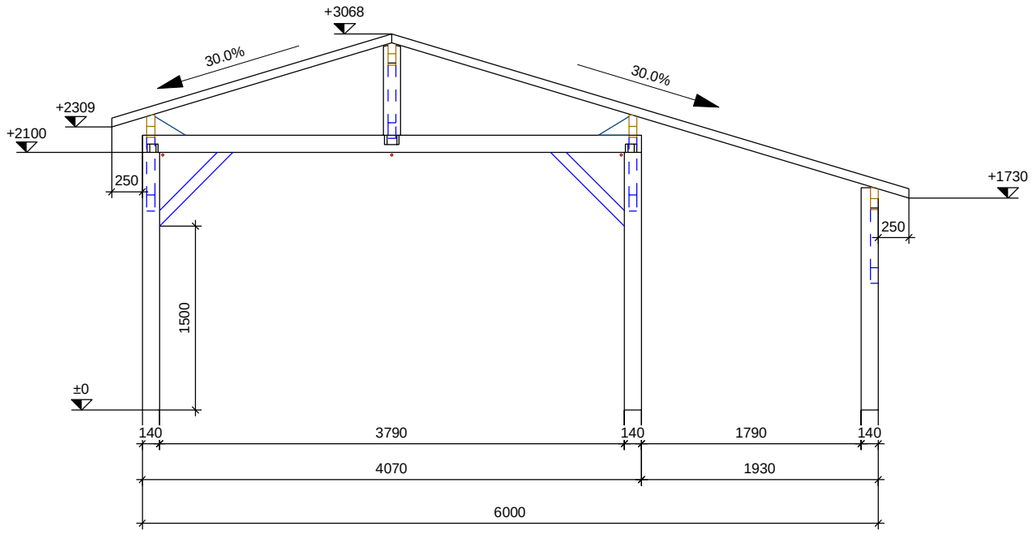

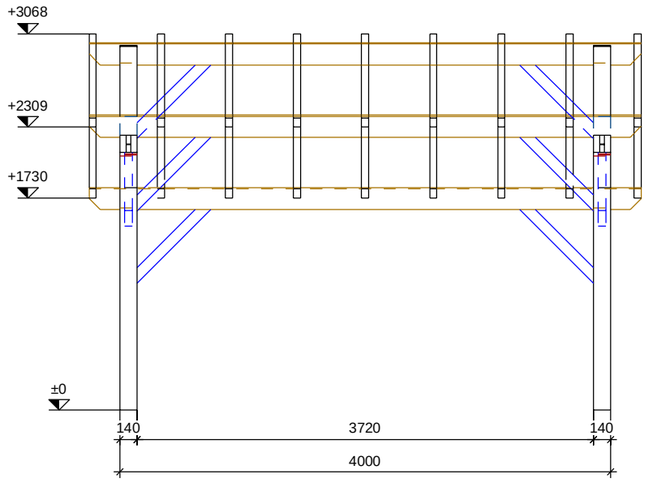

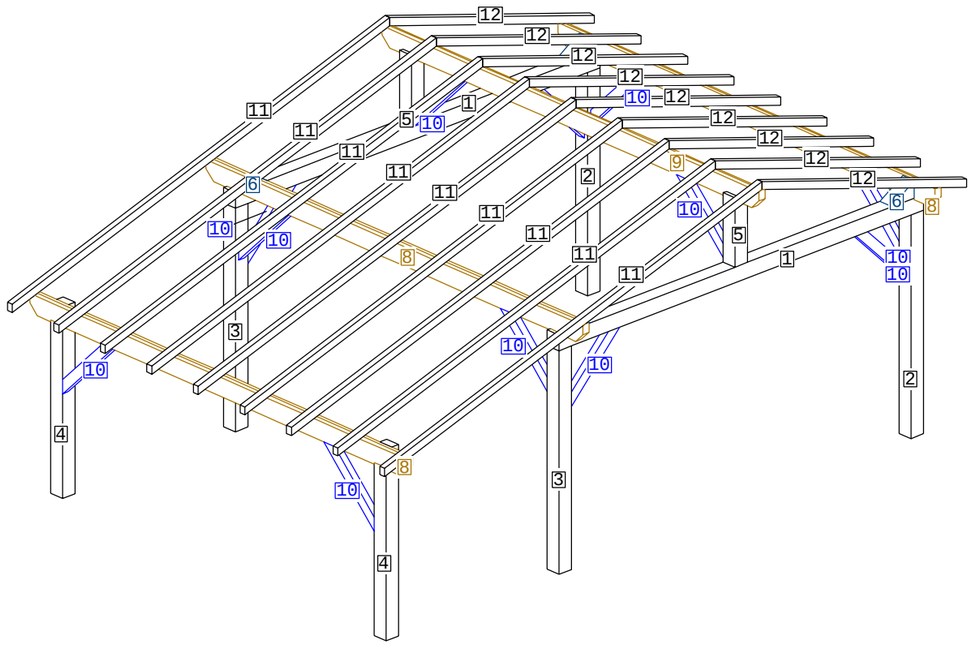

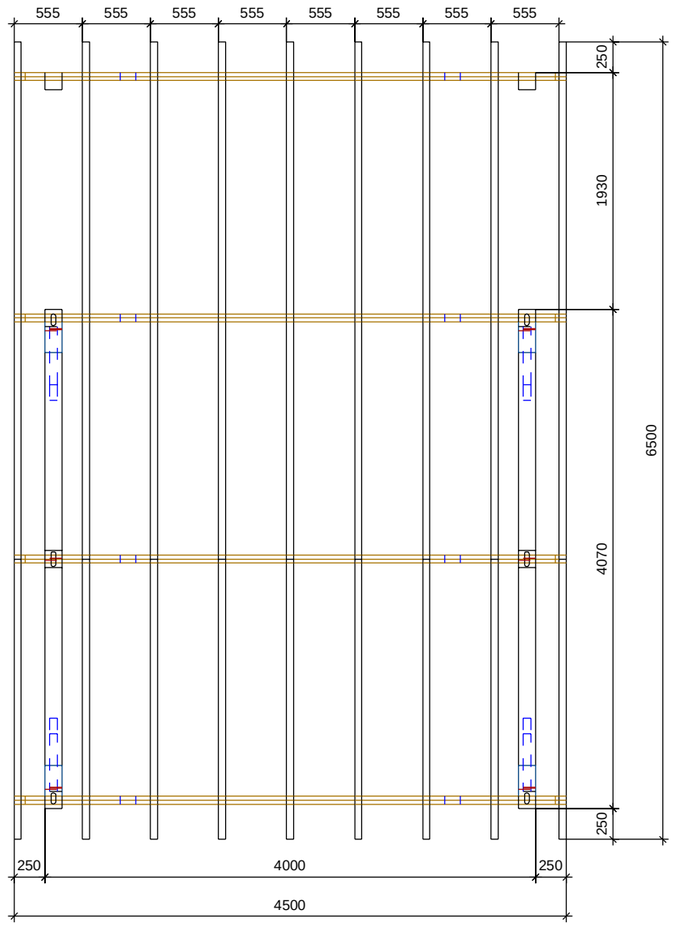

TOUSCHALETS
par Chalets Tendille

TOUSCHALETS

par Chalets Tendille