NOTICE DE MONTAGE
VINCENNES 450x600

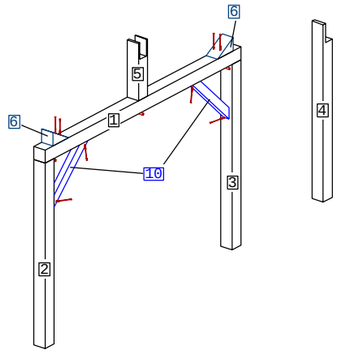

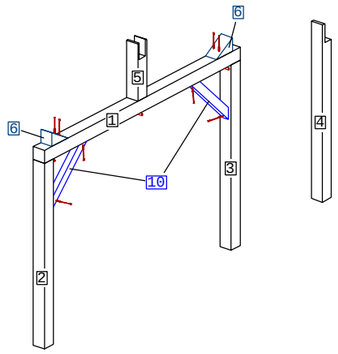

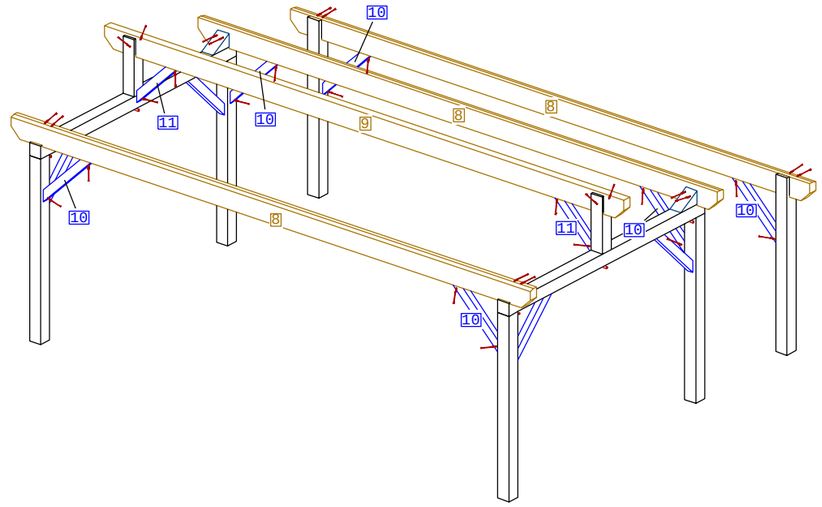

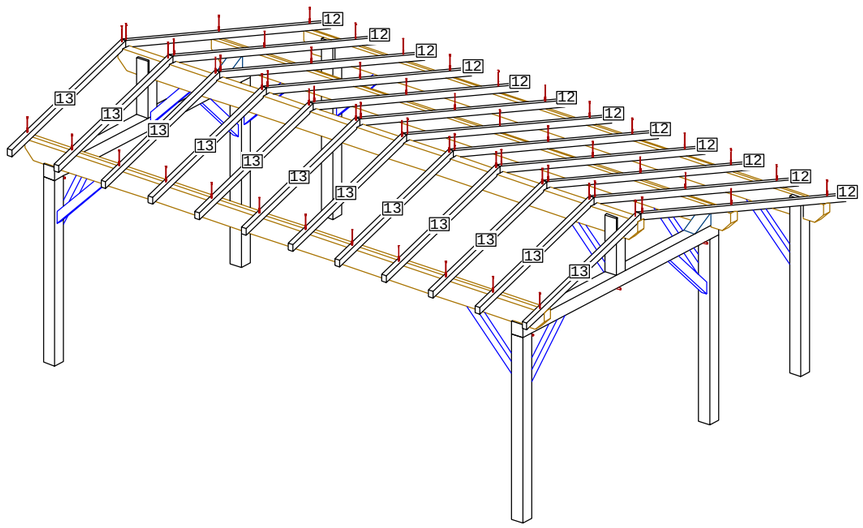

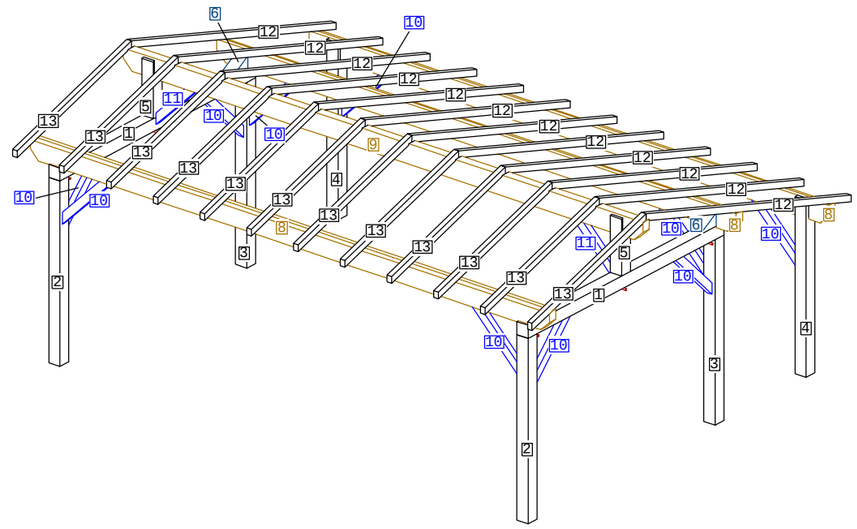

1:140*140*3070 -2PCS

2/3:140*140*2175 -4PCS

4:140*140*2010 -2PCS

5:140*140*694 -2PCS

6:140*125*289 -4PCS

8:100*220*6500 -3PCS

9:100*220*6500 -1PCS

10:65*90*849 -10PCS

11:65*90*707 -2PCS

12:58*70*3378 -12PCS

13:58*70*1885 -12PCS

TOUSCHALETS
par Chalets Tendille

A:VIS 6/120 -110PCS
(Fournie)

C:CHEVILLE 18/160 -6PCS
(Fournie)



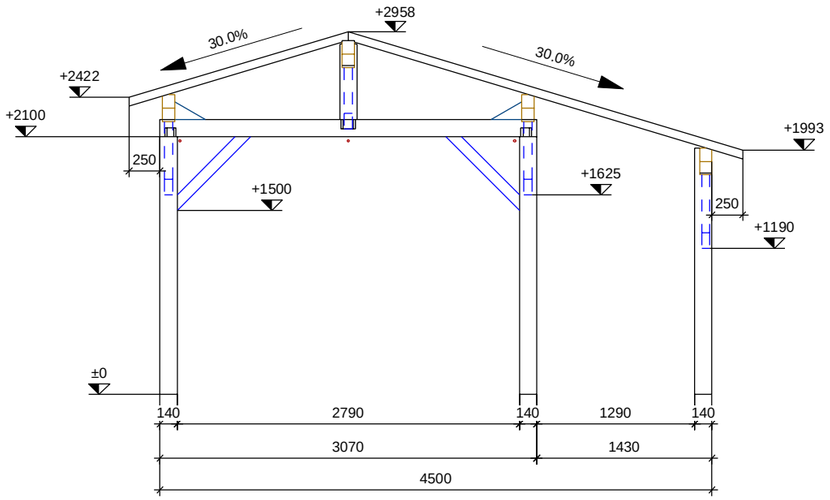

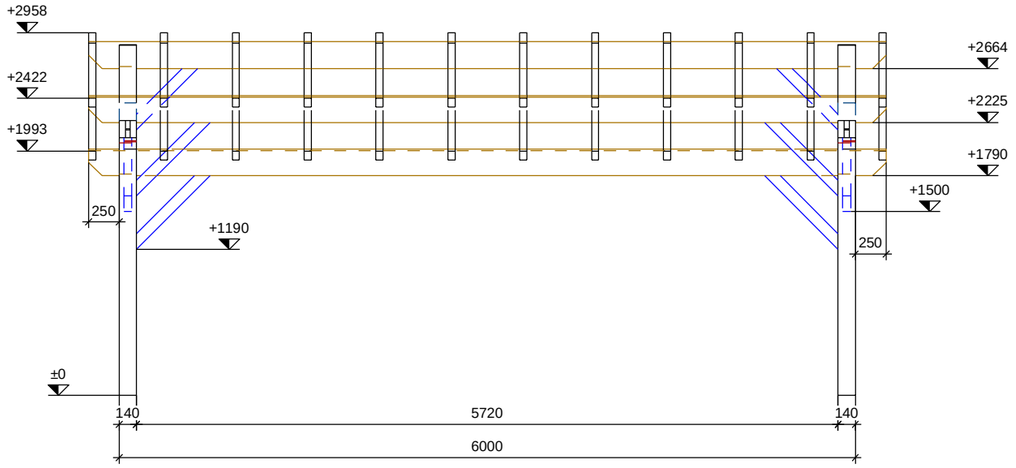

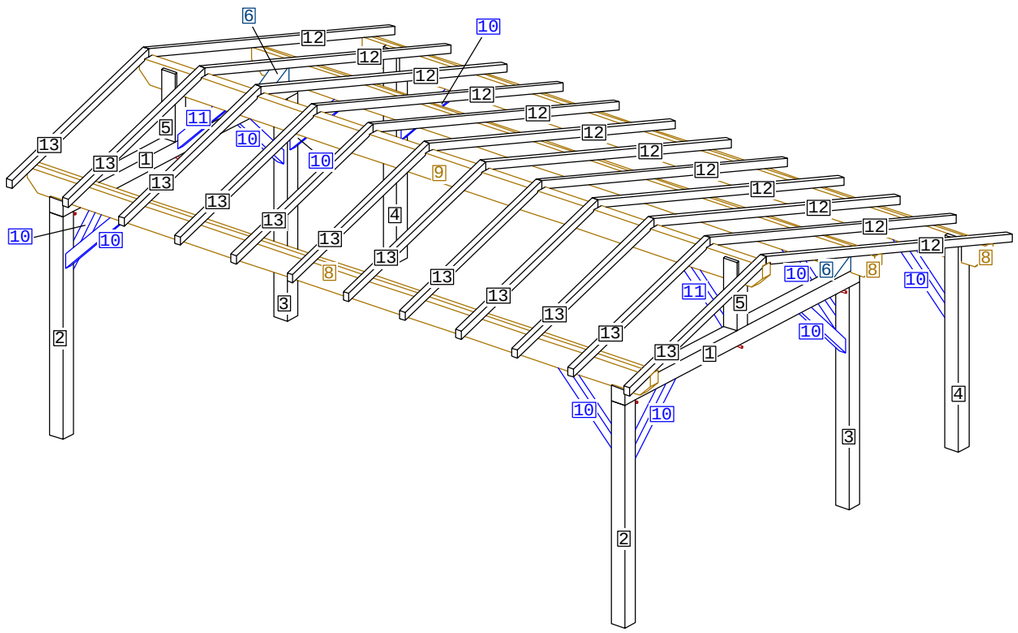

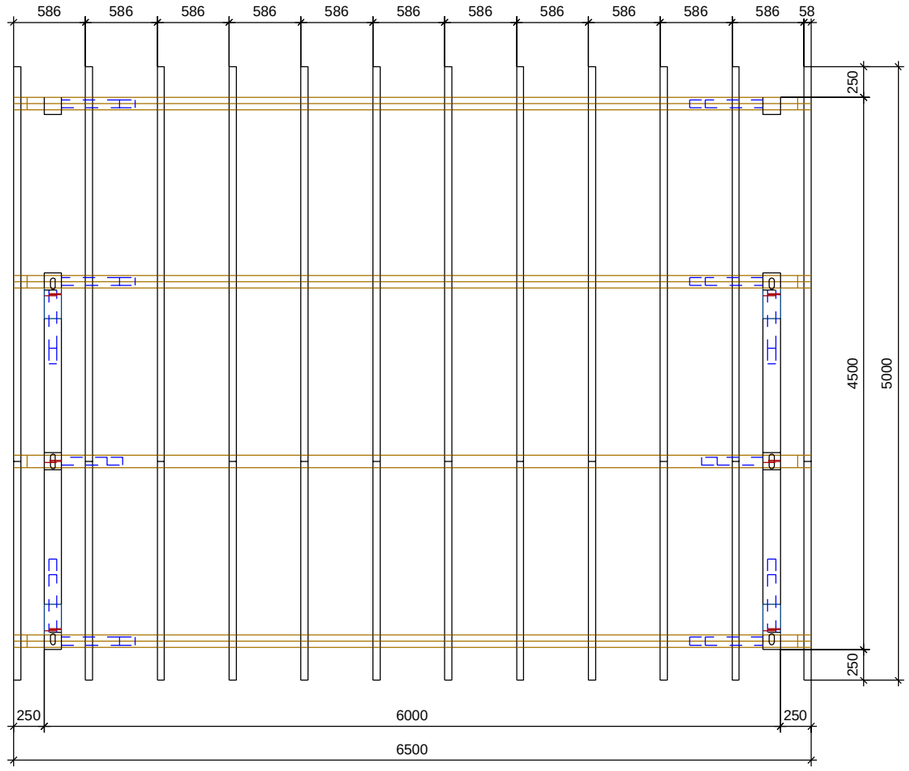

TOUSCHALETS
par Chalets Tendille

TOUSCHALETS

par Chalets Tendille