NOTICE DE MONTAGE
VINCENNES 600x500

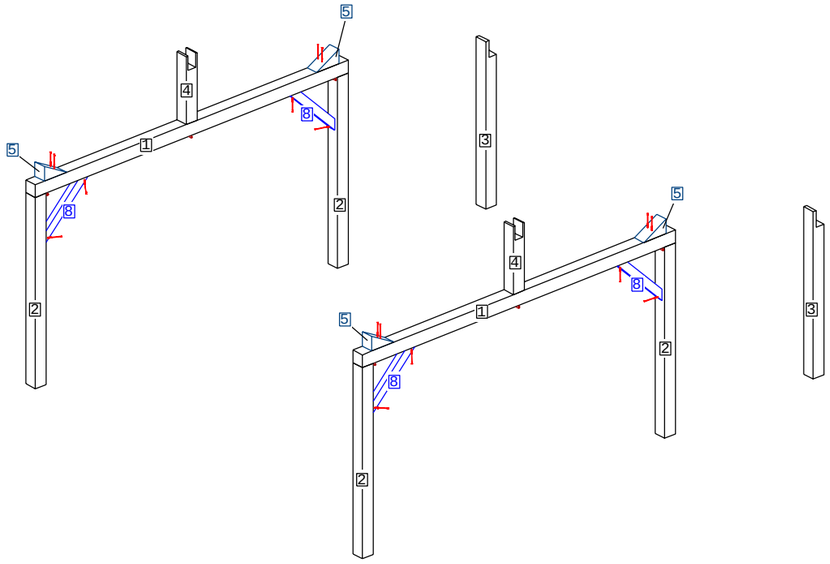

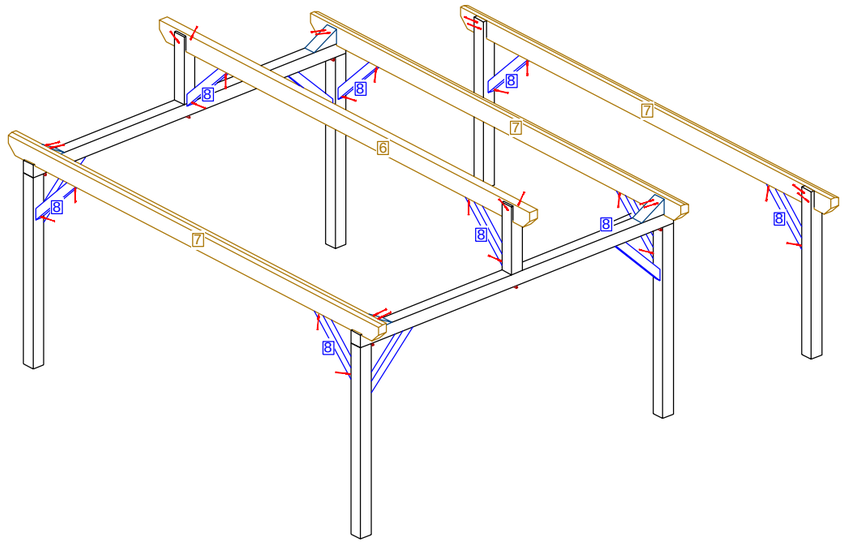

1:140*140*4070 -2PCS

2:140*140*2175 -4PCS

3:140*140*1840 -2PCS

4:140*140*825 -2PCS

5:140*140*332 -4PCS

6:100*200*5500 -1PCS

7:100*200*5500 -3PCS

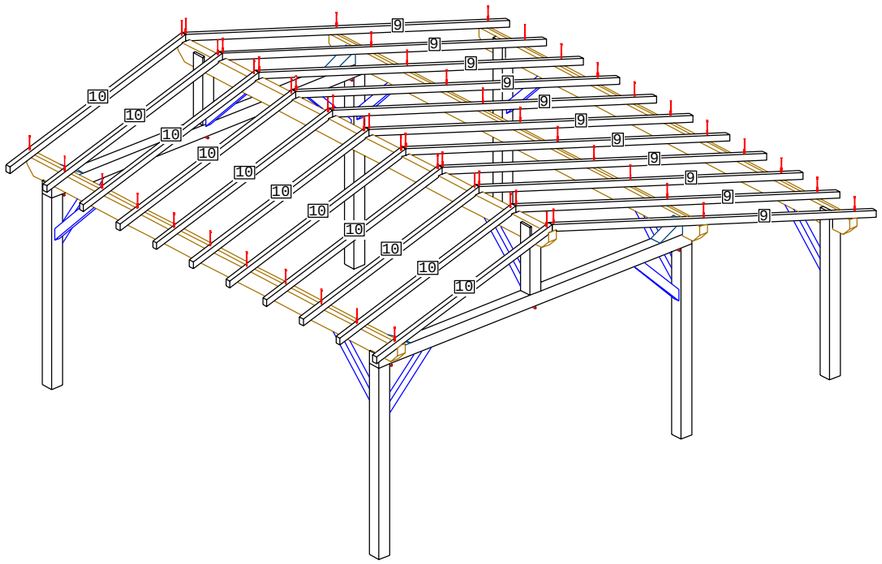

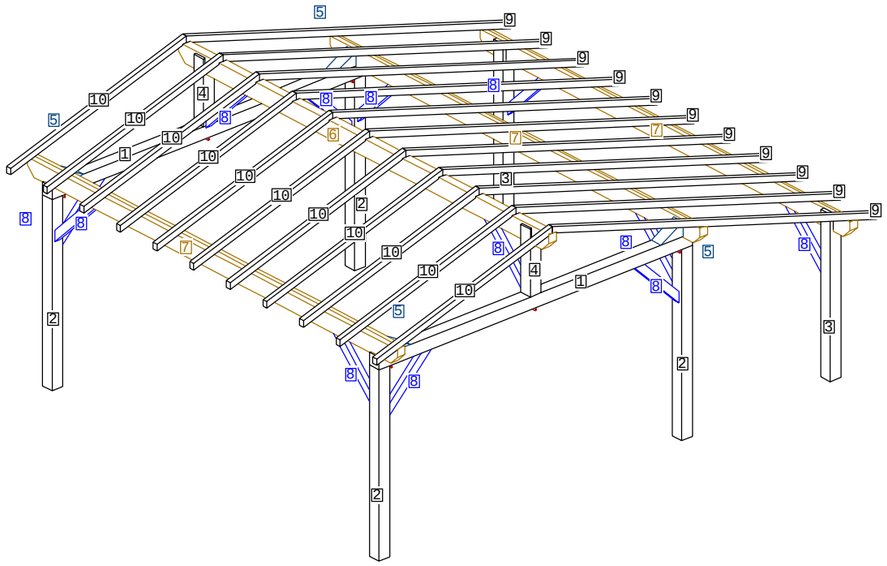

8:65*90*849 -12PCS

9:58*70*4422 -11PCS

10:58*70*2407 -11PCS

TOUSCHALETS
par Chalets Tendille

A:VIS 6/120 -110PCS
(Fournie)

CHEVILLE 18/160 -6PCS
(Fournie)



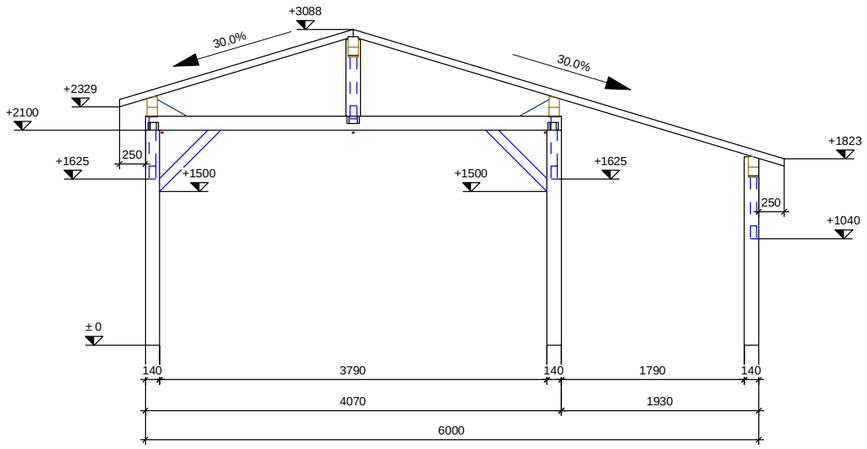

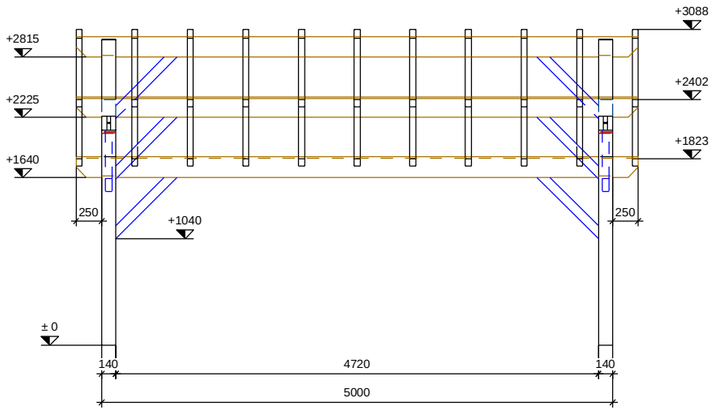

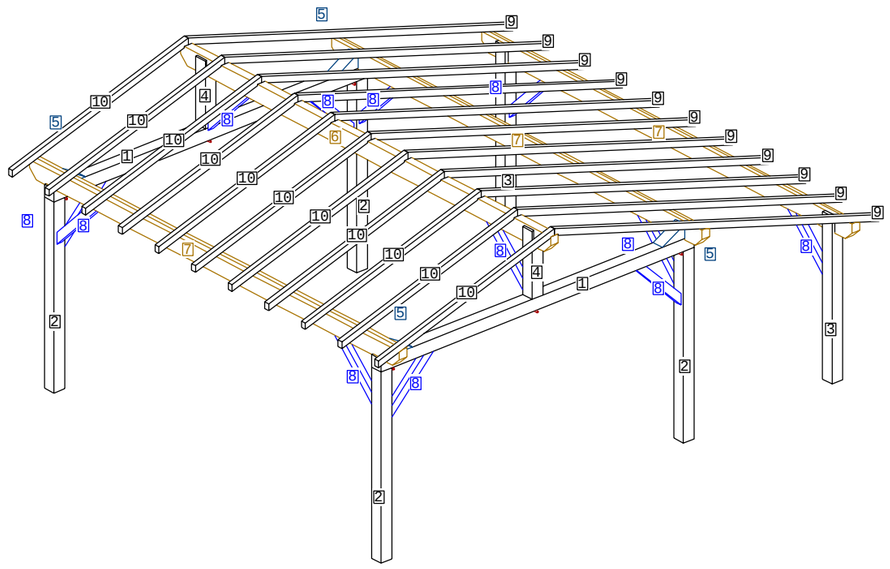

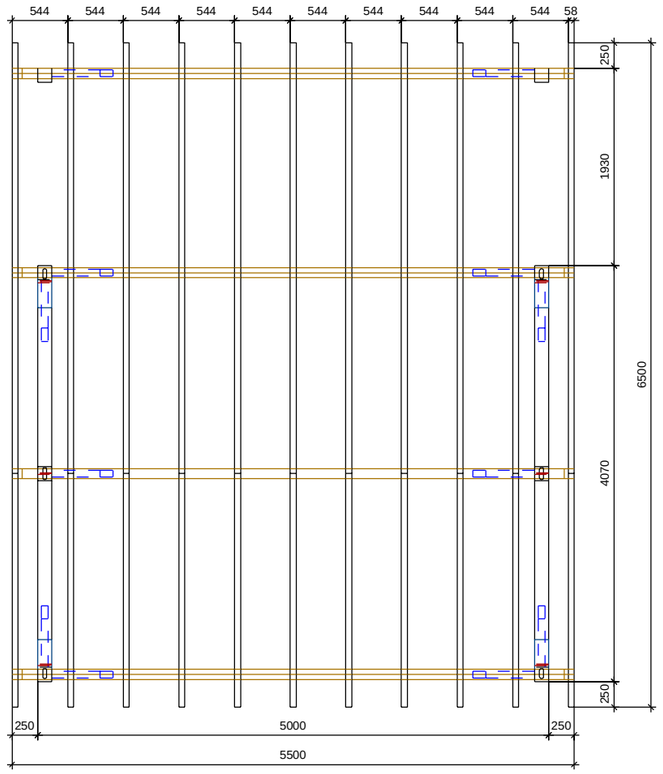

TOUSCHALETS
par Chalets Tendille