NOTICE DE MONTAGE
VINCENNES 600x600

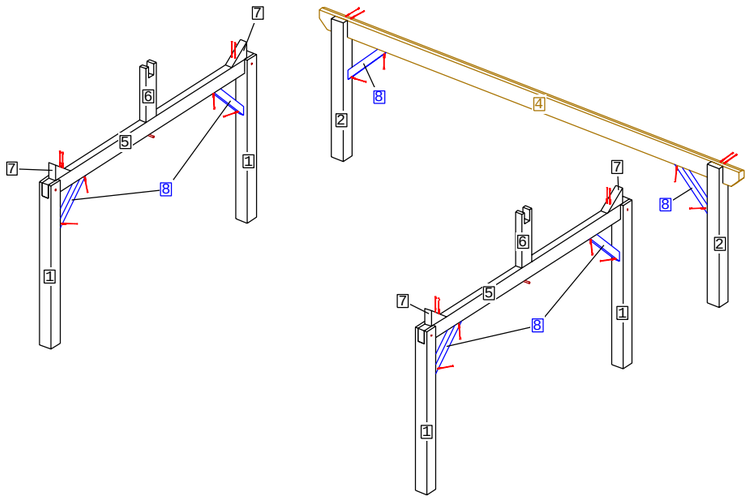

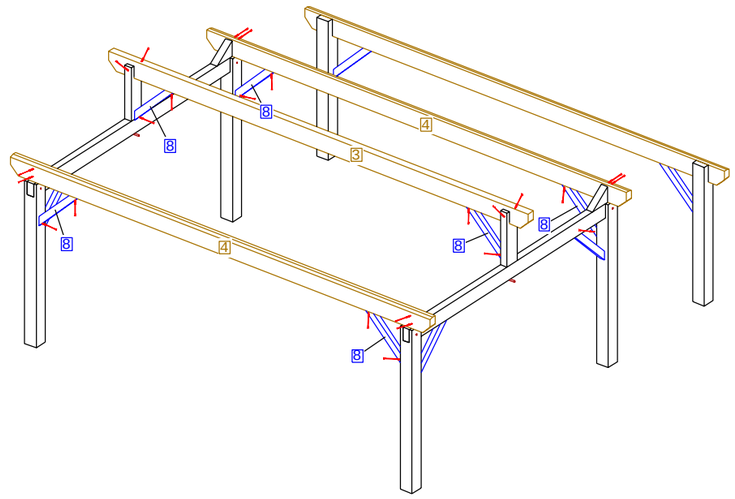

1:180*180*2300 -4PCS

2:180*180*1955 -2PCS

3:100*240*6500 -1PCS

4:100*240*6500 -3PCS

5:100*200*4090 -2PCS

6:100*200*823 -2PCS

7:100*177*372 -4PCS

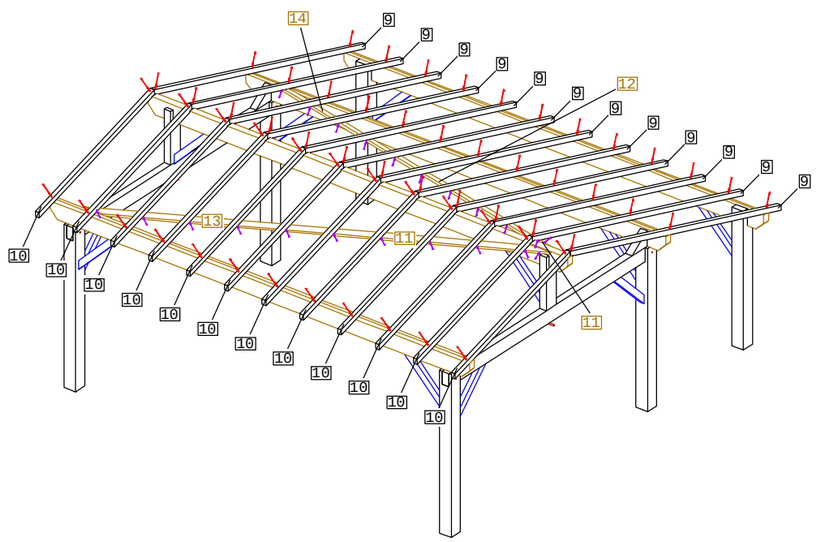

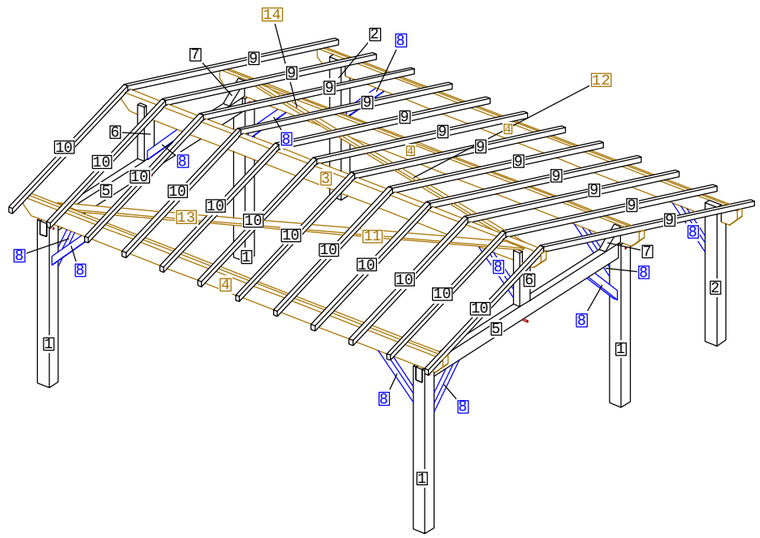

8:65*90*849 -12PCS

9:58*70*4411 -12PCS

10:58*70*2417 -12PCS

11:33*95*3481 -1PCS
12:33*95*3481 -1PCS
13:33*95*2683 -1PCS
14:33*95*2683 -1PCS

TOUSCHALETS
par Chalets Tendille

A:VIS 6/120 -110PCS
(Fournie)

B:VIS 5/80 -30PCS
(Fournie)

CHEVILLE 18/200 -6PCS
(Fournie)



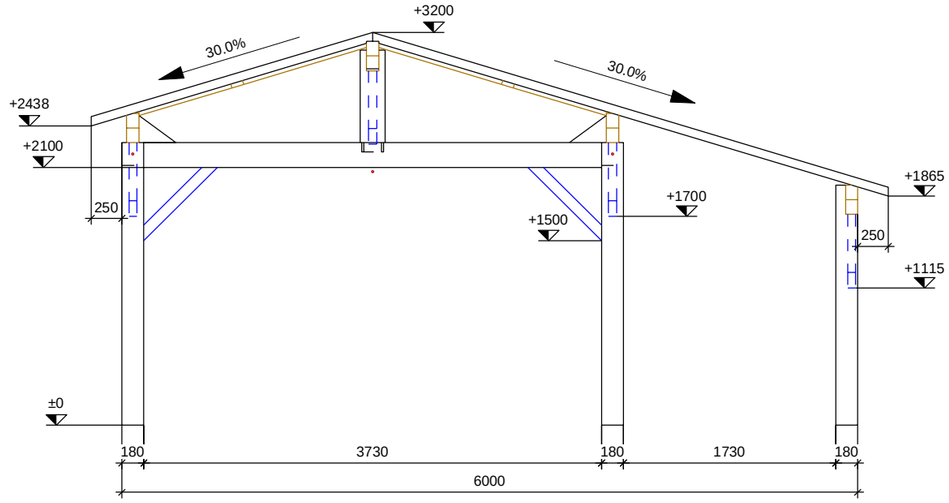

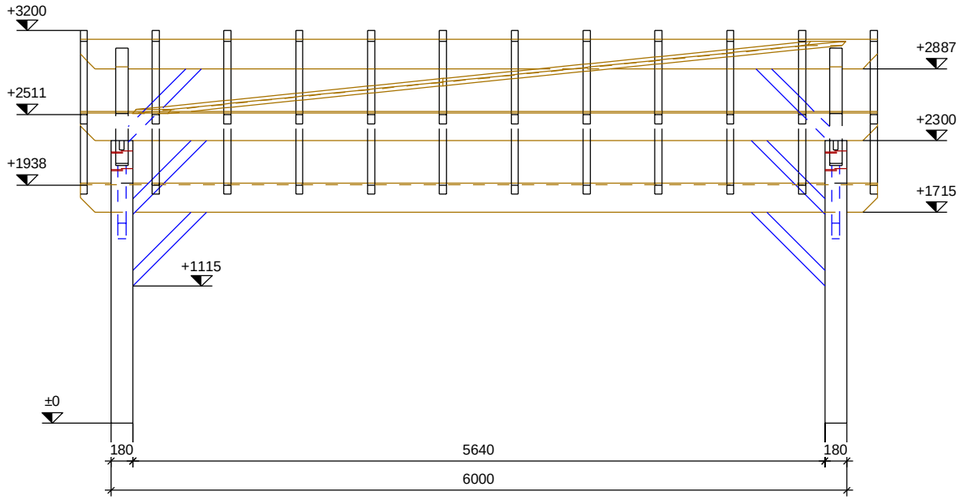

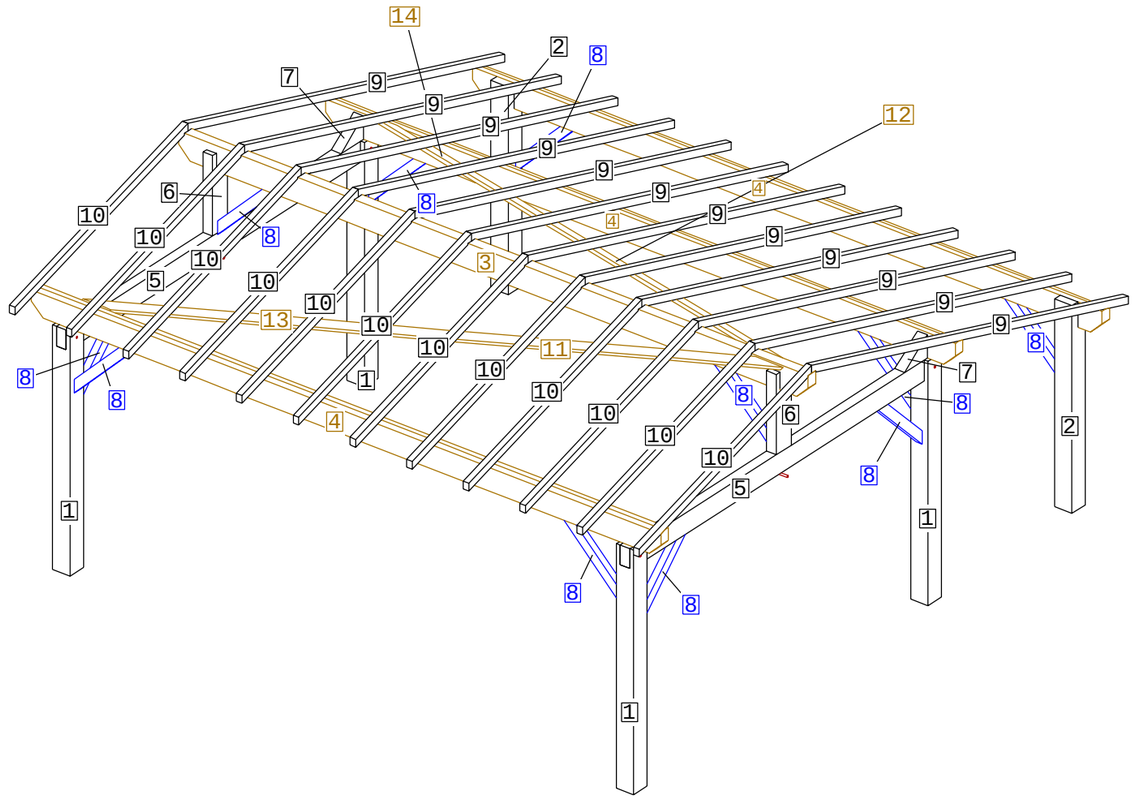

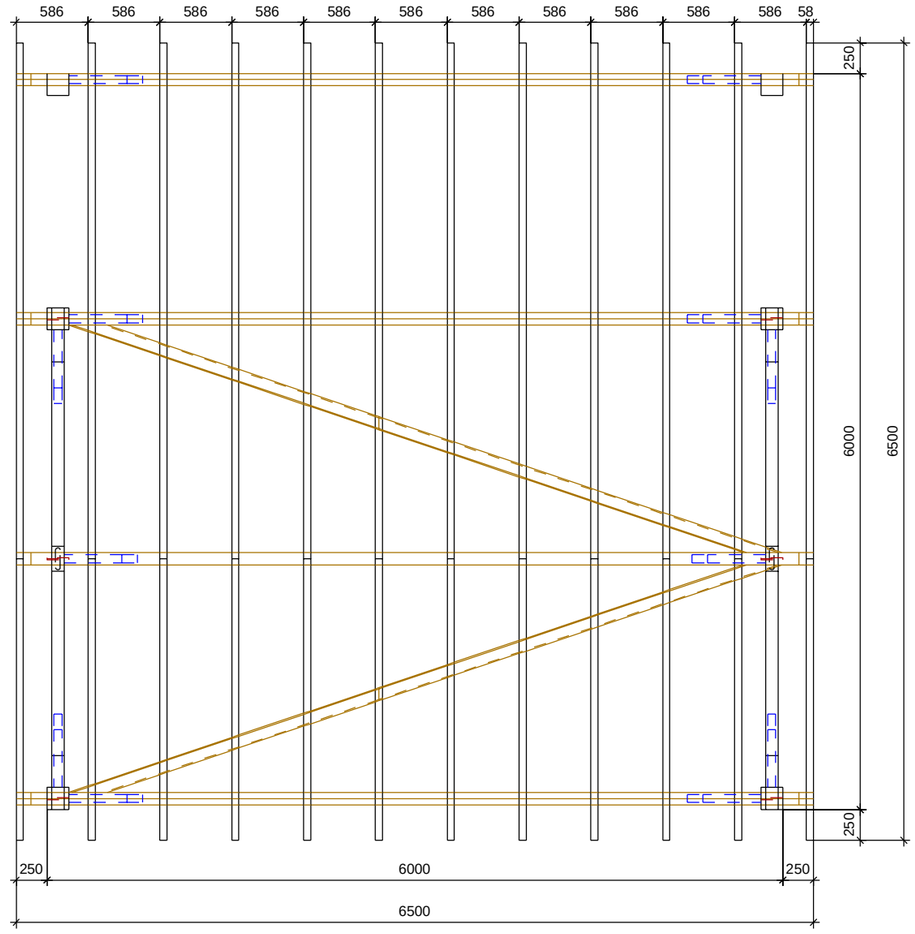

TOUSCHALETS
par Chalets Tendille

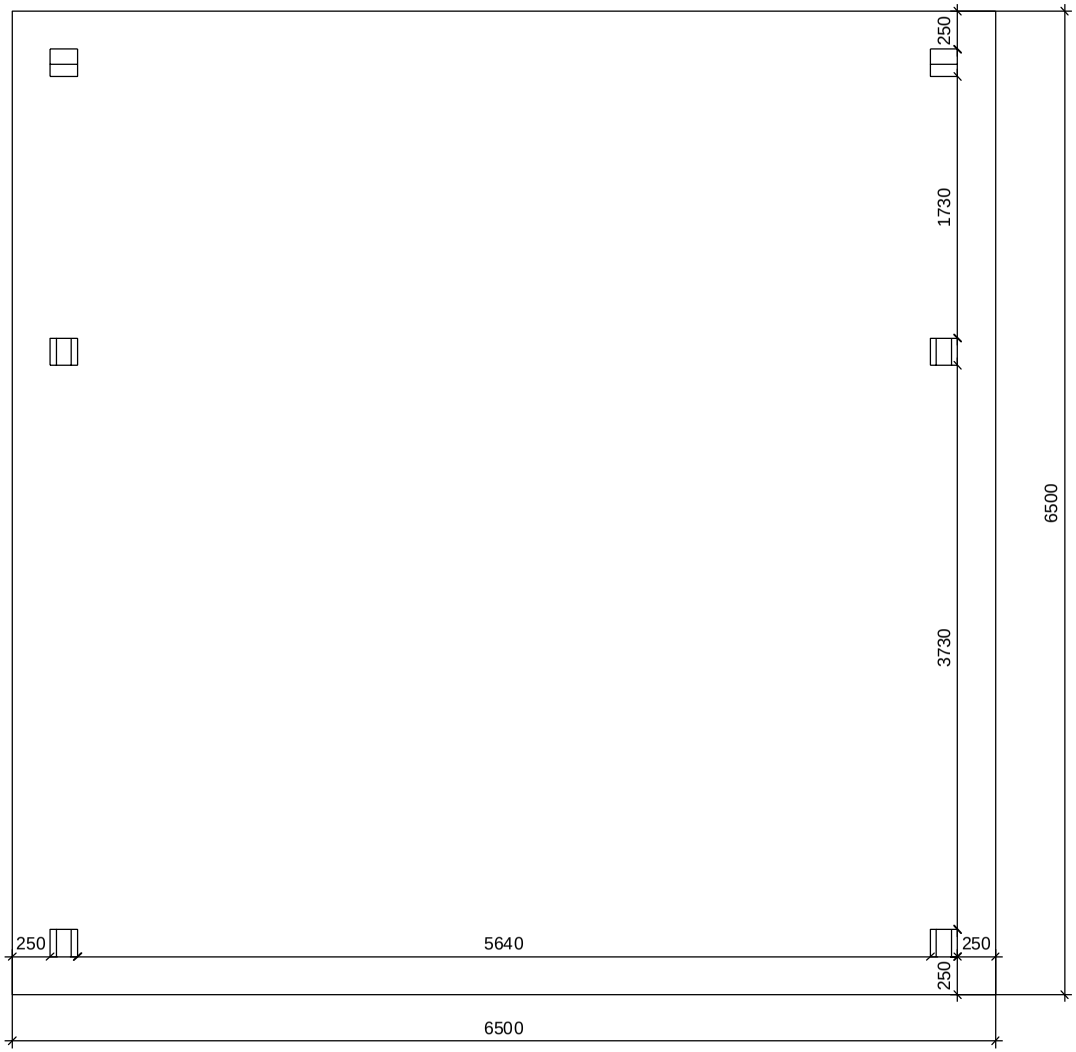

TOUSCHALETS
par Chalets Tendille