NOTICE DE MONTAGE
VINCENNES 600x700

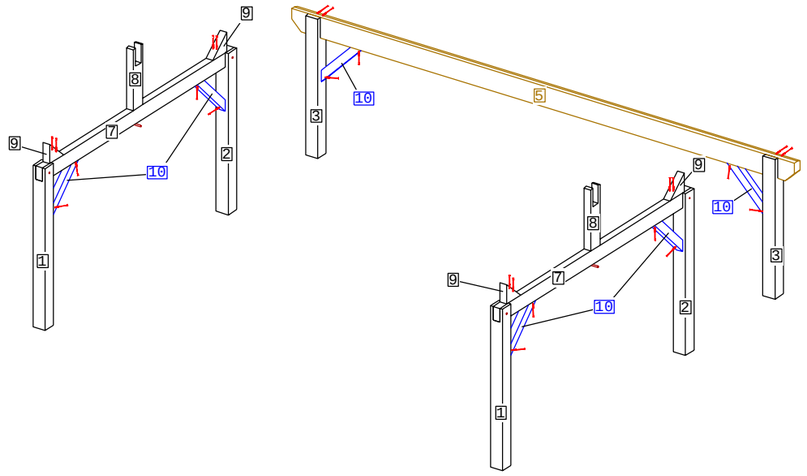

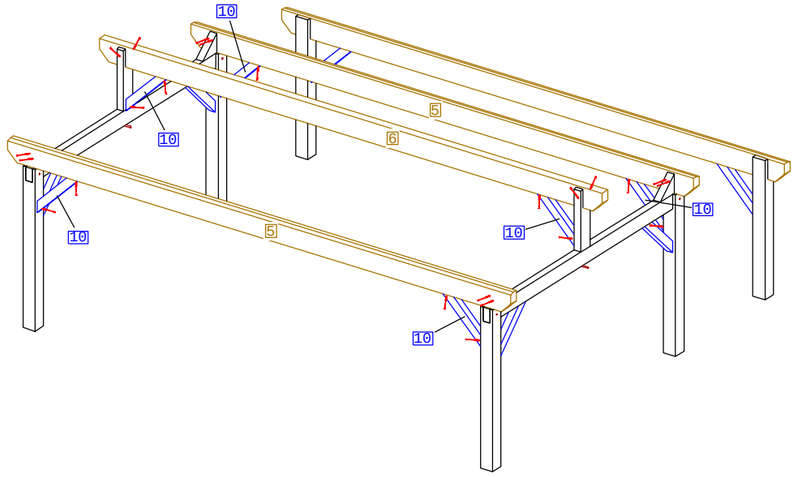

1/2:180*180*2300 -4PCS



3:180*180*1998 -2PCS



5:120*280*7500 -3PCS



6:120*280*7500 -1PCS



7:100*200*4090 -2PCS



8:100*200*913 -2PCS



9:100*196*397 -4PCS



10:90*110*849 -12PCS

11:58*70*4411 -14PCS

12:58*70*2417 -14PCS

13:45*95*3768 -1PCS
14:45*95*3768 -1PCS
15:45*95*3152 -1PCS
16:45*95*3152 -1PCS

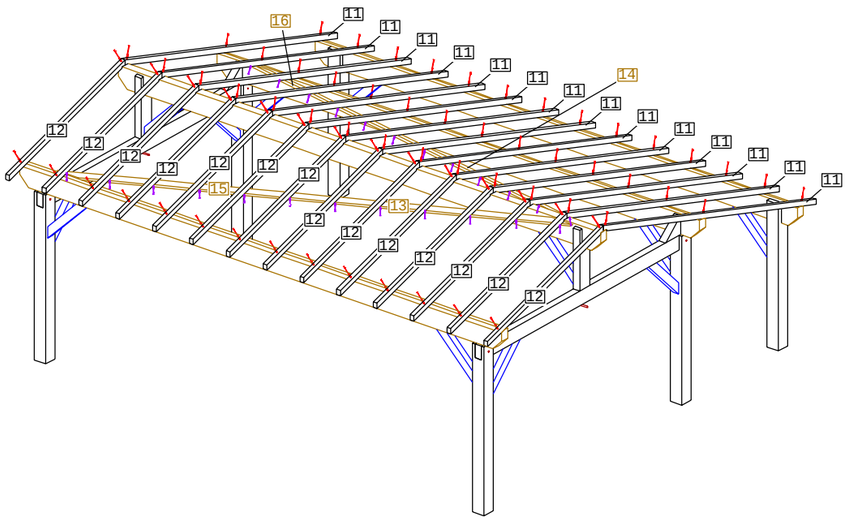

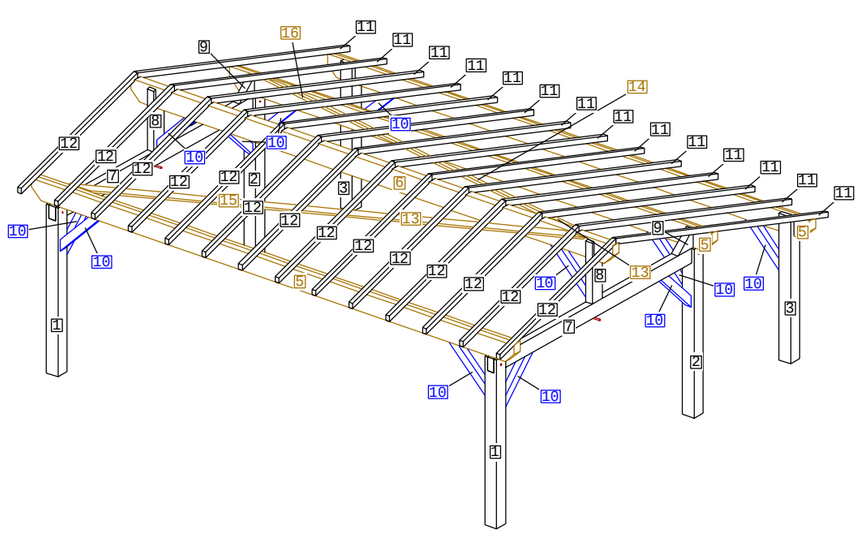

TOUSCHALETS
par Chalets Tendille

A:VIS 6/120 -120PCS
(Fournie)

B:VIS 5/80 -30PCS
(Fournie)

CHEVILLE 18/200 -6PCS
(Fournie)



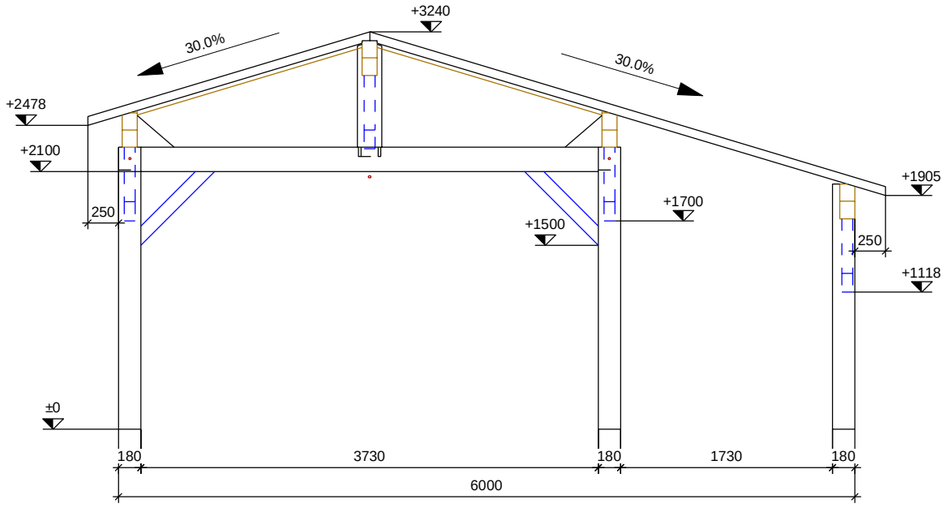

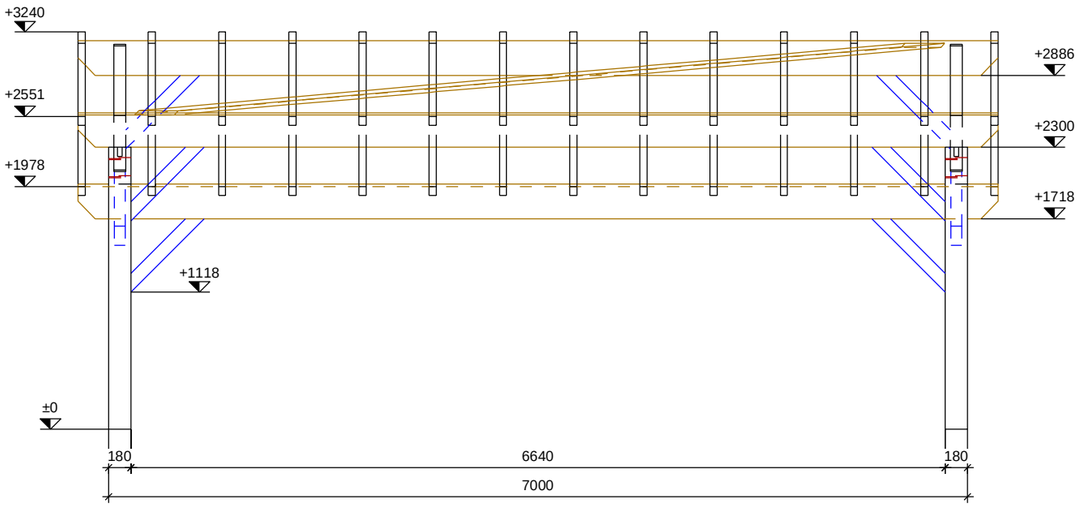

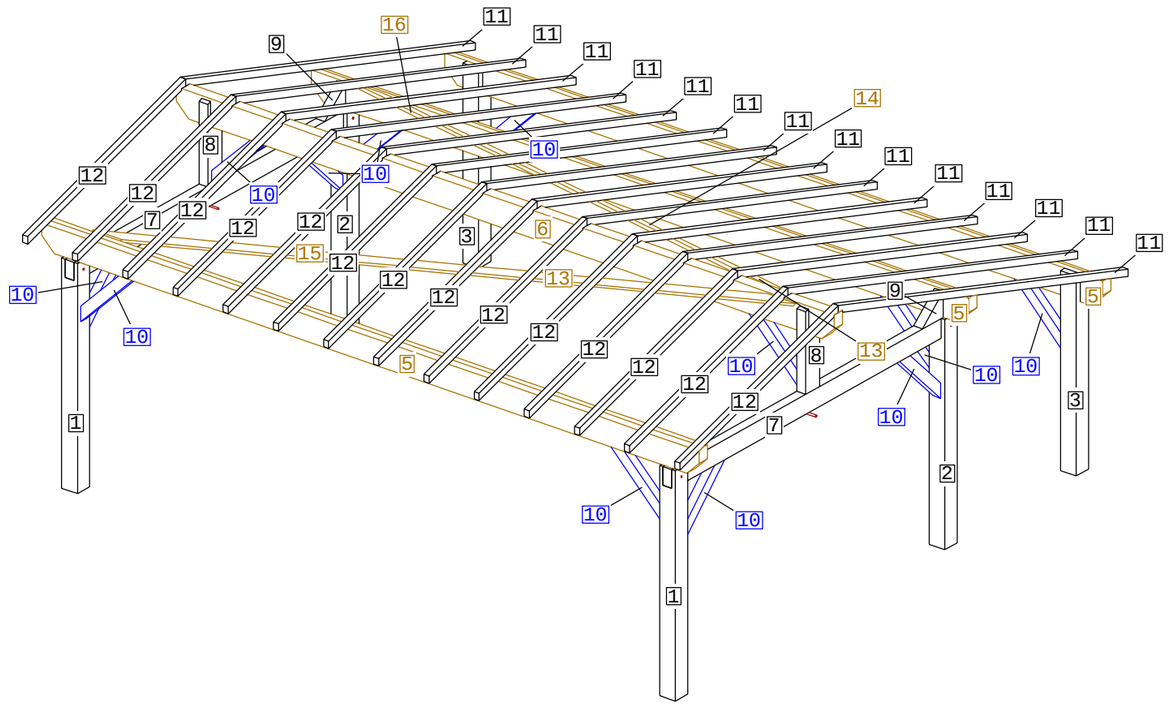

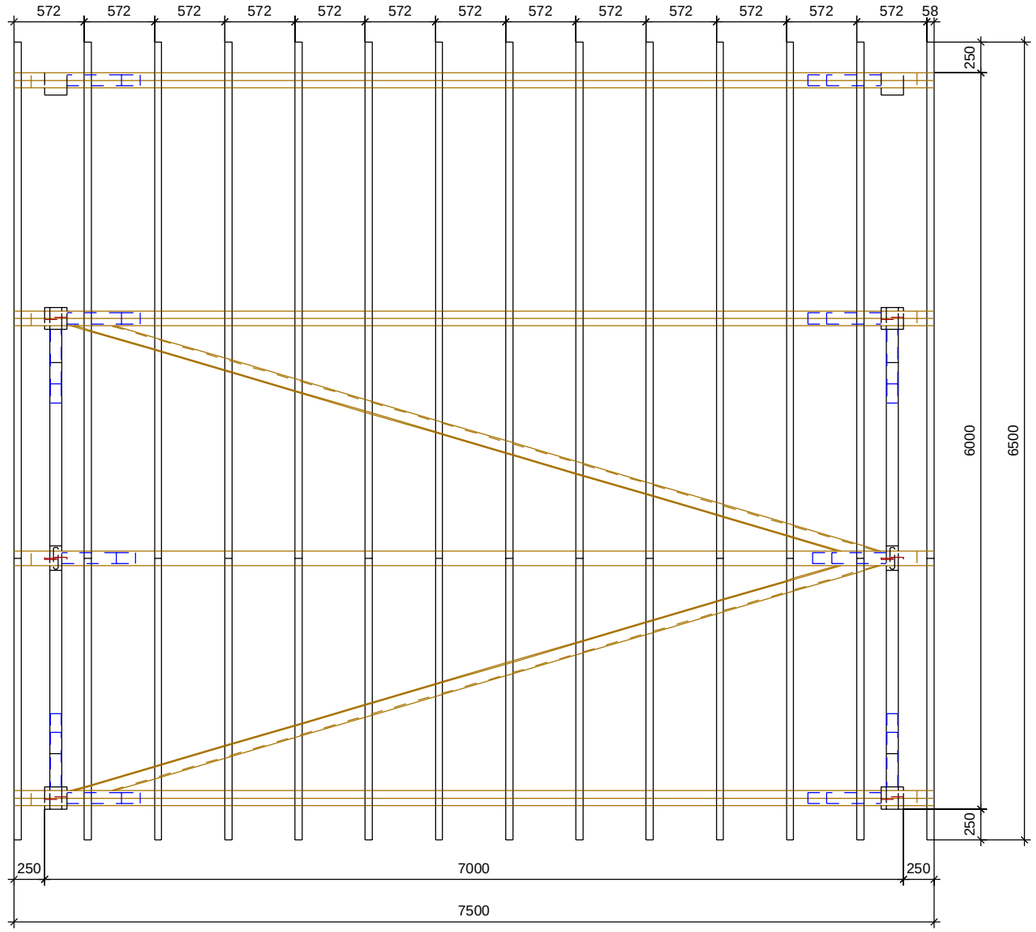

TOUSCHALETS
par Chalets Tendille

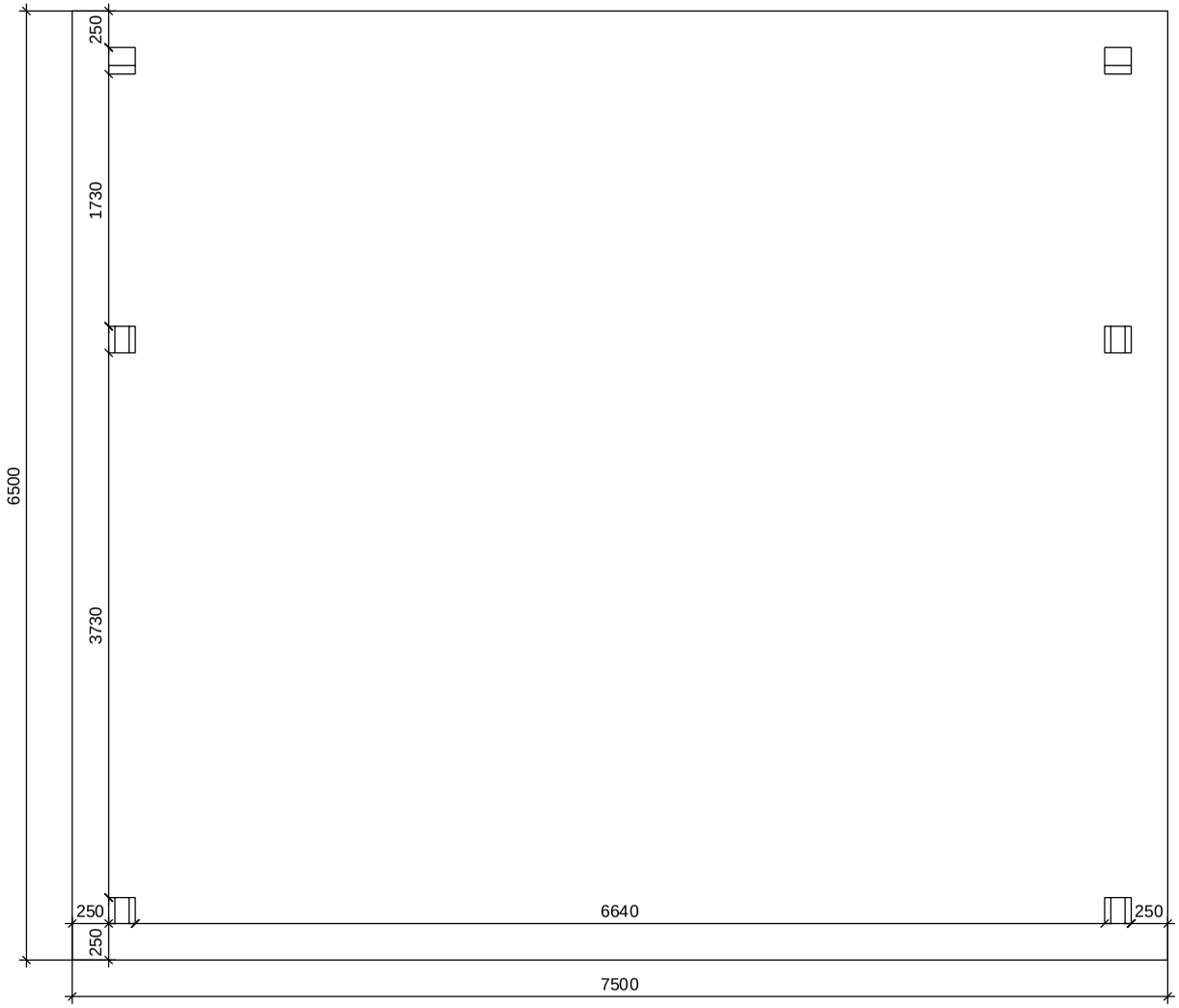

TOUSCHALETS
par Chalets Tendille