Sunny C

OWNER'S MANUAL /
Instructions for Assembly

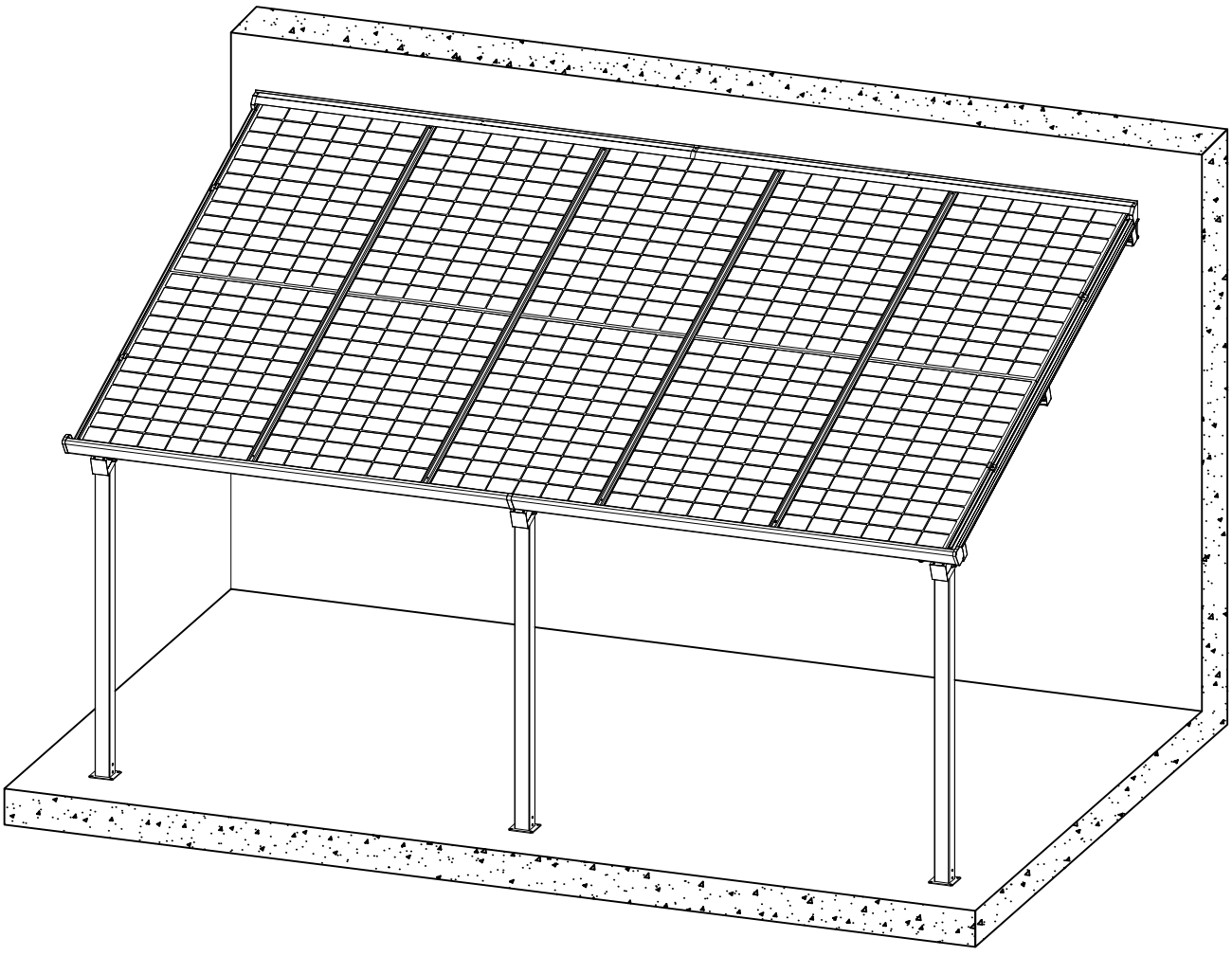

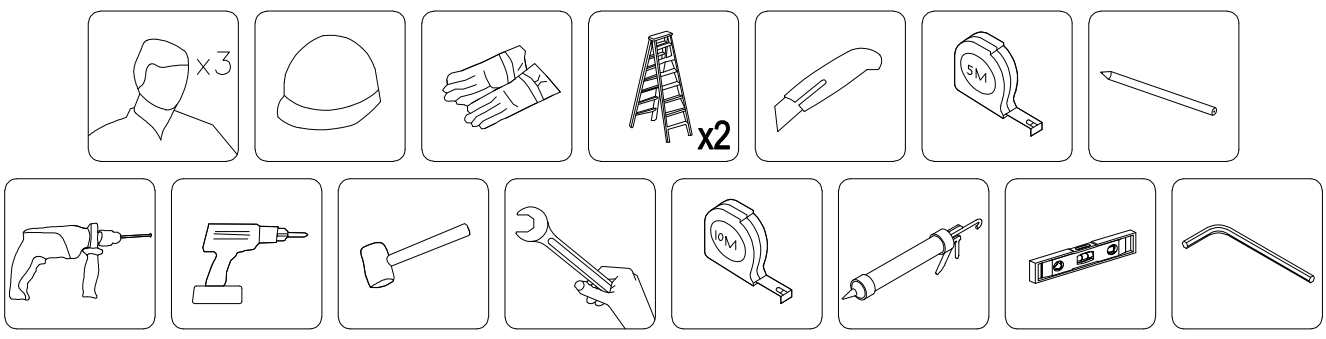

(cm)

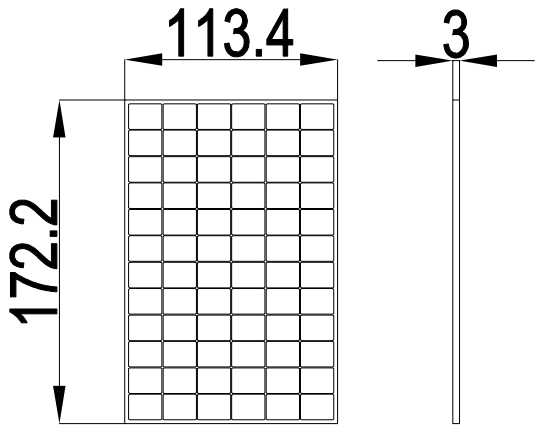

(Solar panel size)

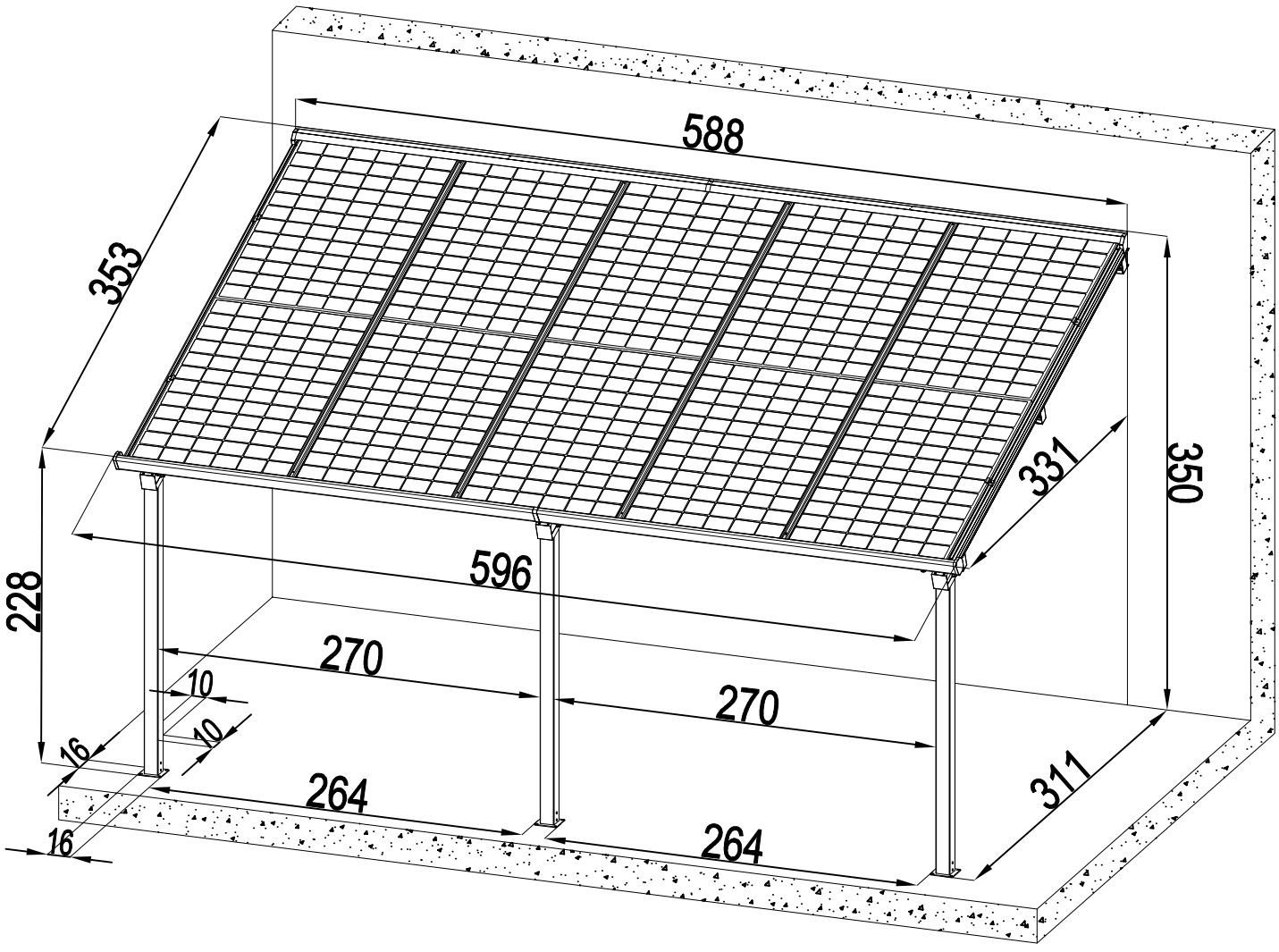

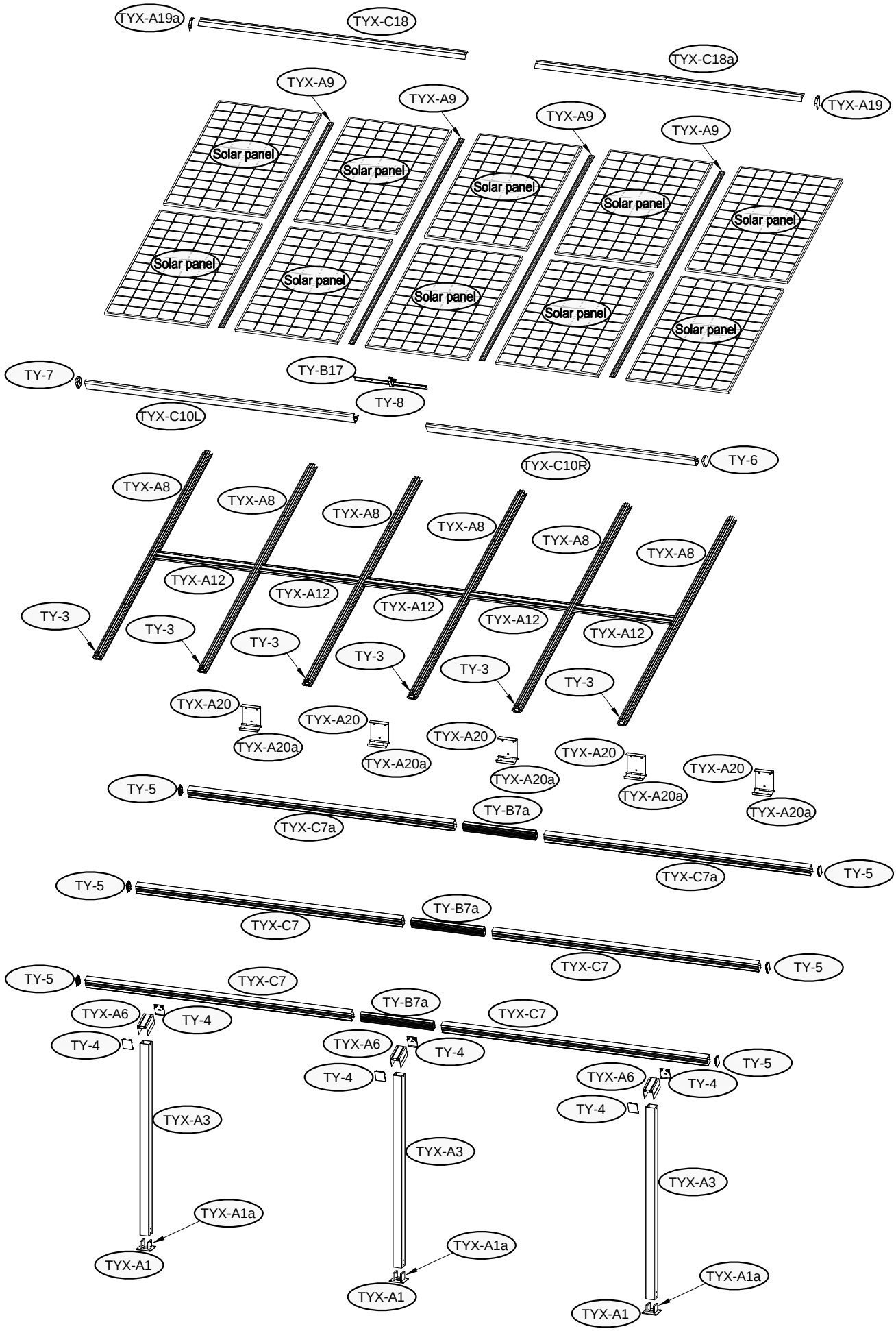
TYX-A19a
TYX-C18
TYX-C18a
TYX-A19
TYX-A9
TYX-A9
TYX-A9
TYX-A9
Solar panel
Solar panel
Solar panel
Solar panel
Solar panel
Solar panel
Solar panel
Solar panel
Solar panel
Solar panel
TY-7
TY-B17
TY-8
TYX-C10L
TYX-C10R
TY-6
TYX-A8
TYX-A8
TYX-A8
TYX-A8
TYX-A8
TYX-A8
TYX-A12
TYX-A12
TYX-A12
TYX-A12
TYX-A12
TY-3
TY-3
TY-3
TY-3
TY-3
TY-3
TYX-A20
TYX-A20a
TYX-A20
TYX-A20a
TYX-A20
TYX-A20a
TYX-A20
TYX-A20a
TYX-A20
TYX-A20a
TY-5
TY-B7a
TYX-C7a
TYX-C7a
TY-5
TY-5
TY-B7a
TYX-C7
TYX-C7
TY-5
TY-5
TYX-C7
TY-B7a
TYX-C7
TYX-A6
TY-4
TY-4
TYX-A6
TY-4
TY-4
TYX-A6
TY-4
TY-4
TY-5
TYX-A3
TYX-A3
TYX-A3
TYX-A1a
TYX-A1a
TYX-A1a
TYX-A1
TYX-A1
TYX-A1

REF	IMATY	mm	QTY
TYX-A1		160	x3
TYX-A1a		86	x6
TYX-A3		2106	x3
TYX-A6		204	x3
TYX-C7		2945	x4
TYX-C7a		2945	x2
TY-B7a		800	x3
TYX-A8		3444	x6
TYX-A9		3444	x4
TYX-C10L	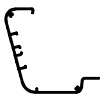	2975.5	x1
TYX-C10R		2975.5	x1
TYX-A12		1102	x5
TY-A16		30	x58
TY-B17		800	x1
TYX-C18		2956	x1
TYX-C18a		2956	x1
TYX-A19			x1
TYX-A19a			x1
TYX-A20			x5
TYX-A20a			x5
TY-1			x8
TY-2			x4
TY-3			x6
TY-4			x6
TY-5			x6
TY-6			x1
TY-7			x1
TY-8			x1
Ana-P1			x2
TYX-C40		M6x30	x20
TYX-C41		M6x50	x8

REF	IMATY	mm	QTY
TYX-C42		M8x16	x6
TYX-C43		M8x20	x48
TYX-C44	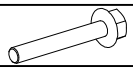	M16x130	x3
TYX-C45		M6x12	x6
TYX-C46		M8x16	x10
TYX-C47		M8	x15
TYX-C48		M16	x3
TYX-C49		M8	x54
TYX-C50		M8x70	x15
TYX-C51	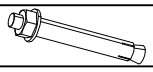	M12x200	x12
TYX-C52		ST4x10	x6
TYX-C53		ST4.2x13	x10
TYX-C54		ST4.8x16	x50
TYX-C55		M8x20	x12
TYX-C56		M8x20	x12
TYX-C58		M8x210	x5
Solar panel			
TY-A61			x10

1				
	TYX-A1 x3	TYX-A1a x6	TYX-C56 x12	

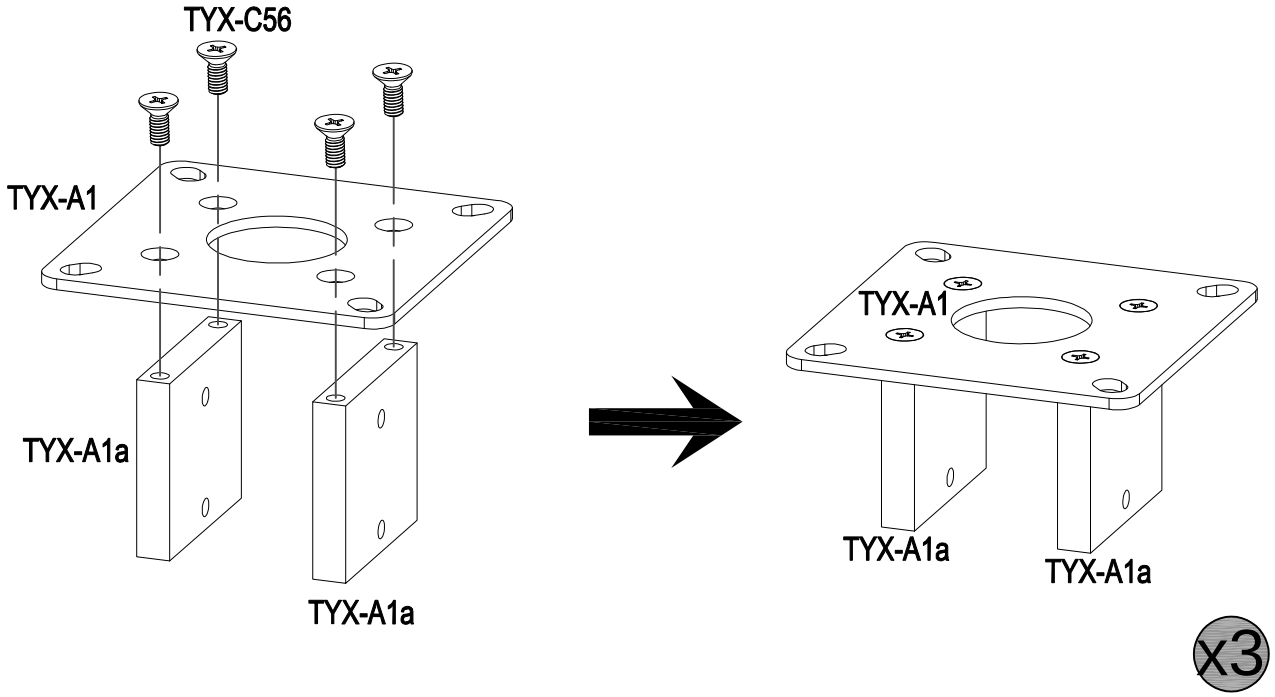

2					
	TYX-A20 x5	TYX-A20a x5	TYX-C58 x5	TYX-C47 x5	

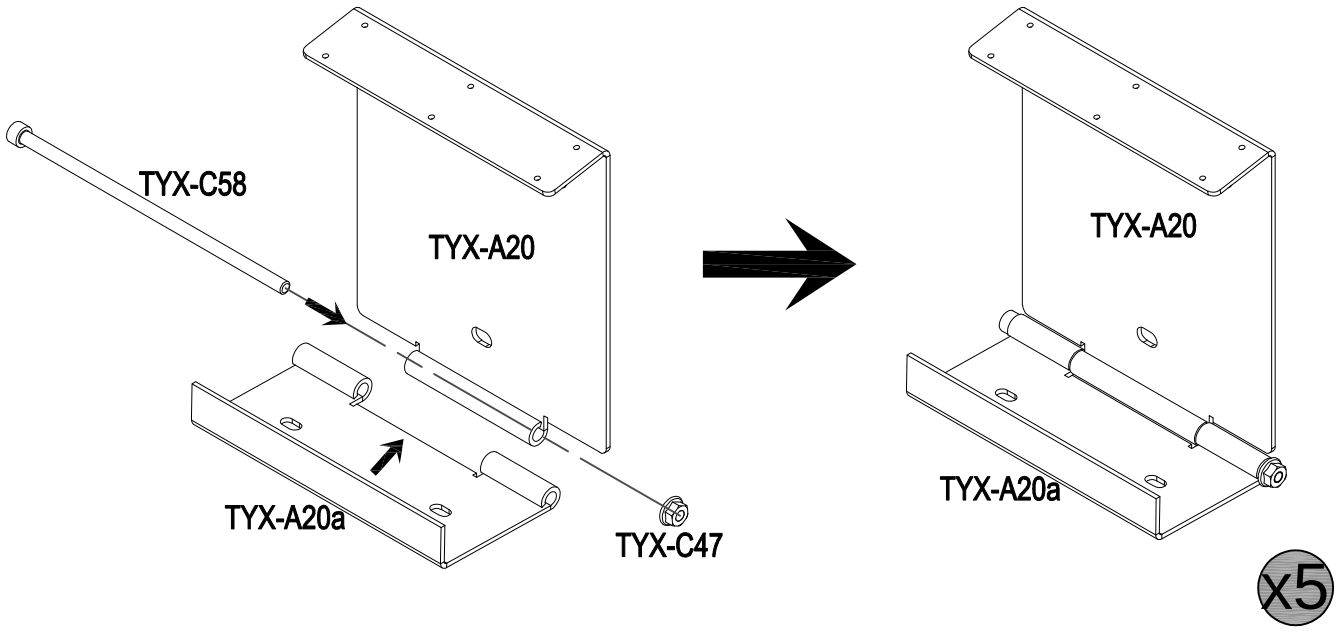

3	TYX-A3 x3	TYX-A6 x3	TYX-C55 x12	TYX-C44 x3	TYX-C48 x3	

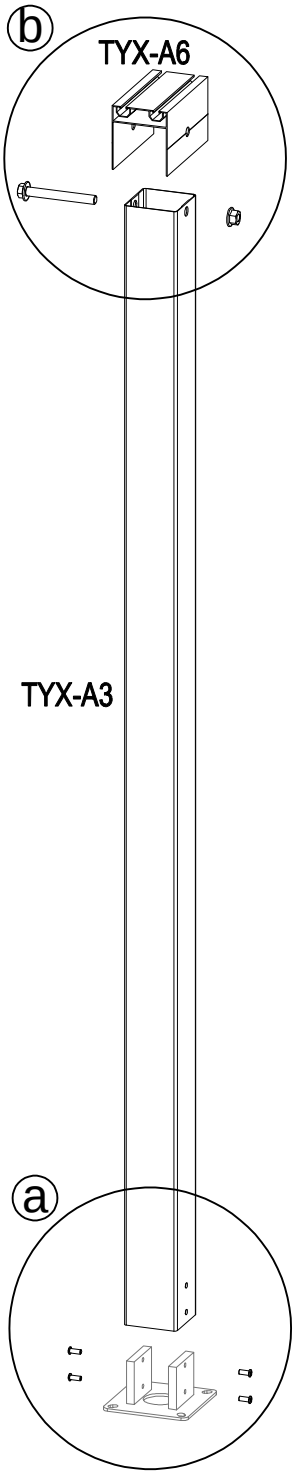

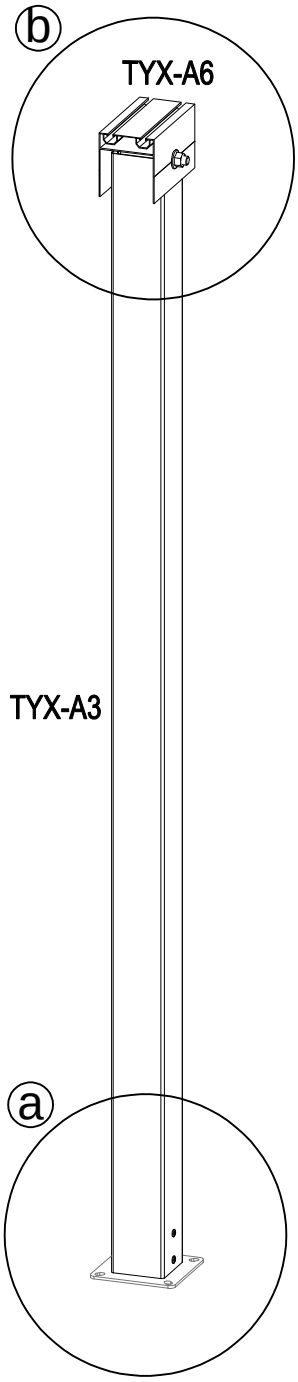

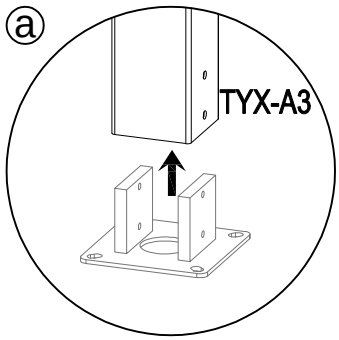

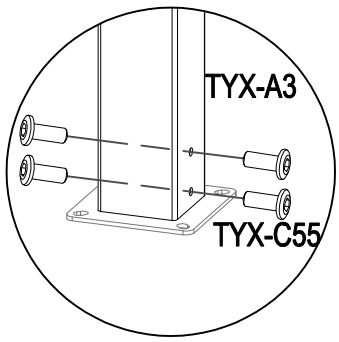

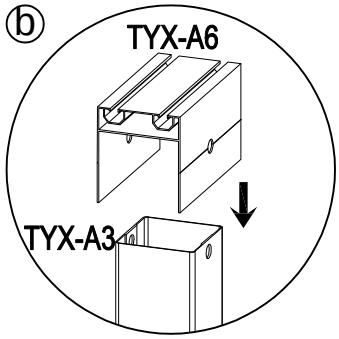

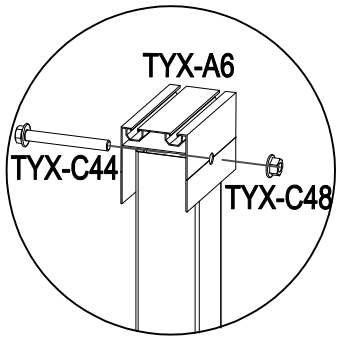

x3

4	TYX-C7 x4	TYX-C7a x2	TY-B7a x3	TYX-C54 x36	

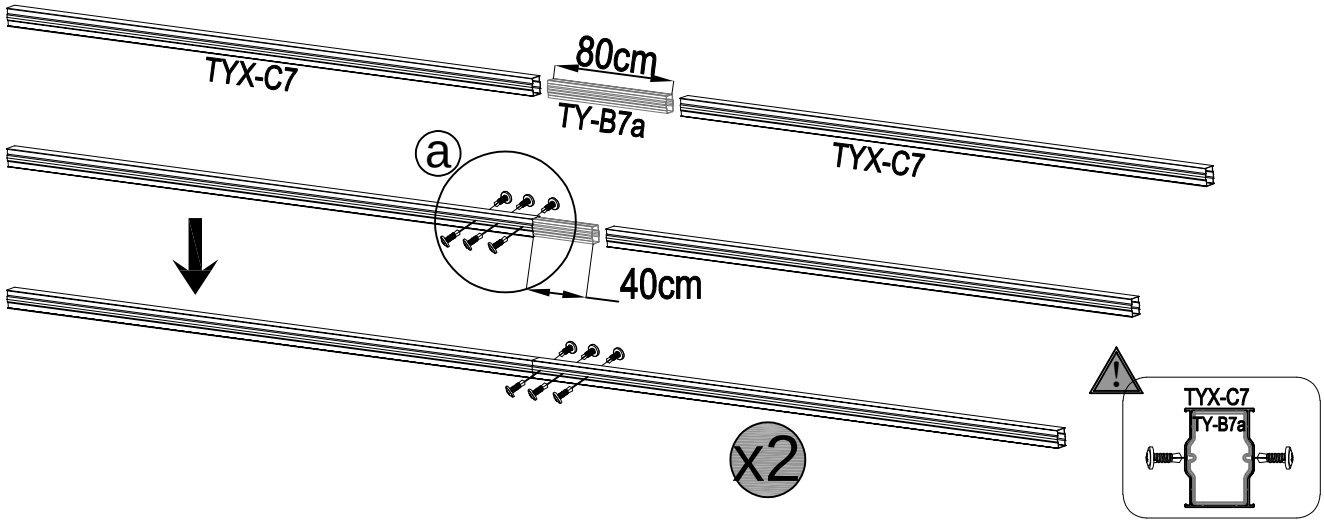

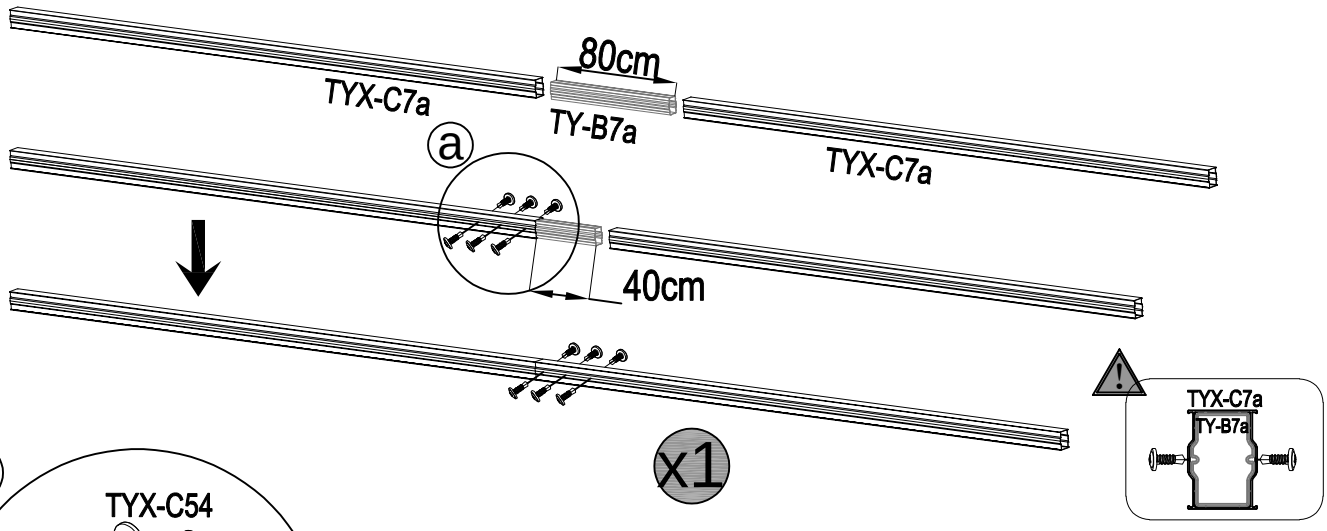

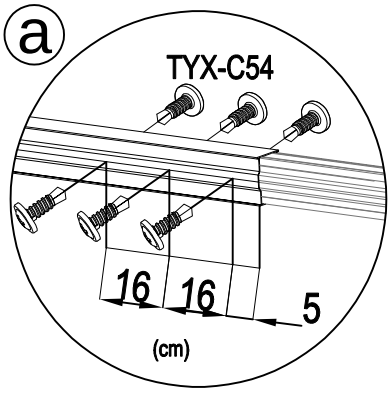

5	TY-A16 x48	TYX-C49 x48	TYX-C43 x48	

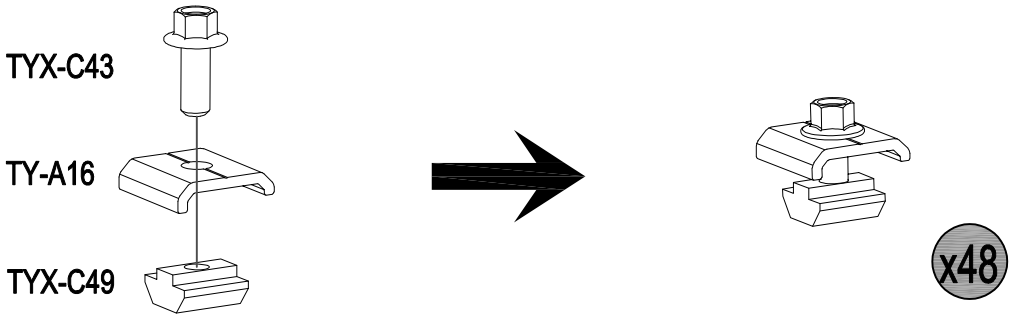

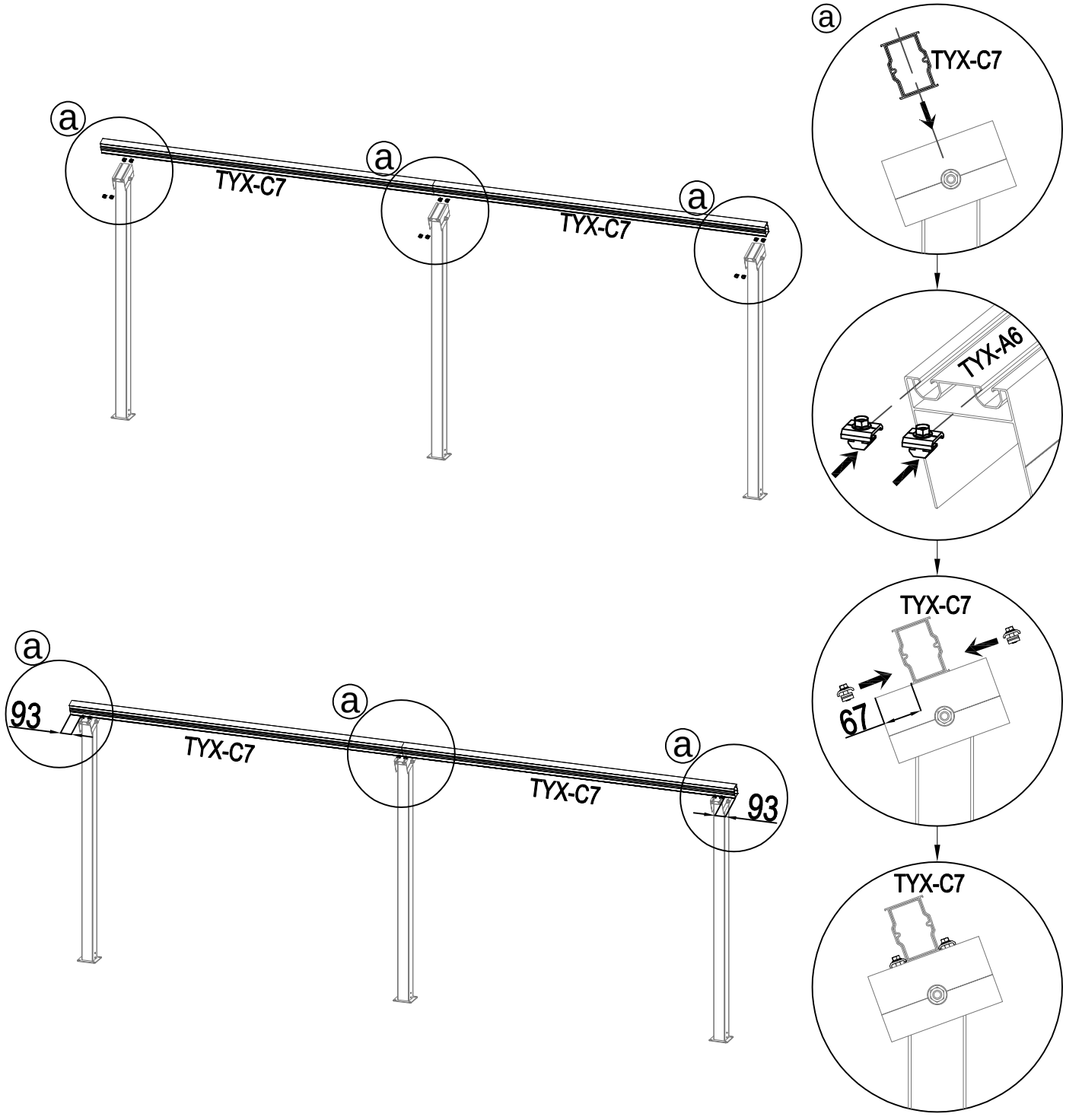

6	TYX-C40 x8	TYX-C54 x2	TYX-A8 x6	x36	

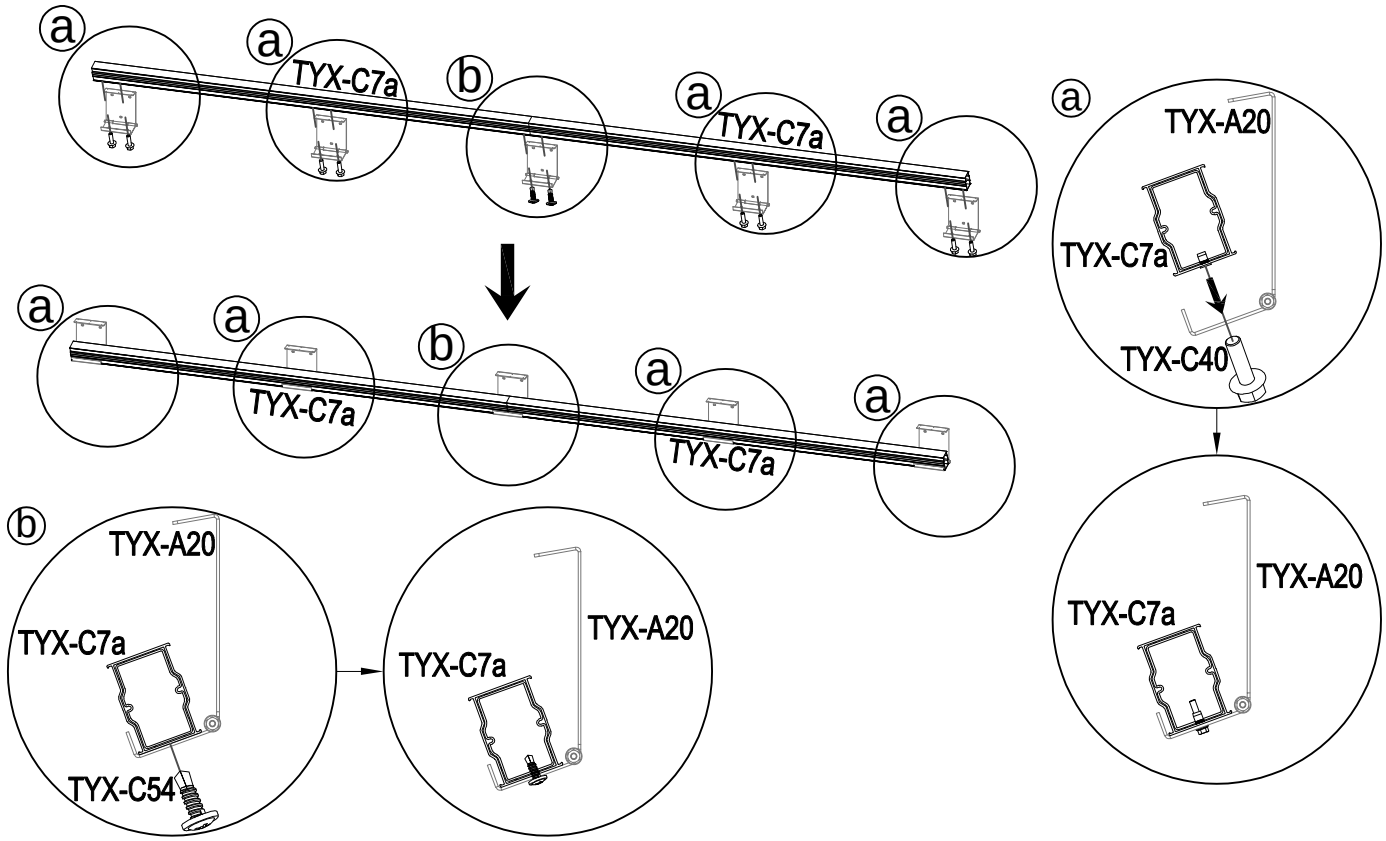

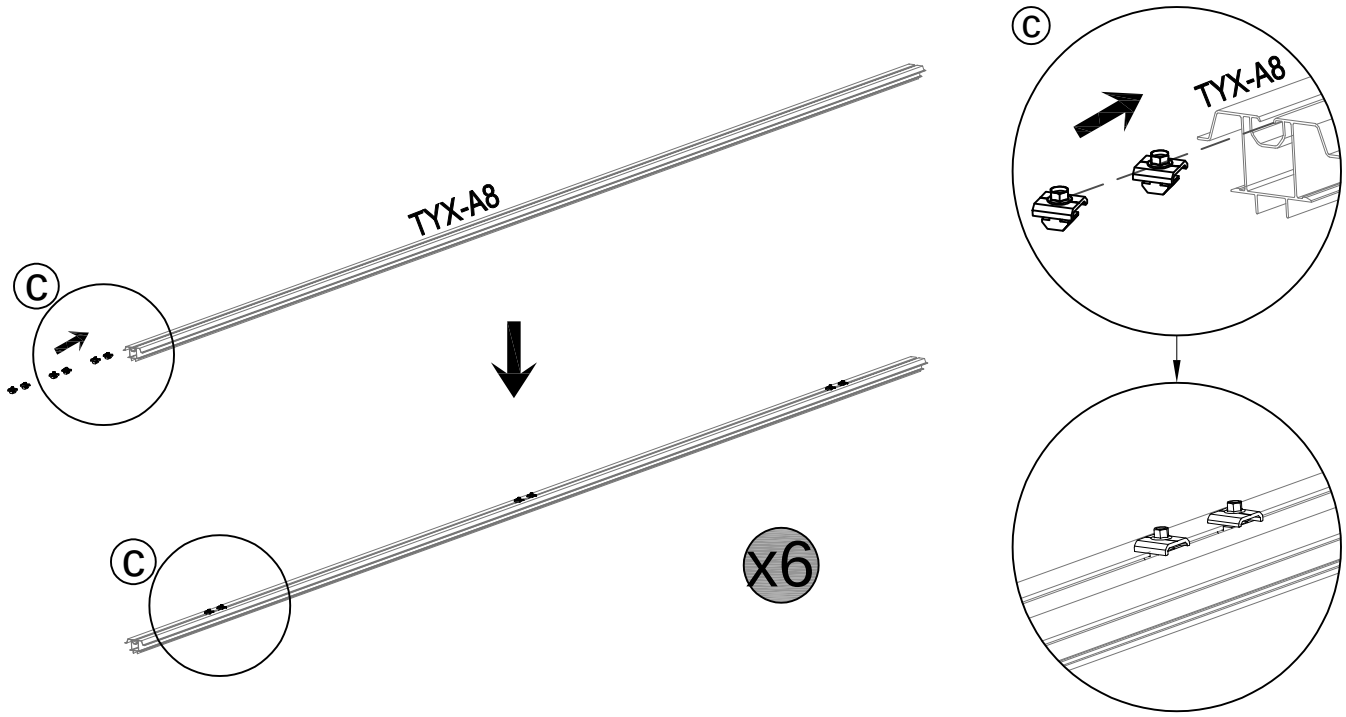

7

TYX-C50 x15	TYX-C18 x1	TYX-C18a x1	TYX-C53 x6

(cm)

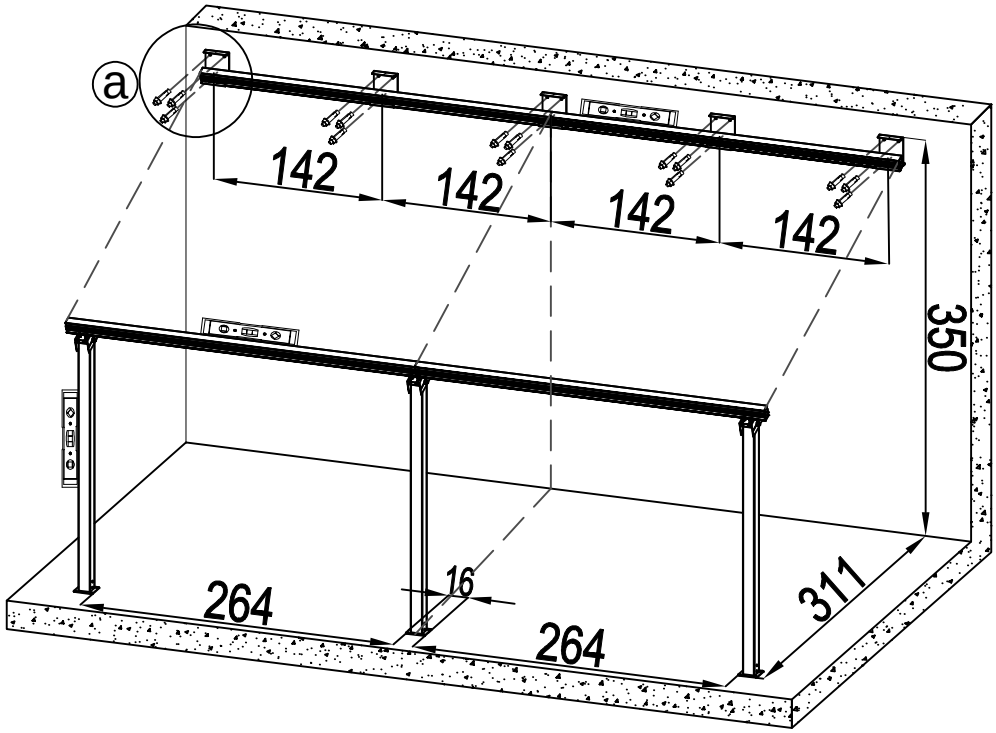

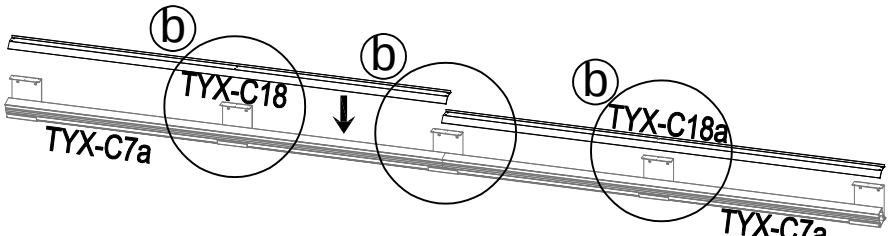

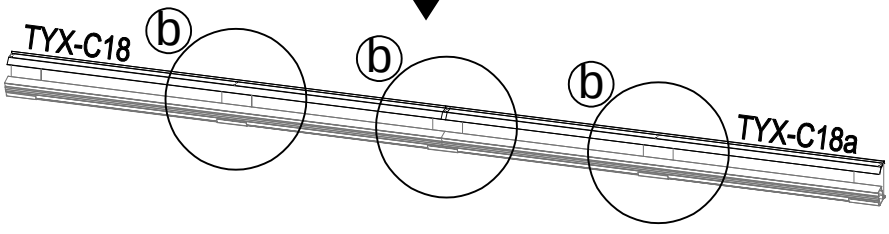

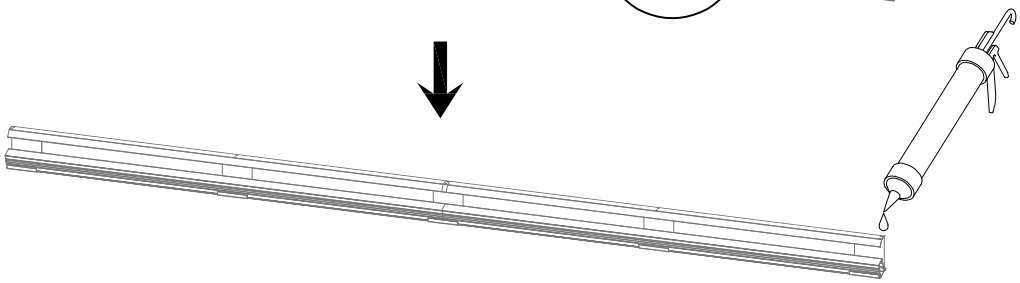

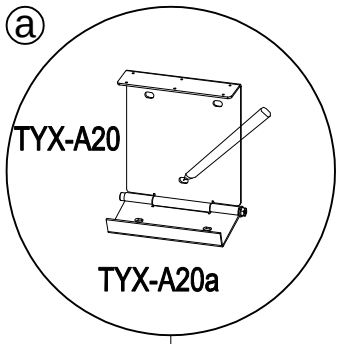

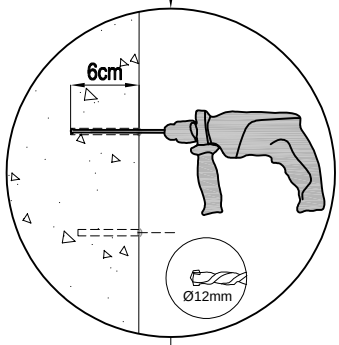

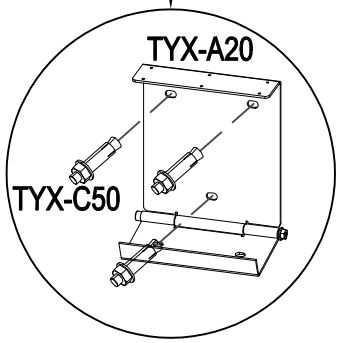

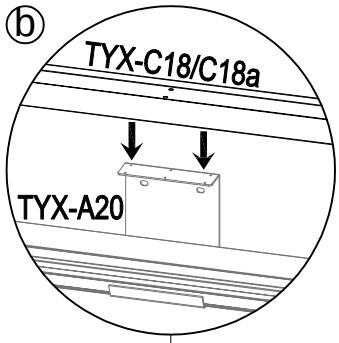

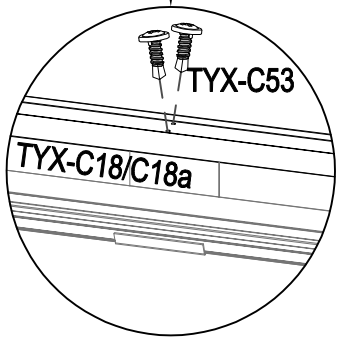

8

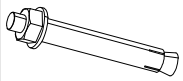

TYX-C51 x12

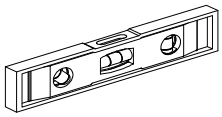

(cm)

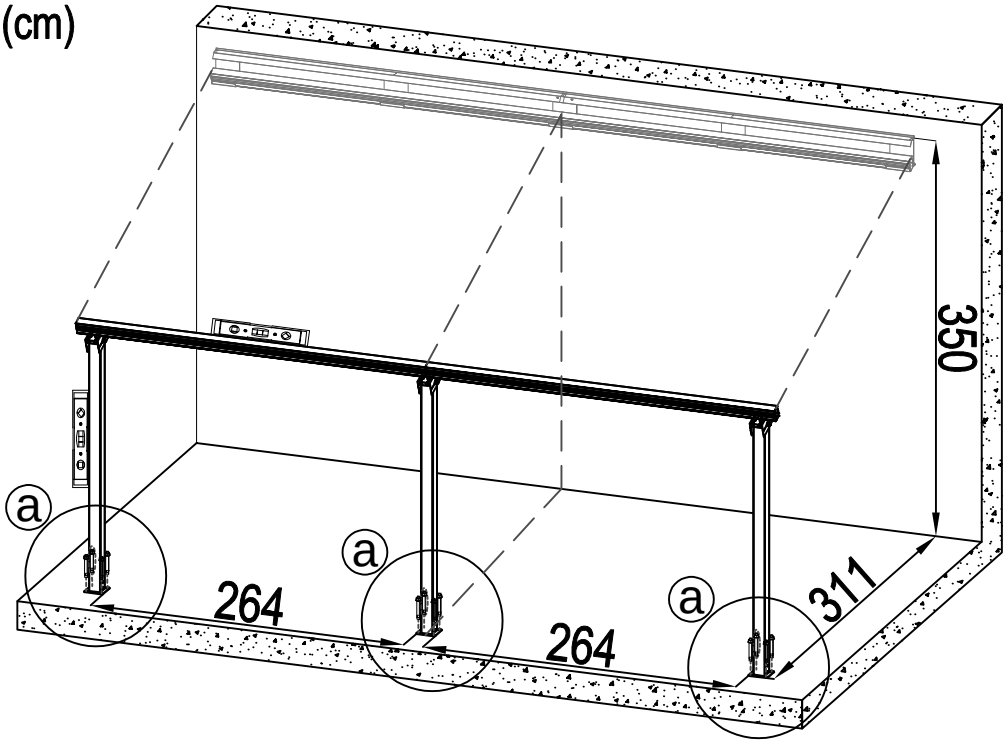

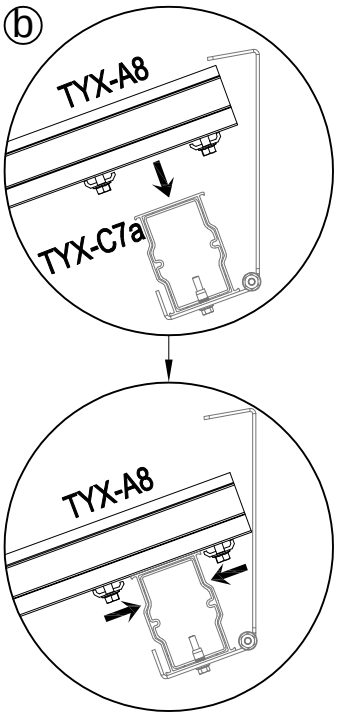

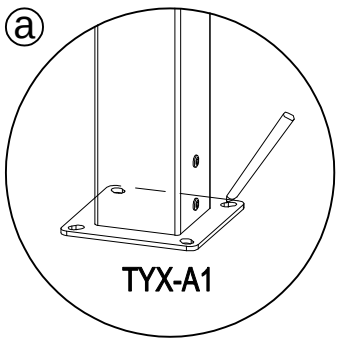

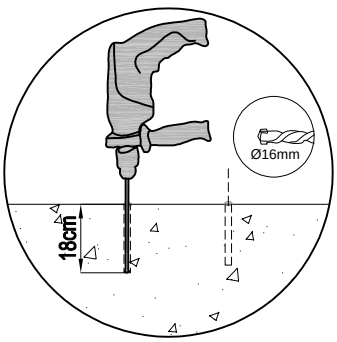

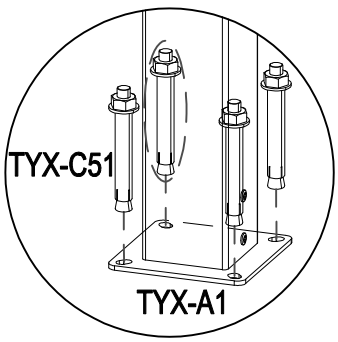

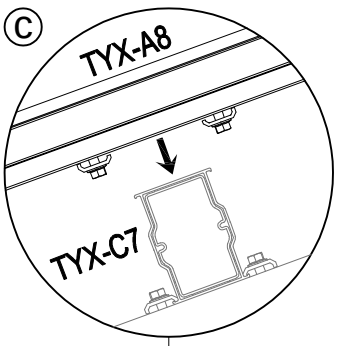

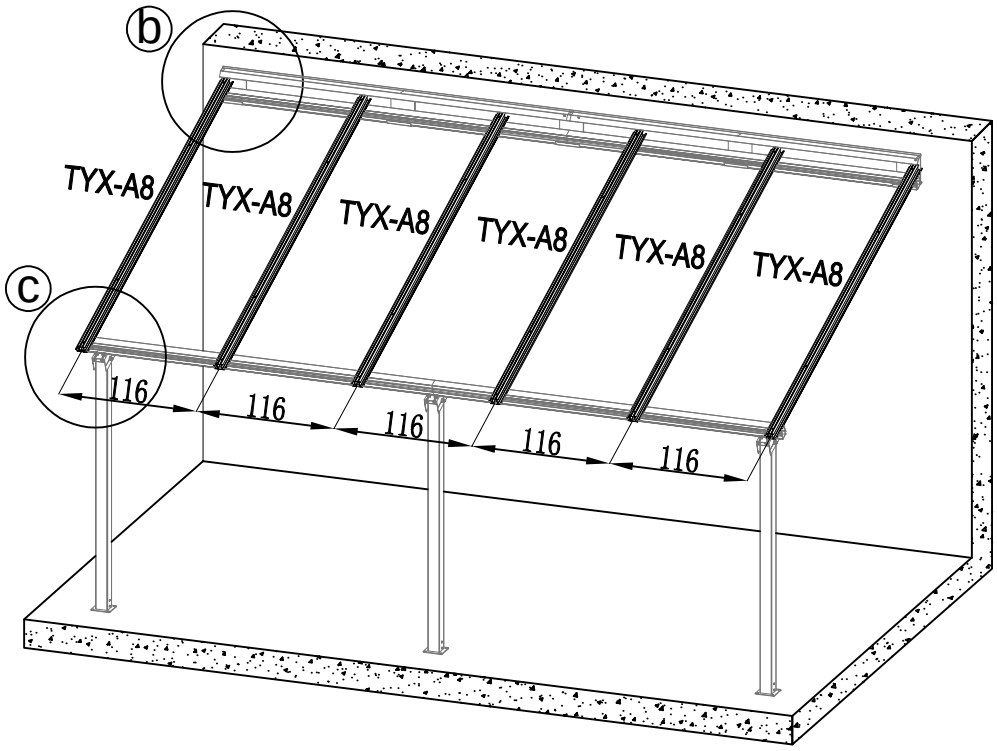

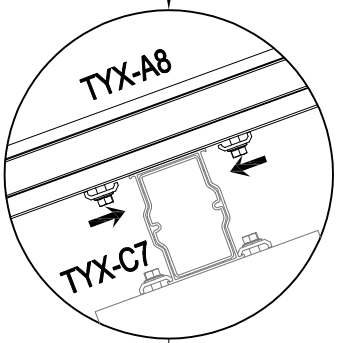

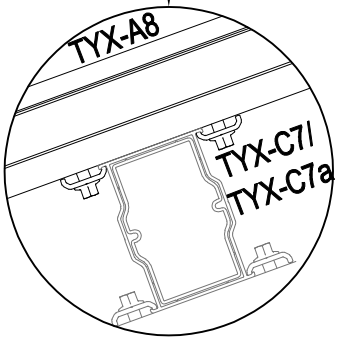

9

(cm)

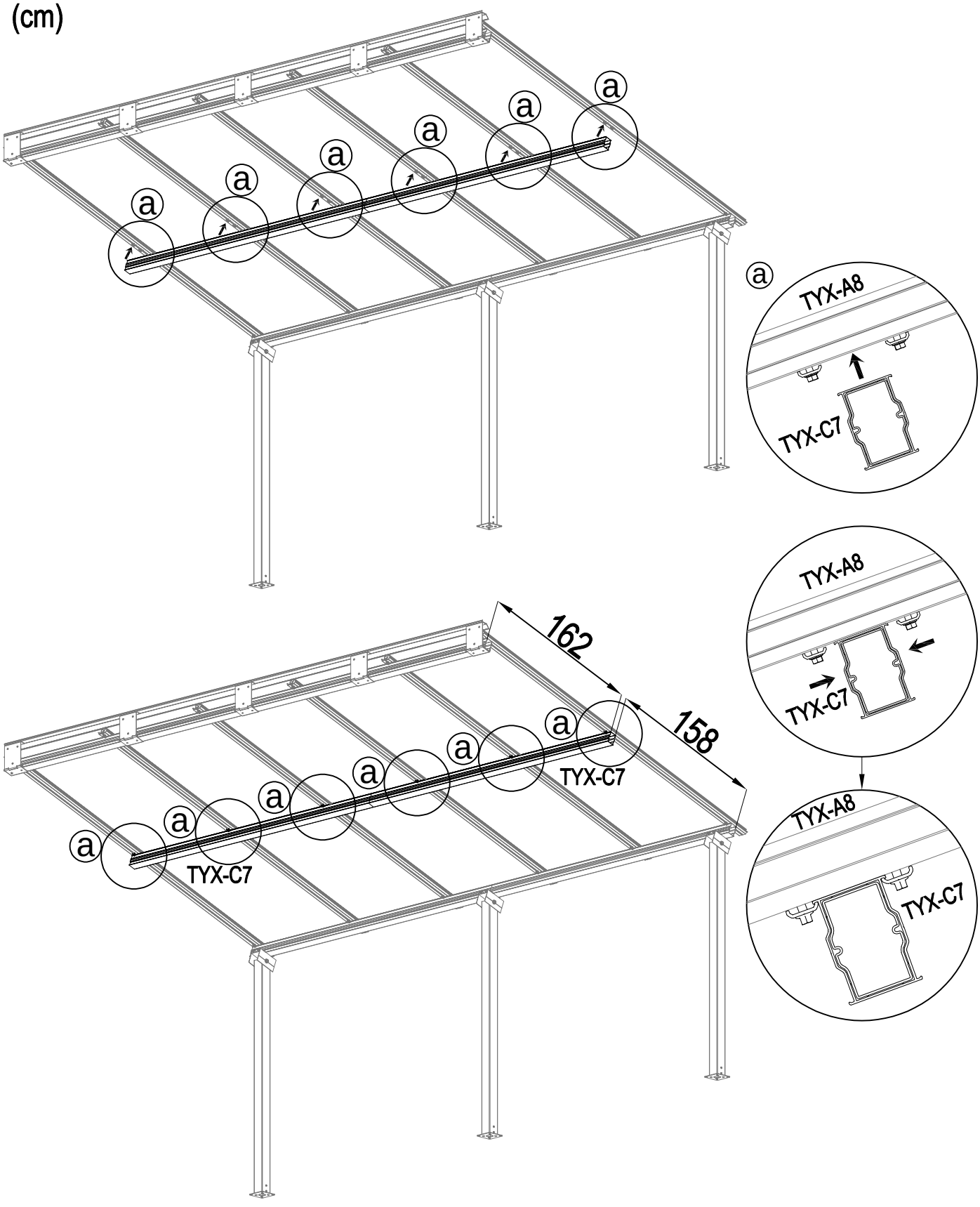
a
a
a
a
a
a
ⓐ
TYX-A8
TYX-C7
162
158
TYX-C7
TYX-C7
TYX-A8
TYX-C7
TYX-A8
TYX-C7

10	Solar panel x4	TY-1 x2	TY-2 x2	TY-3 x6	TYX-C40 x4	TYX-C54 x12	

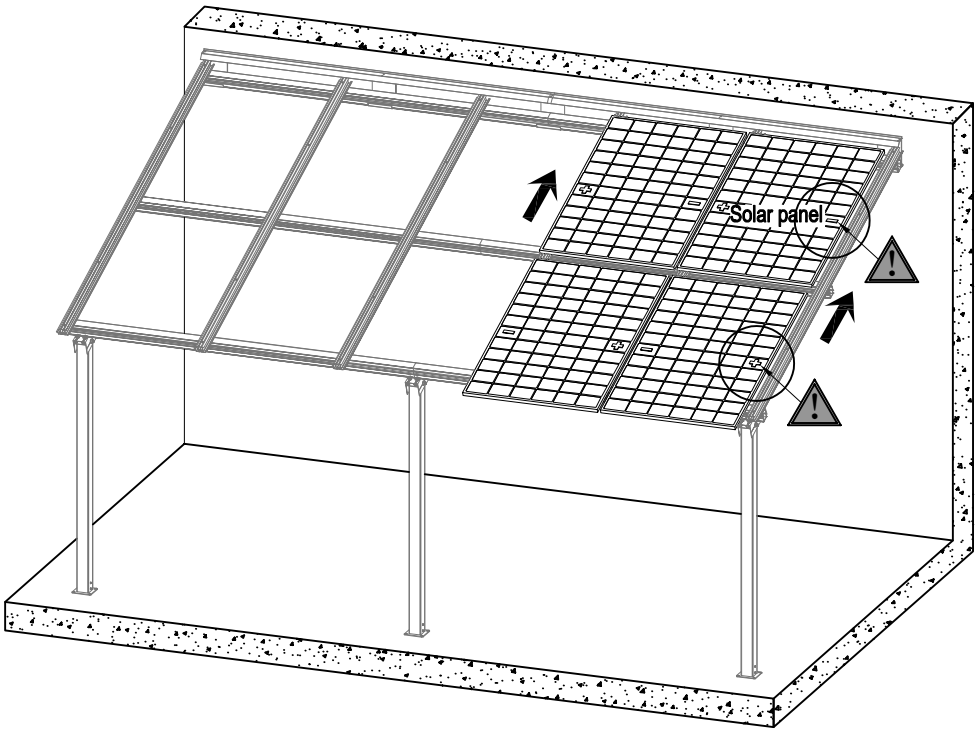

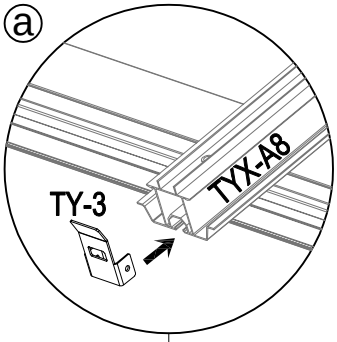

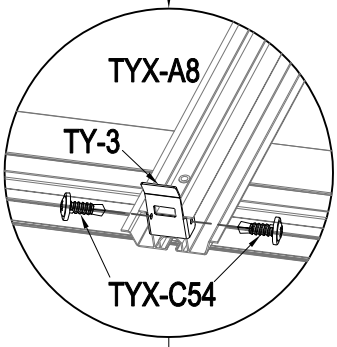

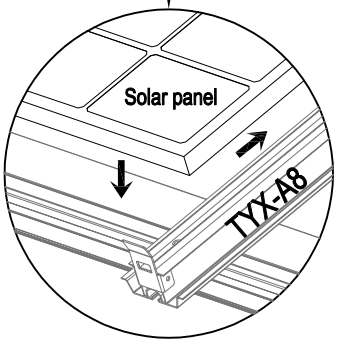

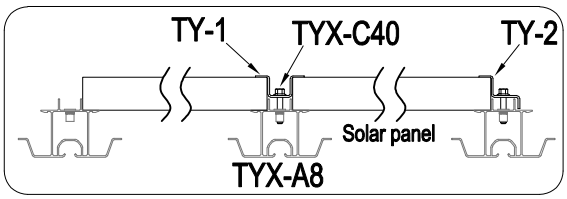

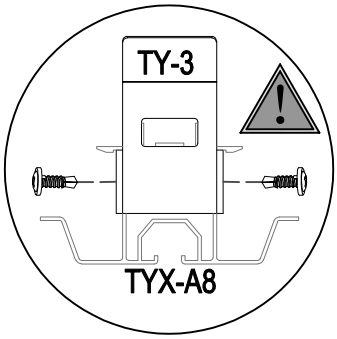

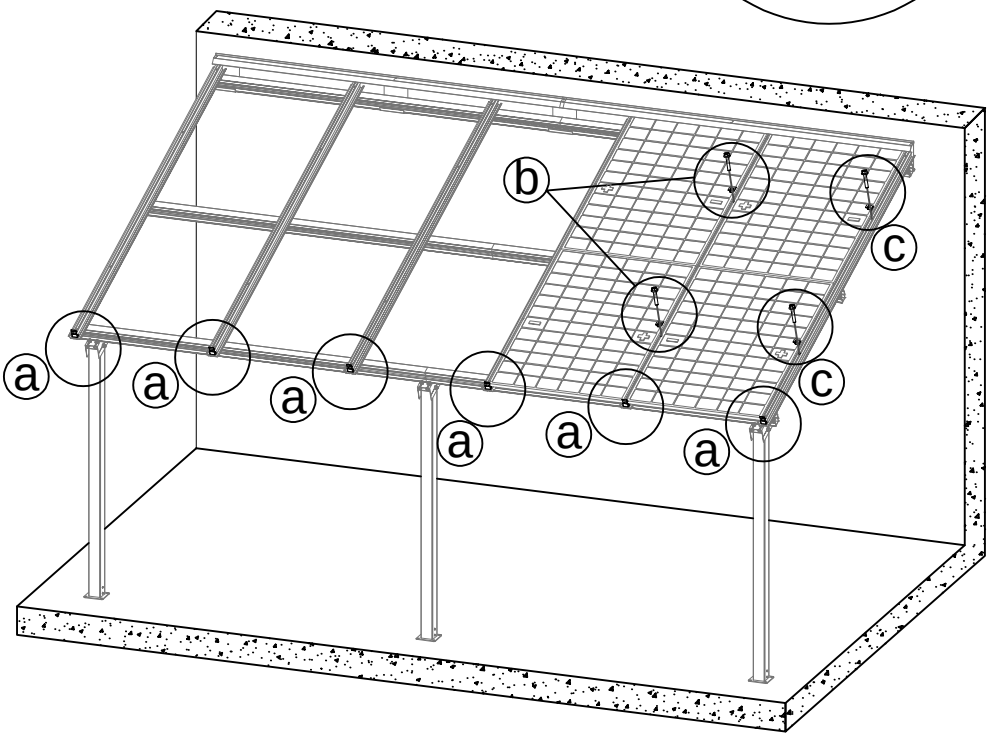

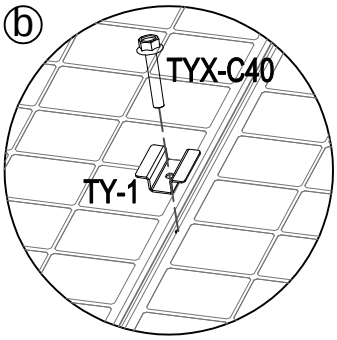

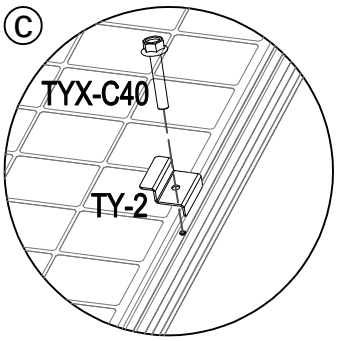

11	TYX-A9 x1	TYX-C41 x2	

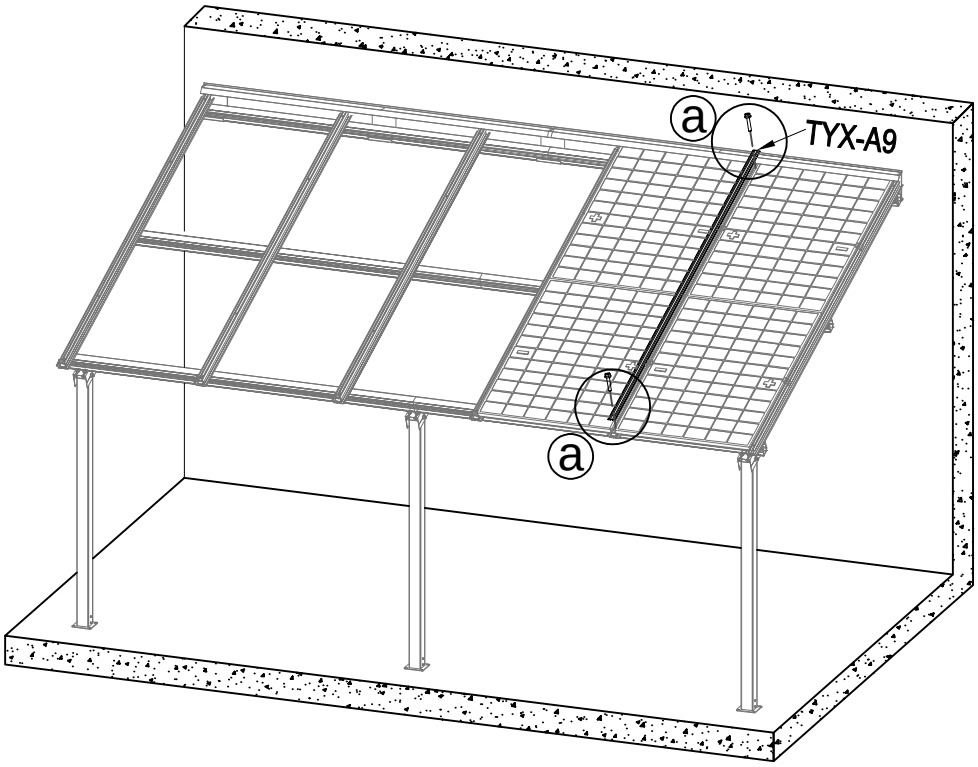

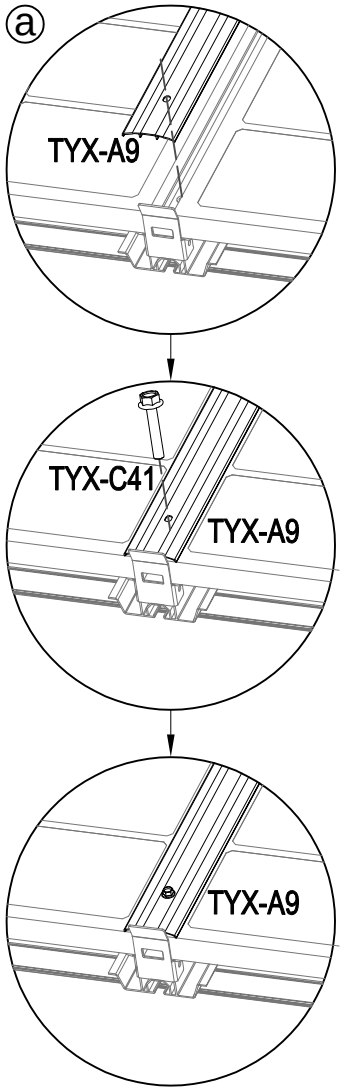

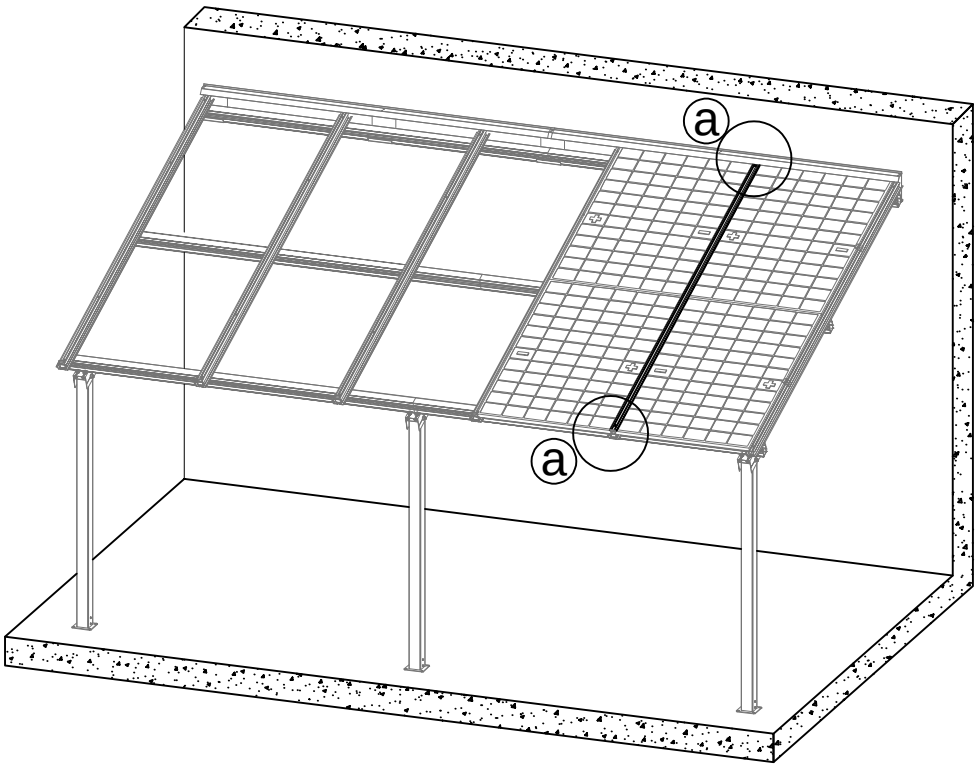

12	Solar panel x4	TYX-A9 x2	TY-1 x4	TYX-C40 x4	TYX-C41 x4

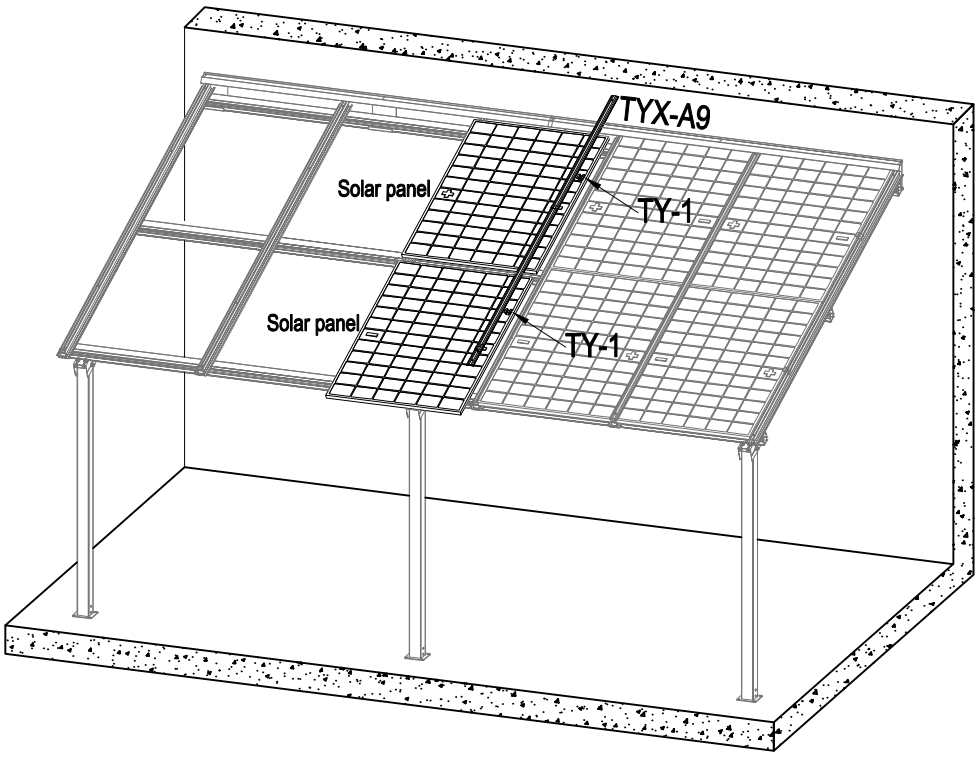

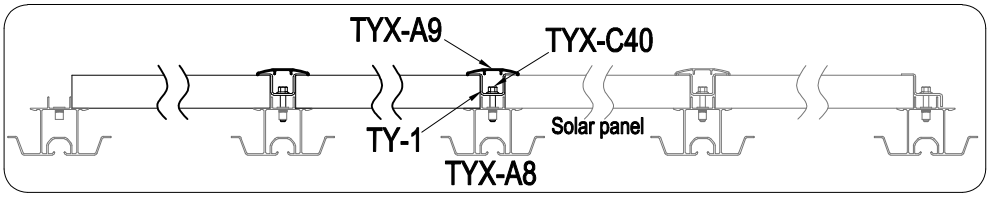

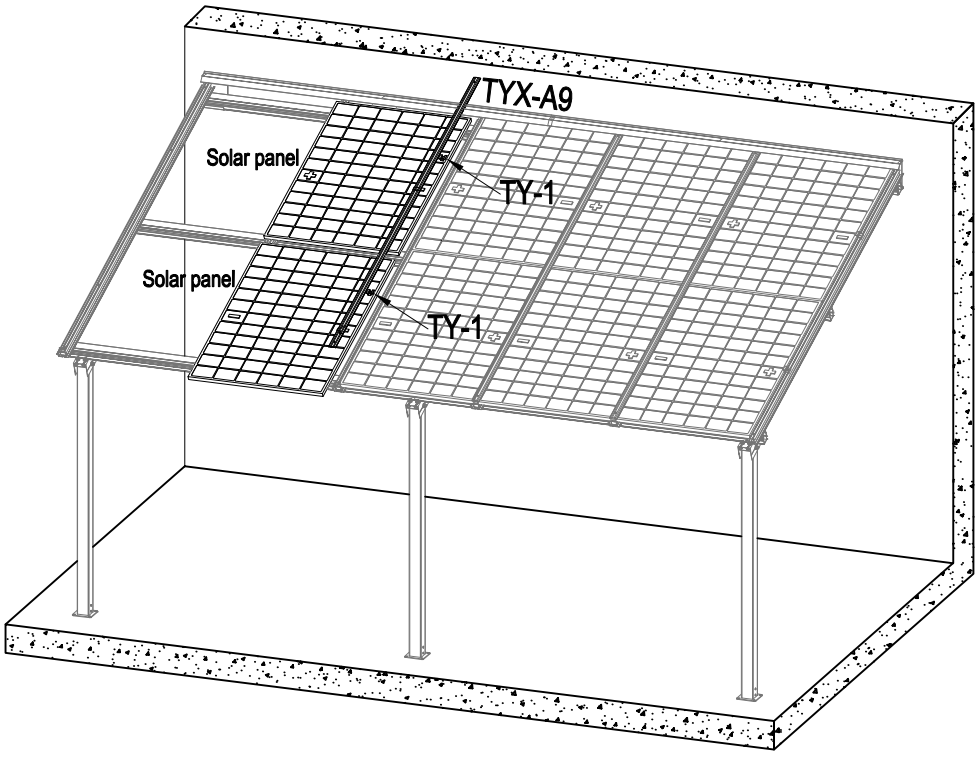

13	Solar panel x2	TYX-A9 x1	TY-1 x2	TY-2 x2	TYX-C40 x4	TYX-C41 x2

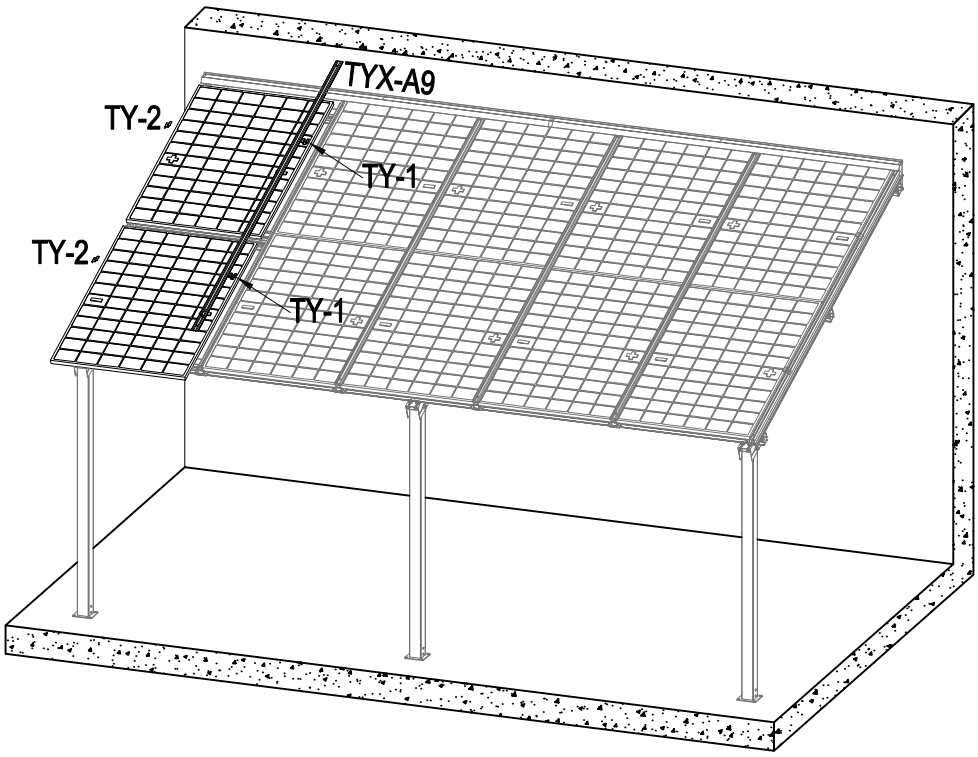

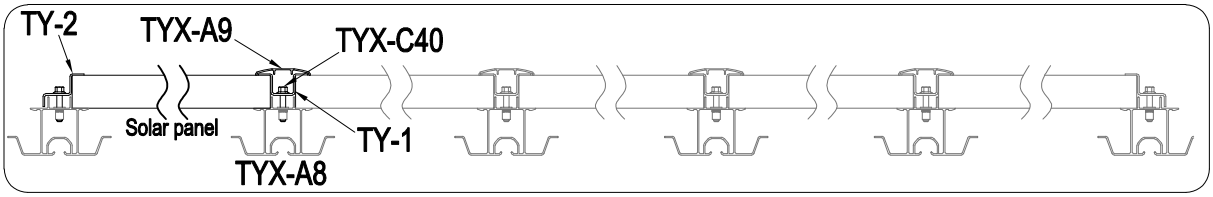

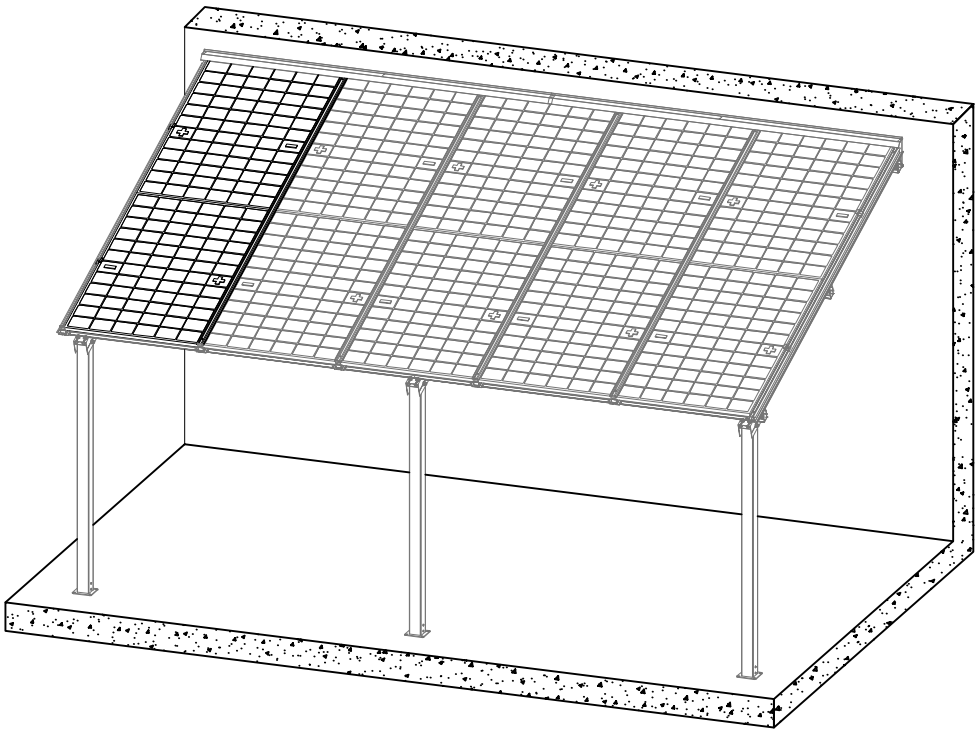

14	TYX-A12 x5	TY-A16 x10	TYX-C46 x10	TYX-C47 x10	

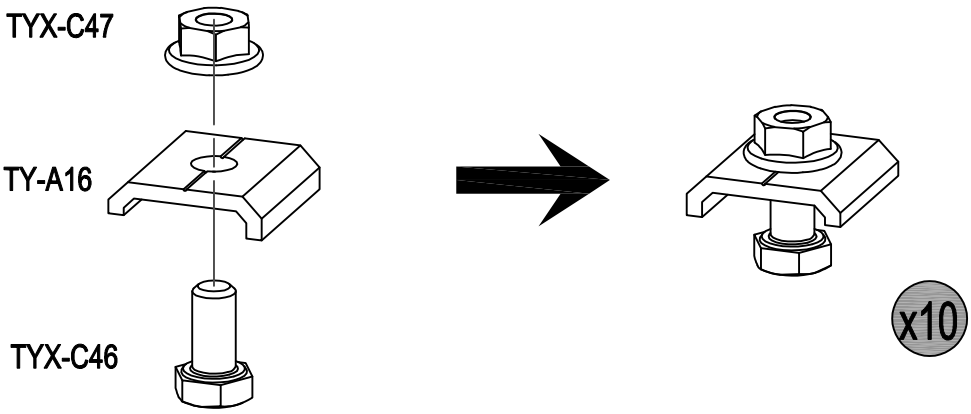

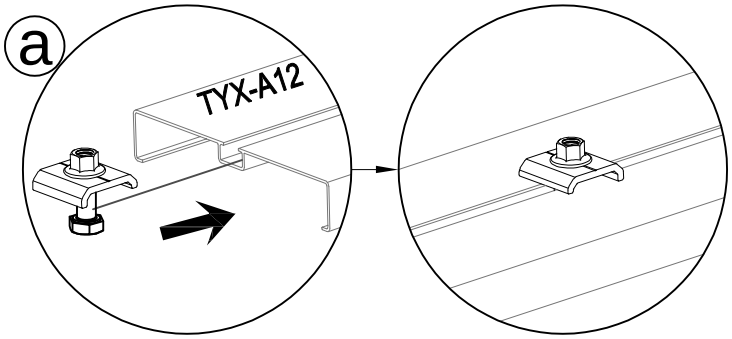

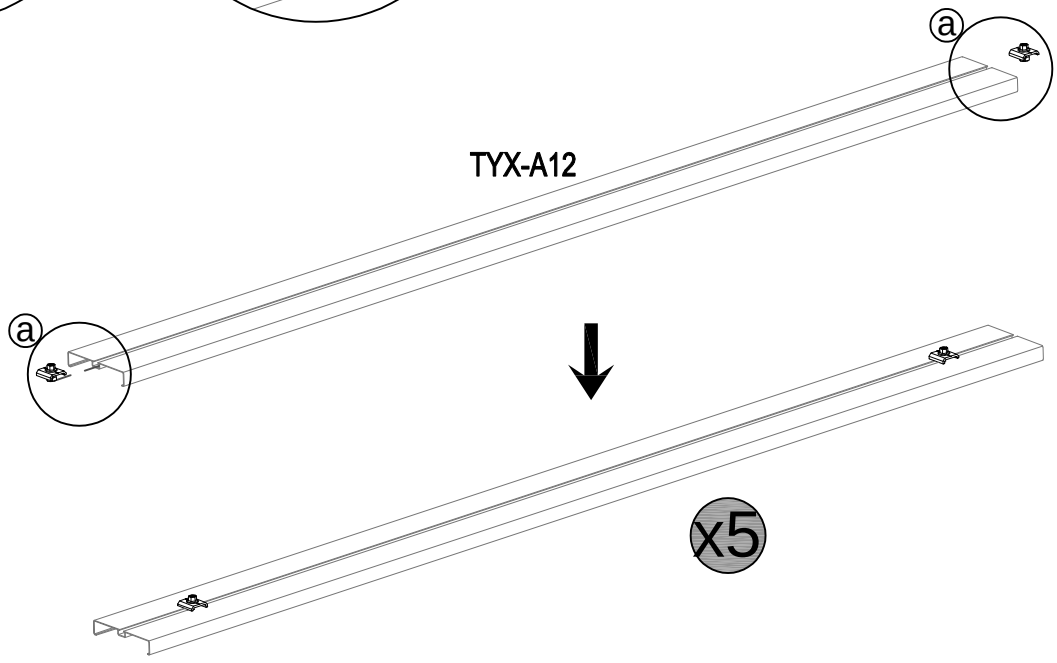

15

(cm)

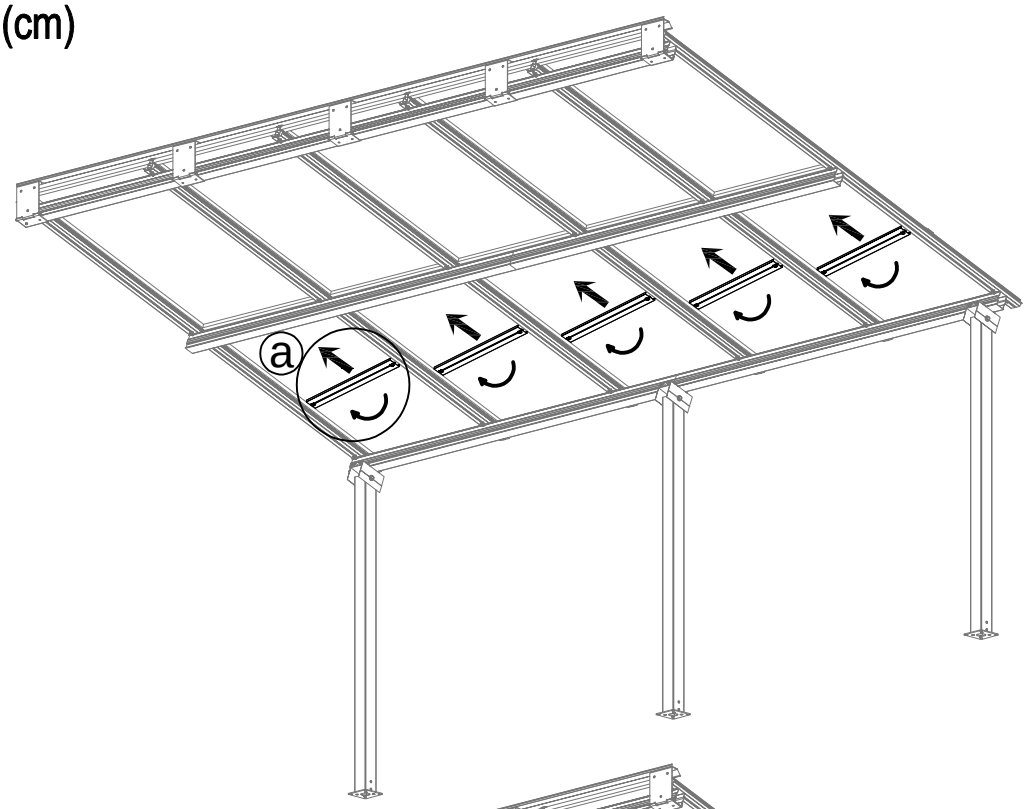
ⓐ

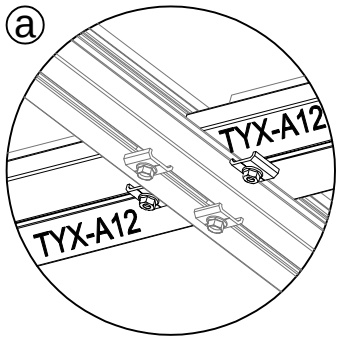
ⓐ
TYX-A12
TYX-A12

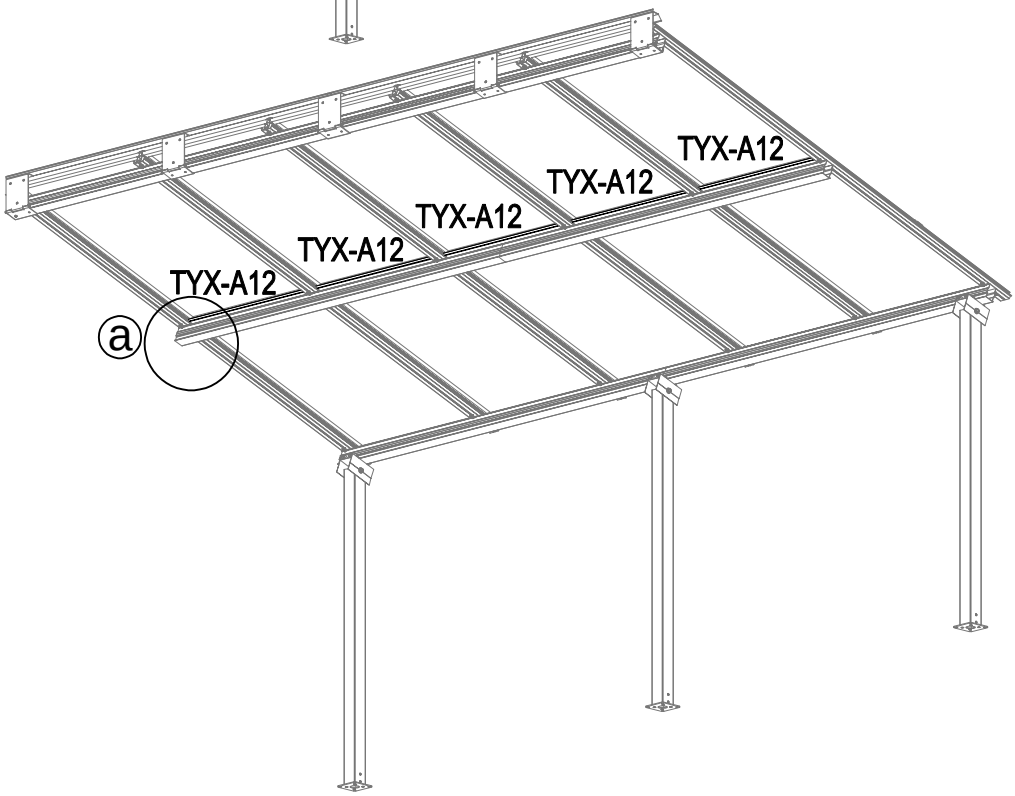
TYX-A12
TYX-A12
TYX-A12
TYX-A12
TYX-A12
ⓐ

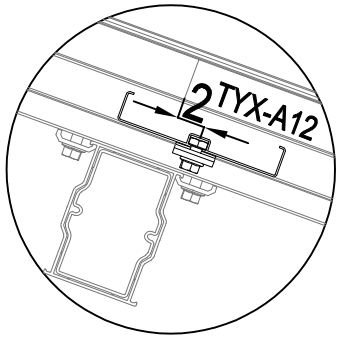
2
TYX-A12

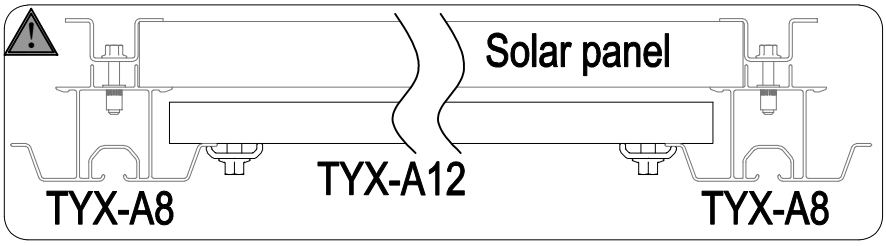
Solar panel
TYX-A8
TYX-A12
TYX-A8

16	TYX-C10L x1	TYX-C10R x1	TY-B17 x1	TY-8 x1	Ana-P1 x2	TYX-C45 x6	TYX-C52 x2

(cm)

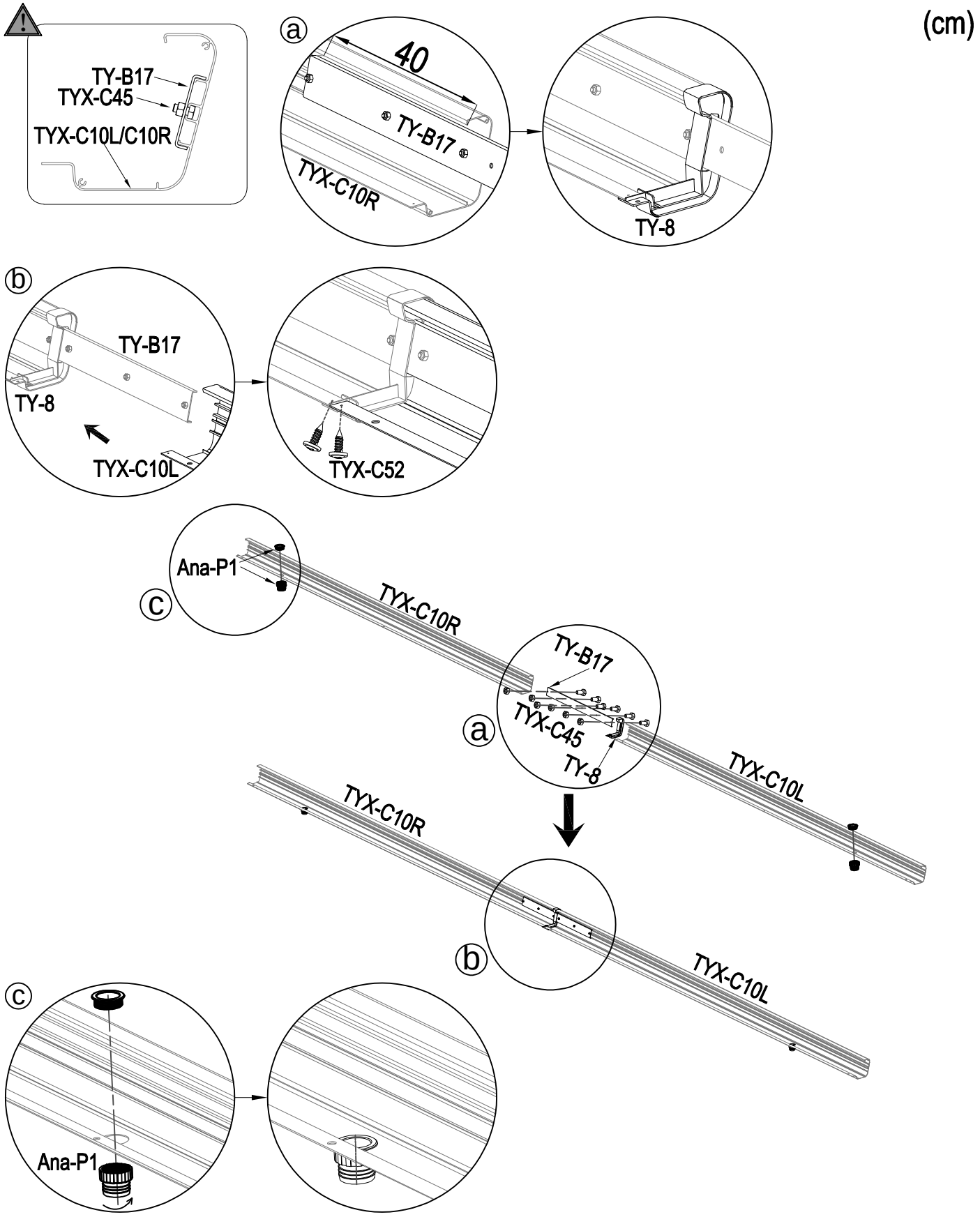

17



TYX-C49 x6



TYX-C42 x6

(cm)

ⓐ

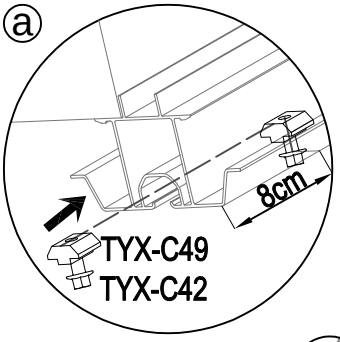

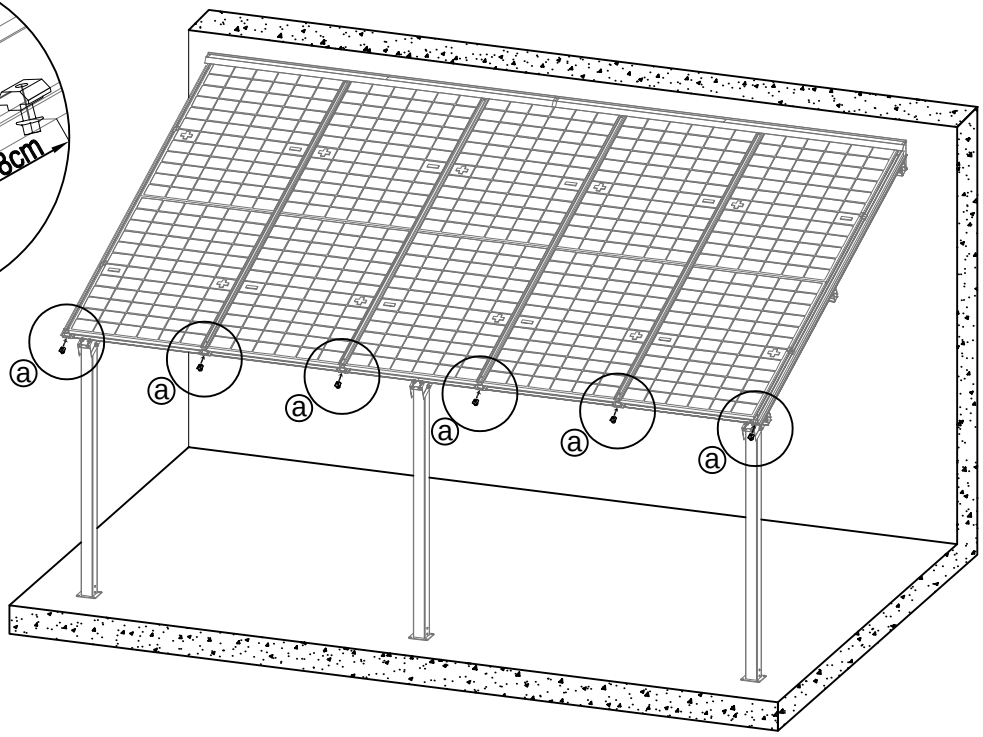

ⓑ

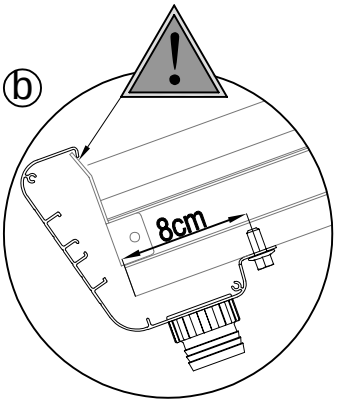

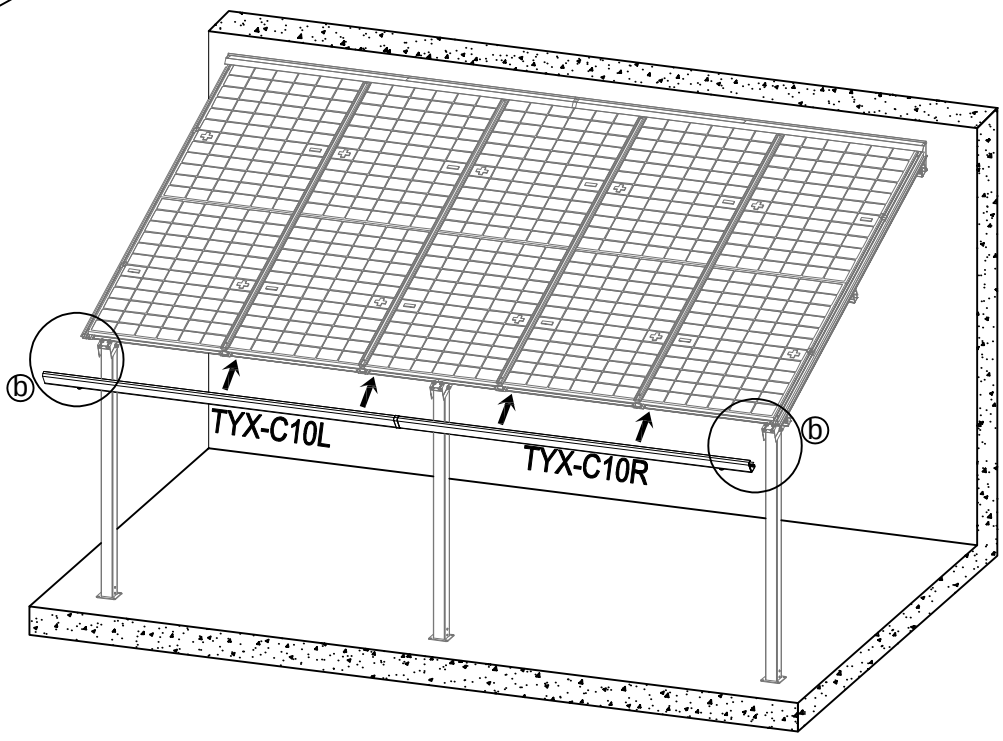

18	TY-6 x1	TY-7 x1	TYX-A19 x1	TYX-A19a x1	TYX-C52 x4	TYX-C53 x4	

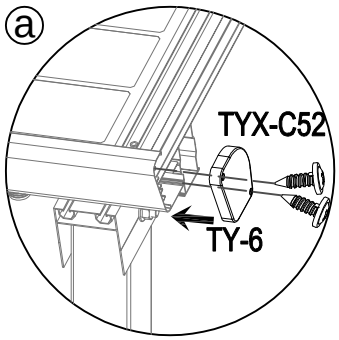

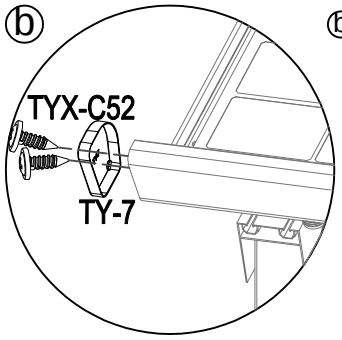

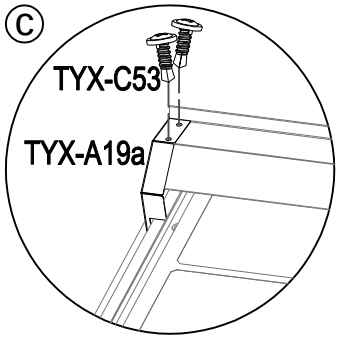

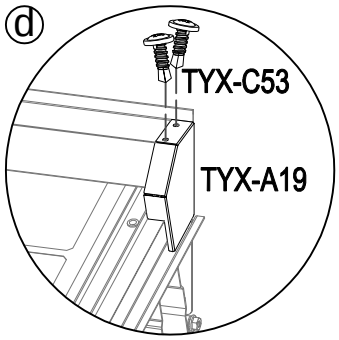

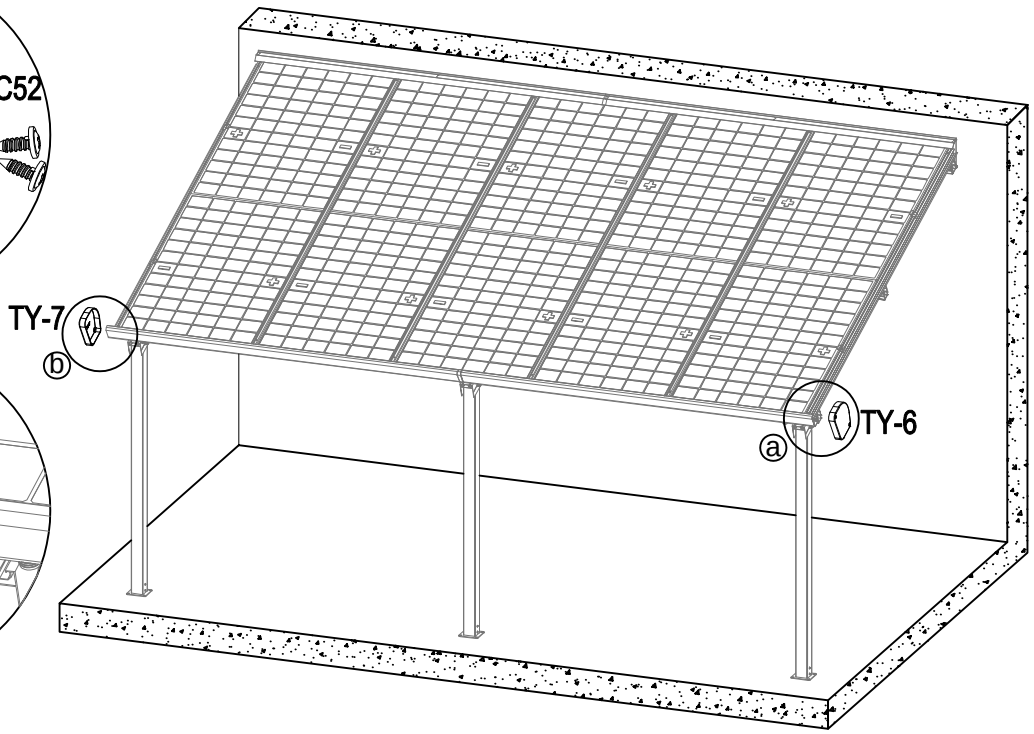

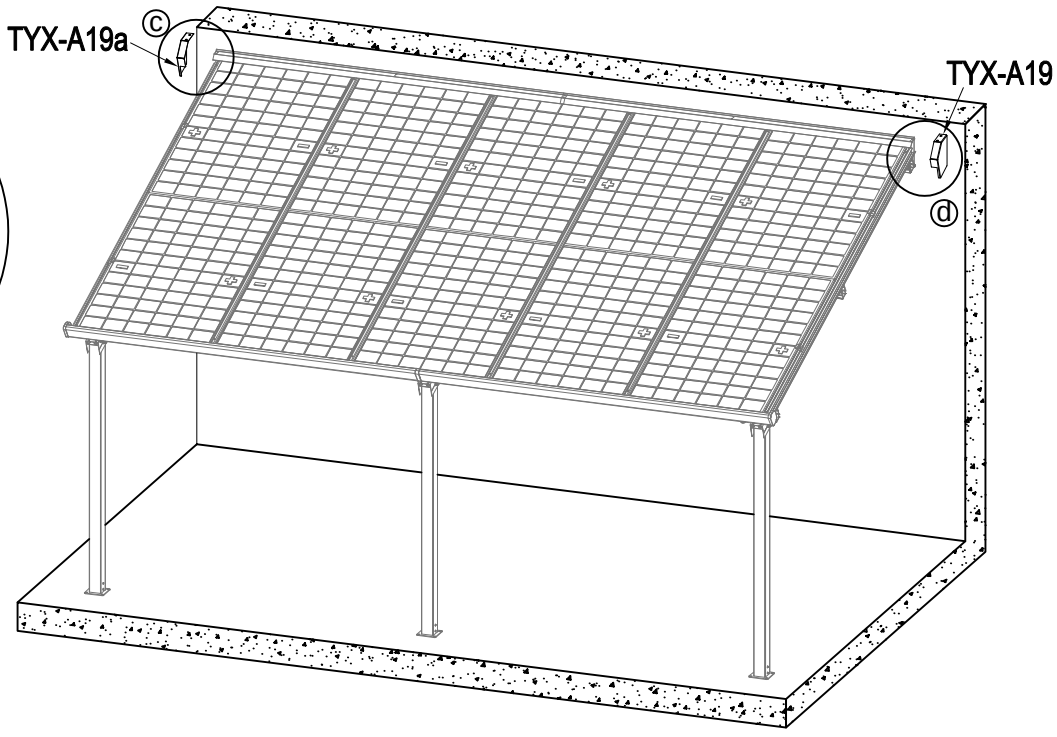

19



TY-4 x6



TY-5 x6

ⓐ

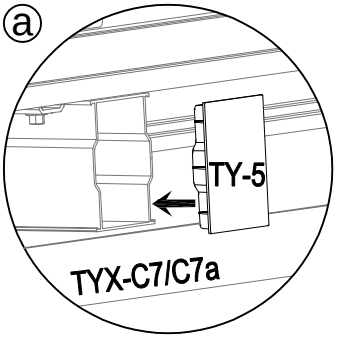

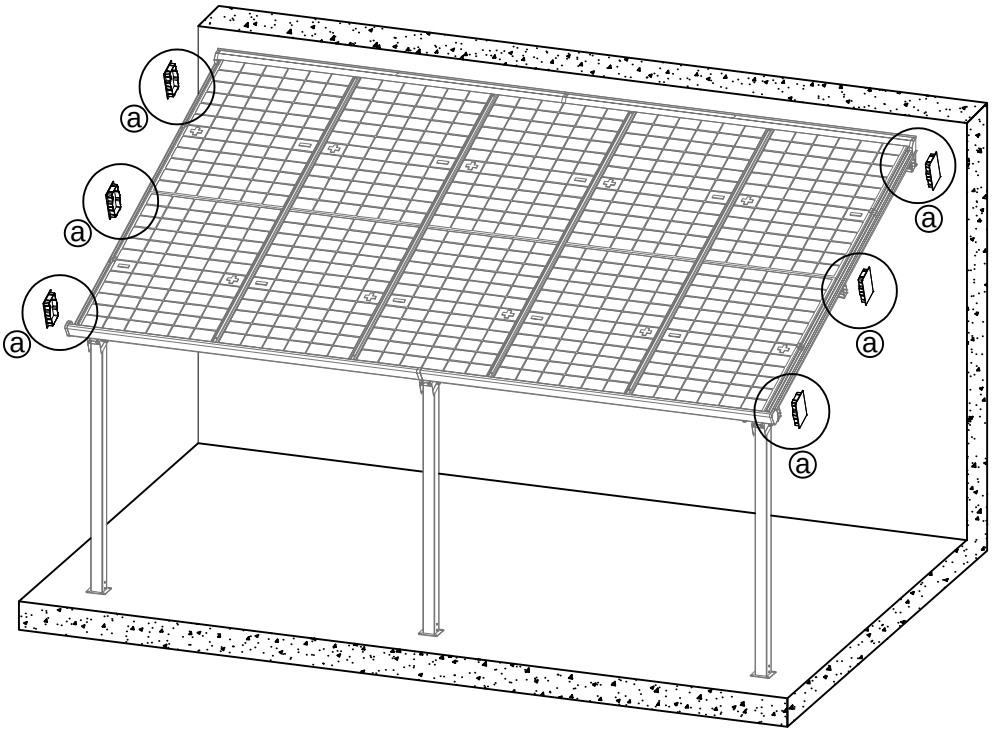

ⓑ

