NOTICE DE MONTAGE
THIONVILLE 300x500

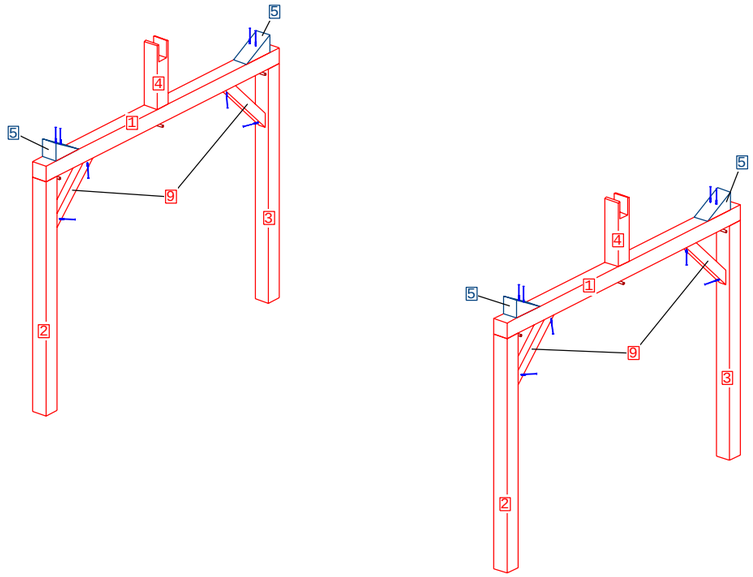

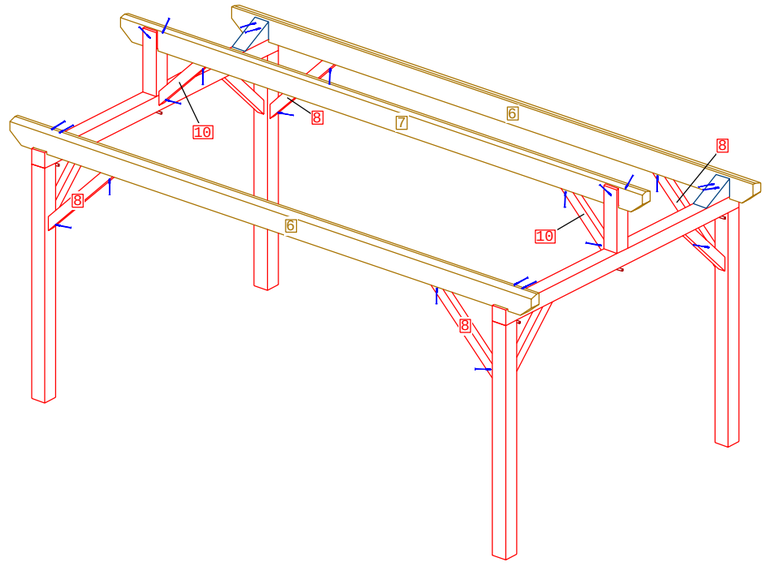

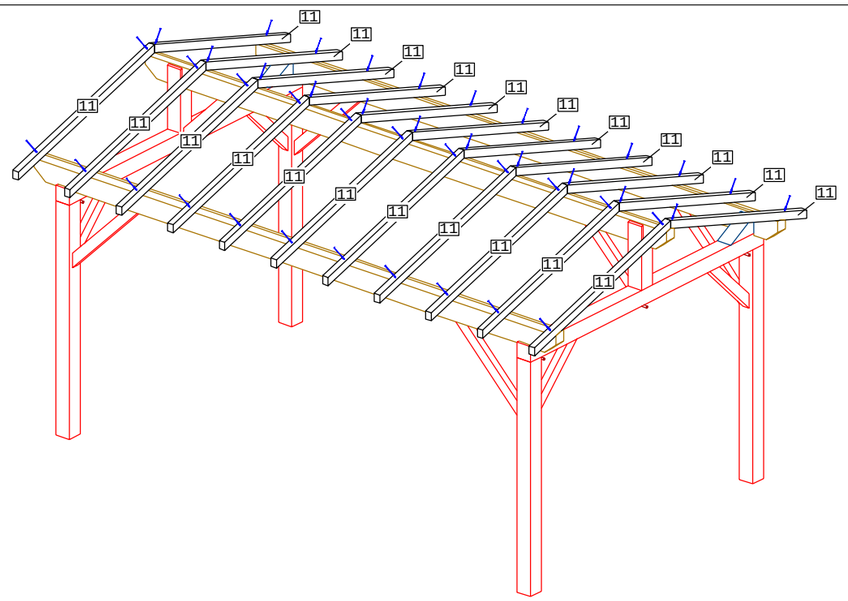

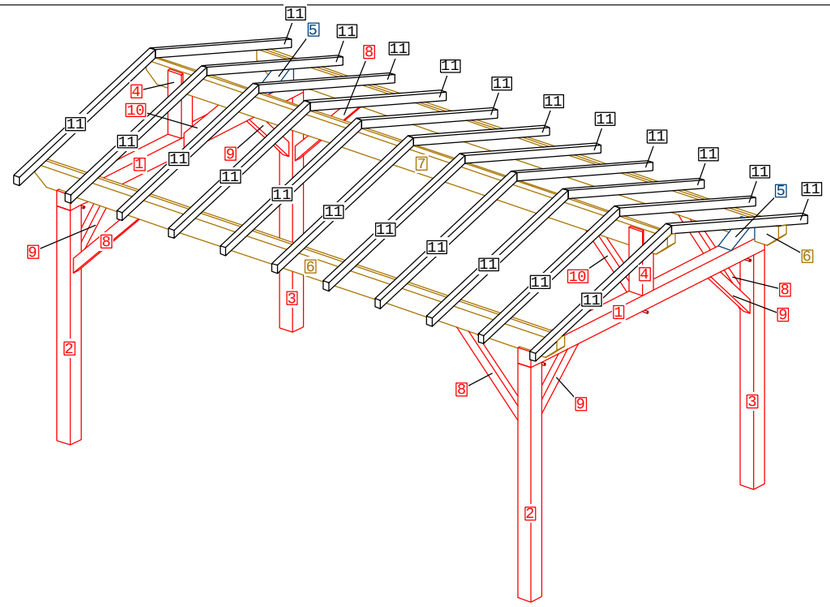



1:140*140*3000 -2PCS



2:140*140*2175 -2PCS



3:140*140*2175 -2PCS



4:140*140*652 -2PCS



5:140*140*337 -4PCS



6:100*200*5500 -2PCS

7:100*200*5500 -1PCS



8:65*90*979 -4PCS
9:65*90*757 -4PCS
10:68*90*700 -2PCS



11:58*70*1848 -22PCS

TOUSCHALETS
par Chalets Tendille

A:VIS 6/120 -85PCS
(Fournie)

C:CHEVILLE 18/160 -6PCS
(Fournie)







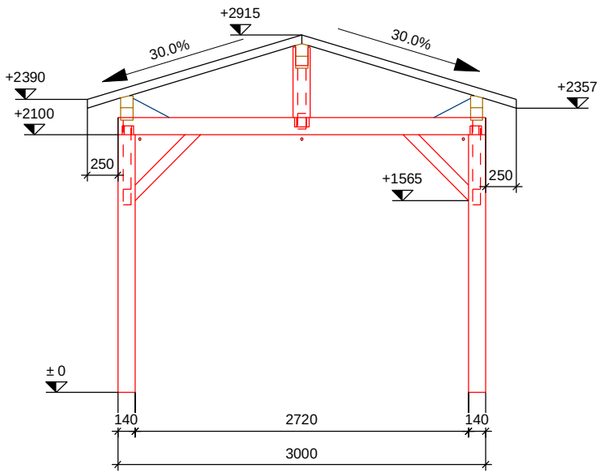

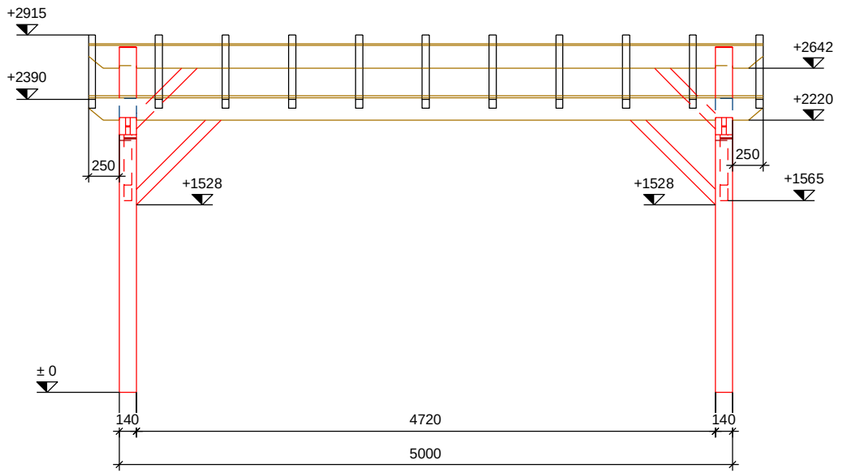

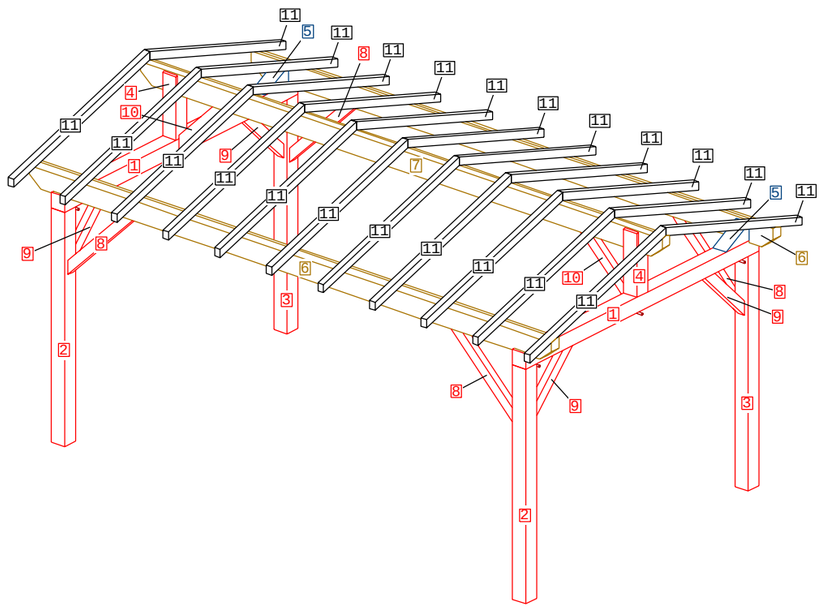

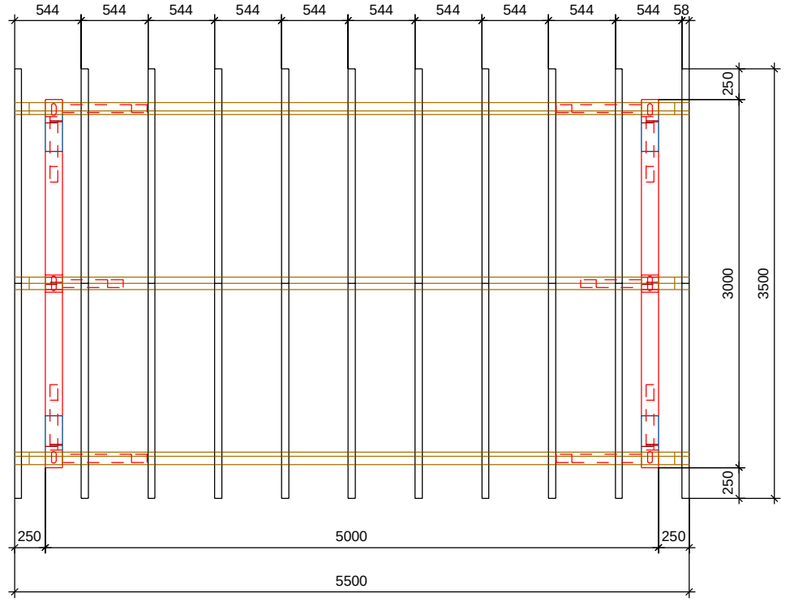

TOUSCHALETS
par Chalets Tendille

TOUSCHALETS

par Chalets Tendille