AVRANCHE

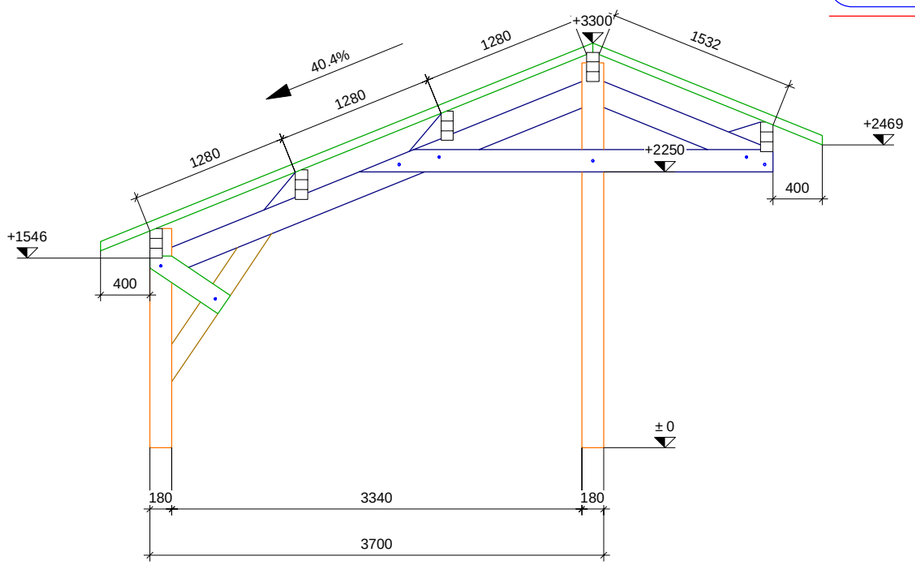

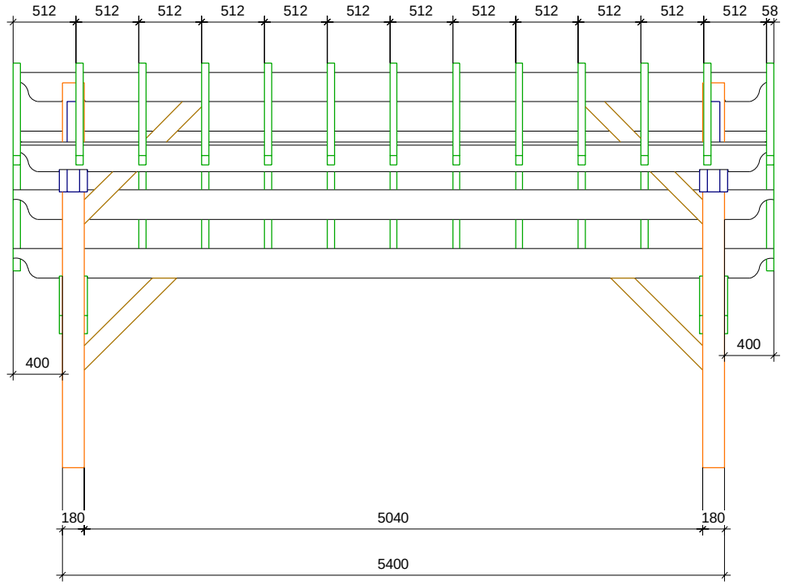

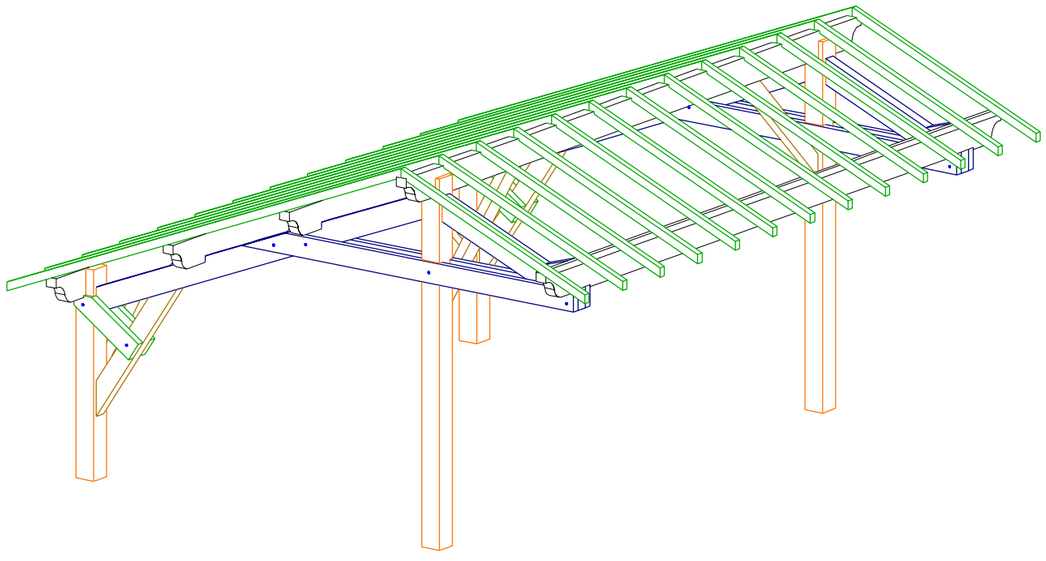

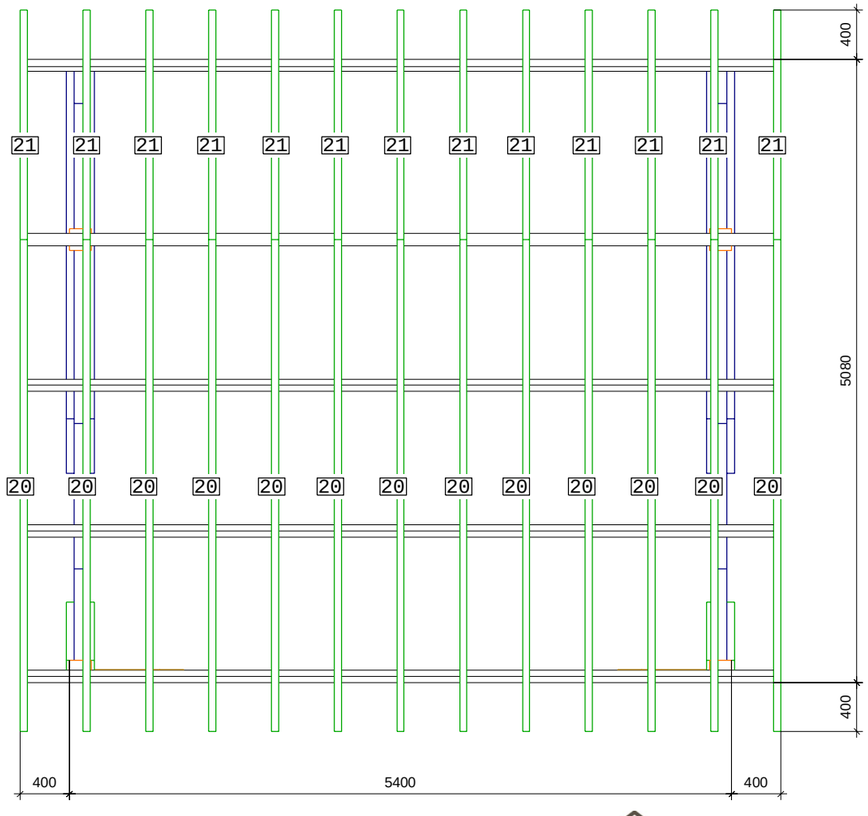

TOUSCHALETS
par Chalets Tendille

AVRANCHE

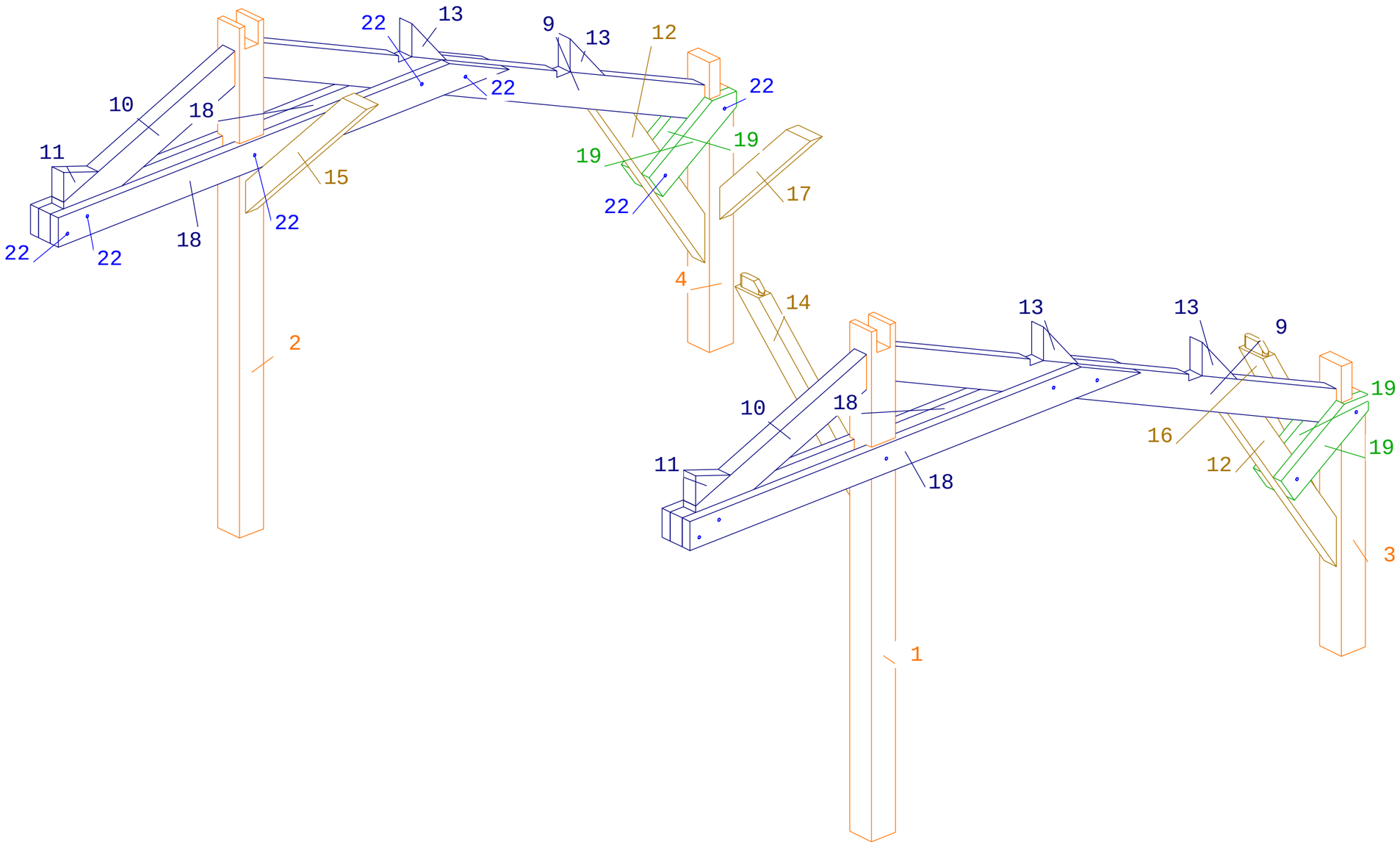

22/ BOULONS 275 MM

TOUSCHALETS
par Chalets Tendille

AVRANCHE

