TRIGANO

TRIGANO JARDIN
Le Boulay
41170 – Cormenon, France

Carport HEGOA 20

J-87920P1



7 m x 2,8 m x 3 m

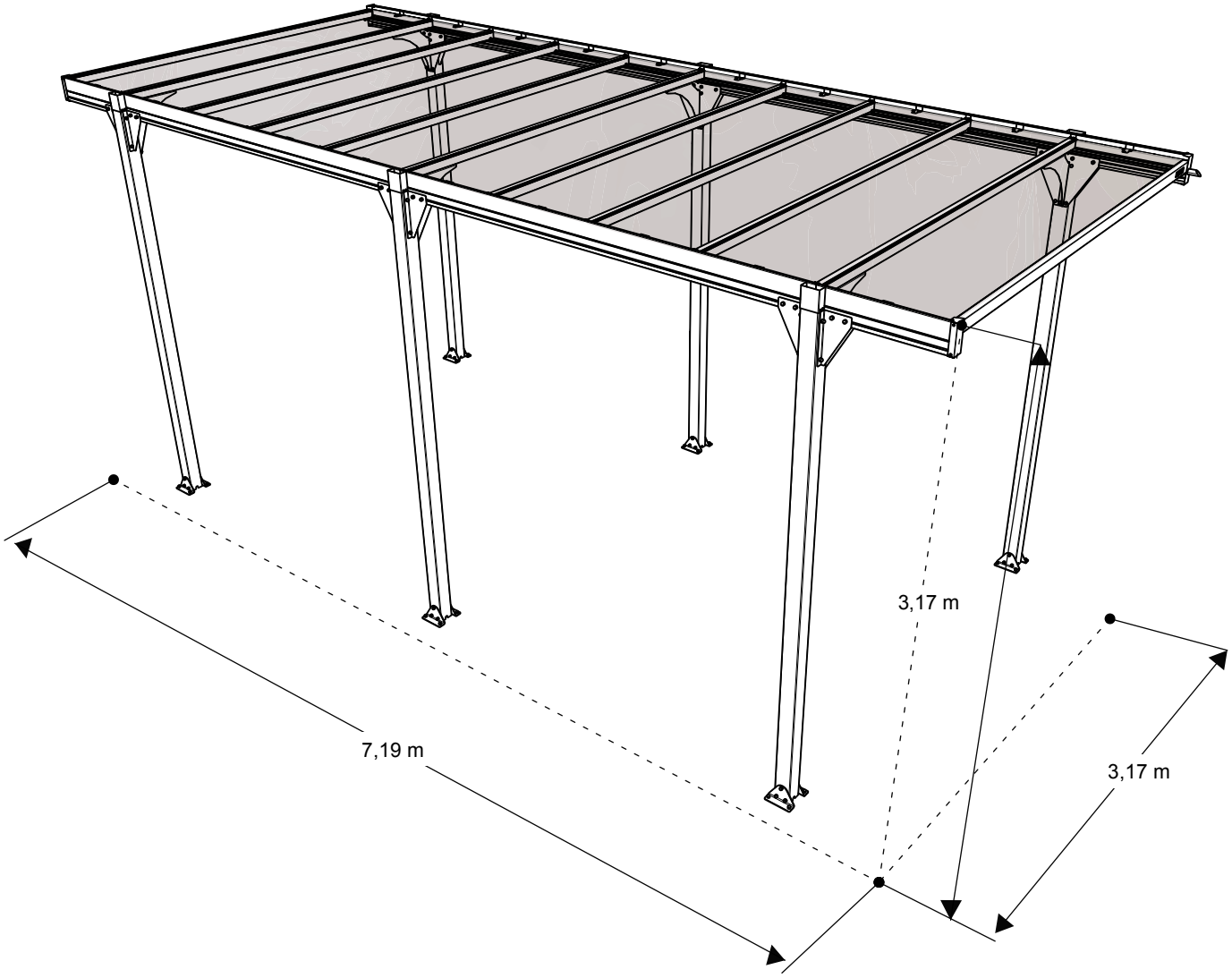

90 km/h **10 cm**

Madame, Monsieur,
Nous tenons à vous féliciter et à vous remercier pour l'acquisition de ce produit conçu et réalisé par TRIGANO JARDIN.
Pour qu'il soit utilisé dans les meilleures conditions possibles de sécurité, nous vous demandons d'accorder toute votre attention aux différents conseils ci-dessous et de vous reporter aux figures correspondantes qui se situent dans les pages suivantes. Conservez soigneusement cette notice de montage qui pourrait vous être utile à l'avenir.
Avec nos remerciements et nos sentiments dévoués,
La Société TRIGANO JARDIN,
Michel ESNAULT - Directeur Général.

IMPORTANT
• Veuillez lire attentivement les instructions avant de procéder à l'assemblage de votre produit.
• Veuillez suivre attentivement et dans l'ordre les différentes étapes.
• Conservez les instructions pendant la durée de vie du produit.
• Trier les pièces et vérifier la liste du contenu avant d'entreprendre le montage.
• Résistance maximale au vent : 90 km/h.
• Résistance maximale à la neige : 10 cm.

SECURITE
• Pour des raisons de sécurité, ce produit doit être monté par quatre personnes minimum.
• Quelques pièces ont des bords agressifs. Faites attention lors de la manipulation, portez toujours des gants lors de l'assemblage.
• N'essayez pas d'assembler le produit dans des conditions venteuses ou pluvieuses.
• Tenez tous les sacs plastiques hors de portée des enfants.
• Eloignez les enfants de la zone d'assemblage.
• Evitez d'assembler le produit si vous êtes fatigué, sous traitement médicamenteux ou sous l'emprise d'alcool ou souffrez d'étourdissements.
• Si vous utilisez un échafaudage, une échelle ou des outils électriques, veuillez suivre les conseils de sécurité du fabriquant.
• Ne pas grimper ou ne pas se tenir sur la toiture.
• Une déformation importante de panneaux polycarbonate (suite aux impacts de grêle, suite aux surcharges en neige, ...) risque de les effondrer.
• Ce produit a été conçu et produit pour être utilisé exclusivement comme abri pour véhicule.
• Resserrez toutes les vis en fin de montage.

INSTALLATION
• Veuillez consulter les autorités locales pour vérifier si des permis sont requis pour installer le produit.
• Cet article doit être soigneusement installé sur un terrain plat et horizontal sous peine de déséquilibre et/ ou renversement.
• L'ancrage du produit au sol est obligatoire pour assurer la stabilité et la rigidité du produit, ainsi que d'assurer la garantie.
• Pendant l'assemblage, utilisez des éléments souples comme le carton d'emballage sous les pièces afin d'éviter les rayures et endommagements.
• Choisissez un emplacement à l'abri des vents dominants et des sources d'accumulation de neige (toiture, arbres…)
• Ce produit devra être assemblé sur une base solide (comme du béton ou de l 'asphalte).
• Amorcer le vissage des vis avec une clef manuelle.
• **Etape FONDATIONS** : La quantité totale de béton à verser est de 1m³.
• **Etapes ANCRAGE et MONTAGE** : 4 personnes sont nécessaires pour soulever les deux côtés de l'abri et les sceller.
• **Etapes ANCRAGE** : Vérifier l'équerrage des pieds avec le niveau à bulle avant l'ancrage du produit.
• **Etapes ANCRAGE** : Pour fixer le produit au sol, il faut :
- Percer des trous de Ø8 dans le béton à l'emplacement des trous des pieds de fixation du produit;
- Enfoncer avec un marteau les goujons d'ancrage «J-121374» dans les trous;
- Visser les goujons d'ancrage.
• **Etape 14** : 3 personnes sont nécessaires pour maintenir le côté de l'abri non scellé afin de mettre les traverses J-150919.
• **Etape 18** : Retirer les films de protection puis appliquer le ruban adhésif J-140019 sur les flancs ouverts des panneaux polycarbonate.
• **Etape 18** : Veuillez installer la face traitée anti-UV des panneaux polycarbonate vers le ciel. La face traitée anti-UV est protégée par un film avec des inscriptions.

MAINTENANCE
• Ce produit n'est pas une charpente, ne pas monter sur le toit.
• Veuillez conserver la toiture et les gouttières en parfait état de propreté (neige, saleté, feuilles). Une grosse quantité de neige sur la toiture peut endommager le produit et le rendre dangereux.
• Eviter l'accumulation de la neige sur une partie du panneau polycarbonate lors du déneigement.
• Nettoyer votre produit à l'eau claire ou avec des produits au PH neutre, spécifiquement sur les panneaux de toiture.
• Couleur de peinture RAL : 7016.
• Vérifiez régulièrement le serrage des vis du produit.
• Vérifiez régulièrement les positions des pièces J-150930 et J-151332 aux milieux des panneaux J-122596.

SAV
• Le service après-vente remplace uniquement les pièces manquantes et/ ou défectueuses et en aucun cas la totalité de l'article.
• Selon la durée de garantie des pièces et la période depuis l'achat du produit, il est demandé à l'acheteur de payer un pourcentage du prix de revient des pièces selon le tableau ci-dessous.

Pourcentage de prise en charge par la société	Pourcentage de prise en charge par le client
100%	Remplacement gratuit de la pièce
60%	40%
50%	50%
40%	60%
30%	70%
20%	80%
10%	90%

• Les pièces éventuellement manquantes dans le colis initial sont fournies gratuitement sous réserve que la réclamation soit faite dans les deux mois suivant l'achat du produit.
• Les demandes d'indemnisation (quelle qu'en soit la forme) ne sont pas admises.
• Il ne sera admis aucun retour de marchandise, sauf accord et demande spécifique de notre part.
• Tout produit défectueux devra être tenu à disposition pendant 1 mois, celui-ci pourra faire l'objet d'une reprise pour expertise par nos soins.
• Il n'est pas possible de modifier le produit d'origine (par exemple l'ajout d'un accessoire). Seules, les pièces de rechange TRIGANO JARDIN doivent être utilisées. Pour toute demande de SAV, connectez-vous à l'adresse suivante :

GARANTIE
Pour bénéficier de votre garantie, veuillez conserver cette notice ainsi qu'une preuve d'achat.
En cas de problème sur votre produit, rendez-vous sur notre site internet
La garantie porte sur la structure de l'abri et exclu toute garantie sur ce qui est abrité par le produit.

1. Conditions:
• La garantie couvre un défaut de fabrication ou un non fonctionnement du produit dans le cadre de son utilisation normale.
• Les garanties ne seront valides que si le produit est installé, utilisé et entretenu conformément aux instructions présentes dans la notice.
• Toute mauvaise manipulation et toute modification du produit autre que celles prévu dans la notice annulent toutes les garanties.
• Les garanties ne couvrent pas les dommages causés par des intempéries (tempête, grêle (grêlons de plus de 20mm), inondation, neige de plus de 10cm, vent supérieur à 90km/h, …) ou tout autre cas de force majeure (incendie, vandalisme, ...).

2. Exclusions
• Mauvais montage, installation, utilisation et / ou défaut d'entretien.
• Trous, micro perforations ou déchirures accidentelles consécutifs au montage ou à l'utilisation.
• Non-respect des recommandations et consignes indiquées sur la notice de montage et sur la lettre de recommandations.
• Non-respect des consignes de scellement du produit avant utilisation.
• Modifications sur produits ainsi que les détériorations dues aux intempéries (pluie, neige de plus 10cm, grêle (grêlons de plus de 20mm), vent supérieur à 90km/h).

3. Durée:
• Les pièces en aluminium sont garanties 15 ans dégressifs selon le tableau ci-dessous.
• Les plaques de polycarbonate sont garanties 10 ans dégressifs selon le tableau ci-dessous.
• Les pièces de jonction en acier sont garanties 2 ans selon le tableau au-dessous.

	Nombre d'année depuis l'achat du produit													
Durée de garantie	2	3	4	5	6	7	8	9	10	11	12	13	14	15
2 ans	100%													
10 ans	100%	50%	30%	30%	20%	20%	20%	20%	10%					
15 ans	100%	60%	50%	50%	40%	40%	30%	30%	20%	20%	20%	10%	10%	10%

Dear Customer,
Congratulations on your purchase! We would like to thank you for choosing the Carport Mistral, designed and manufactured by TRIGANO JARDIN. To ensure that this product is used in the safest possible conditions, we recommend that you pay careful attention to the guidelines below and that you refer to the diagrams on the following pages. Please keep these assembly instructions in a safe place for future reference.
Sincere thanks and best regards,
TRIGANO JARDIN,
Michel ESNAULT - Chief Executive Officer.

IMPORTANT

• Please read these instructions carefully before starting to assemble the carport.
• Please carry out the steps carefully and in the order set out in these instructions.
• Please keep these instructions in a safe place throughout the lifespan of the carport.
• Maximum wind resistance: 90 km/h.
• Maximum snow resistance: 10 cm.

SAFETY

• For safety purposes we recommend this product be assembled by at least four persons.
• Some parts have sharp edges. Handle the components with care, and always wear gloves during assembly.
• Do not attempt to assemble the product in windy or wet conditions.
• Always keep plastic bags out of reach of children.
• Keep children away from the assembly area.
• Do not attempt to assemble the carport if you are tired, have taken medication, are under the influence of alcohol or if you are prone to dizzy spells.
• When using a scaffolding, a stepladder or power tools, ensure that you follow the manufacturer's safety advice.
• Do not climb or stand on the roof.
• Significant deformation of polycarbonate panels (due to hail impacts, due to snow loads, etc.) may collapse them.
• This product was designed and produced to be used as a carport only.
• Securely fasten all screws once the carport is assembled.

INSTALLATION

• Please consult your local building authorities to know if planning permission is required to erect the carport in your area.
• The carport must be installed on flat, levelled ground to ensure stability and avoid risk of structural collapse.
• The carport must be anchored to the ground to ensure structural stability and rigidity, and to ensure warranty coverage.
• During assembly place a soft surface below the parts, such as the product packaging, to avoid scratches and damage.
• Choose a location protected from prevailing winds and snow accumulation (roofs, trees...).
• This carport must be assembled on a solid base (such as concrete or asphalt).
• Start tightening the screws with a manual wrench.
• **PREPARATION step** : The total quantity of concrete required is 1m³.
• **ANCHORING and ASSEMBLY steps** : You have to be 4 persons to lift the two sides of the carport and to seal them.
• **ANCHORING steps** : Before anchoring the product, check that the legs are perfectly levelled, vertically and horizontally.
• **ANCHORING Steps** : Secure the carport to the ground as follows:
- Drill Ø8 holes into the concrete base for each of the bolt-down post support holes;
- Hammer the “J-121374” anchor studs into the holes;
- Fasten the anchor studs.
• **Step 14** : 3 persons are needed to hold the unsealed side of the carport in order to maintain the rails J-150919 in position.
• **Step 18** : Remove the protective film and place vent tape along the open ends of the polycarbonate roofing panels.
• **Step 18** : Install the polycarbonate roofing panels with the anti-UV side facing up towards the sun. The anti-UV side is marked with a protective printed film.

MAINTENANCE

• This carport is not a roof structure, do not climb onto the top.
• Always keep the roof and gutters clean of snow, dirt and leaves. Heavy amounts of snow may damage the carport and make it unsafe.
• Avoid the accumulation of snow on part of the polycarbonate panel during snow removal.
• Always use clear water or mild, PH neutral detergent solutions, to clean the carport and especially the roof panels.
• RAL paint code: 7016.
• The fastening of the bolts must be checked regularly.
• The positions of parts J-150930 and J-151332 in the middle of the polycarbonate roofing J-122596 must be checked regularly.

Customer Service

• Our customer service will only replace missing and/or faulty parts and will under no circumstances replace the product in its entirety.
• Depending on the warranty period for specific parts and the product purchase date, the customer will be expected to pay a percentage of the cost price of parts as listed in the table below.

Percentage covered by the company	Percentage covered by the customer
100%	Free of charge parts replacement
60%	40%
50%	50%
40%	60%
30%	70%
20%	80%
10%	90%

• Any parts found to be missing from the original packaging will be supplied free of charge, provided that the claim is made within two months of the product purchase date.
• Claims for compensation (in whatever form) will not be accepted.
• No product returns will be accepted, unless expressly requested and agreed to by us.
• Any defective products must be kept available for a period of 1 month, as we may request them to be returned for inspection purposes.
• Do not attempt to modify the original product (for example by adding an attachment). Only TRIGANO JARDIN replacement parts should be used. For any Customer Service enquiries please consult the following website:

WARRANTY

For any warranty claims, please keep these assembly instructions and your proof of purchase safely.
For any problems relating to your carport, please go to our website
The warranty covers the carport structure and excludes any warranty on what is housed by the product.

1. Conditions:
• The warranty will cover any manufacturing defects or product malfunctioning within normal use.
• The warranty will only be valid if the product is installed, used and maintained in accordance with these assembly instructions.
• Any misuse or modification of the product other than that authorized in the assembly instructions will void all warranties.
• The warranty does not cover any damages caused by bad weather conditions (storm, hail (hailstones over 20mm), flood, snow over 10cm, wind over 90km/h, etc.) or any other force majeure (fire, vandalism...).

2. Exclusions:
• Incorrect assembly, installation, use and/or lack of maintenance.
• Holes, micro perforations or accidental tears resulting from assembly or usage.
• Failure to comply with the recommendations and instructions detailed in the assembly instructions and management letter.
• Failure to comply with the instructions for sealing the product before use.
• Any modifications to the products or deterioration resulting from adverse weather conditions (rain, snow over 10cm, hail (hailstones over 20mm), wind over 90km/h).

3. Warranty period:
• The aluminum parts have a 15 year decreasing rates warranty period, see table below.
• The polycarbonate panels have a 10 year decreasing rates warranty period, see table below.
• The stainless steel connector fittings have a 2 year warranty period, see table below.

	Number of years since the product purchase date													
Warranty period	2	3	4	5	6	7	8	9	10	11	12	13	14	15
2 years	100%													
10 years	100%	50%	30%	30%	20%	20%	20%	20%	10%					
15 years	100%	60%	50%	50%	40%	40%	30%	30%	20%	20%	20%	10%	10%	10%

NOMENCLATURE

J-121518 Ø8
x172



J-121615 Ø8
x262



J-121616 Ø5
x78



J-121211 Ø8x50mm
x24



J-121116 Ø8x20mm
x178



J-121128 Ø8x120mm
x12

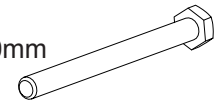

J-121341 Ø5x16mm
x78



J-121374 Ø8x95mm
x24



J-7151317
x6

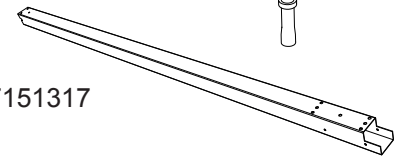

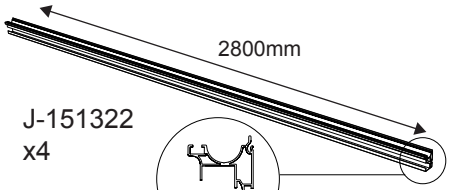

J-151322
x4

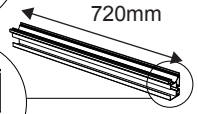

J-151321
x4

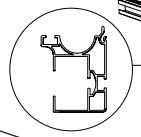

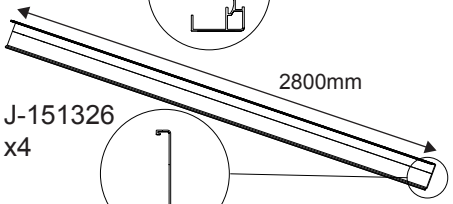

J-151326
x4

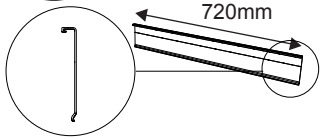

J-151325
x4

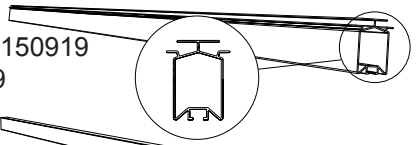

J-150919
x9

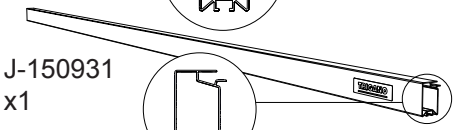

J-150931
x1

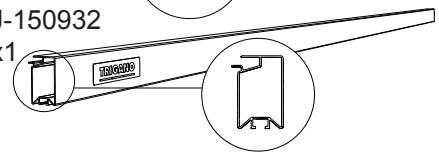

J-150932
x1

OUTILLAGES / TOOLS



J-122596
x10

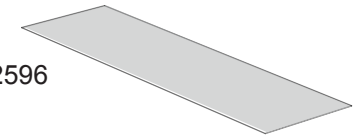

J-140019
x3



J-150901
x6

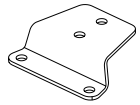

J-150902
x2

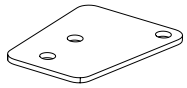

J-150903
x2

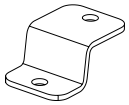

J-150900
x6

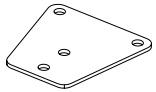

J-151333
x12

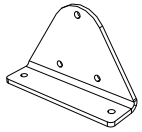

J-122594
x286



J-150905
x9

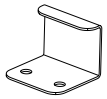

J-151332
x10

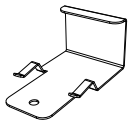

J-150930
x10

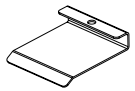

J-151331
x3

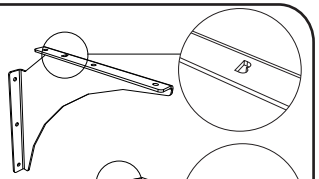

J-151330
x3

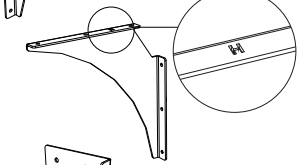

J-151328
x6

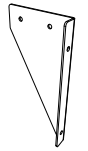

J-151327
x6

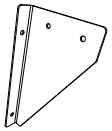

J-151329
x6

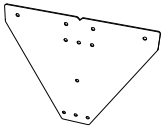

J-7151338
x6

J-151316
x6

J-150916
x2

J-150918
x1

J-150917
x1

J-150907
x2

VUE EN ÉCLATÉ / EXPLODED VIEW

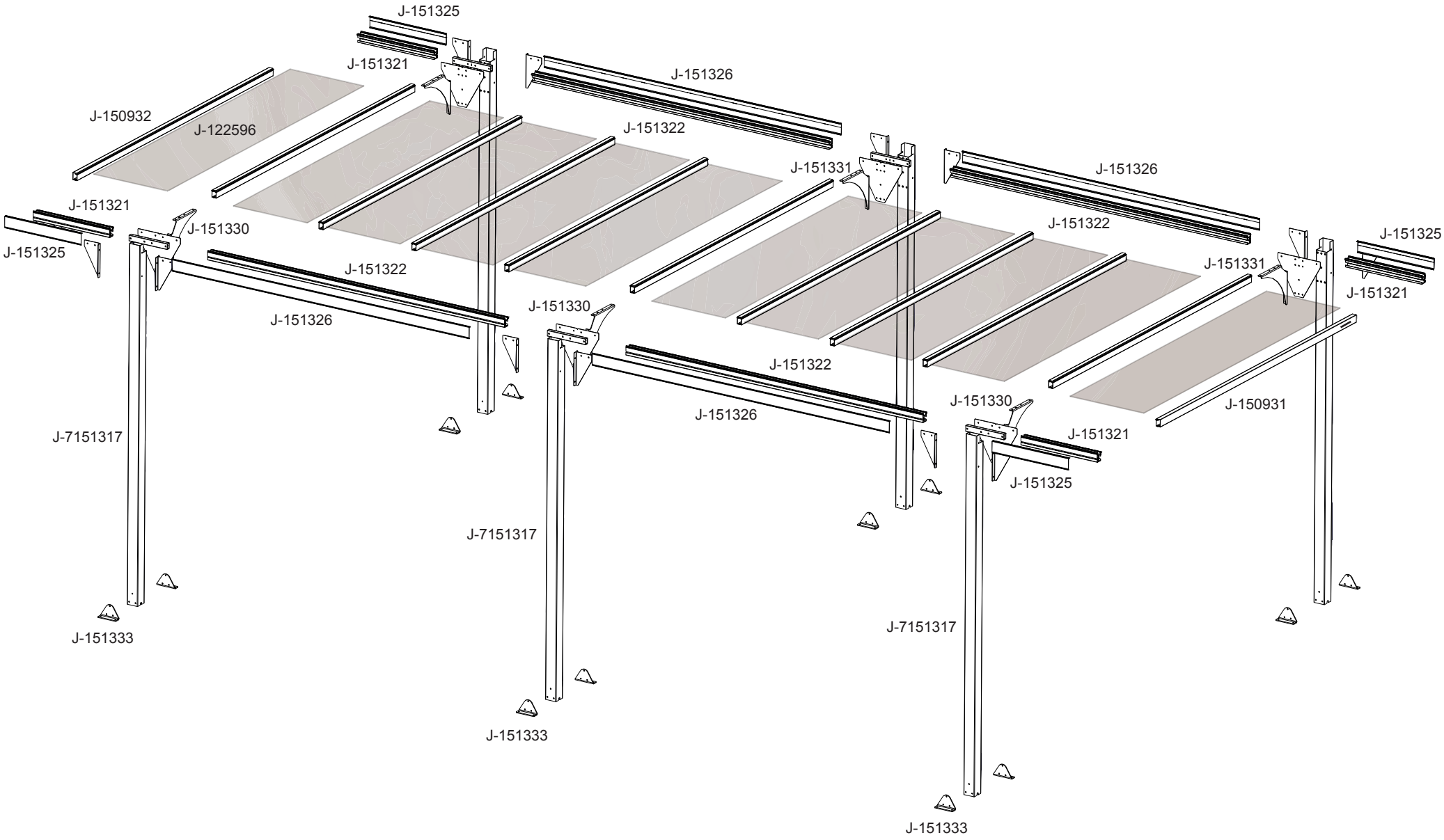

FONDATIONS

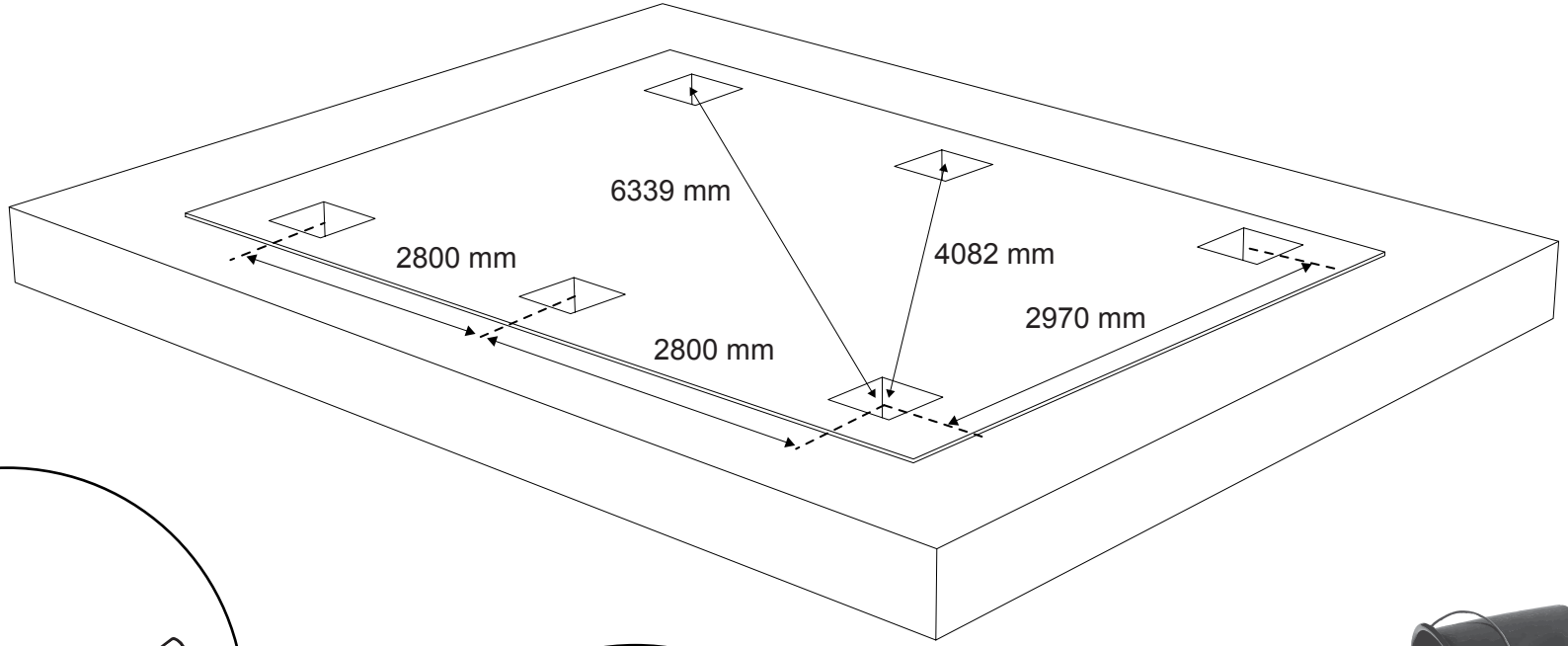
6339 mm
2800 mm
4082 mm
2970 mm
2800 mm

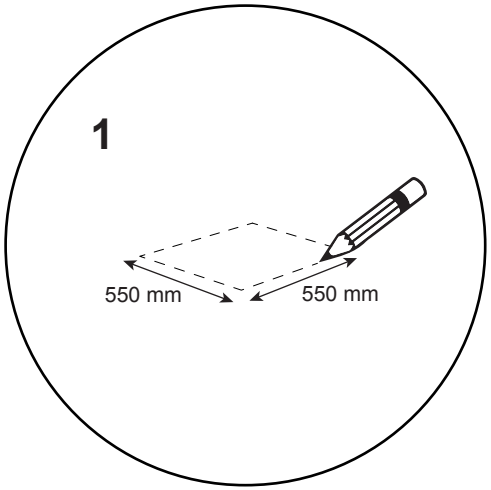
1
550 mm
550 mm

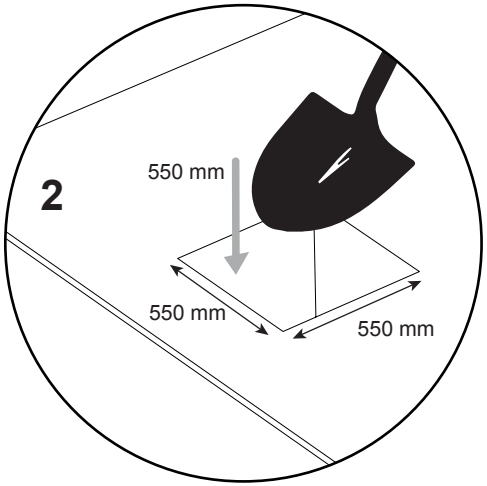
2
550 mm
550 mm
550 mm

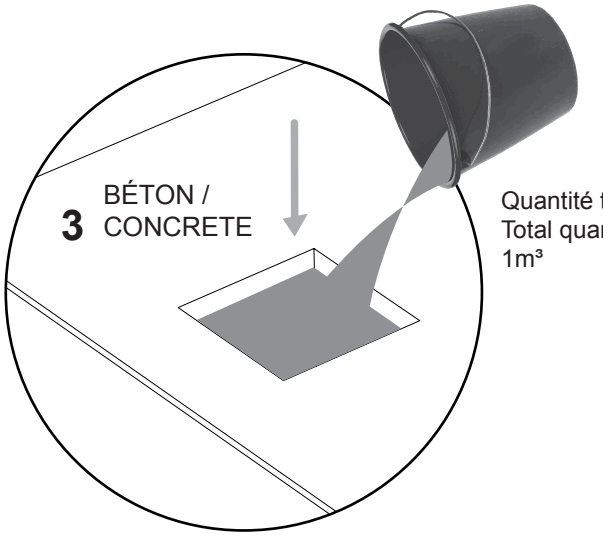
3
BÉTON /
CONCRETE
Quantité totale /
Total quantity:
1m³

PLAN

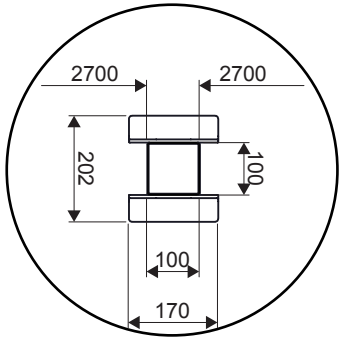
2700
2700
202
100
100
170


2870 mm

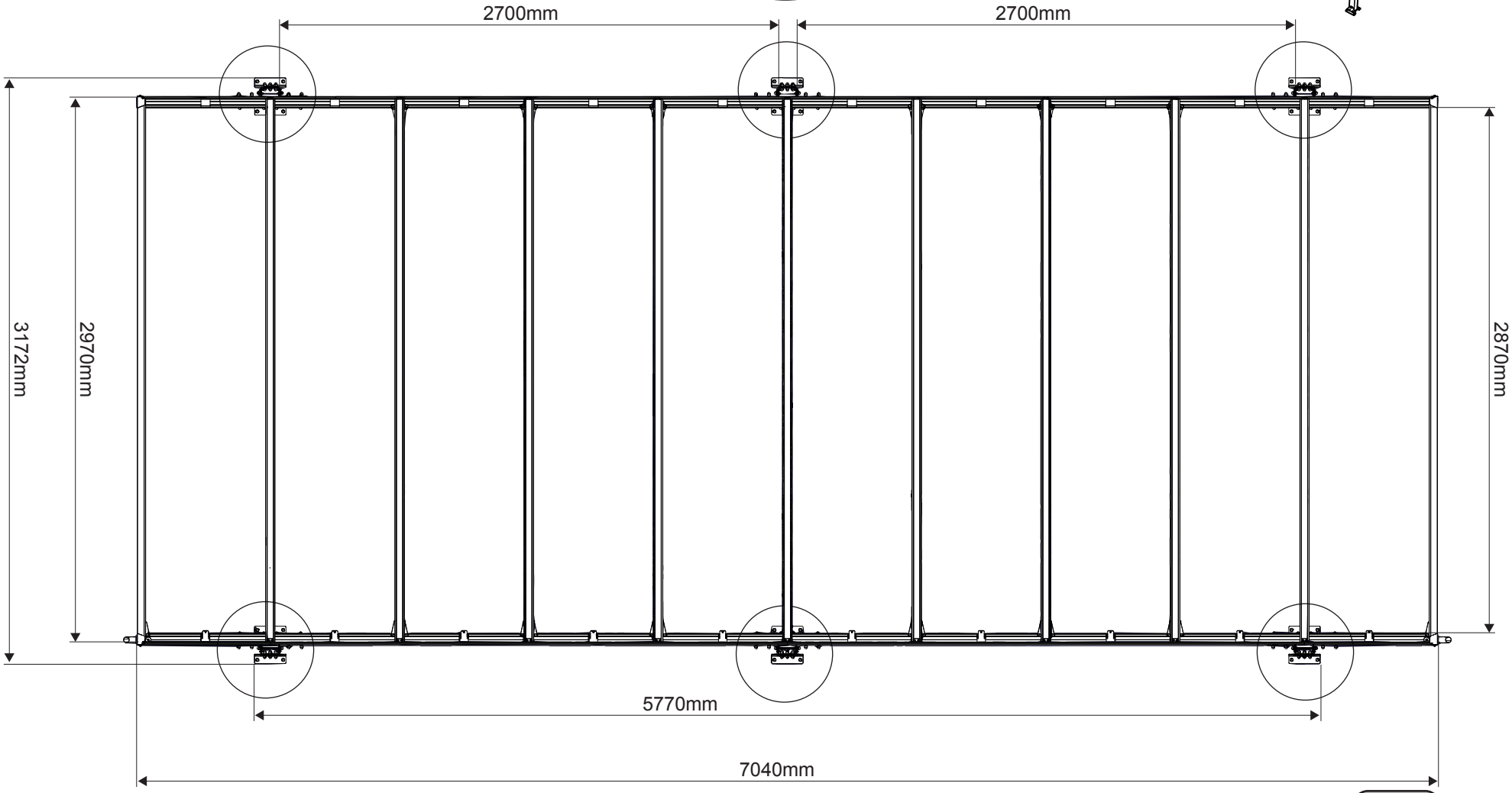
2700mm
2700mm
3172mm
2970mm
2870mm
5770mm
7040mm

1

J-121116 Ø8x20mm

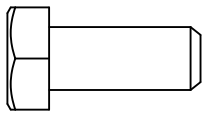

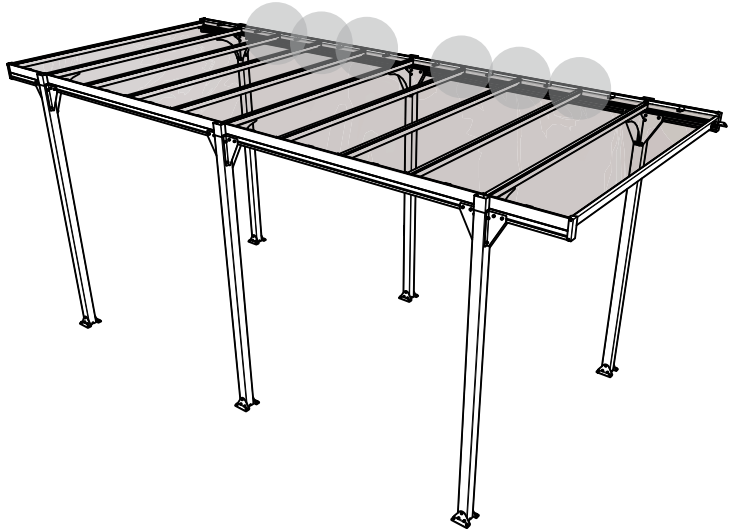

J-121518



x12

J-121615 Ø8



x12

J-121116



x12

J-150900

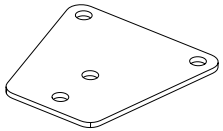

x6

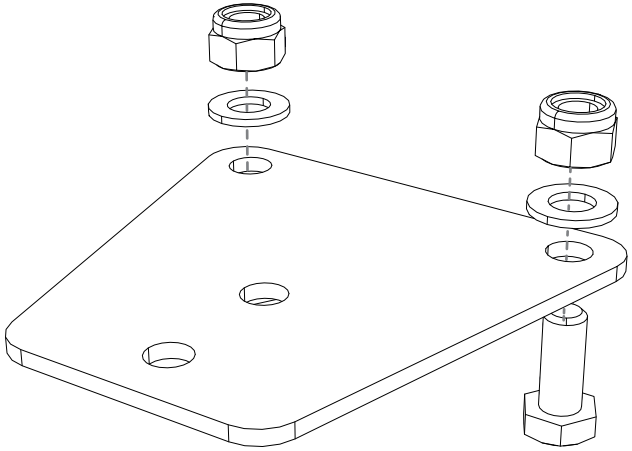

x6

RESULTAT / RESULT

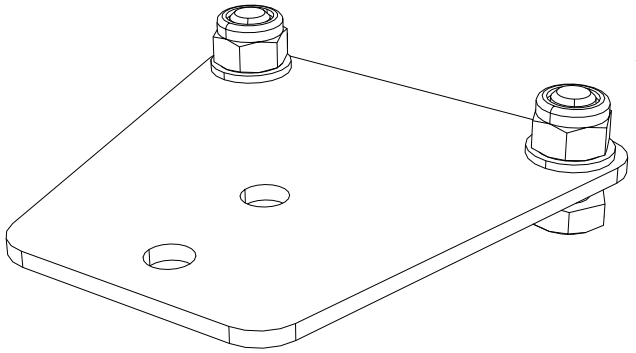

x6

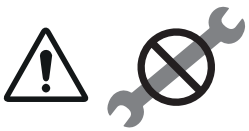

2

J-121116 Ø8x20mm

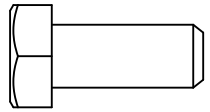



J-121518



x12

J-121615 Ø8



x12

J-121116



x12

J-150901

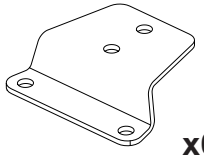

x6

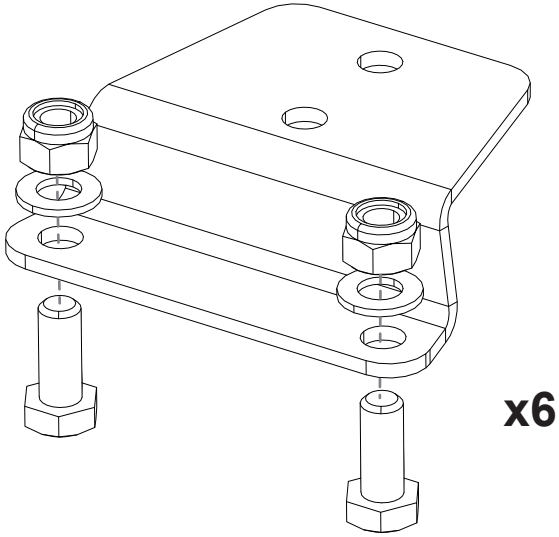

x6

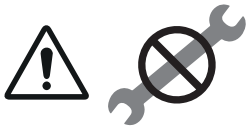

RESULTAT / RESULT

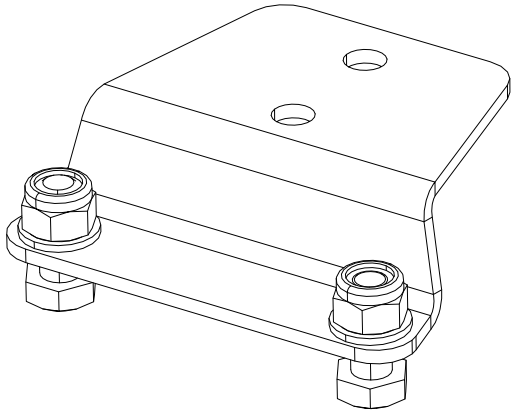

x6

3

J-121116 Ø8x20mm

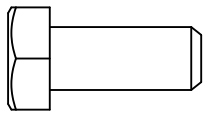



J-121518 | J-121615 Ø8 | J-121116 | J-150902

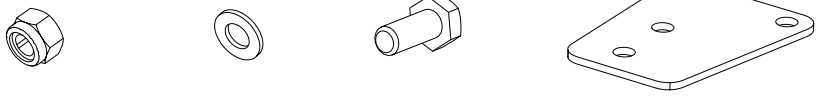

x6 | **x6** | **x6** | **x2**

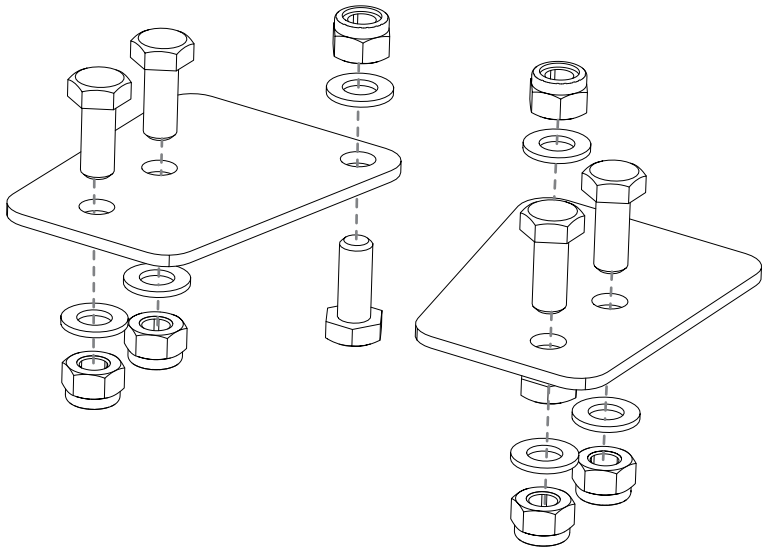

RESULTAT / RESULT

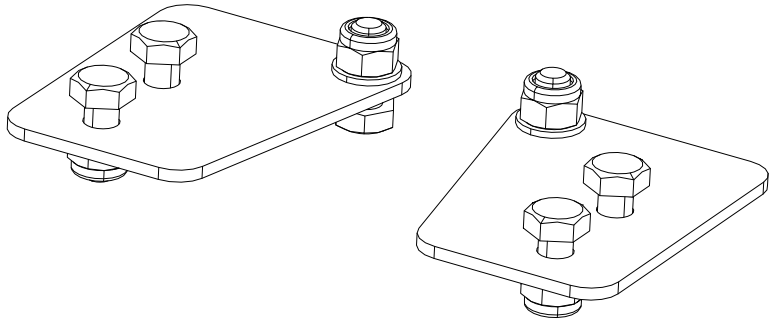

4

J-121116 Ø8x20mm

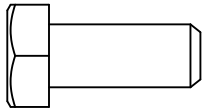



J-121518 x4



J-121615 Ø8 x4



J-121116 x4



J-150903 x2

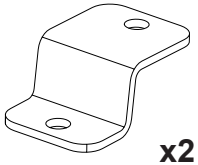

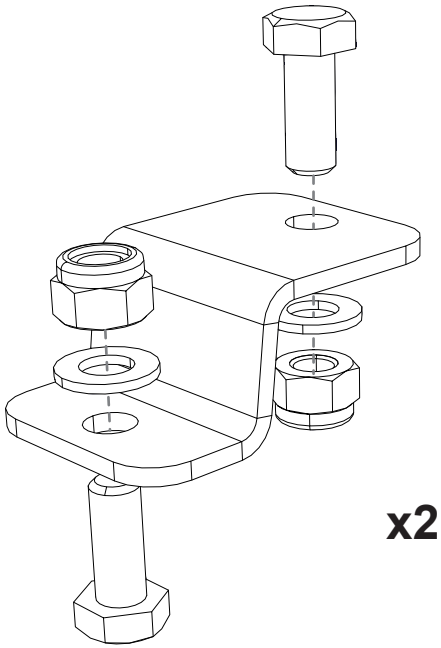

x2

RESULTAT / RESULT

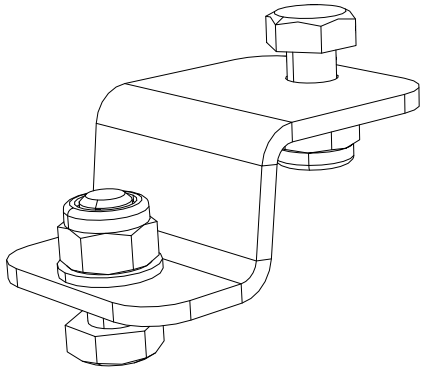

x2

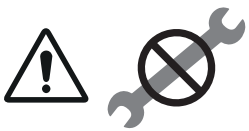

5

J-121116 Ø8x20mm

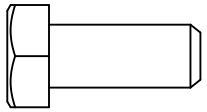



J-121518 **x24**



J-121615 Ø8 **x24**



J-121116 **x24**



J-151328 **x6**

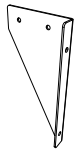

J-151327 **x6**

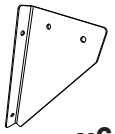

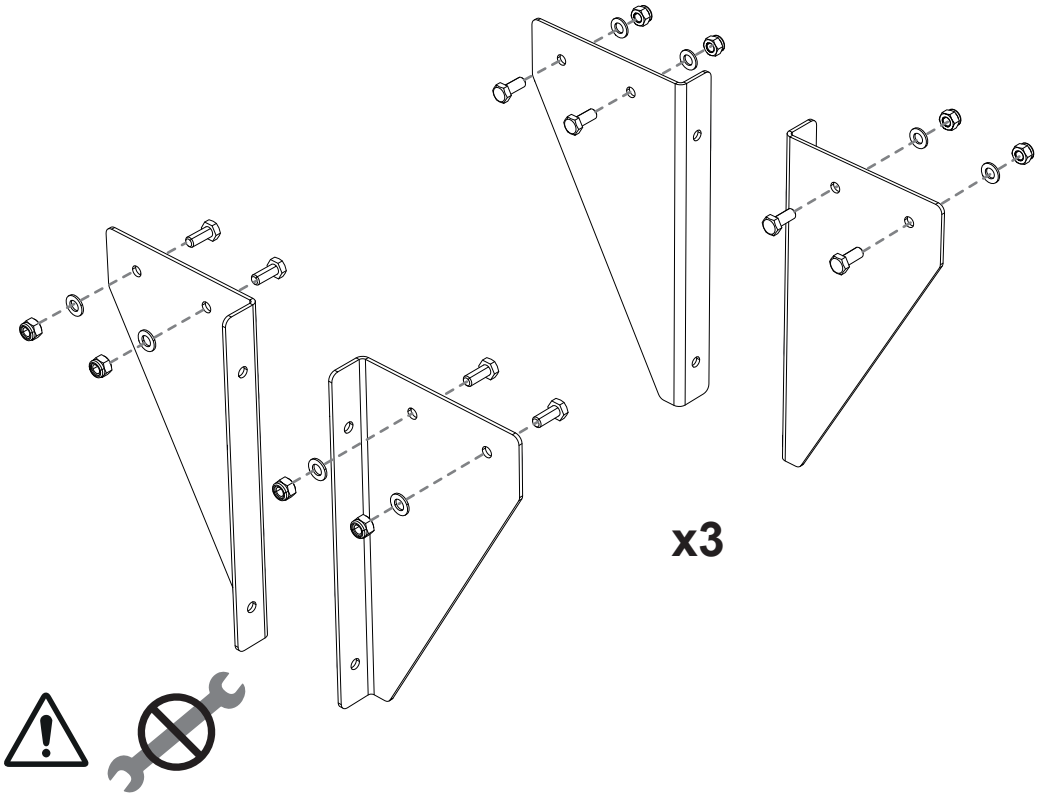

x3

RESULTAT / RESULT

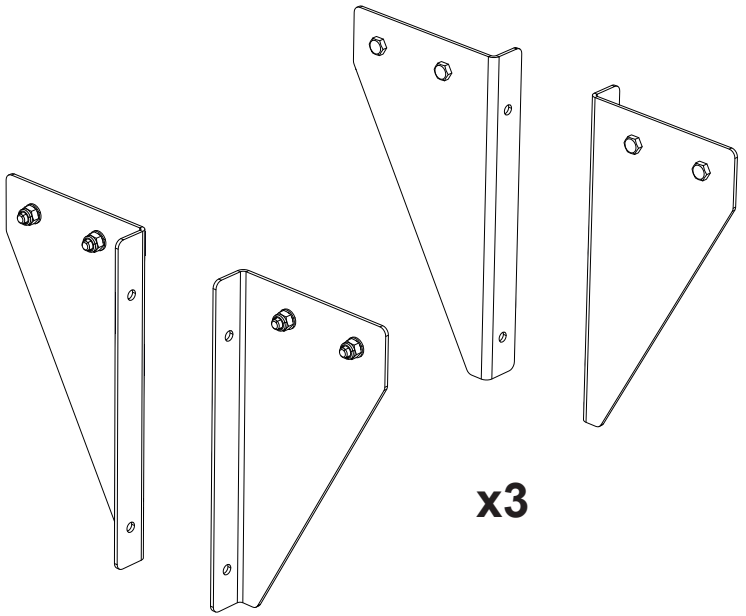

x3

6

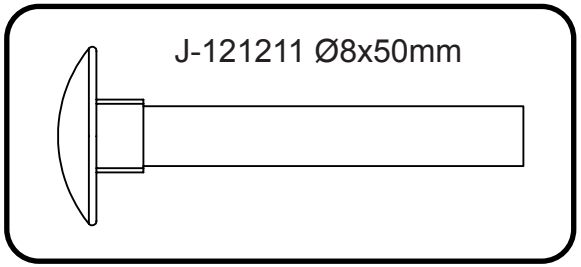



J-121518 **x24**

J-121615 Ø8 **x24**

J-121211 **x24**

J-151329 **x6**

J-7151338 **x6**

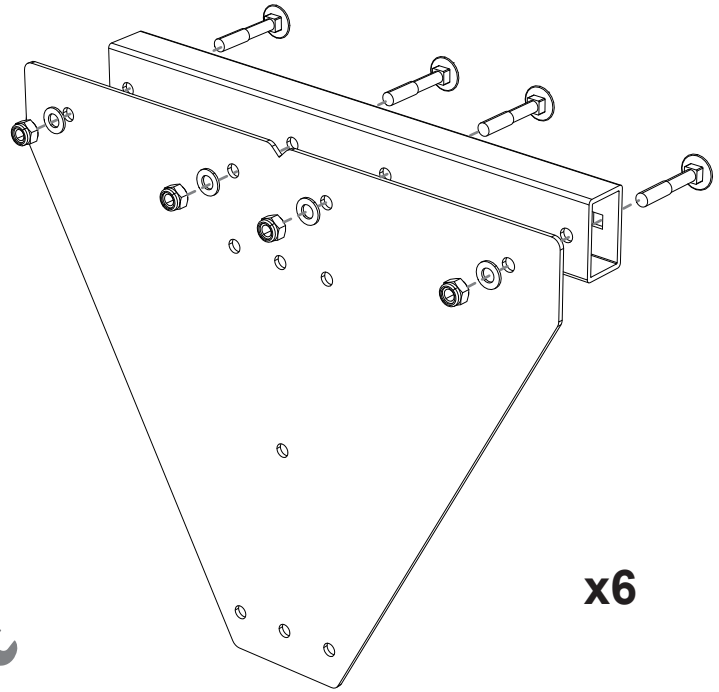

x6

RESULTAT / RESULT

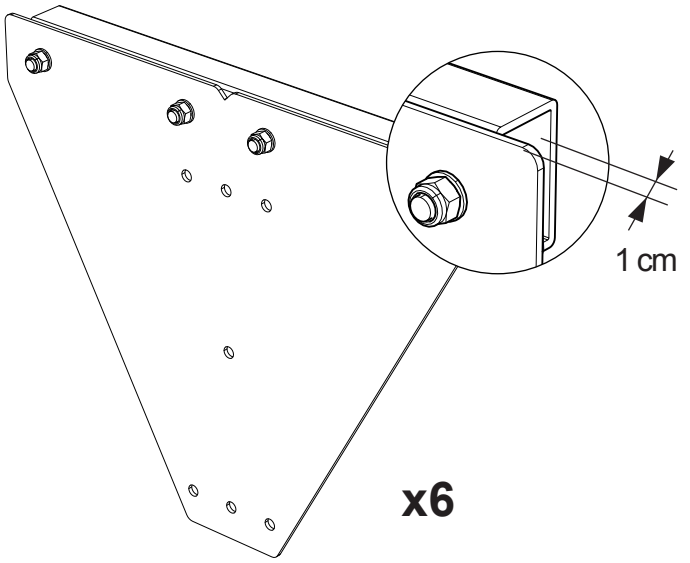

x6

7

Etape 4 / Step 4

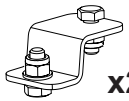

x2

Etape 1 / Step 1

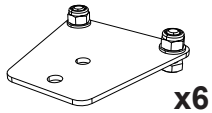

x6

Etape 2 / Step 2

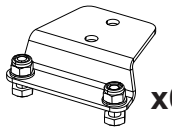

x6



J-151322

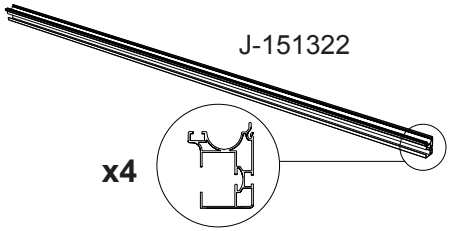

x4

J-151321

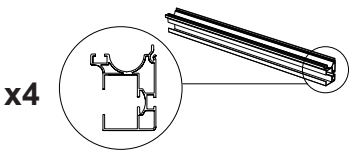

x4

Etape 3 / Step 3

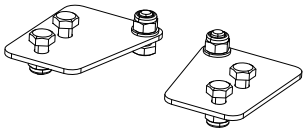

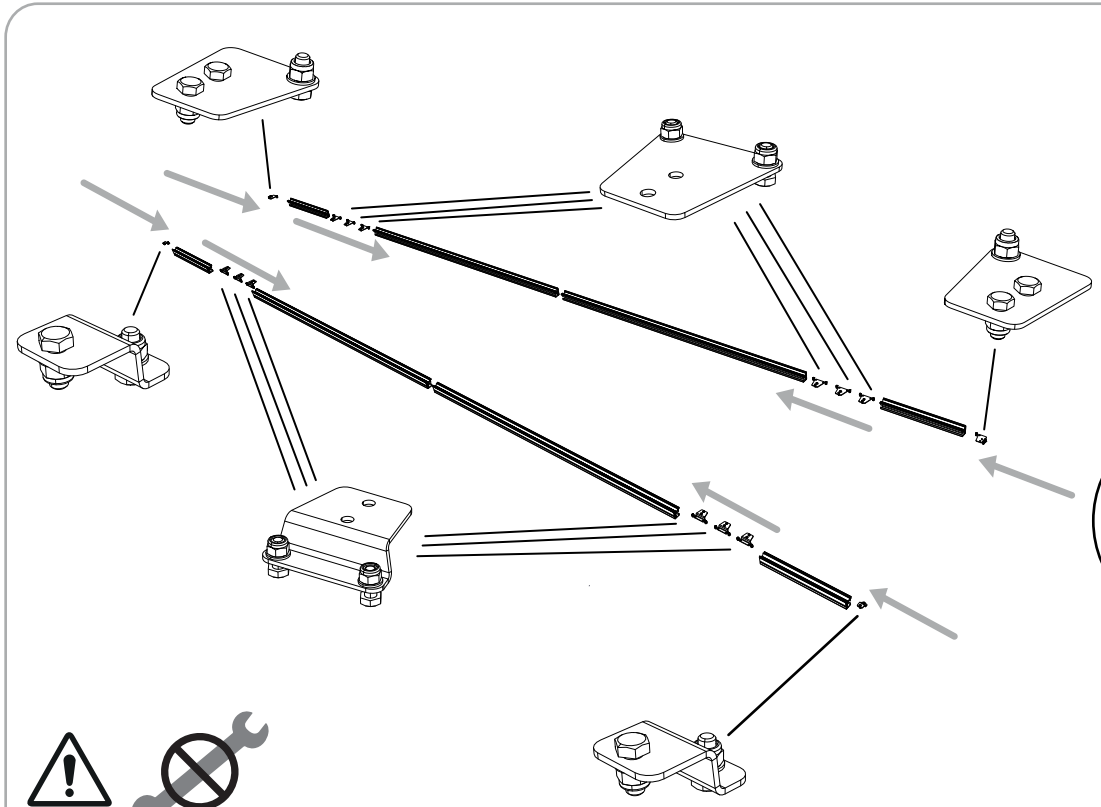

RESULTAT / RESULT

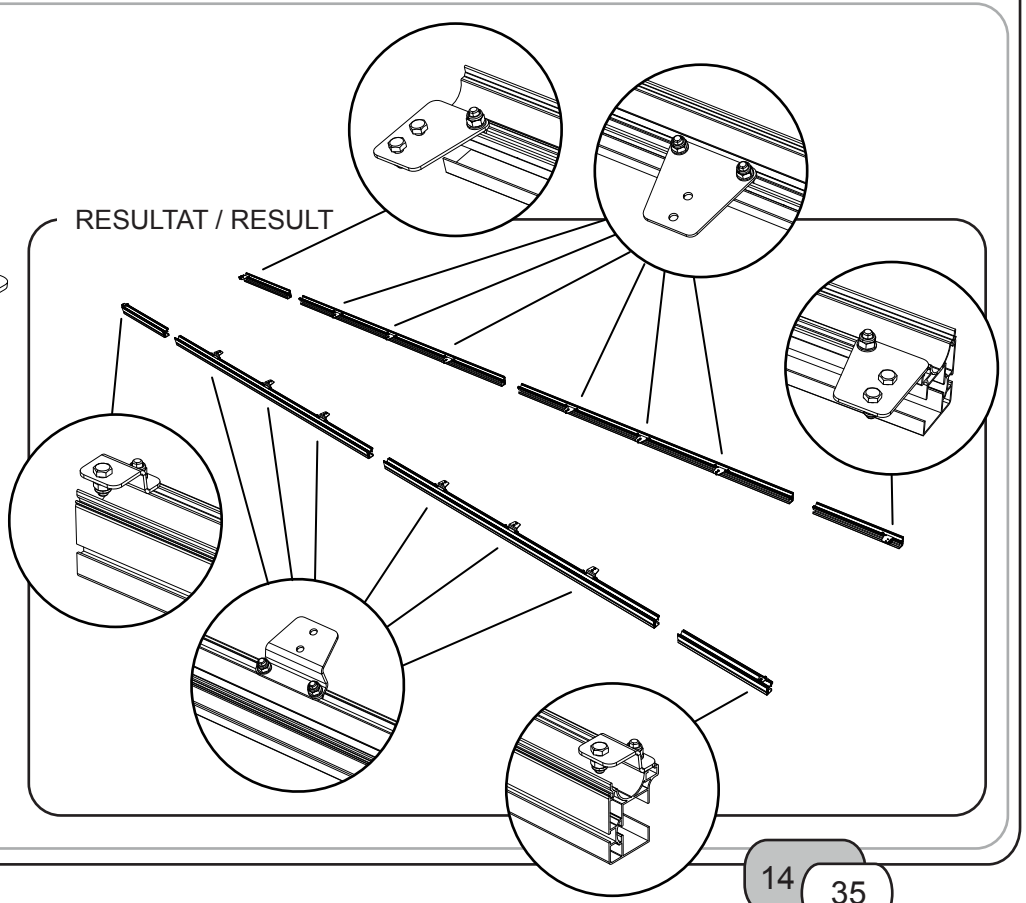

8

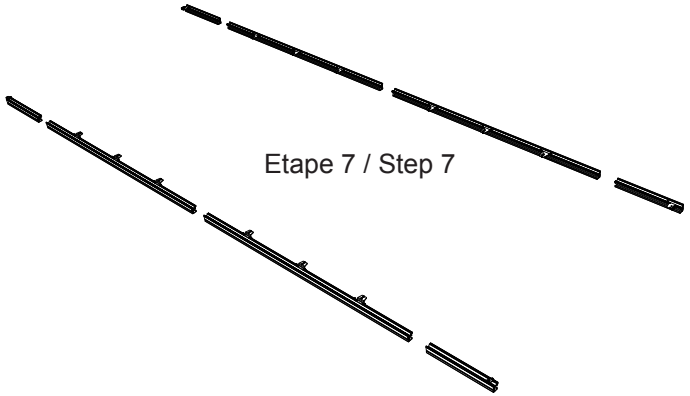

Etape 7 / Step 7

Etape 5 / Step 5

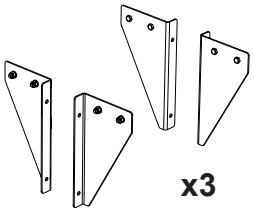

x3

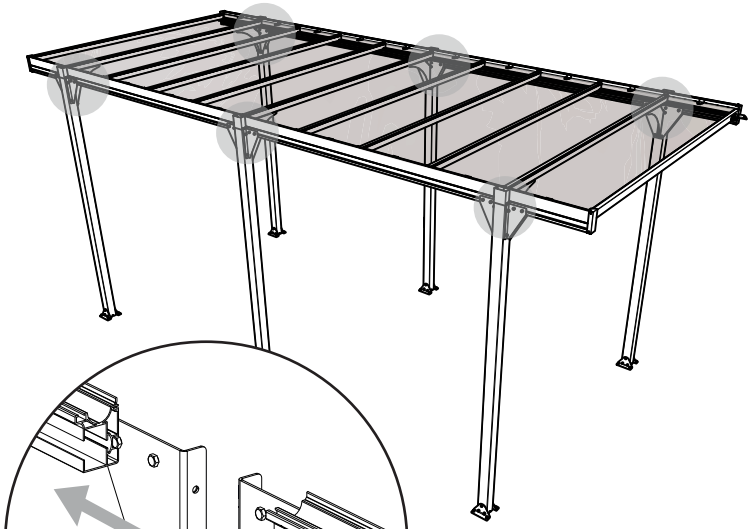

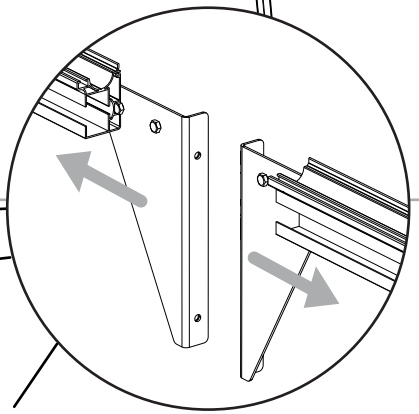

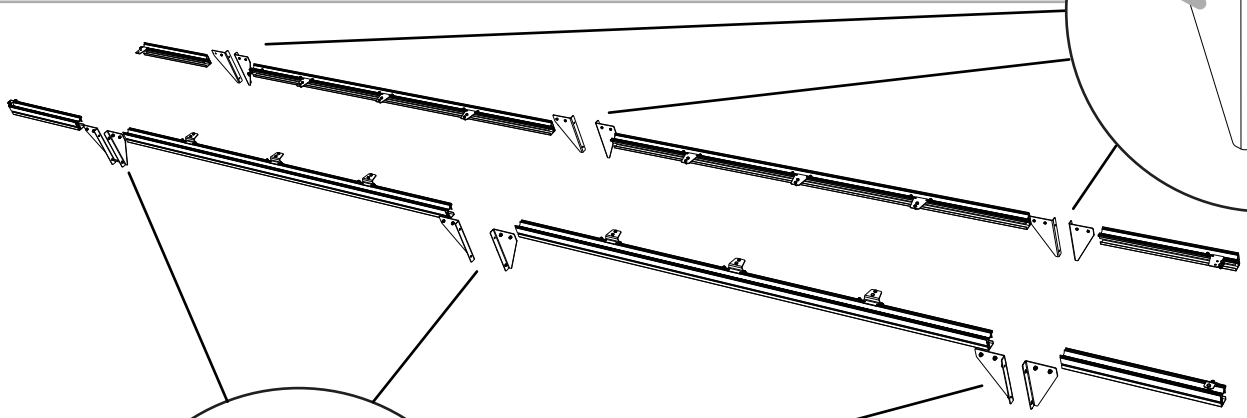

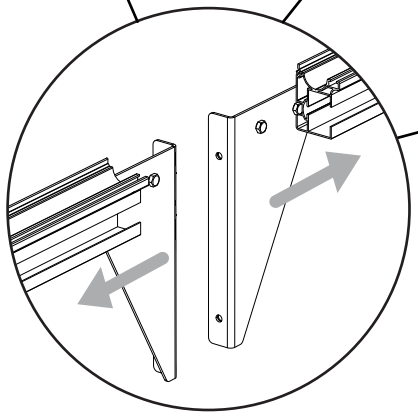

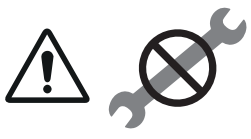

RESULTAT / RESULT

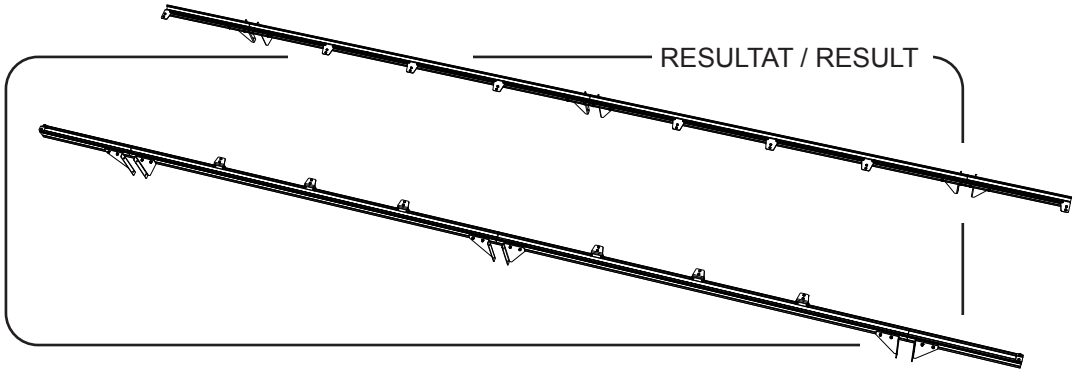

9

Etape 8 / Step 8

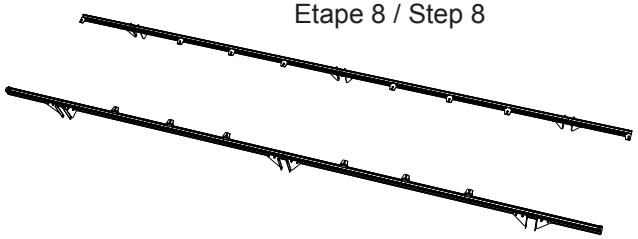

Etape 6 / Step 6

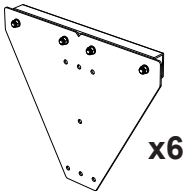

x6

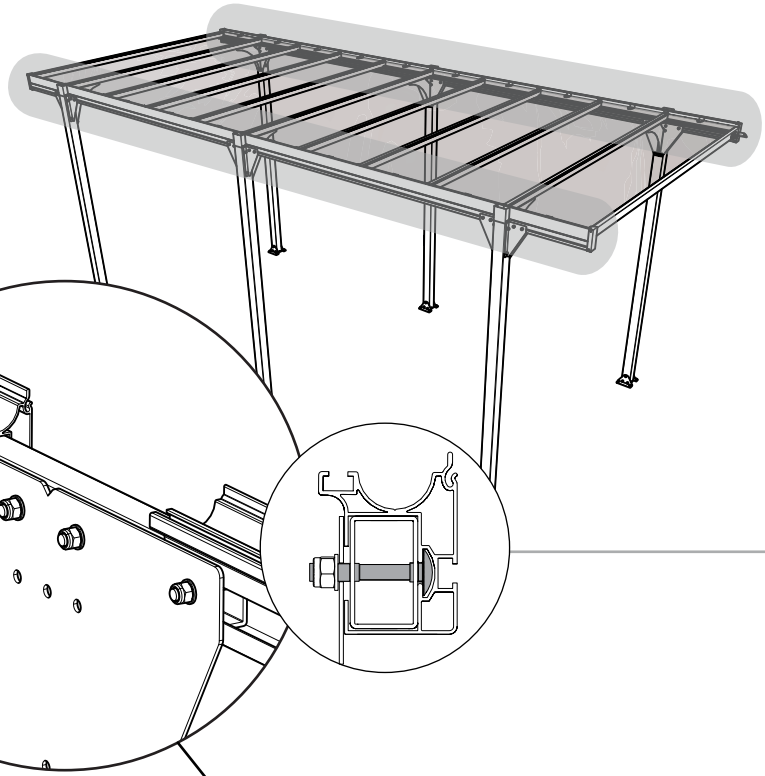

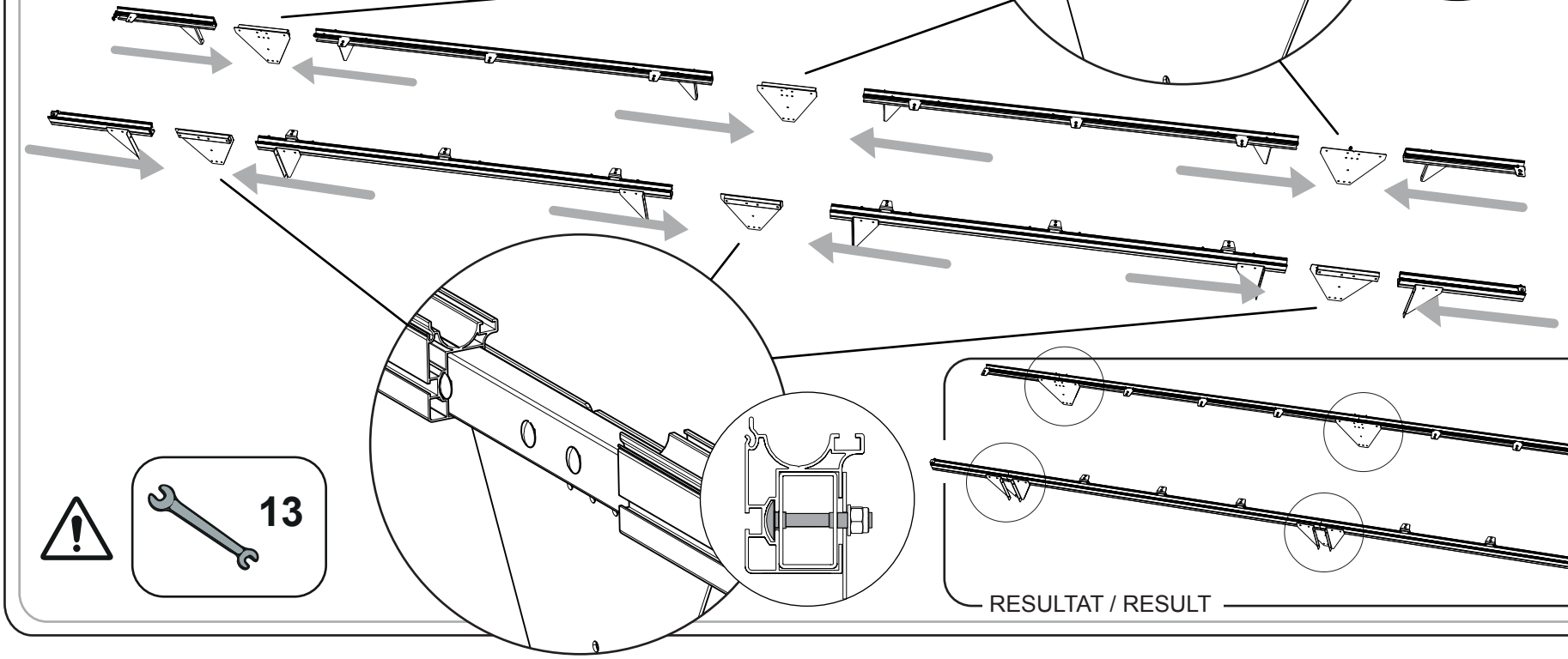

13

RESULTAT / RESULT

10

J-121518 x36



J-121615 Ø8 x72



J-121116 x36



J-151333 x12

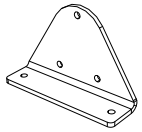

J-7151317 x6

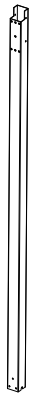



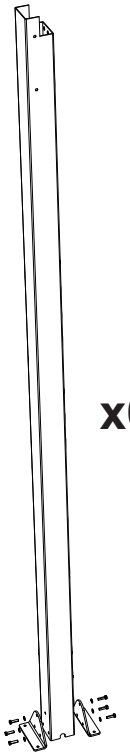

x6

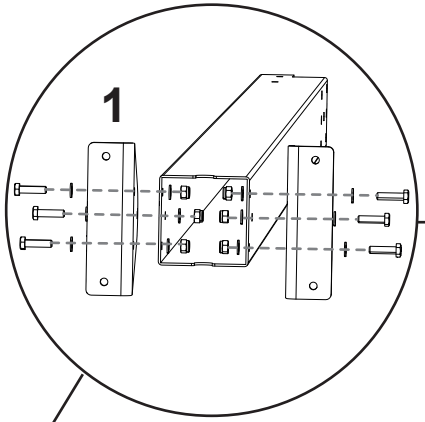

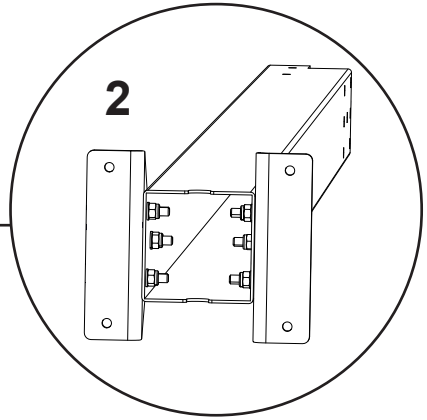

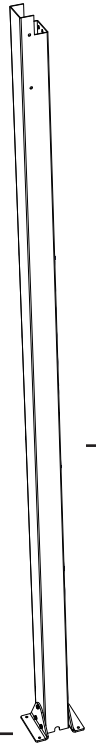

x6

RESULTAT / RESULT

13

11

J-121615 Ø8



x24

J-121116



x24

Etape 10 / Step 10



x6



Etape 9 / Step 9

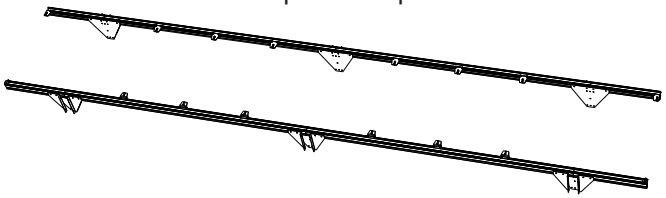

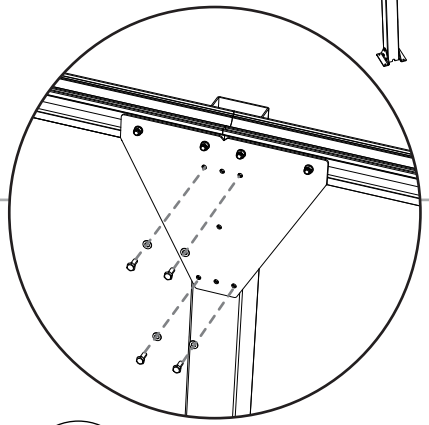

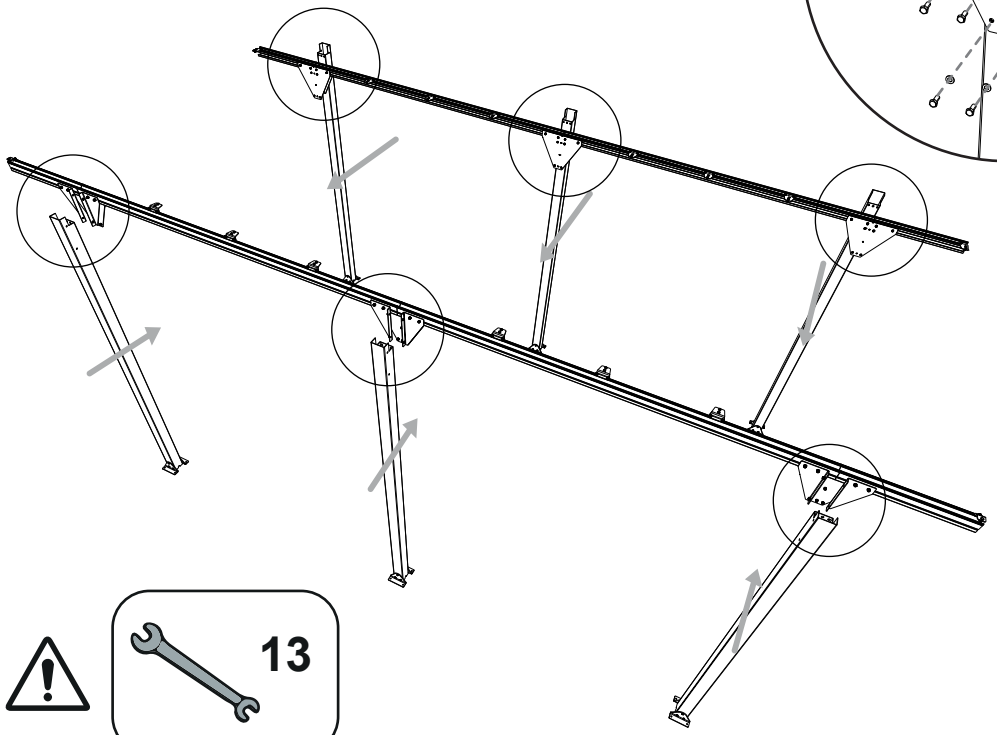

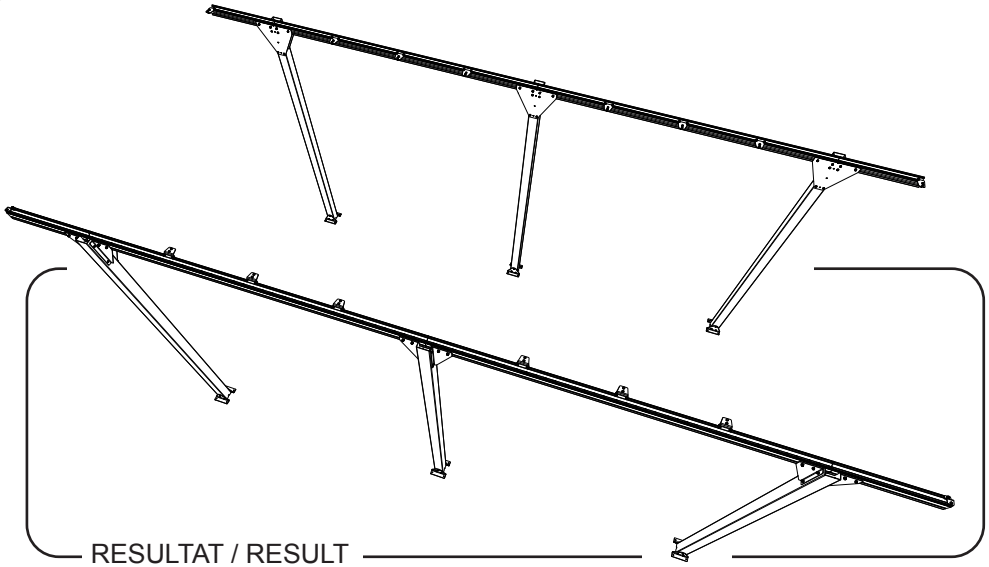

RESULTAT / RESULT

12

J-121518 | J-121615 Ø8 | J-121128



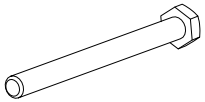

x12 | **x24** | **x12**

Etape 11 / Step 11

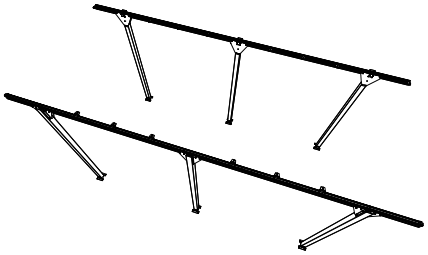



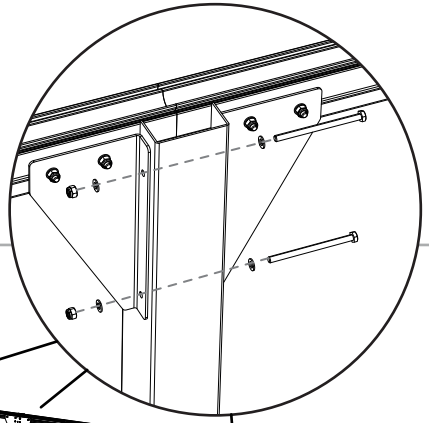

J-121128 Ø8x120mm

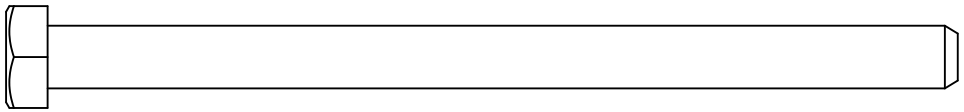

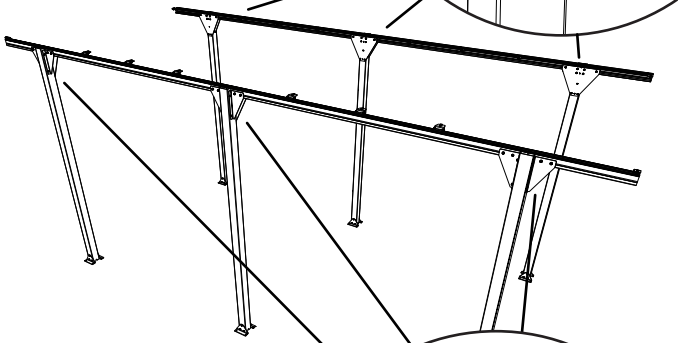

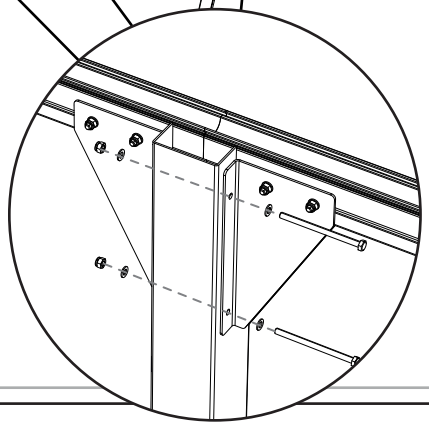

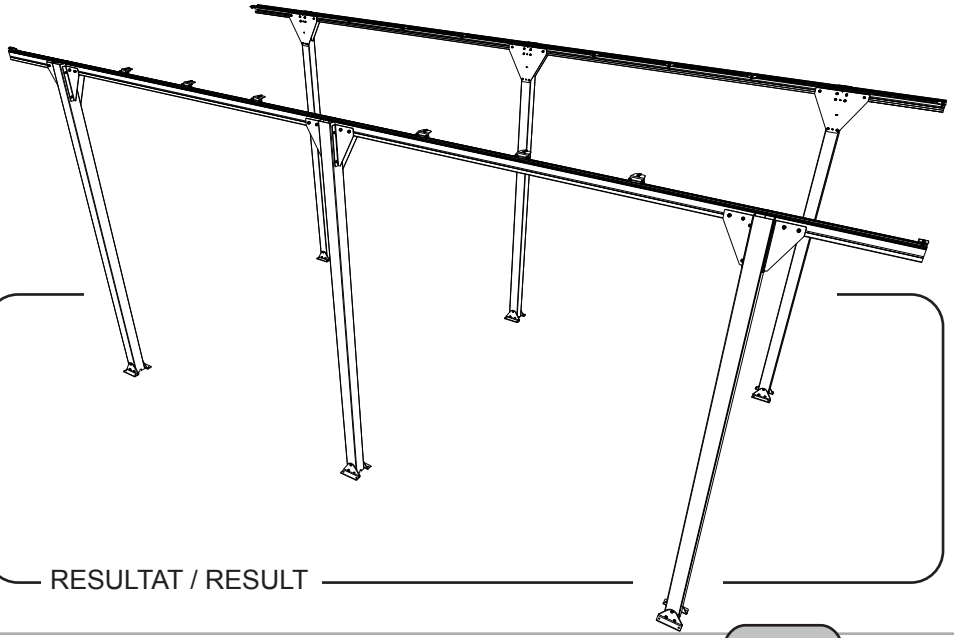

RESULTAT / RESULT



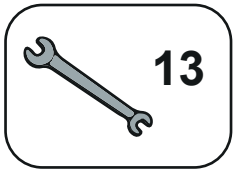

13

13

J-121615 Ø8 x18

J-121116 x18

J-151331 x3

J-151330 x3

Etape 12 / Step 12

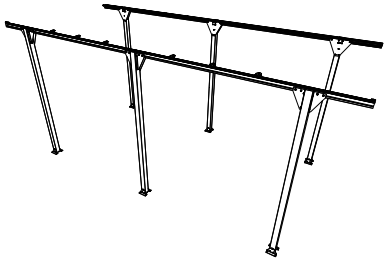

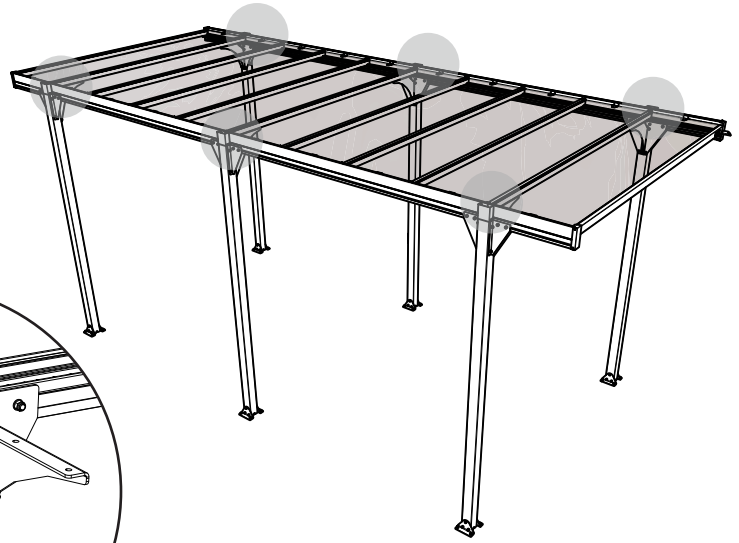

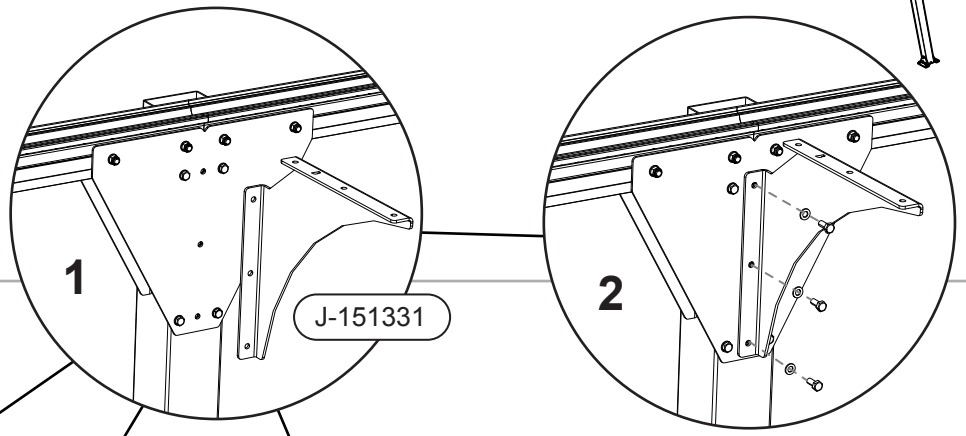

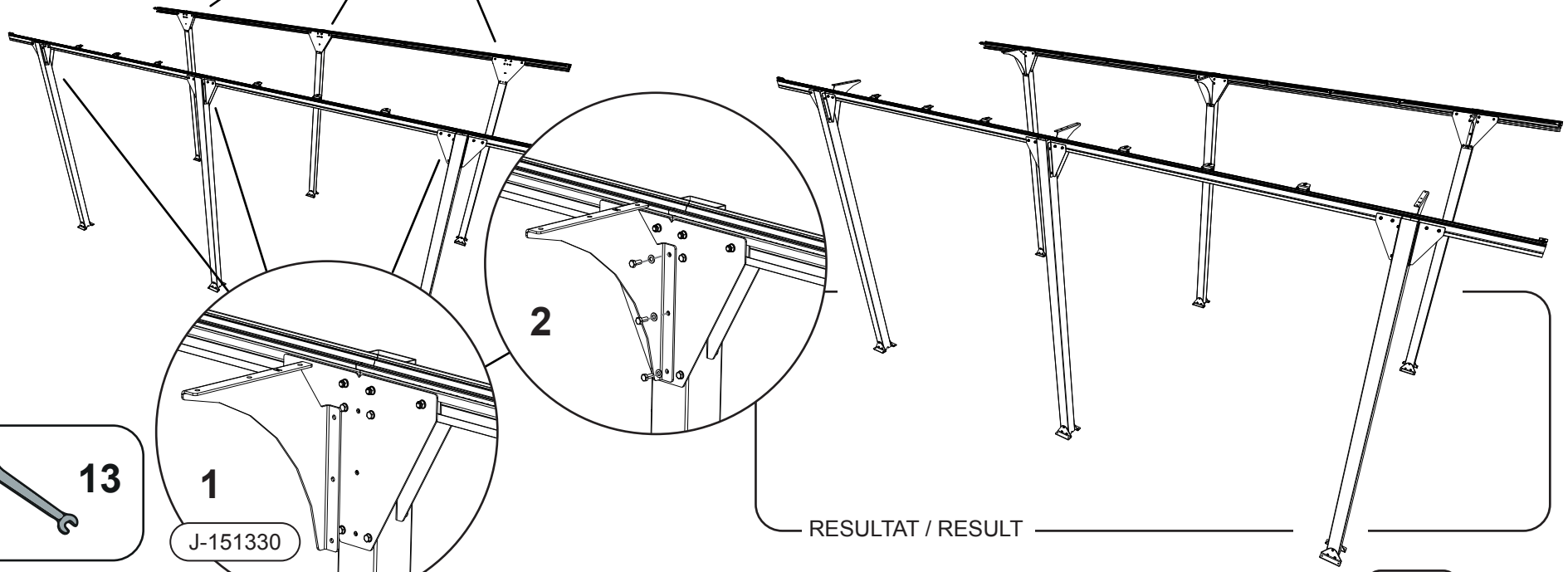

ANCRAGE / ANCHORING

J-121374



x12

Foret Ø8 béton non fourni



Ø8 concrete drill bit not supplied





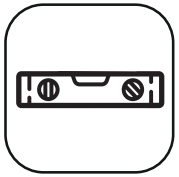

1

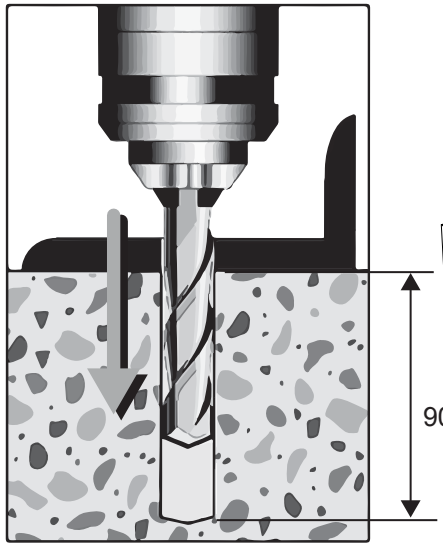

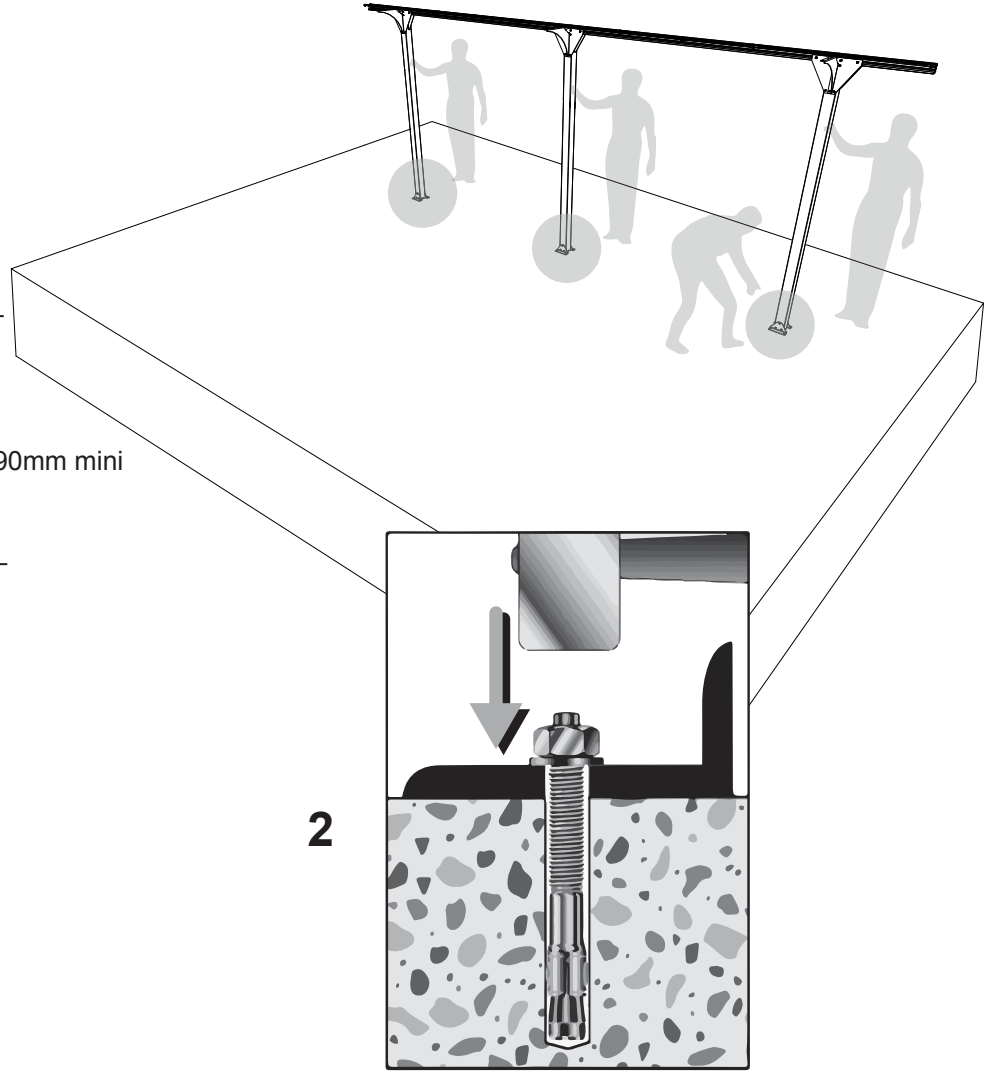

2

3

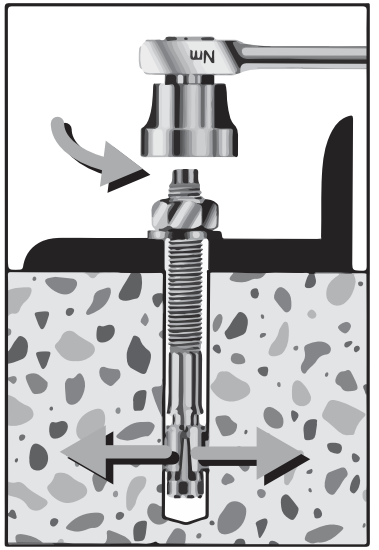



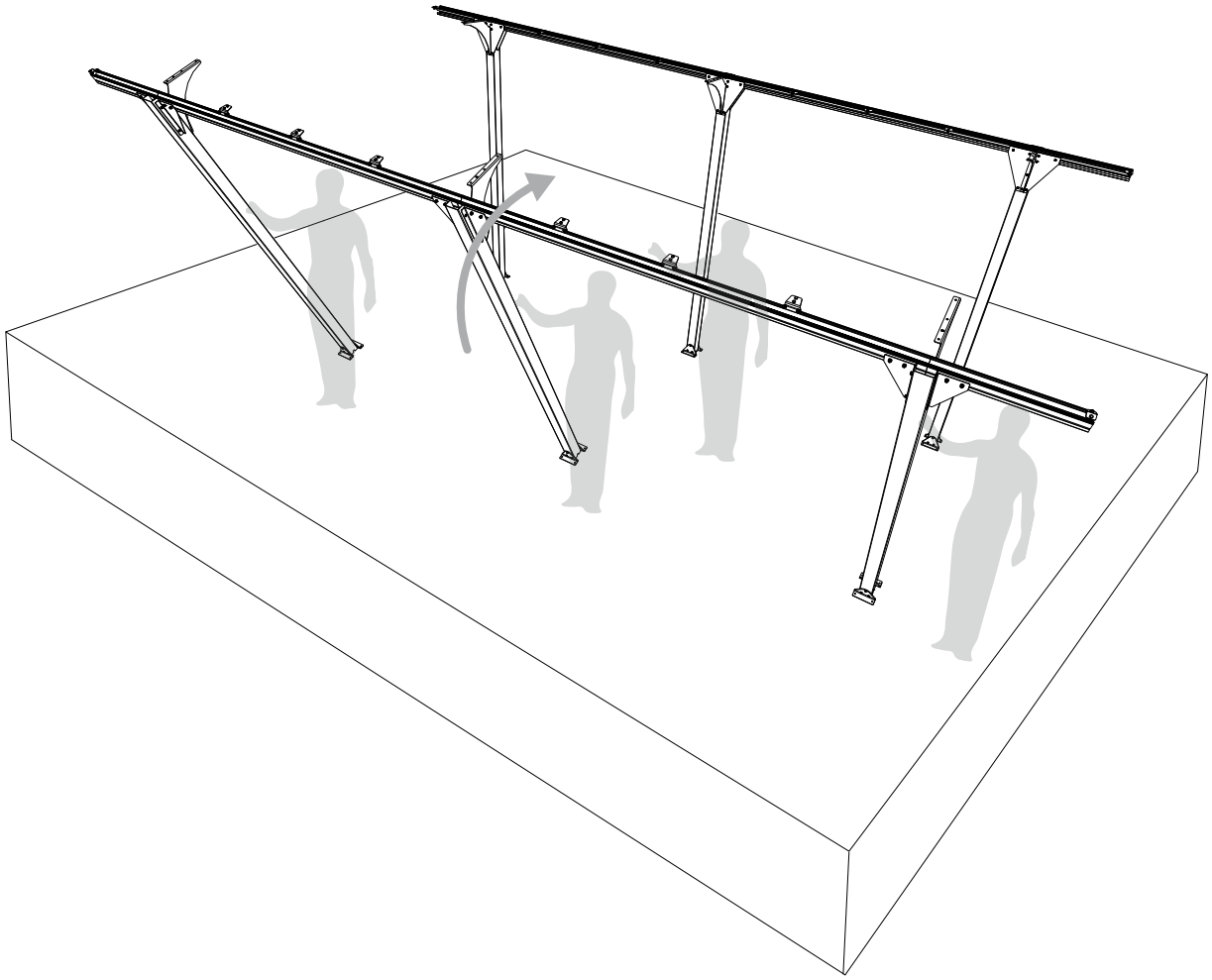

14

J-121518 x18

J-121615 Ø8 x18

J-121116 x18

J-150919 x3

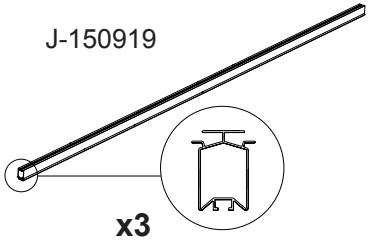



Etape 13 / Step 13

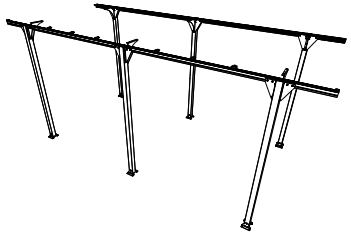

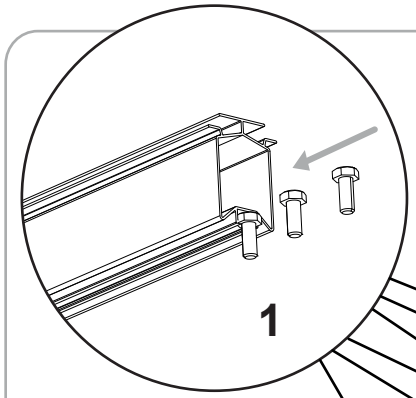

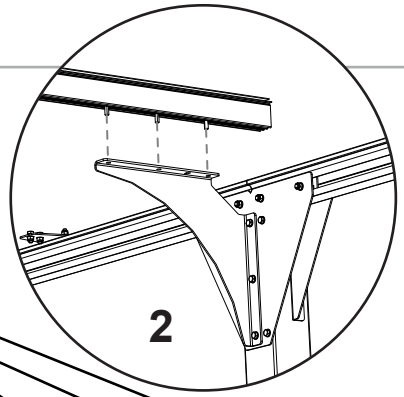

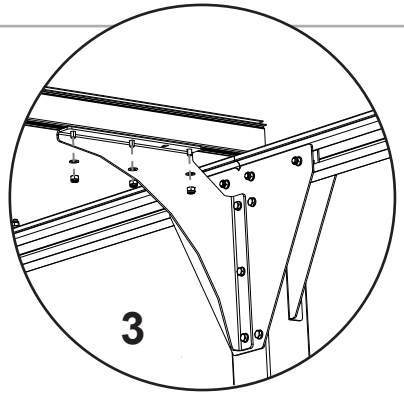

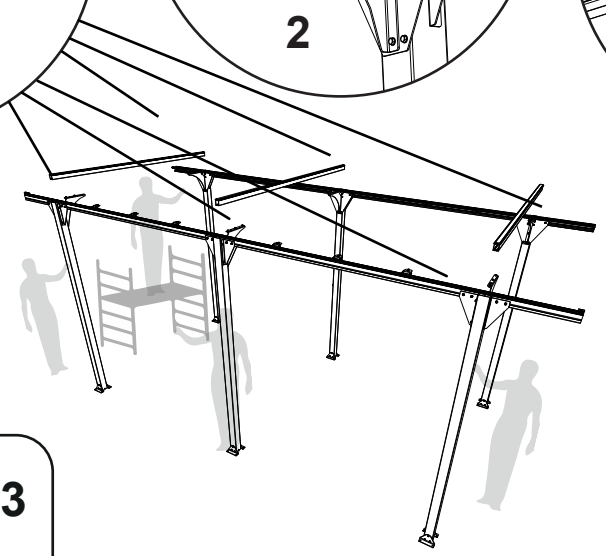

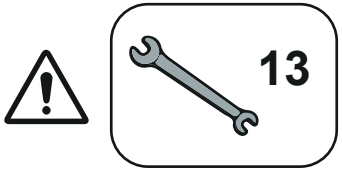

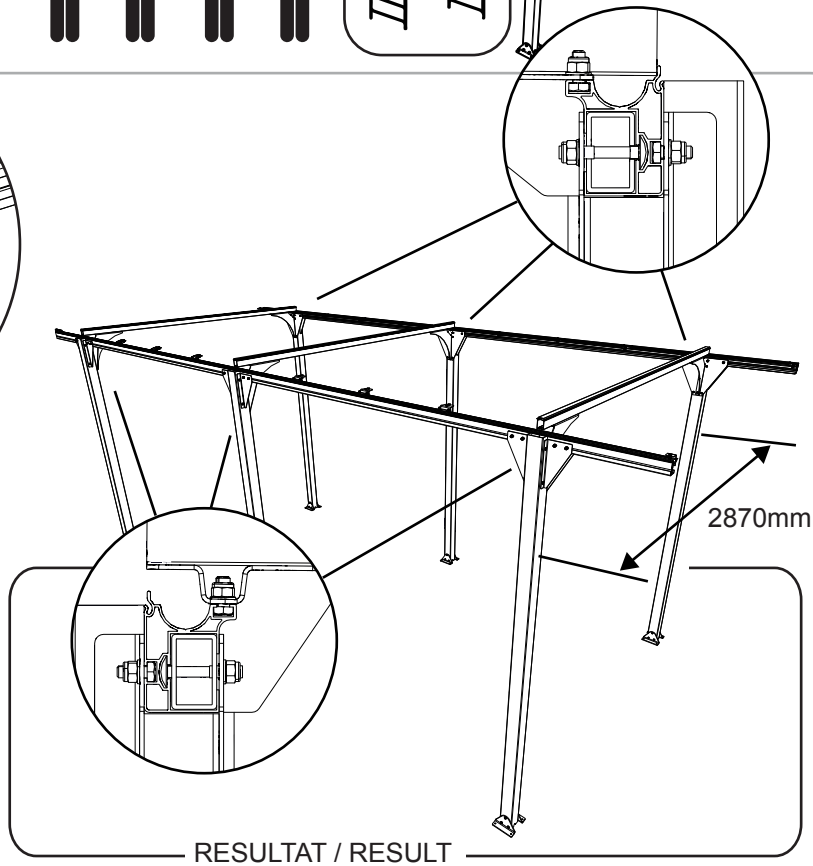

RESULTAT / RESULT

ANCRAGE / ANCHORING

J-121374



x12

Foret Ø8 béton non fourni



Ø8 concrete drill bit not supplied





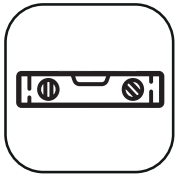

1

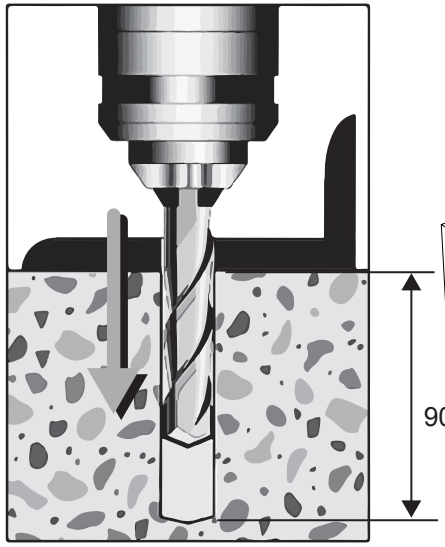

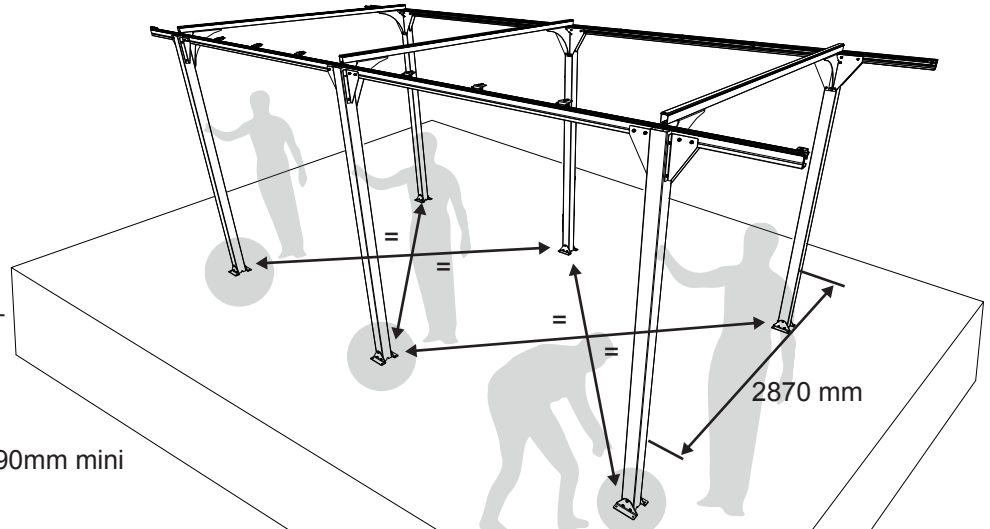

2

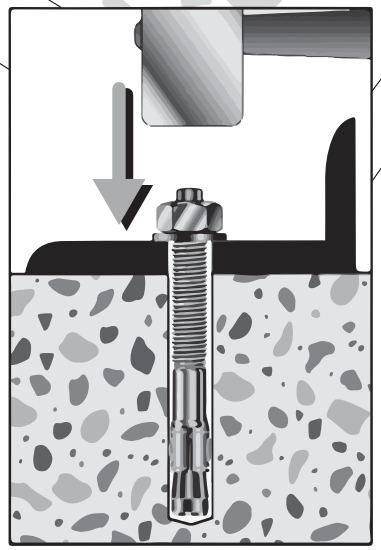

3

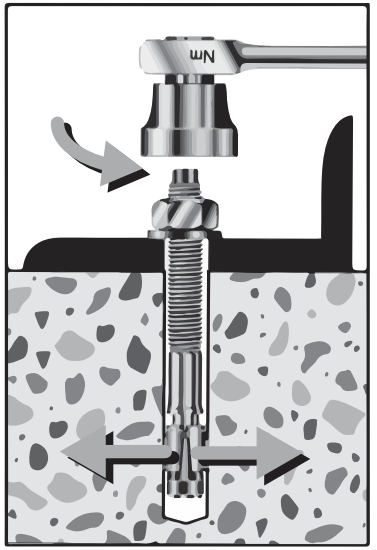



15

Etape 14 / Step 14

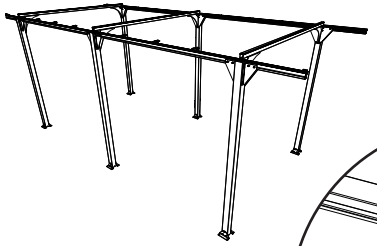

J-150932

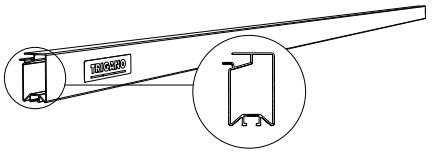

J-150931

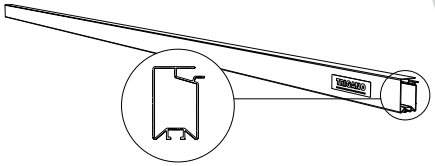



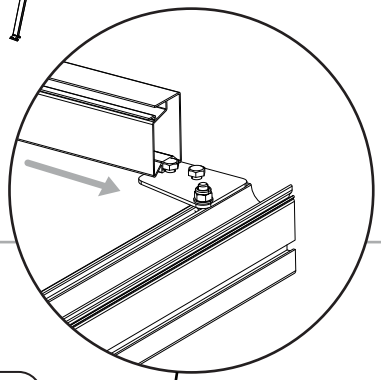

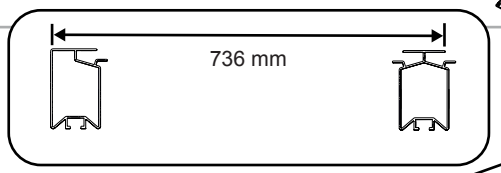

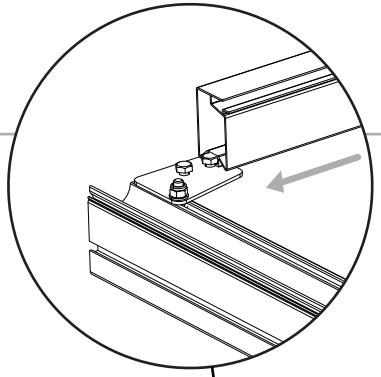

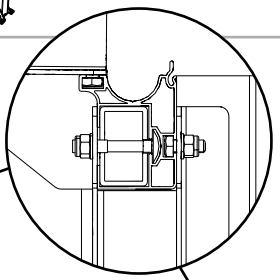

J-150932

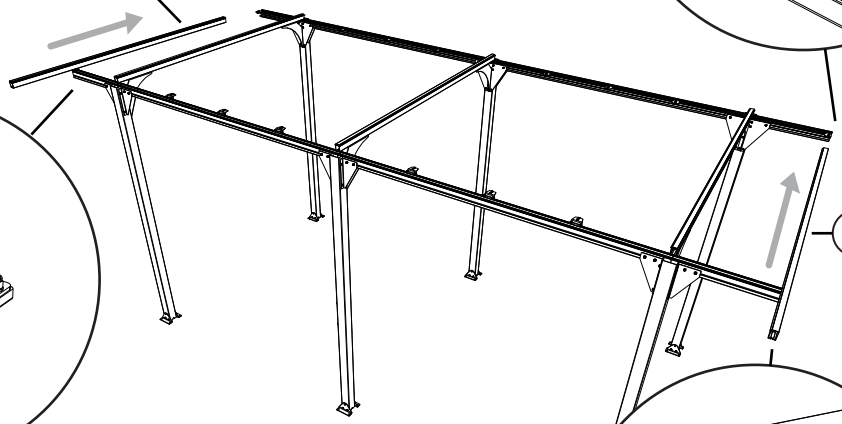

J-150931

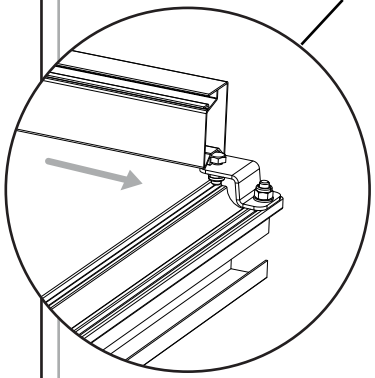

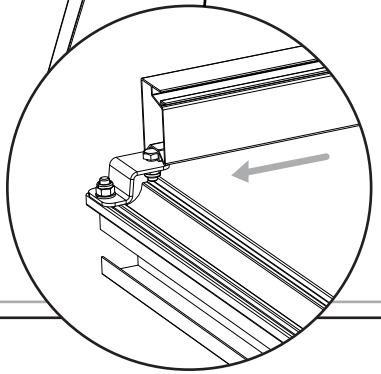

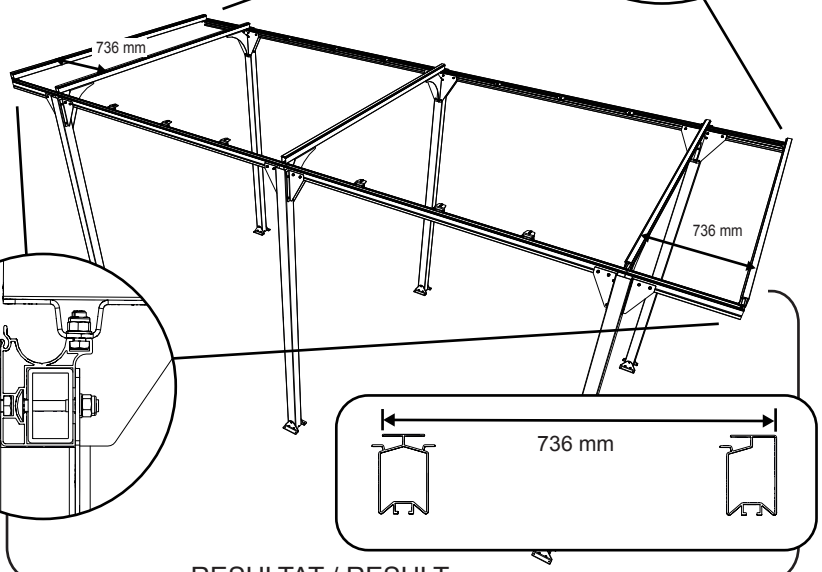

RESULTAT / RESULT



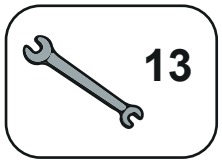

16

Etape 15 / Step 15

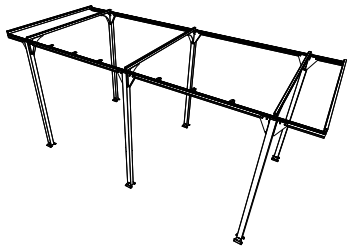

J-121518 x24



J-121615 Ø8 x24



J-121116 x24

J-150919 x6

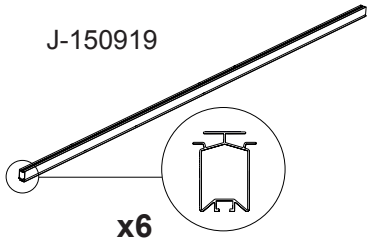

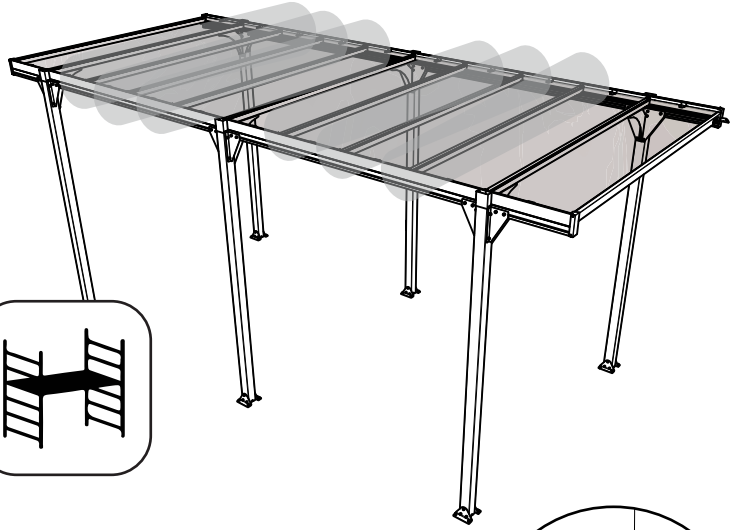

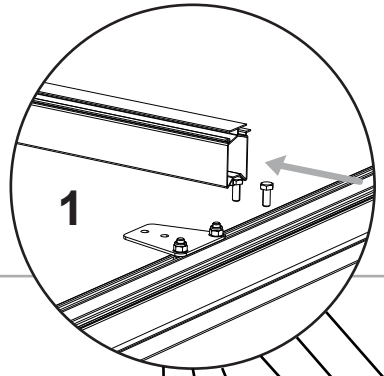

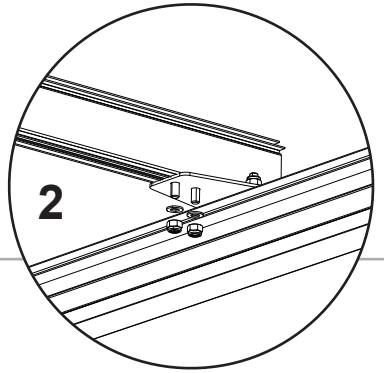

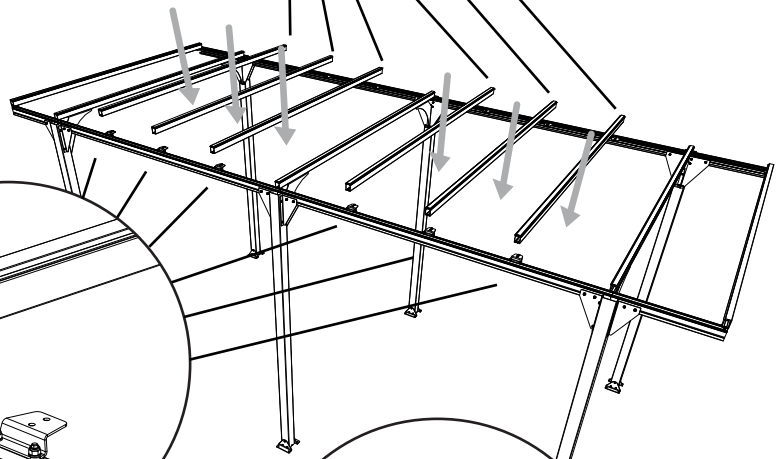

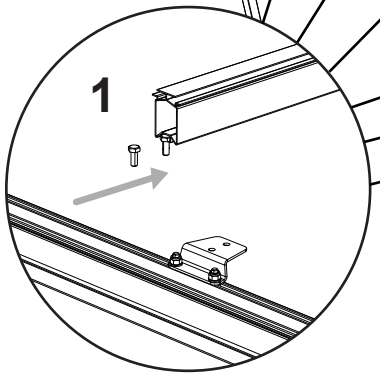

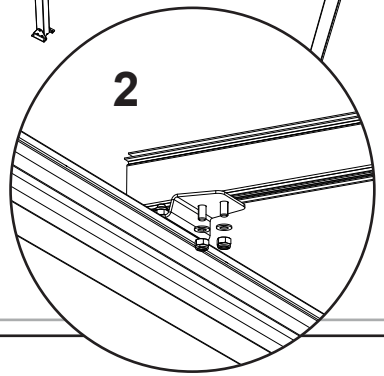

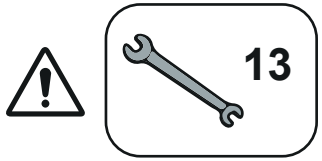

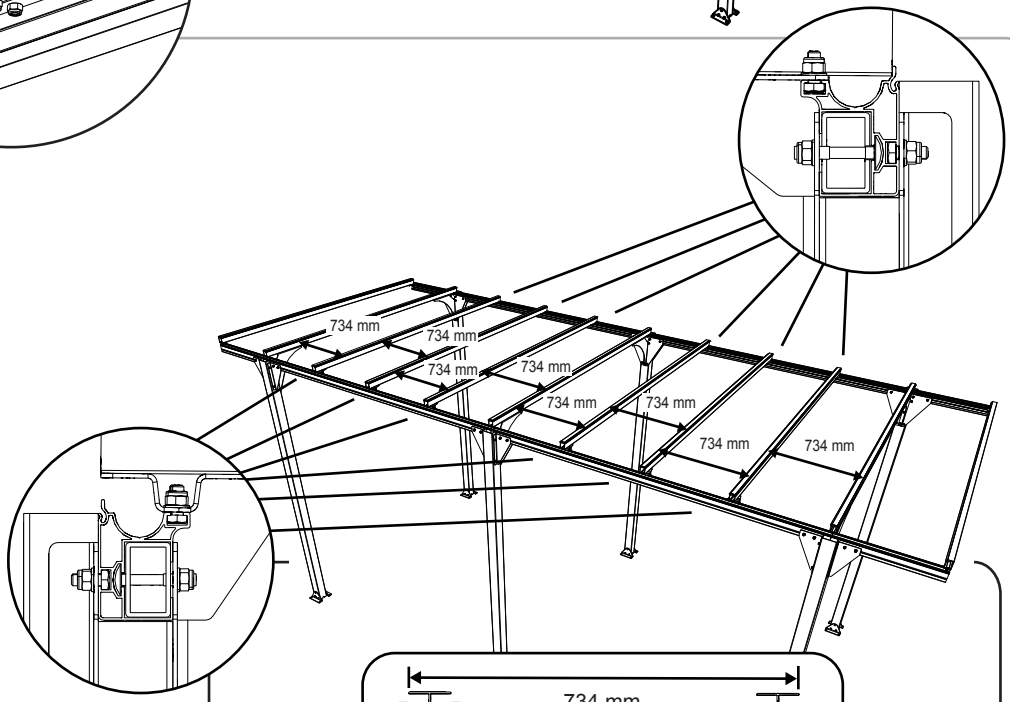

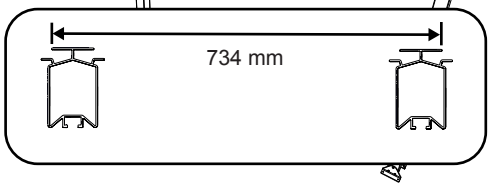

RESULTAT / RESULT

17

J-150930

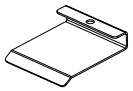

x10

J-151326

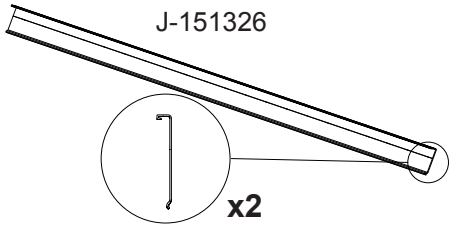

x2

J-151325

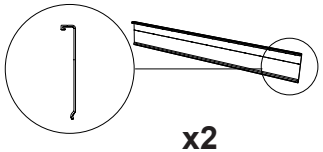

x2



Etape 16 / Step 16

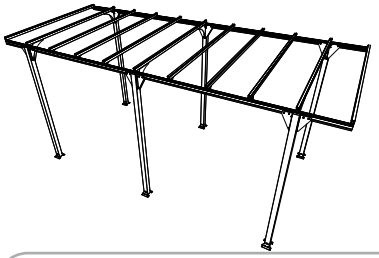

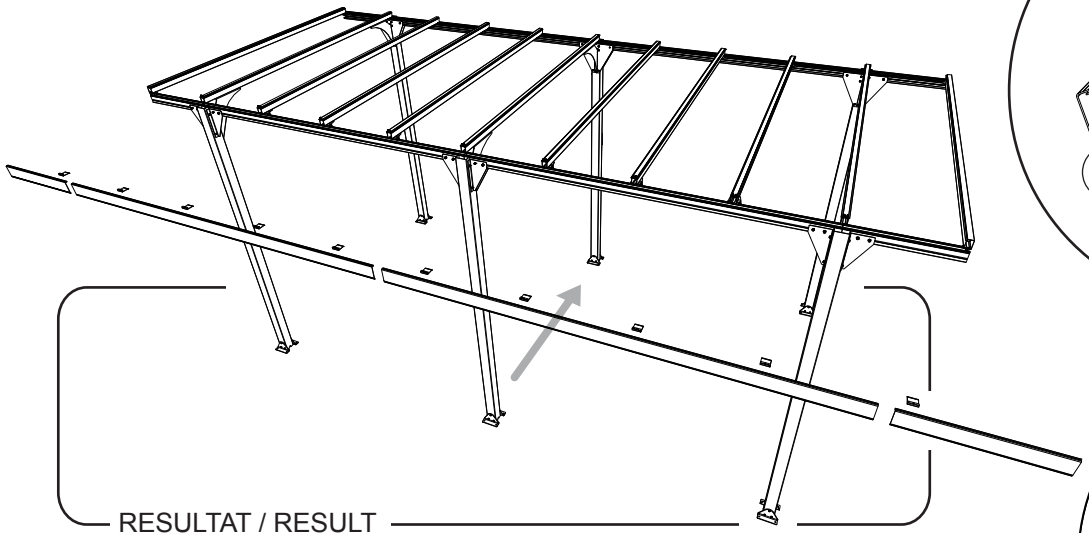

RESULTAT / RESULT

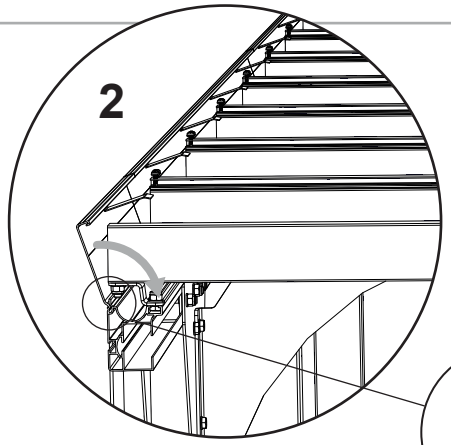

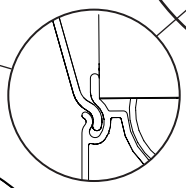

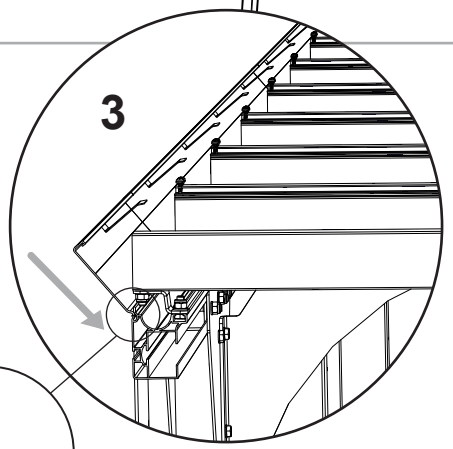

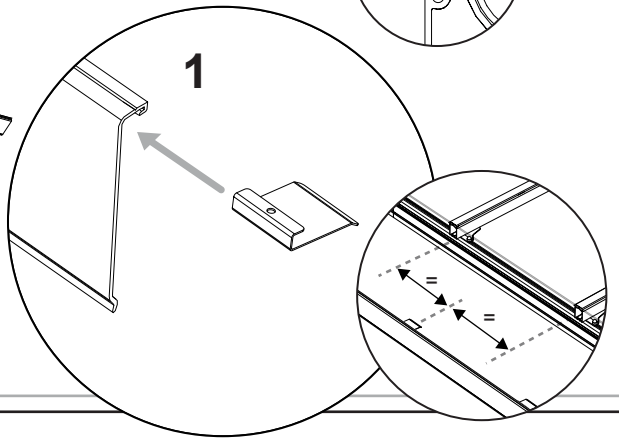

18

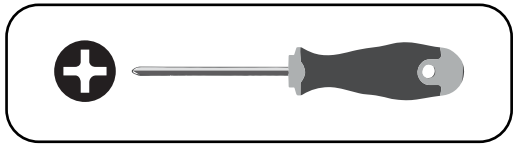

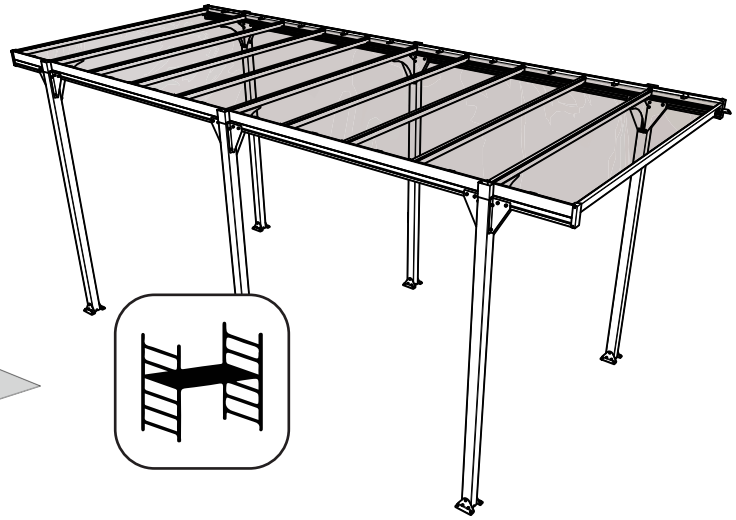

Etape 17 / Step 17

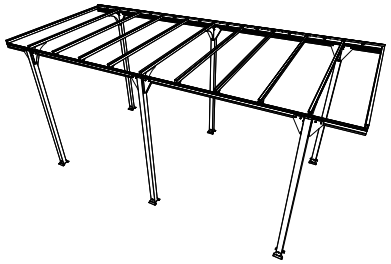

J-121341	J-121616 Ø5	J-140019	J-122596
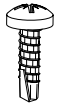		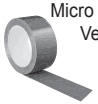 Micro perforé Vent tape	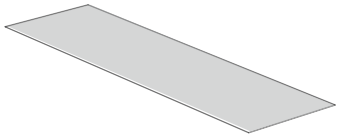
x18	**x18**	**x3**	**x10**

1

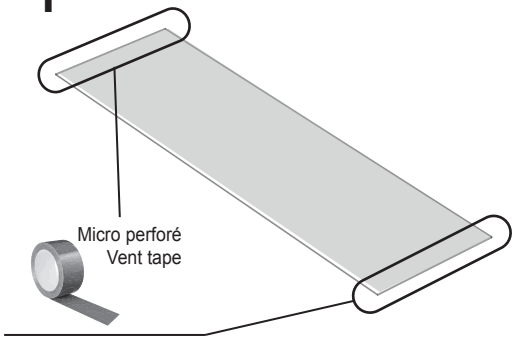

2

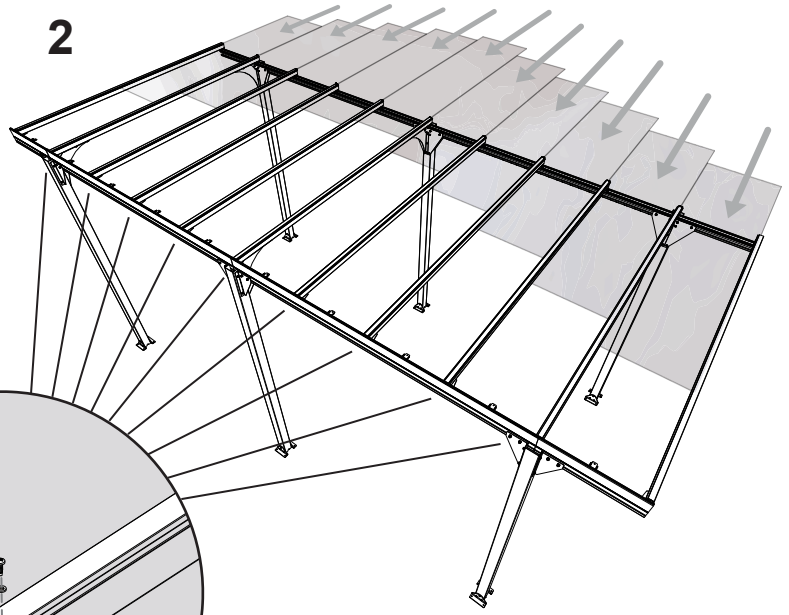

3

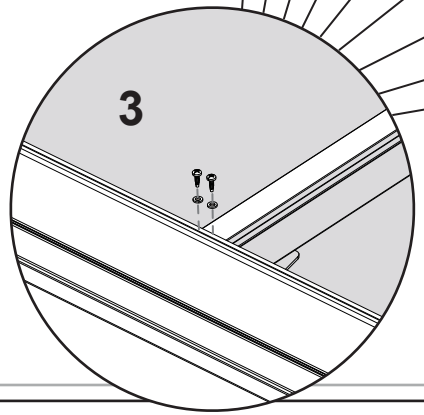

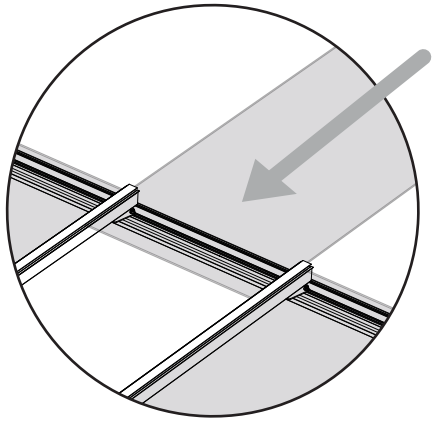

19

J-151332

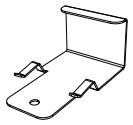

x10

J-150905

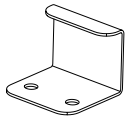

x9

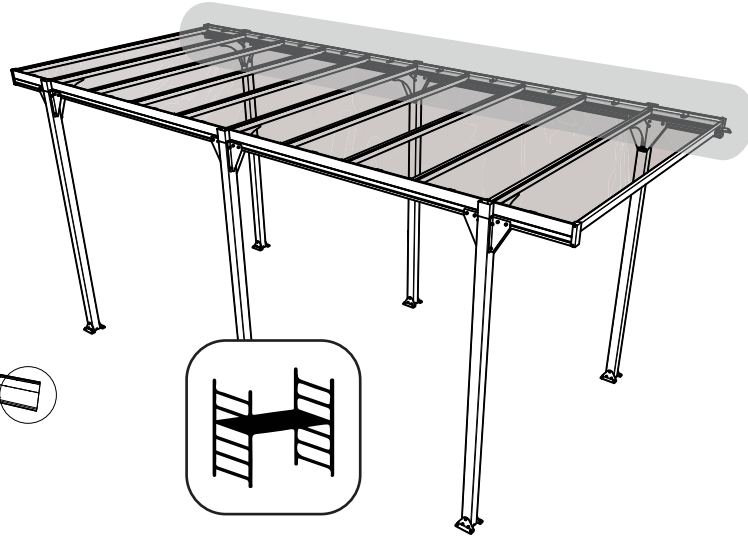

Etape 18 / Step 18



J-151326

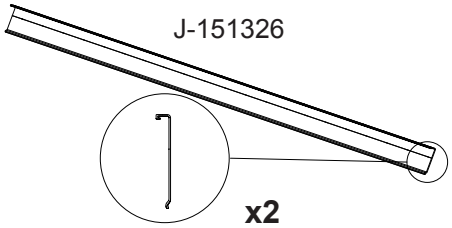

x2

J-151325

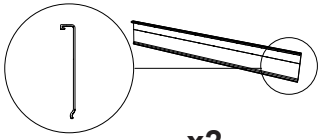

x2

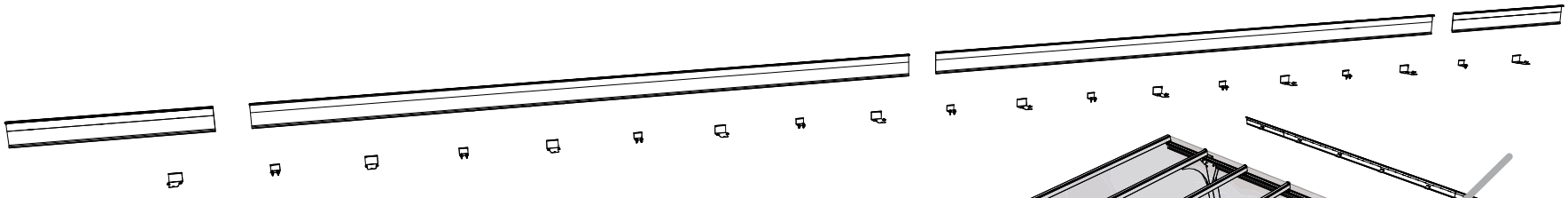

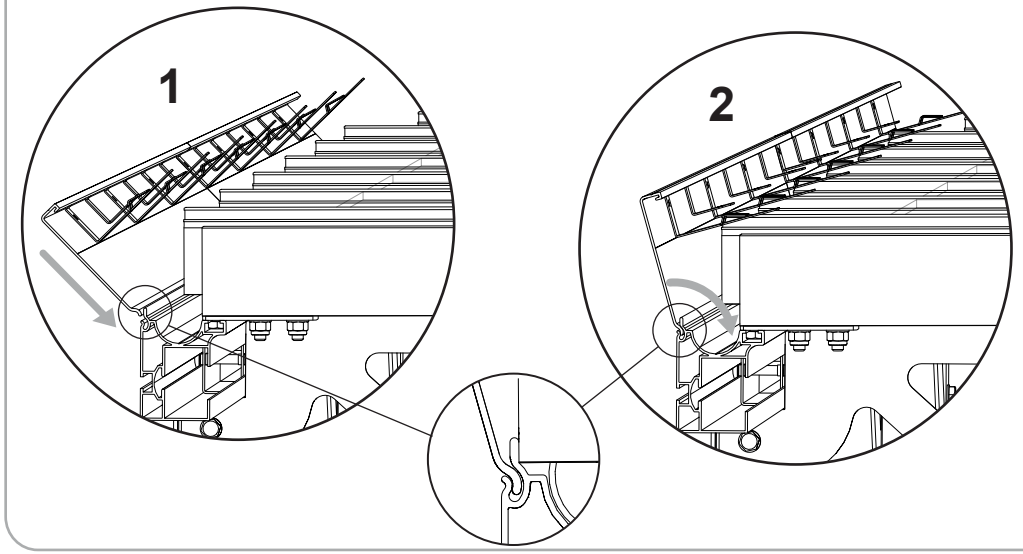

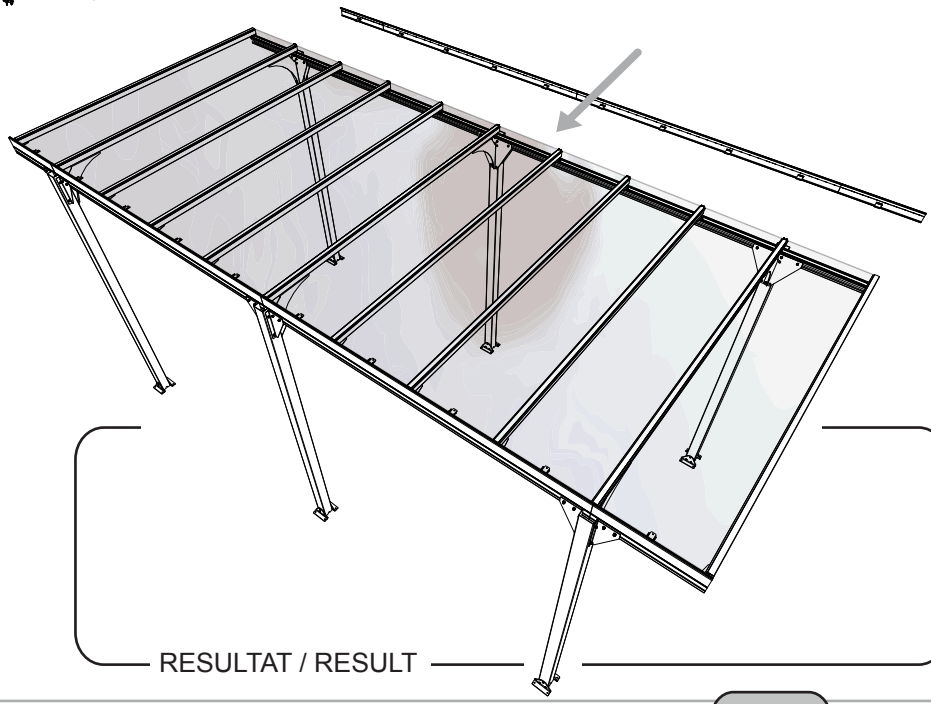

RESULTAT / RESULT

20

Etape 19 / Step 19



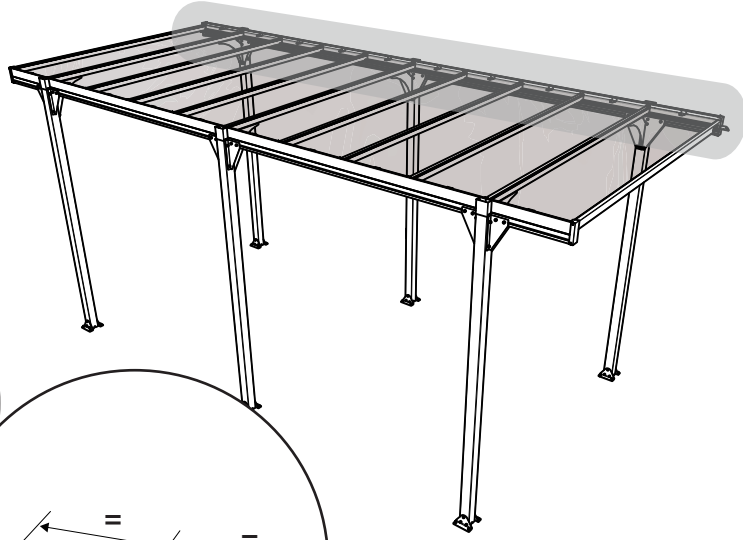

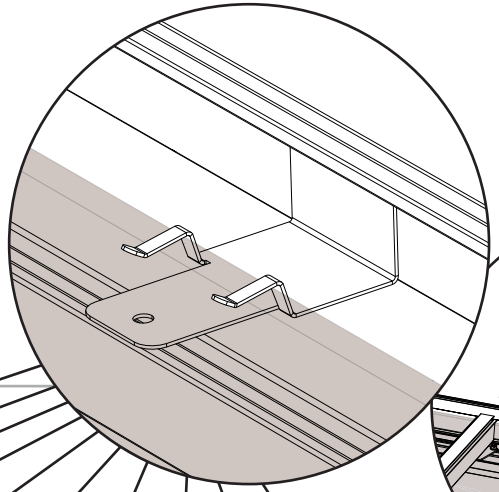

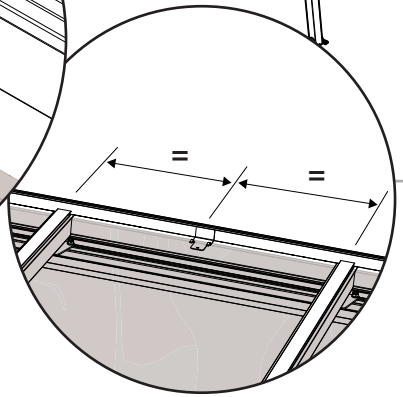

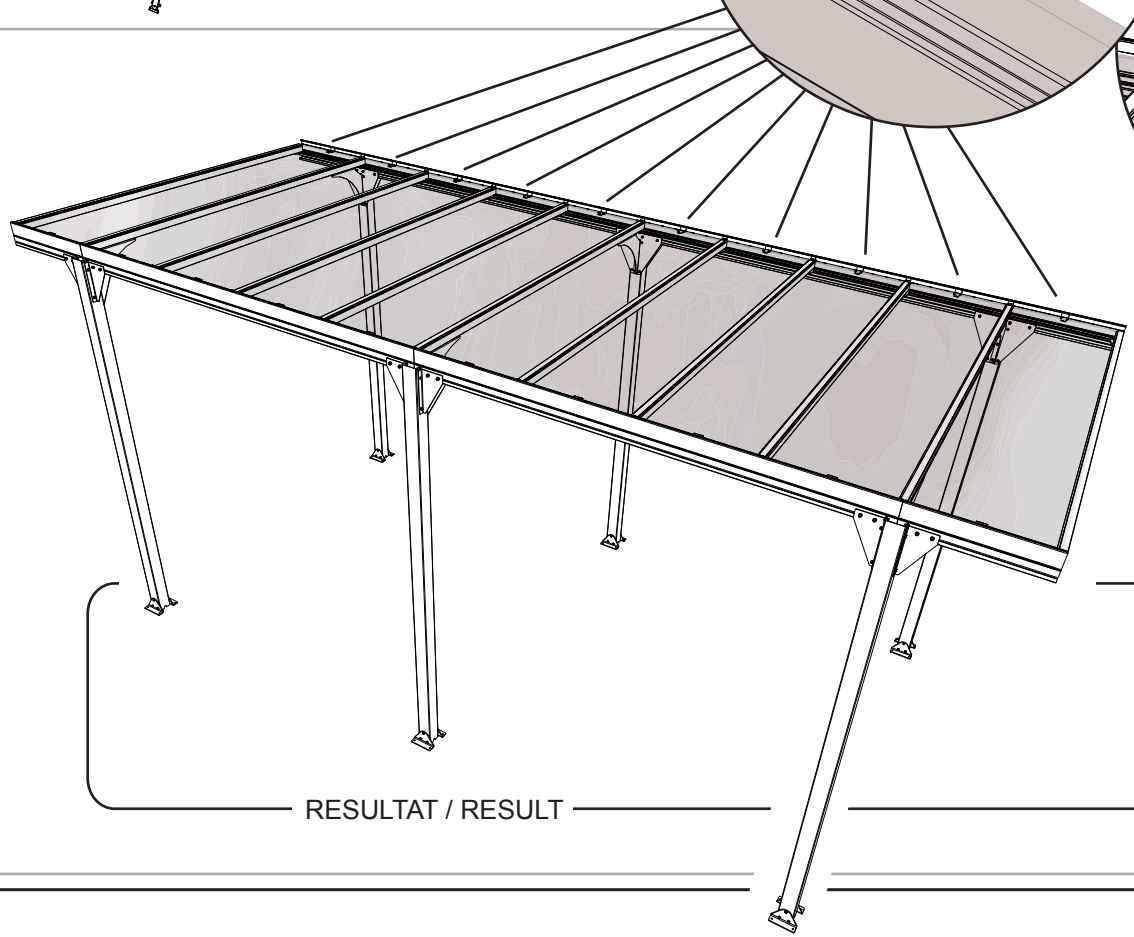

RESULTAT / RESULT

21

J-121341

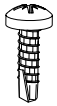

x18

J-121616 Ø5



x18

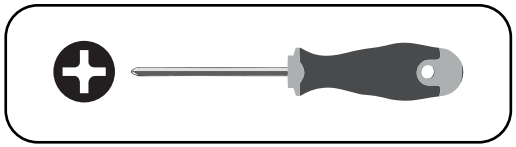

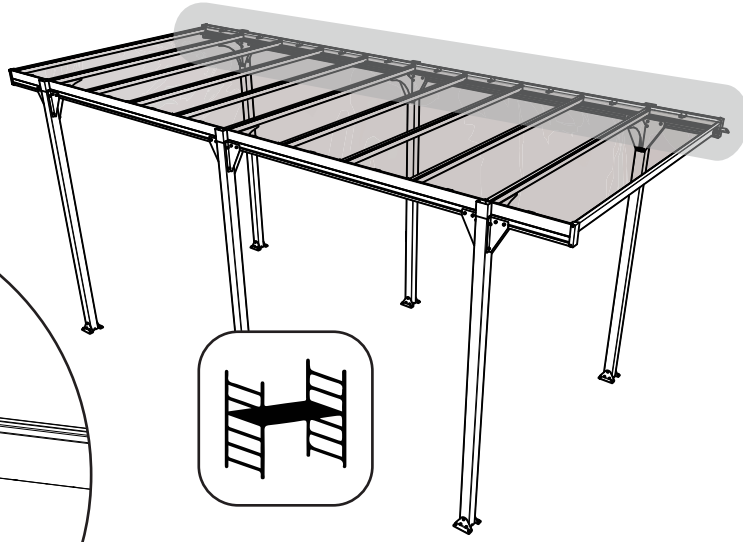

Etape 20 / Step 20



RESULTAT / RESULT

22

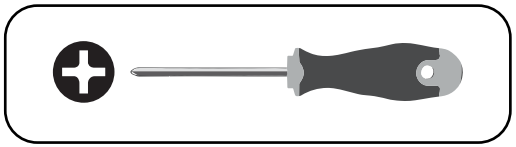

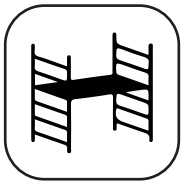

Etape 21 / Step 21



J-121341

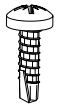

x24

J-121616 Ø5



x24

J-151316



x6

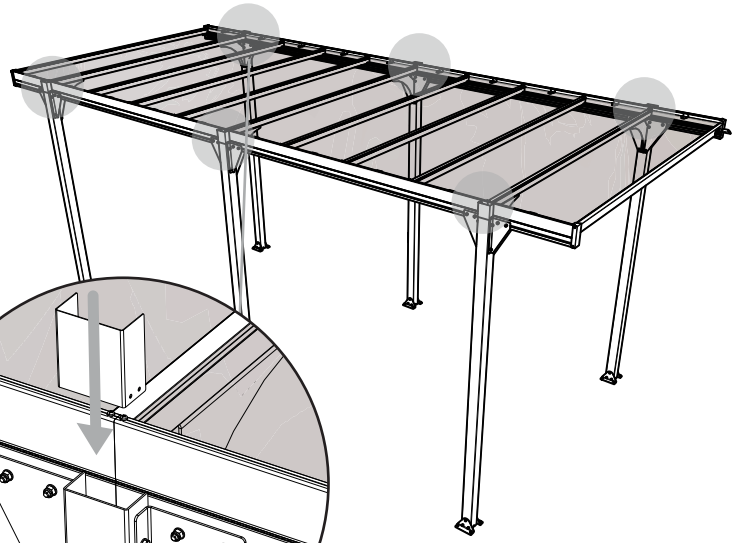

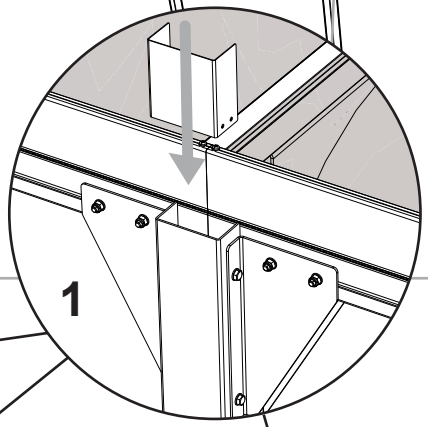

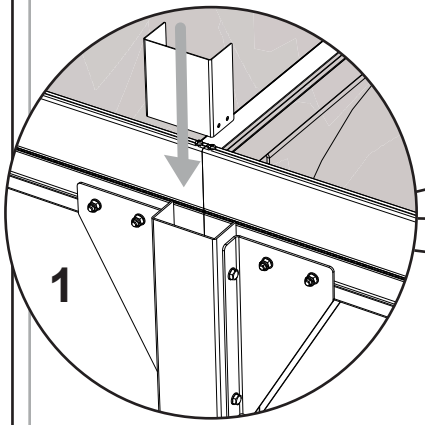

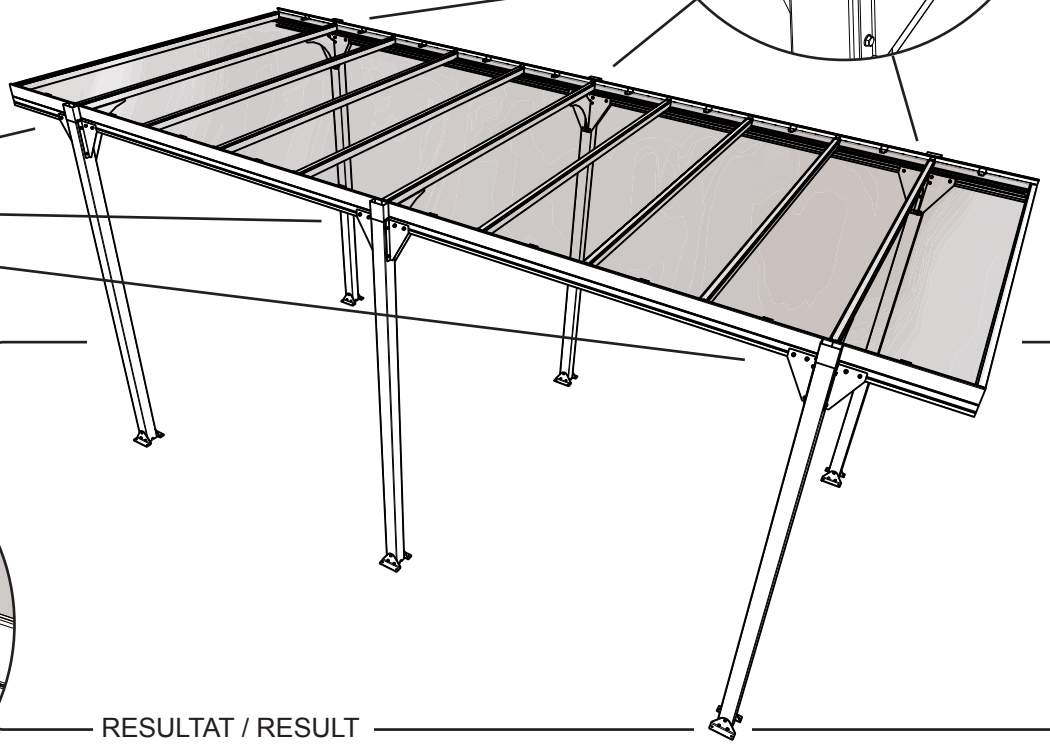

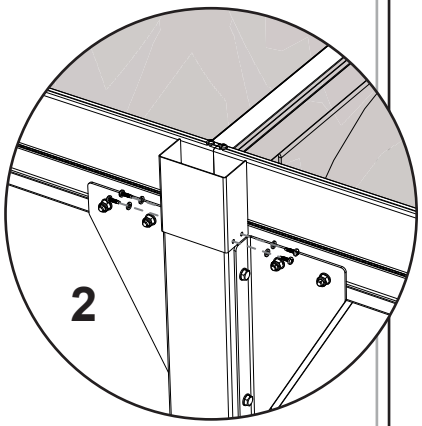

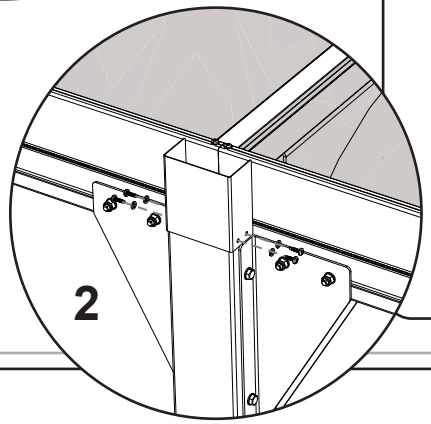

RESULTAT / RESULT

23

J-150907

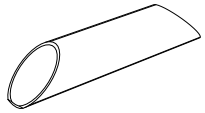

x2

J-150917

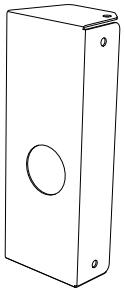

J-150918

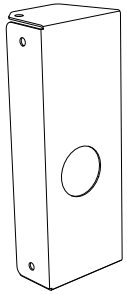



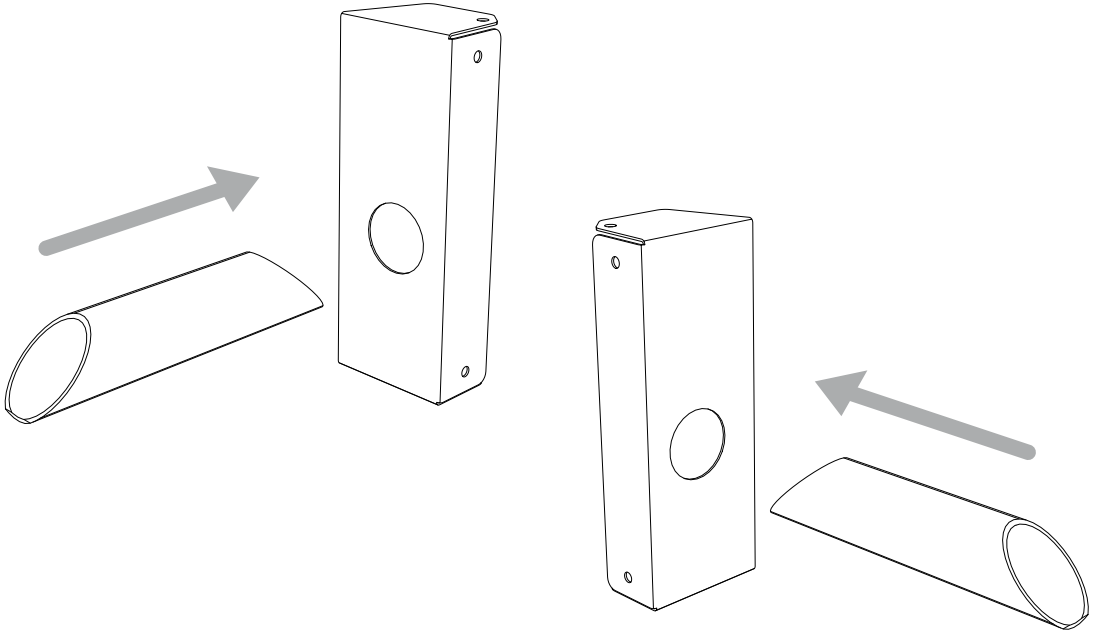

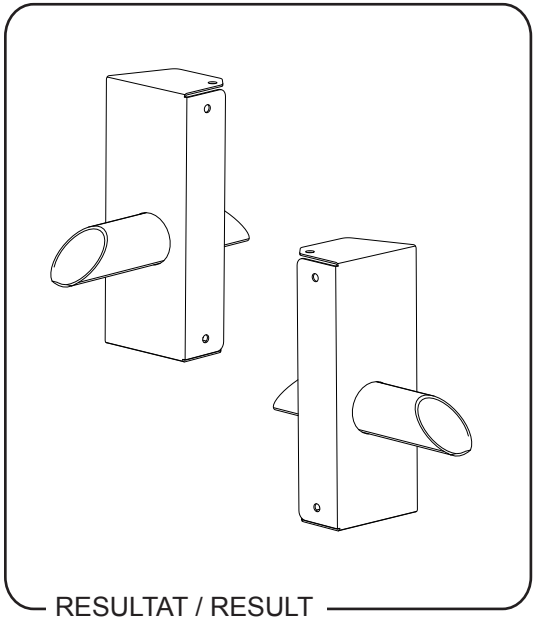

RESULTAT / RESULT

24

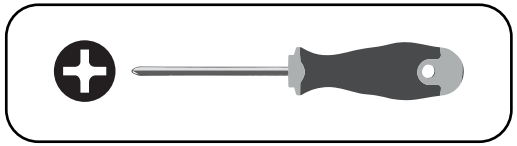

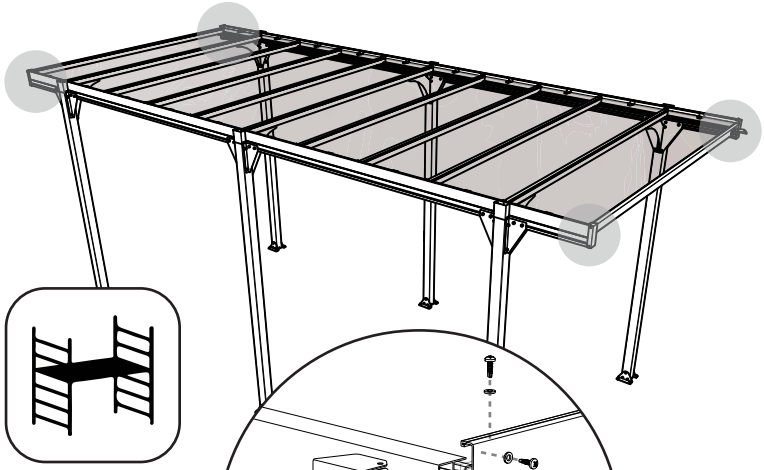

Etape 23 / Step 23

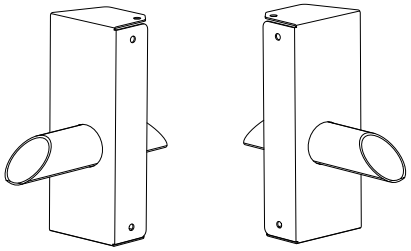

J-150916

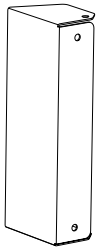

x2

J-121341

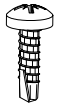

x18

J-121616 Ø5



x18

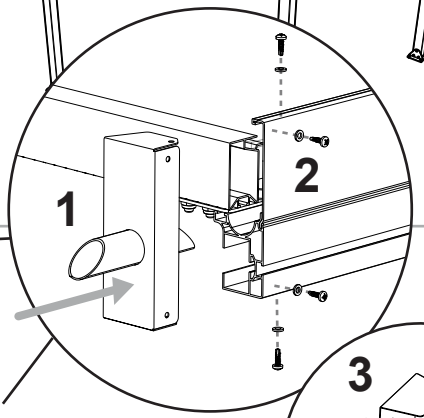

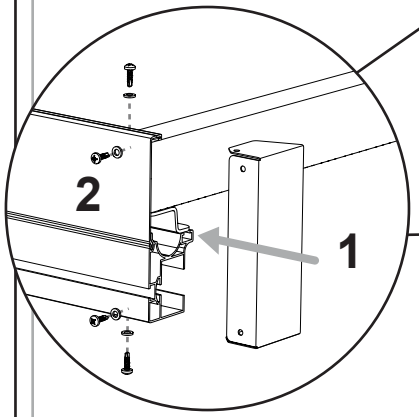



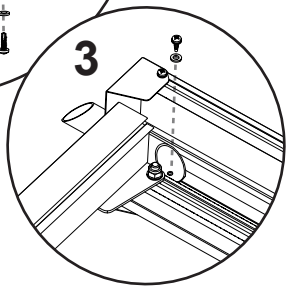

RESULTAT / RESULT

25

J-122594

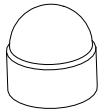

x286

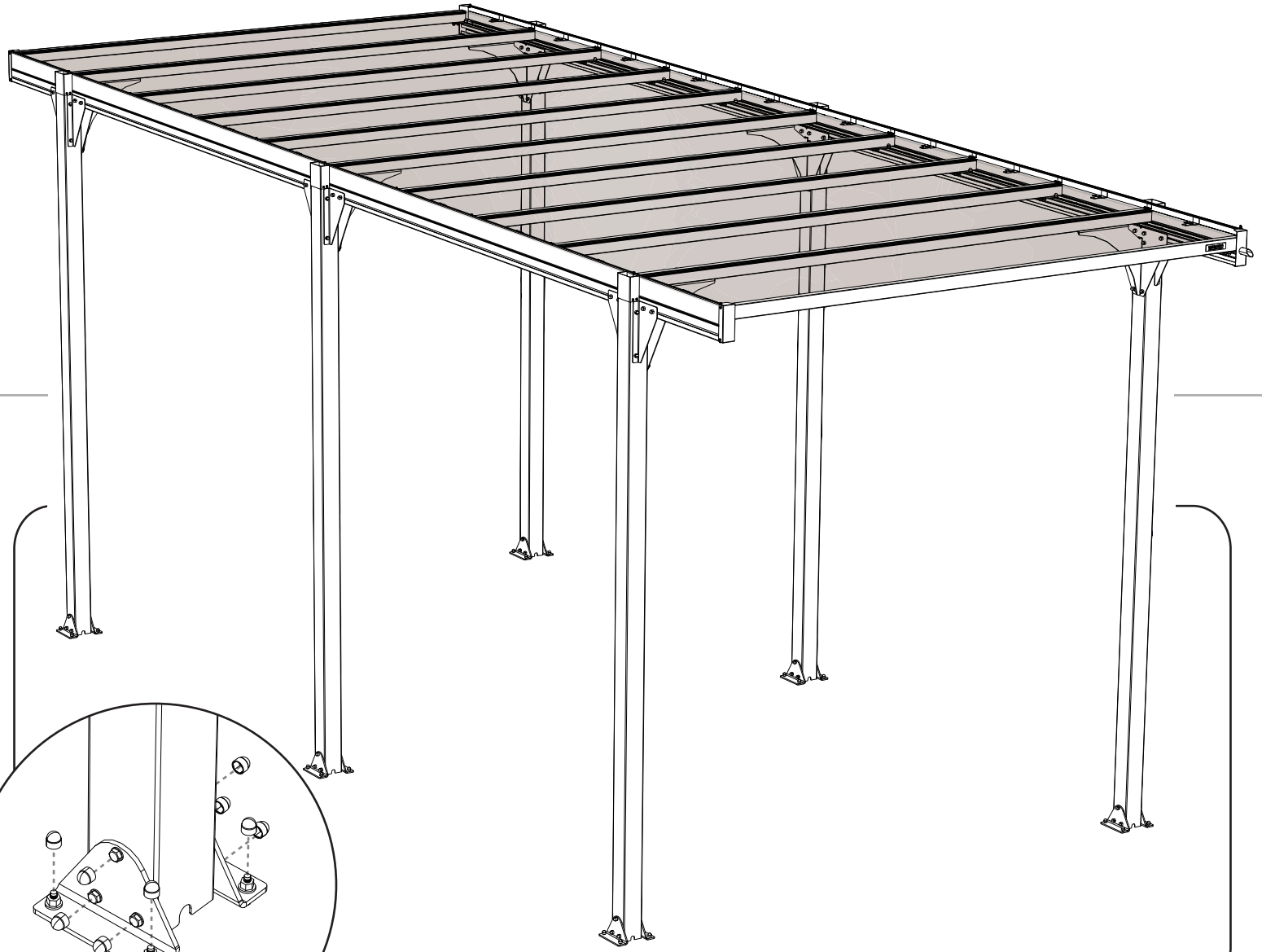

FR : Mettre les caches écrous sur l'ensemble des écrous
EN : Fix the nut covers on all the nuts

RESULTAT / RESULT