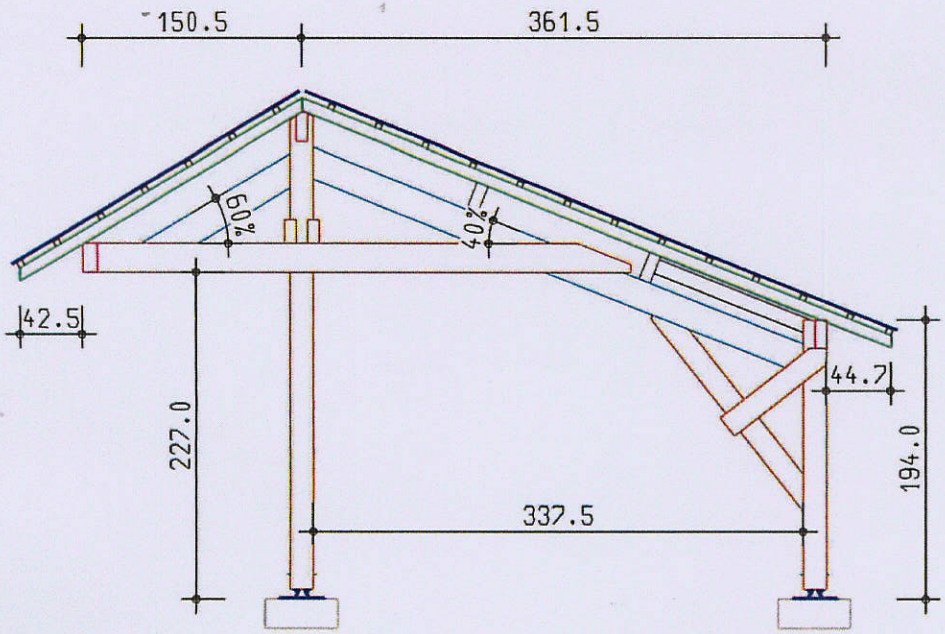

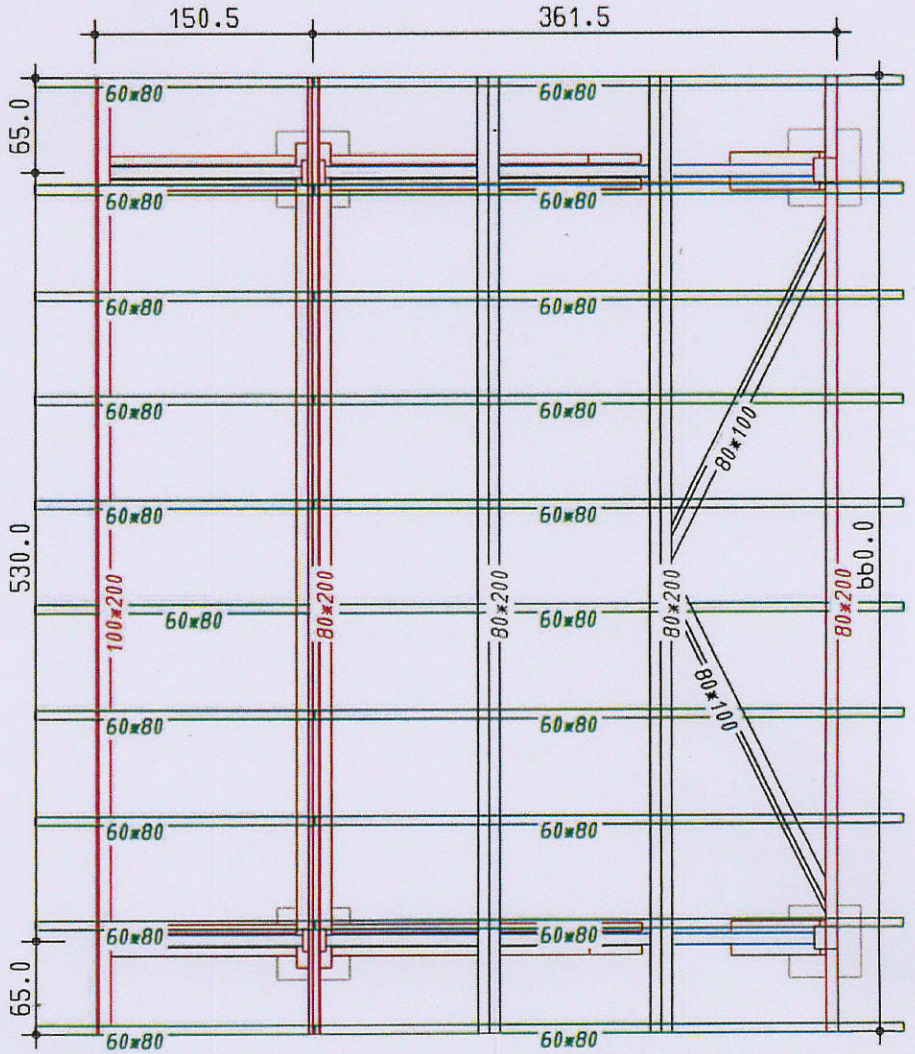

CHANTIER:	CAR PORT	
VUE:	EN PLAN ET EN COUPE	
ECH:	1/50	
DESSINE:	Guillaume	DATE: 18/01/2016

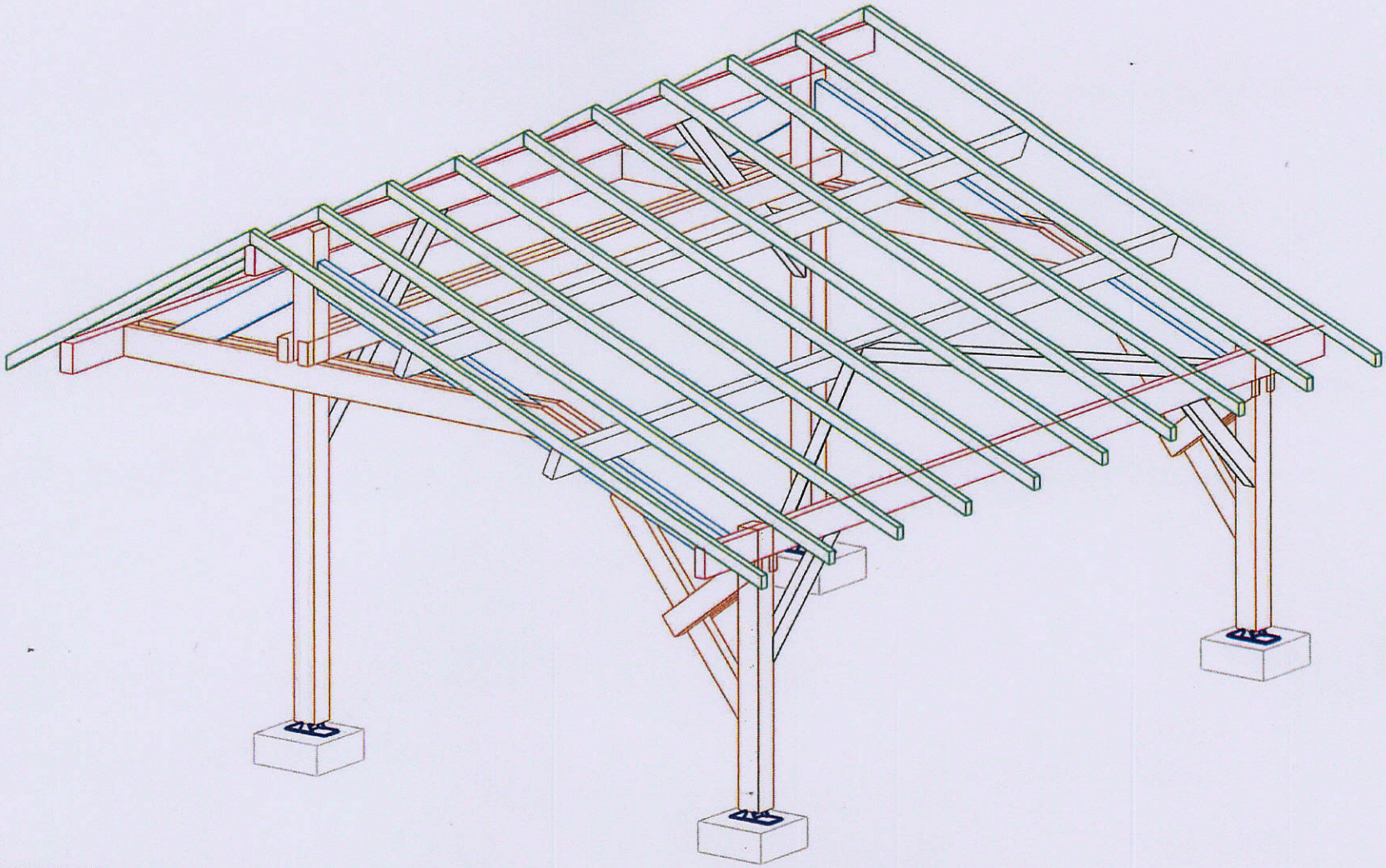

CHANTIER:	CAR PORT	
VUE:	AXONOMETRIE	
ECH:		
DESSINE:	Guillaume	DATE: 18/01/2016

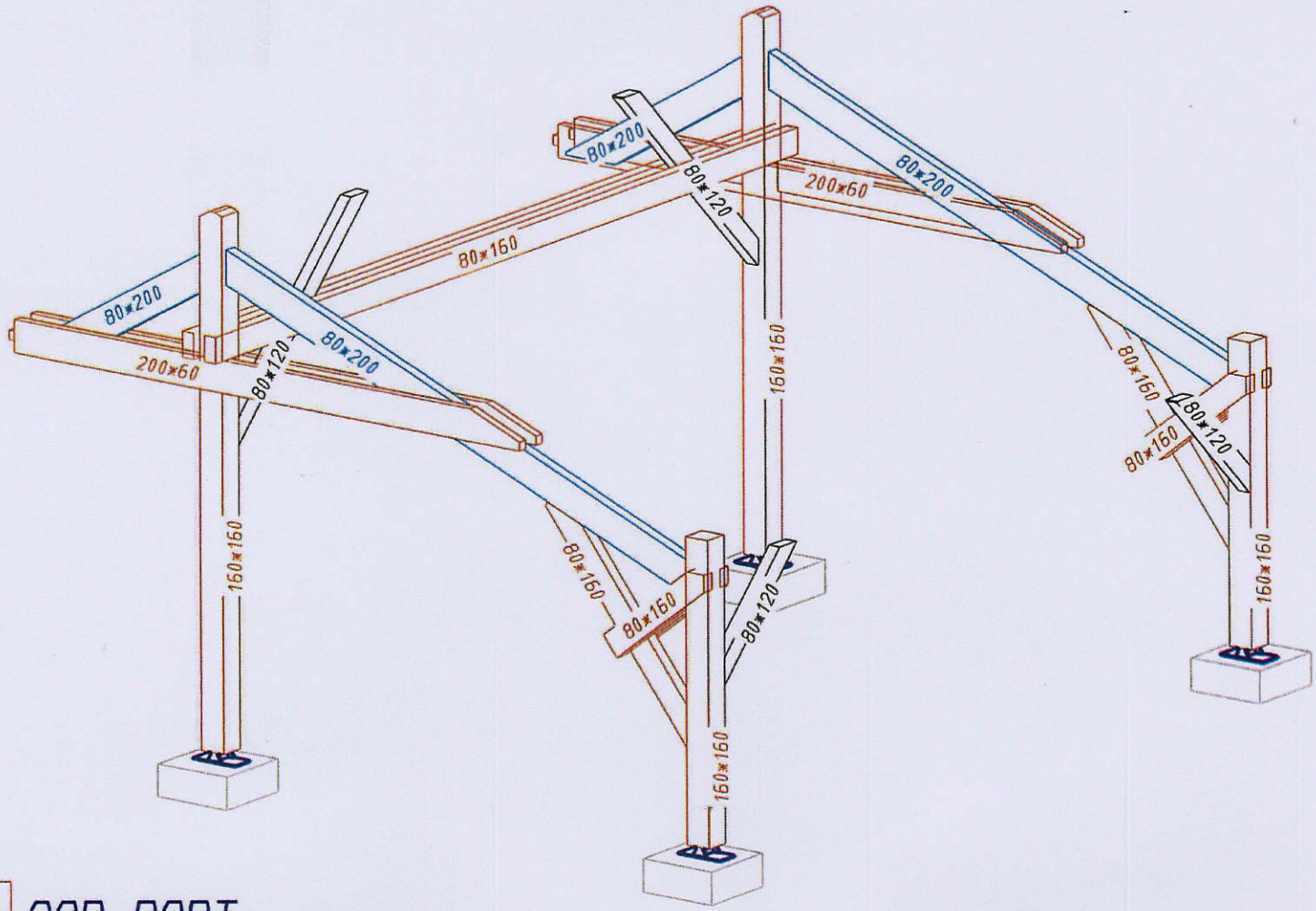

CHANTIER:	CAR PORT	
VUE:	AXONOMETRIE	
ECH:		
DESSINE:	Guillaume	DATE: 18/01/2016