QUIBERON

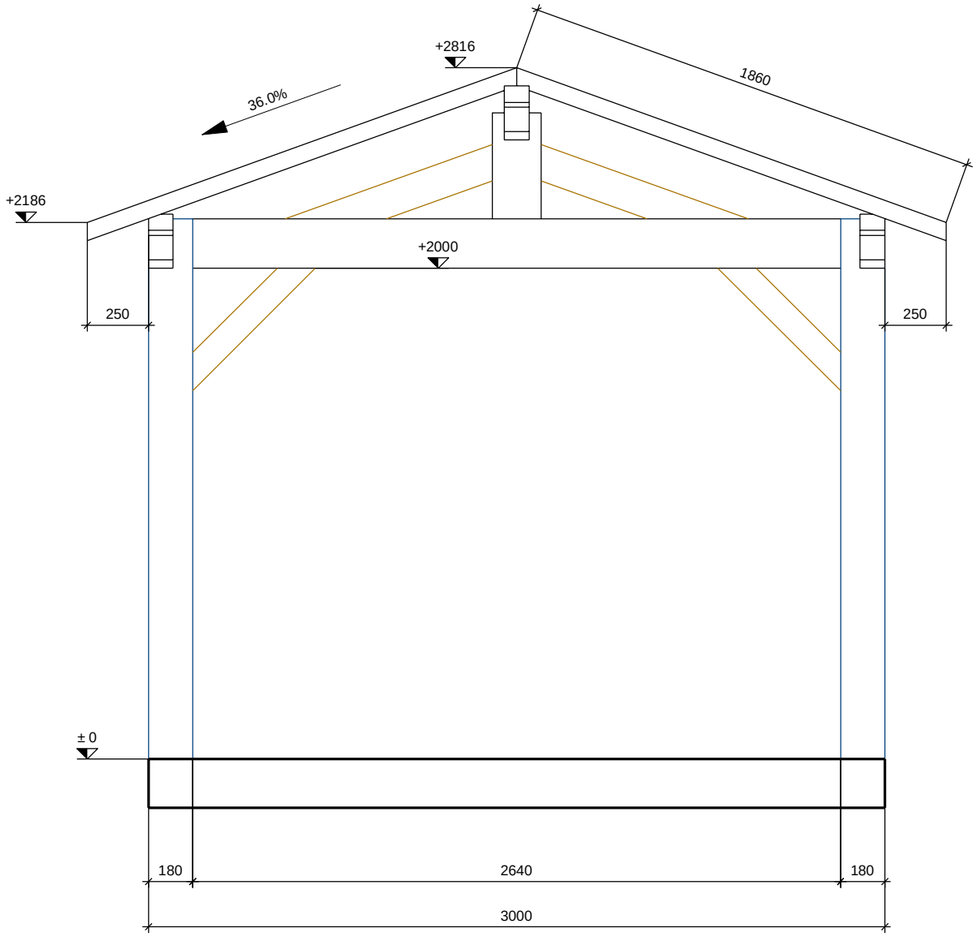

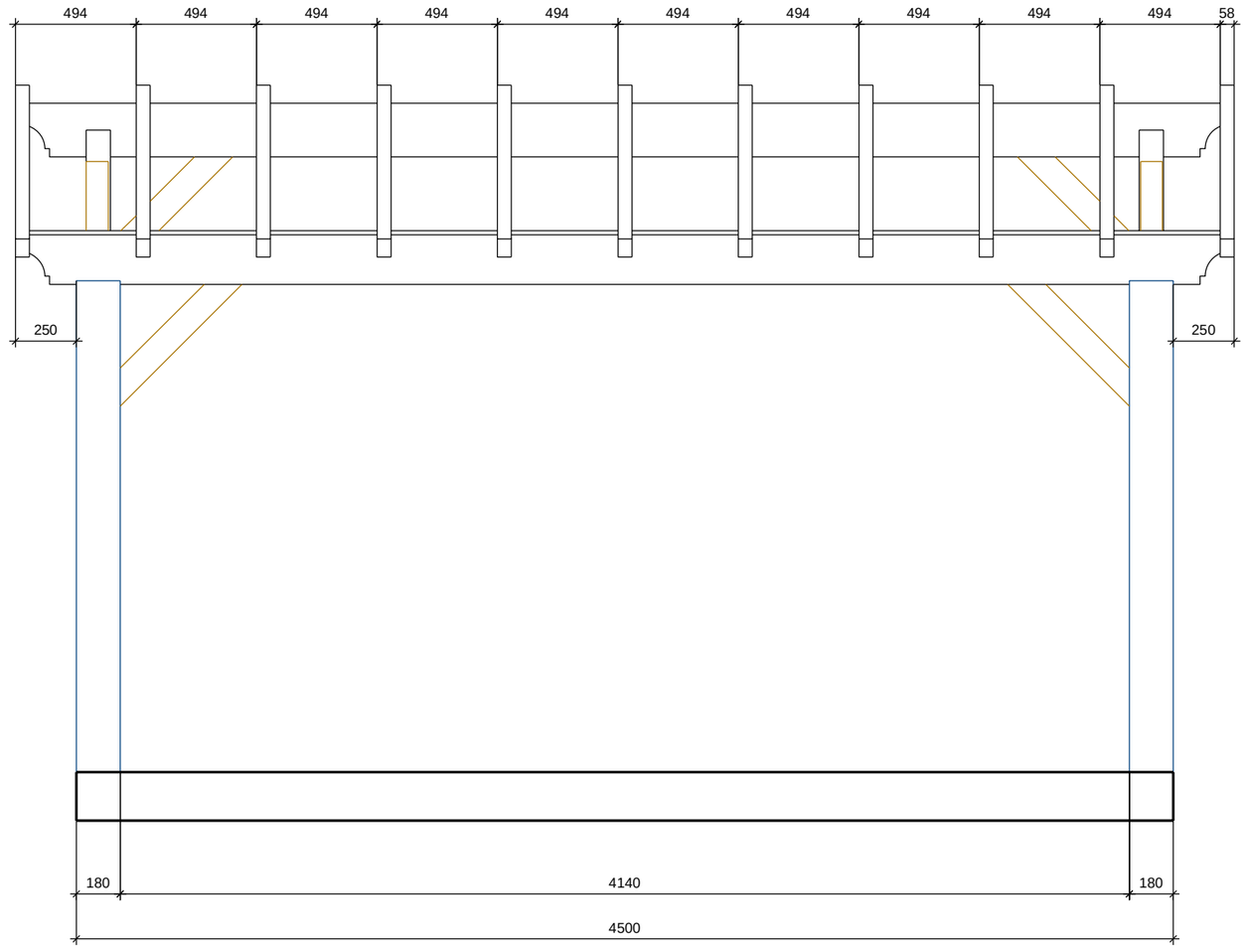

TOUSCHALETS
par Chalets Tendille

QUIBERON

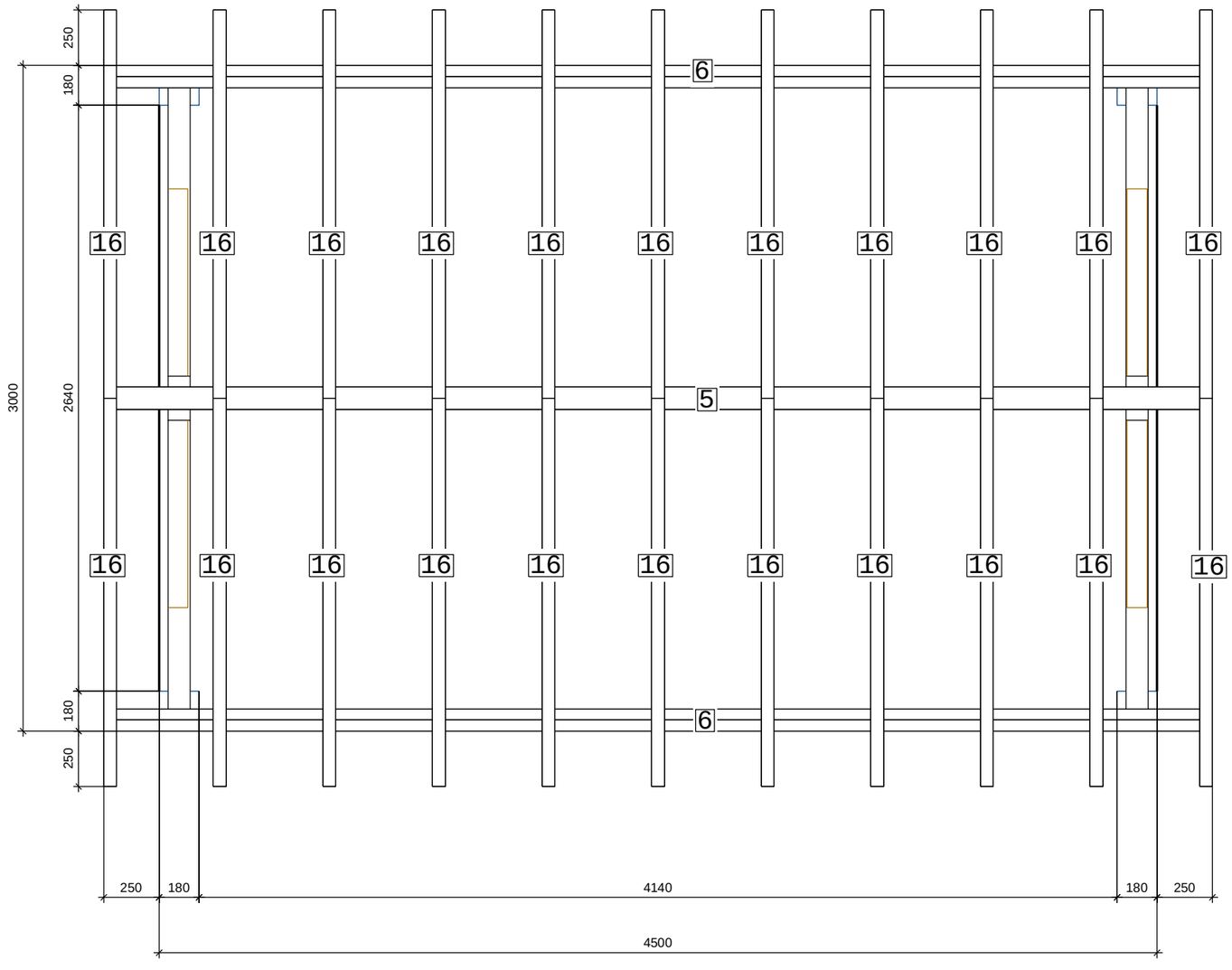



TOUSCHALETS
par Chalets Tendille

QUIBERON

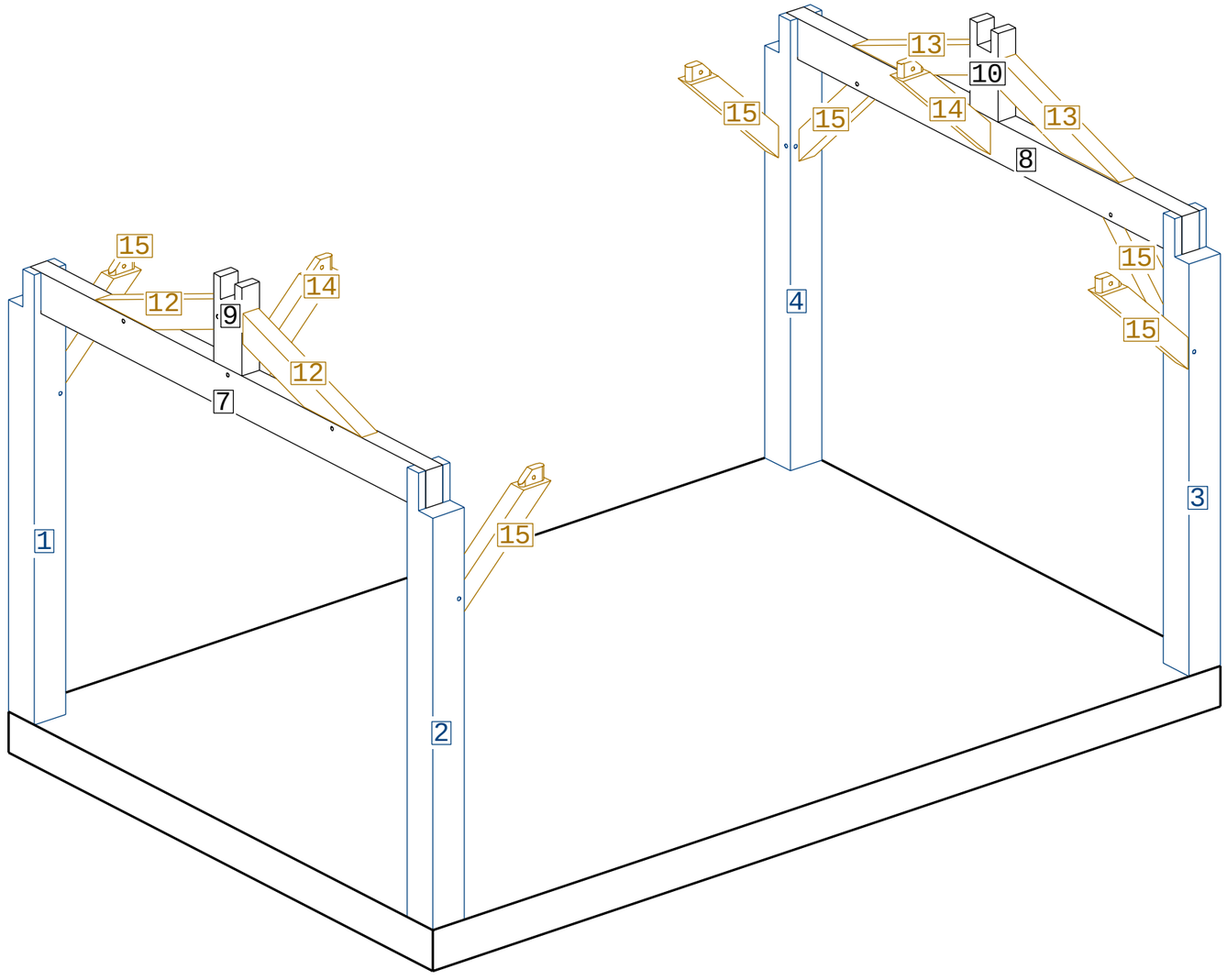

TOUSCHALETS
par Chalets Tendille

QUIBERON

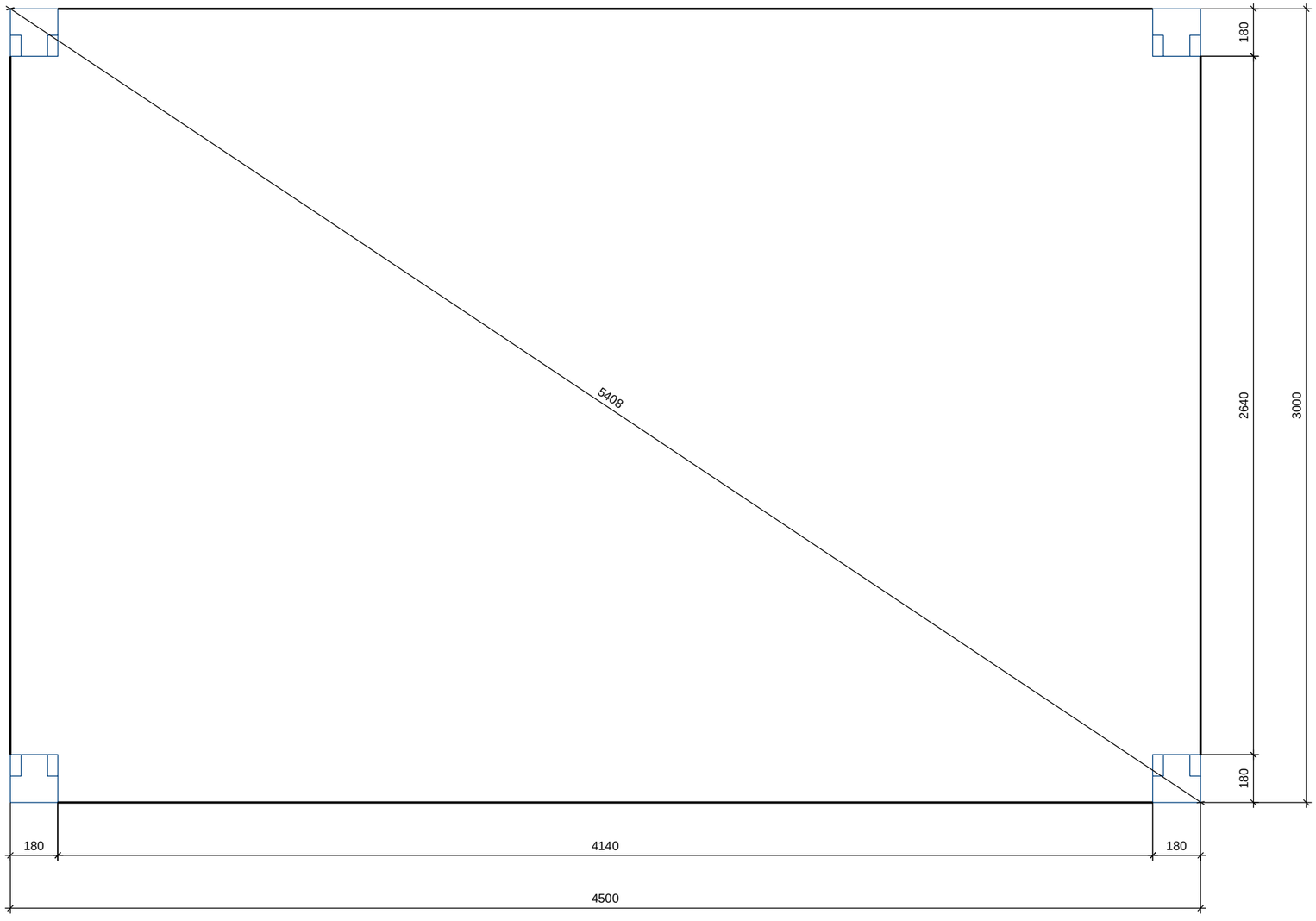

TOUSCHALETS
par Chalets Tendille