George

OWNER'S MANUAL /
Instructions for Assembly

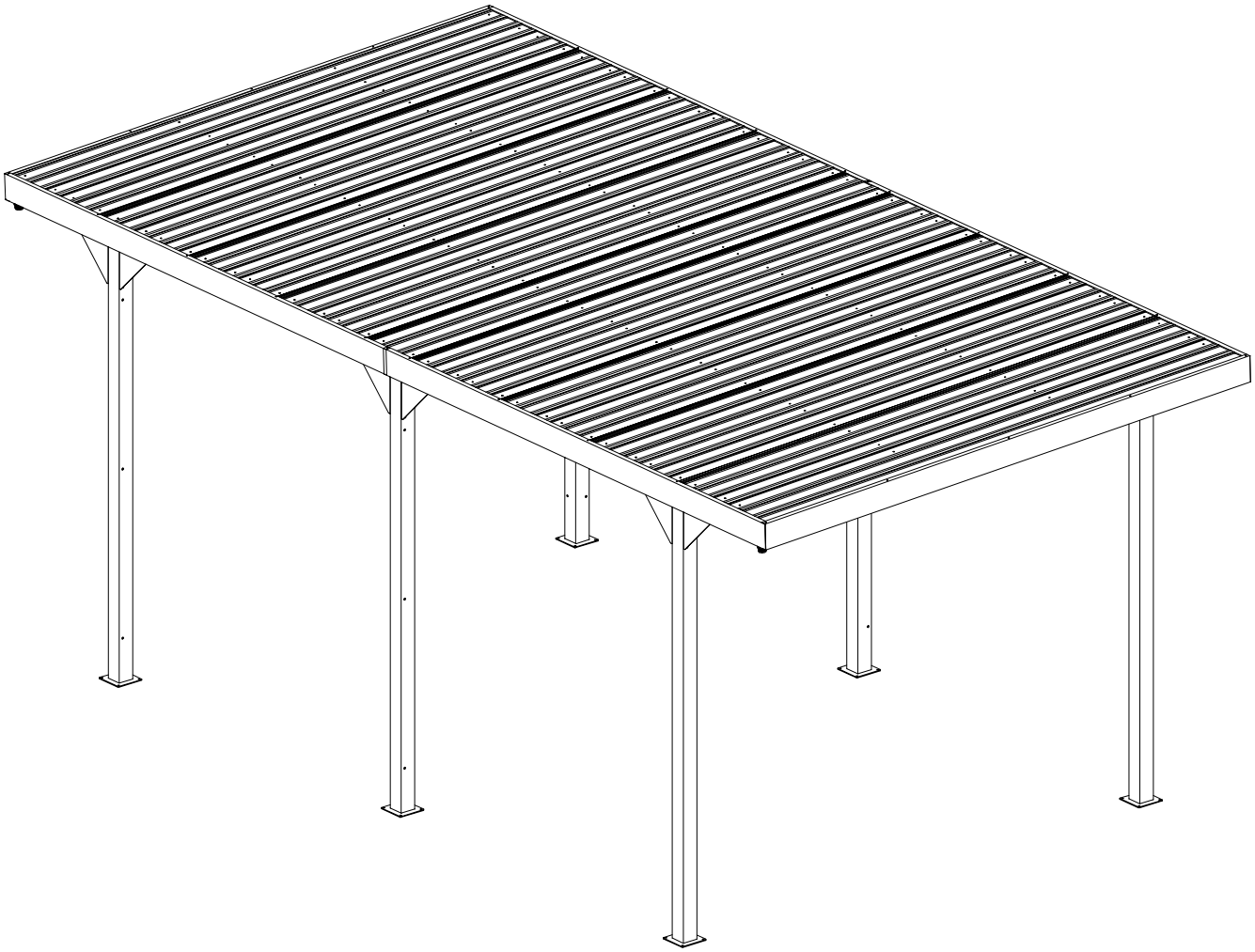

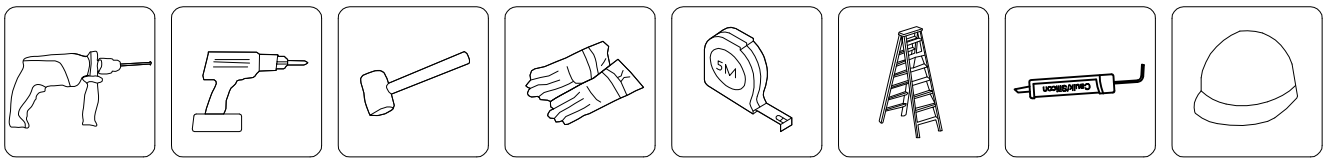

(cm)

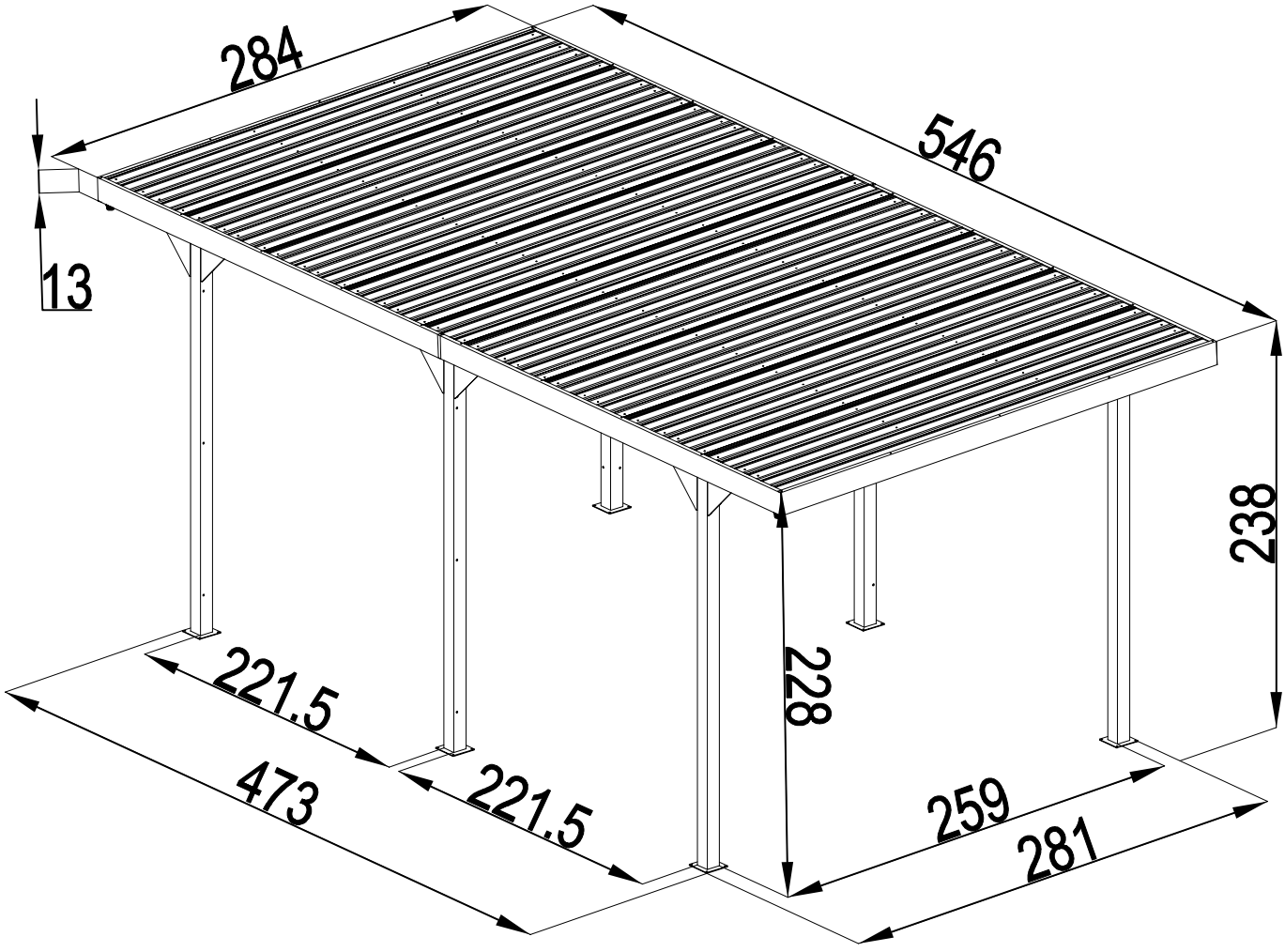

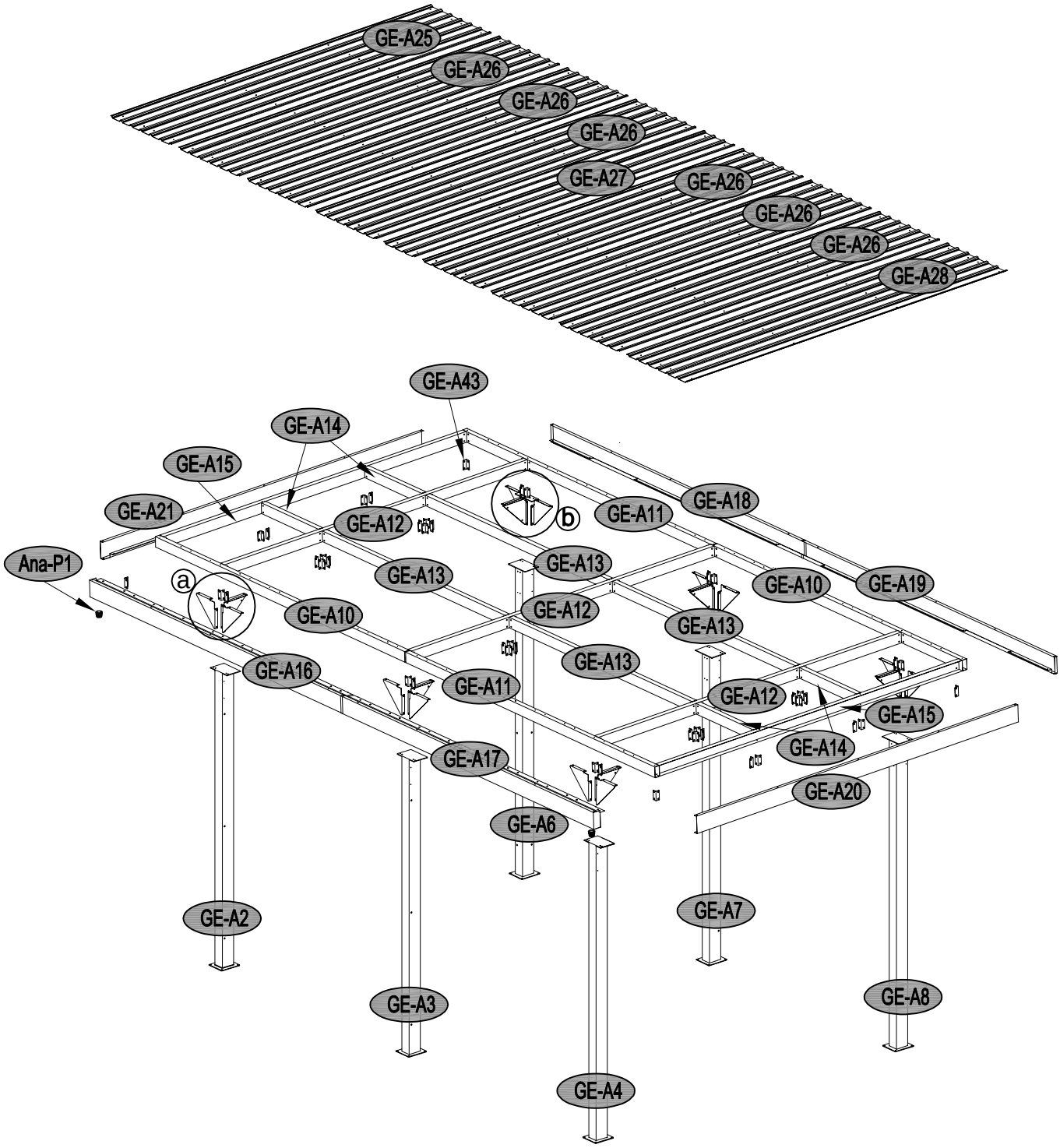
GE-A25
GE-A26
GE-A26
GE-A26
GE-A27
GE-A26
GE-A26
GE-A26
GE-A28
GE-A43
GE-A14
GE-A15
GE-A21
GE-A12
GE-A11
GE-A18
b
Ana-P1
a
GE-A13
GE-A13
GE-A10
GE-A19
GE-A10
GE-A12
GE-A13
GE-A16
GE-A13
GE-A11
GE-A12
GE-A15
GE-A14
GE-A17
GE-A20
GE-A6
GE-A2
GE-A7
GE-A3
GE-A8
GE-A4

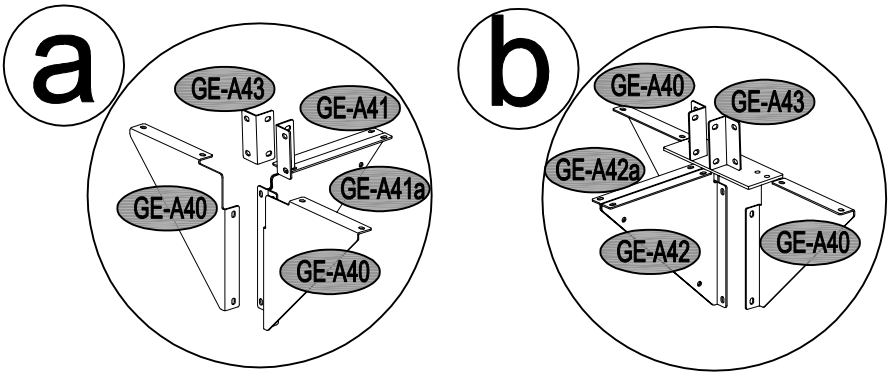
a
GE-A43
GE-A41
GE-A41a
GE-A40
GE-A40
b
GE-A40
GE-A43
GE-A42a
GE-A42
GE-A40

REF	IMAGE	QTY		REF	IMAGE	QTY
GE-A2		x1		GE-A52	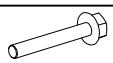	x68
GE-A3		x1		GE-A53		x104
GE-A4	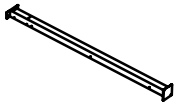	x1		GE-A54		x242
GE-A6		x1		GE-A55		x64
GE-A7		x1		GE-A56		x210
GE-A8		x1		GE-A59		x24
GE-A10		x2				
GE-A11		x2				
GE-A12		x3				
GE-A13		x4				
GE-A14		x4				
GE-A15		x2				
GE-A16	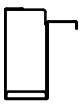	x1				
GE-A17		x1				
GE-A18		x1				
GE-A19		x1				
GE-A20	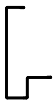	x1				
GE-A21		x1				
GE-A25		x1				
GE-A26		x6				
GE-A27		x1				
GE-A28		x1				
GE-A40		x12				
GE-A41		x3				
GE-A41a		x3				
GE-A42		x3				
GE-A42a		x3				
GE-A43		x48				
Ana-P1		x2				
GE-A50		x24				
GE-A51		x84				

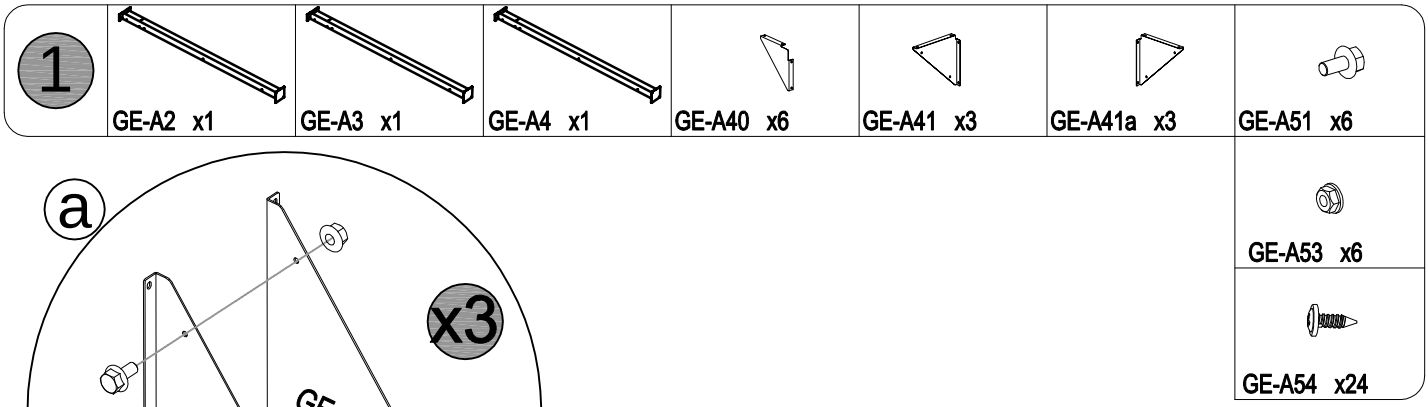
1
GE-A2 x1
GE-A3 x1
GE-A4 x1
GE-A40 x6
GE-A41 x3
GE-A41a x3
GE-A51 x6
GE-A53 x6
GE-A54 x24

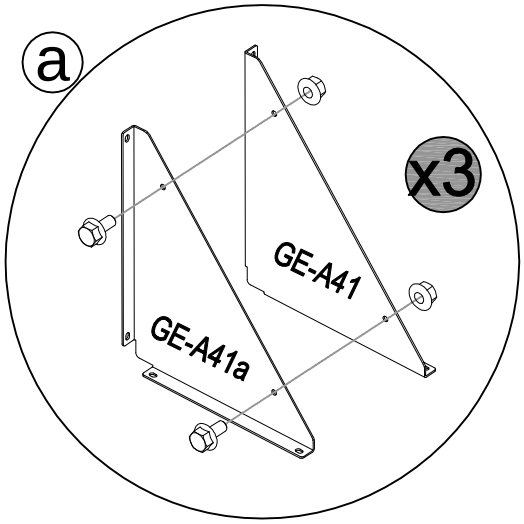
a
x3
GE-A41
GE-A41a

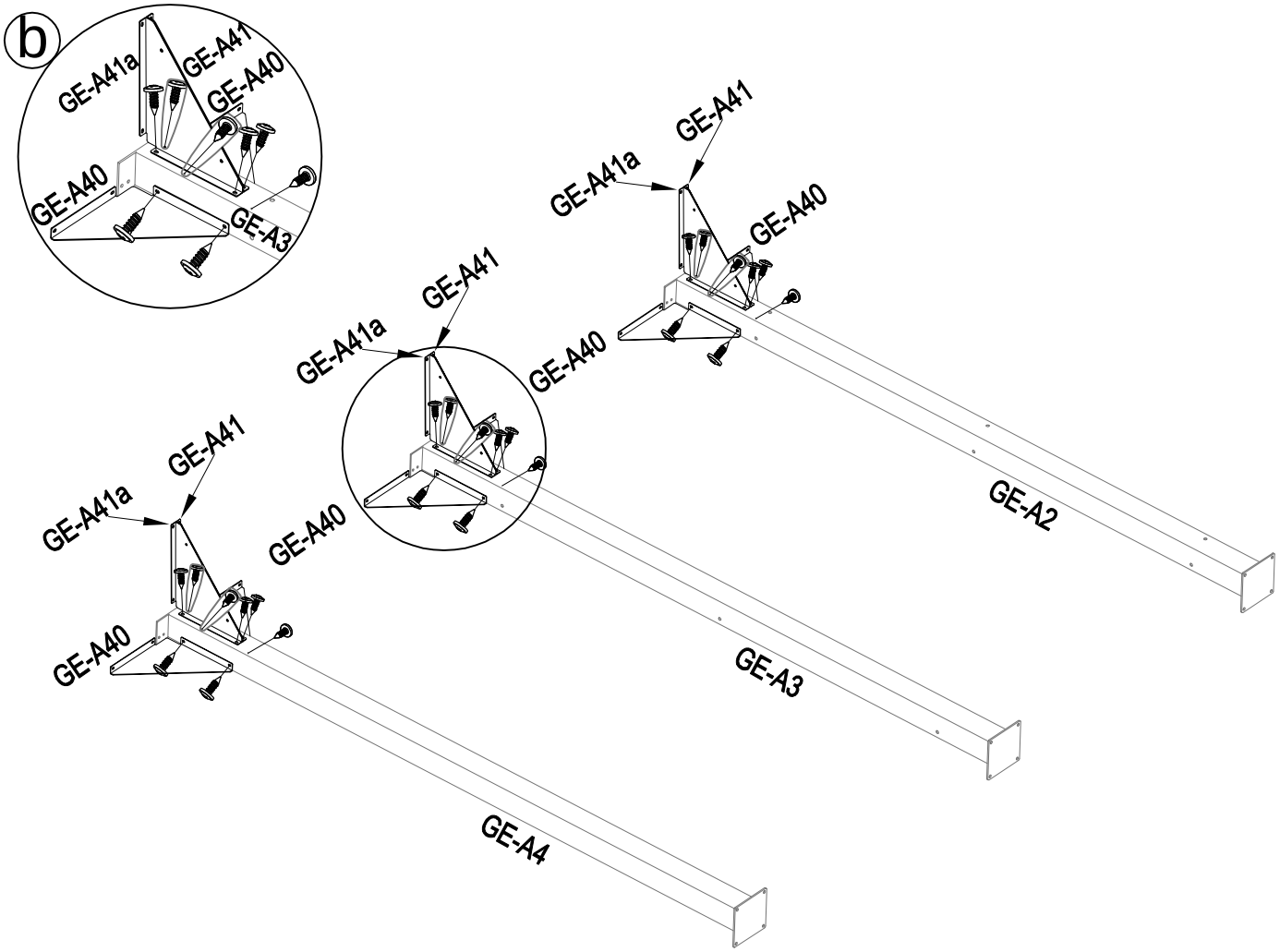
b
GE-A41a
GE-A41
GE-A40
GE-A40
GE-A3
GE-A41a
GE-A41
GE-A40
GE-A41a
GE-A41
GE-A40
GE-A2
GE-A41a
GE-A41
GE-A40
GE-A3
GE-A40
GE-A4

2							
	GE-A6 x1	GE-A7 x1	GE-A8 x1	GE-A40 x6	GE-A42 x3	GE-A42a x3	GE-A51 x6
							GE-A53 x6
							GE-A54 x24

a

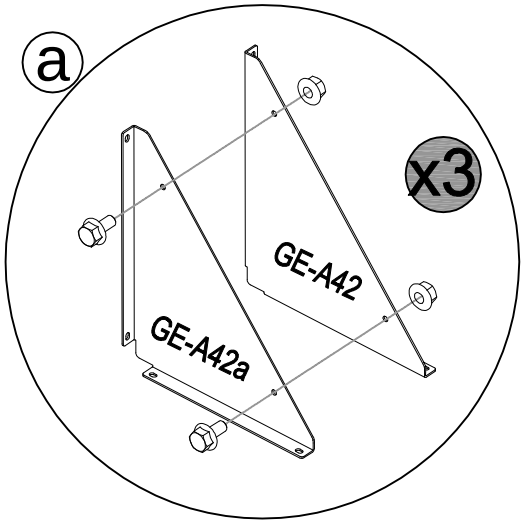

b

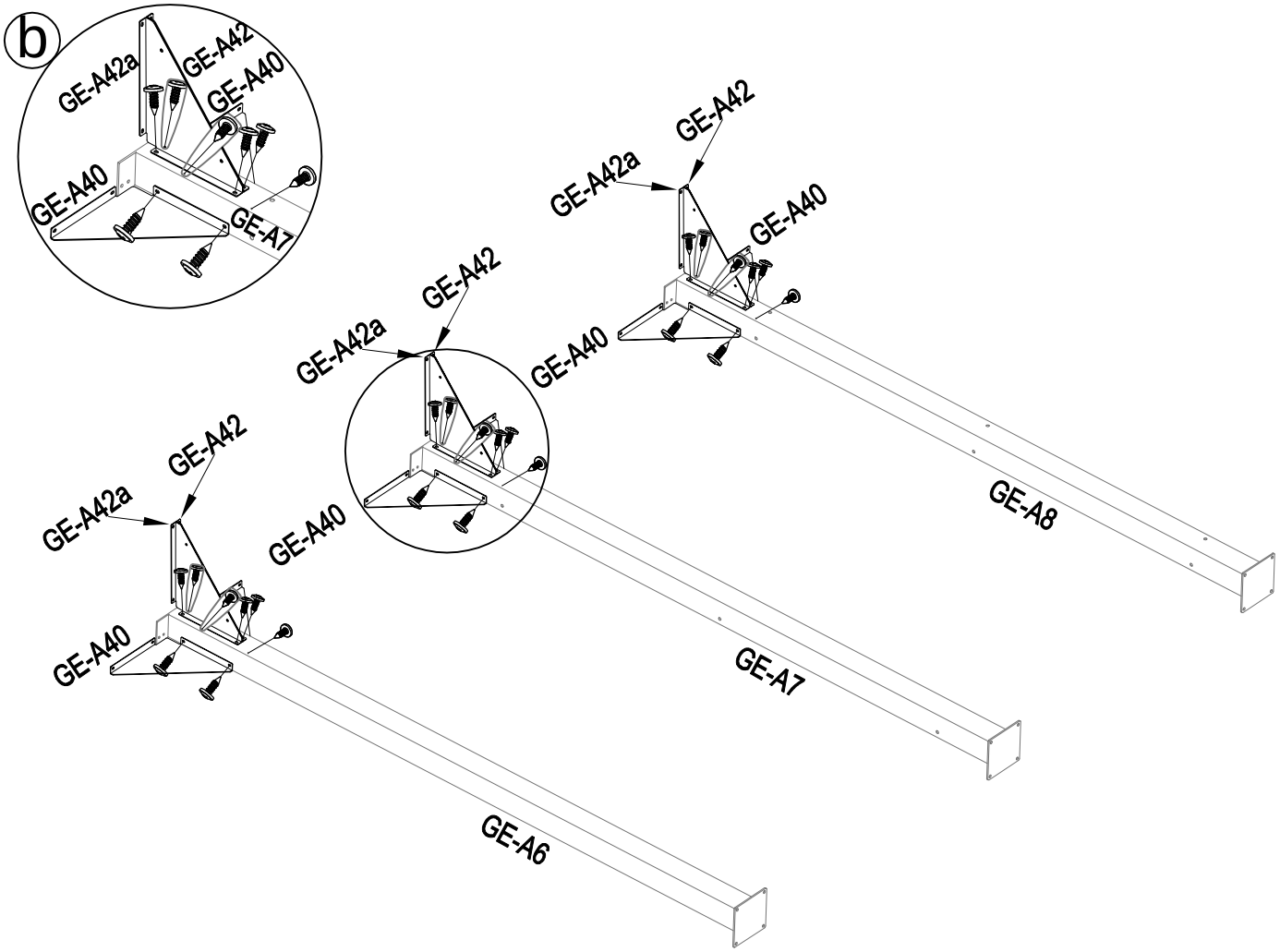

3							
	GE-A10 x1	GE-A11 x1	GE-A51 x12	GE-A54 x12			

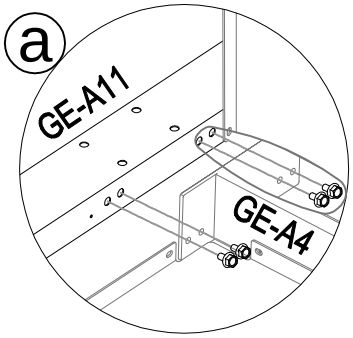

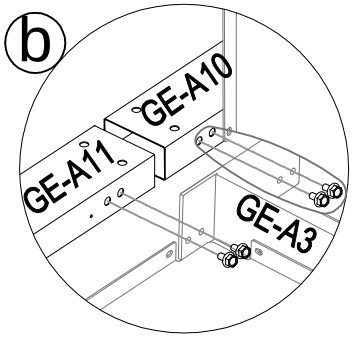

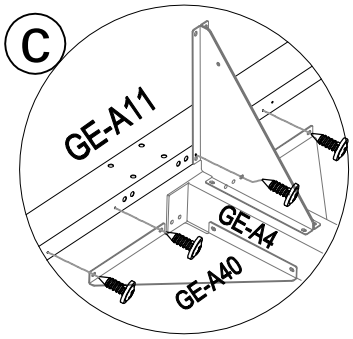

4							
	GE-A10 x1	GE-A11 x1	GE-A51 x12	GE-A54 x12			

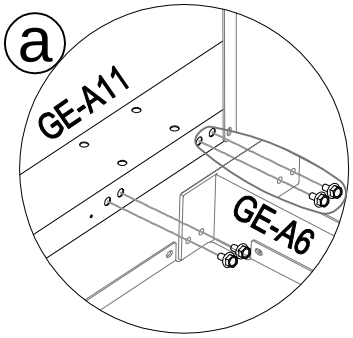

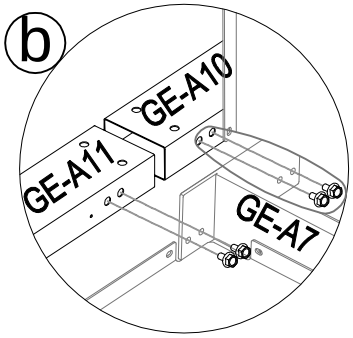

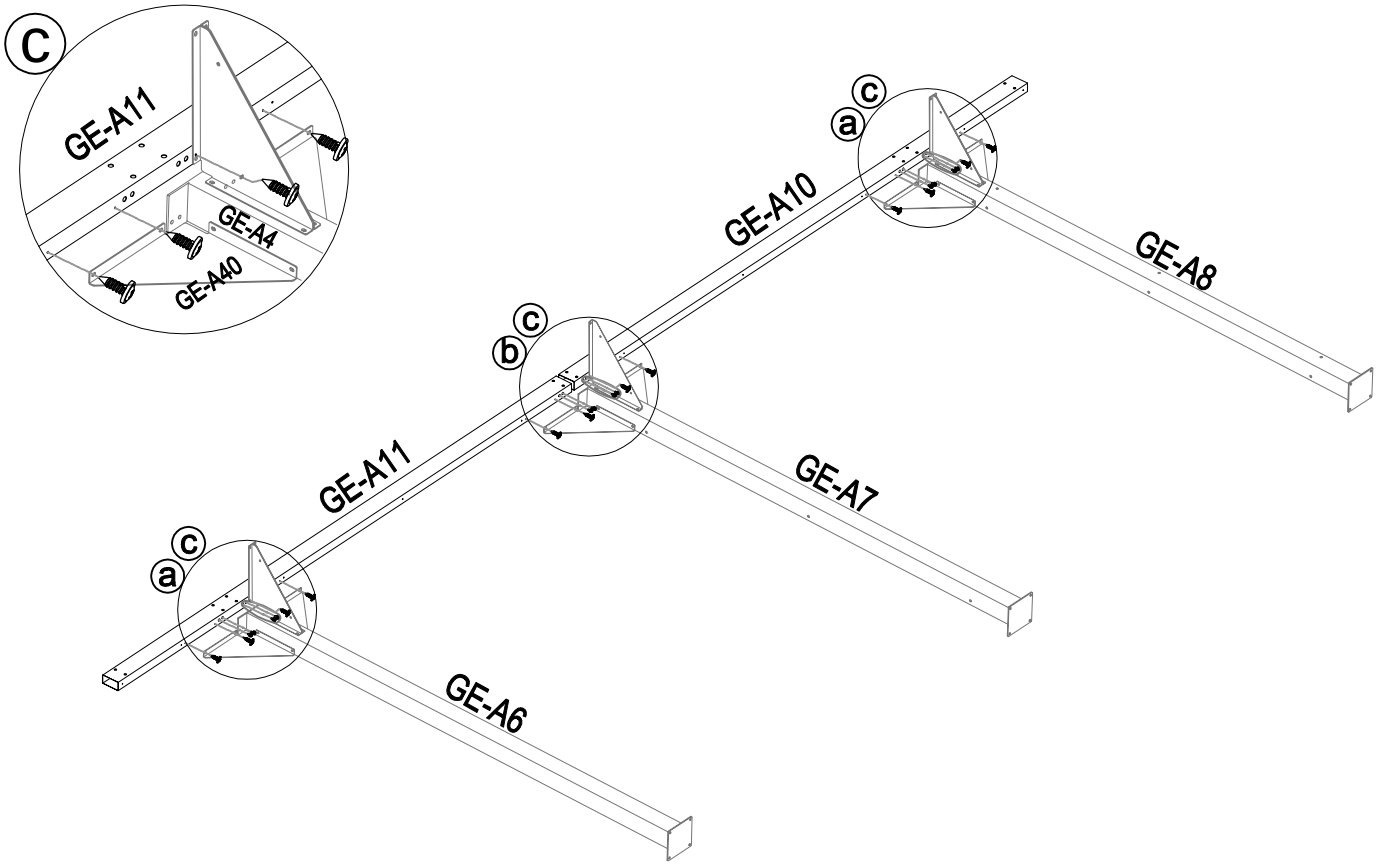

5	GE-A12 x3	GE-A43 x12	GE-A51 x24	GE-A52 x12	GE-A53 x12	GE-A54 x24	

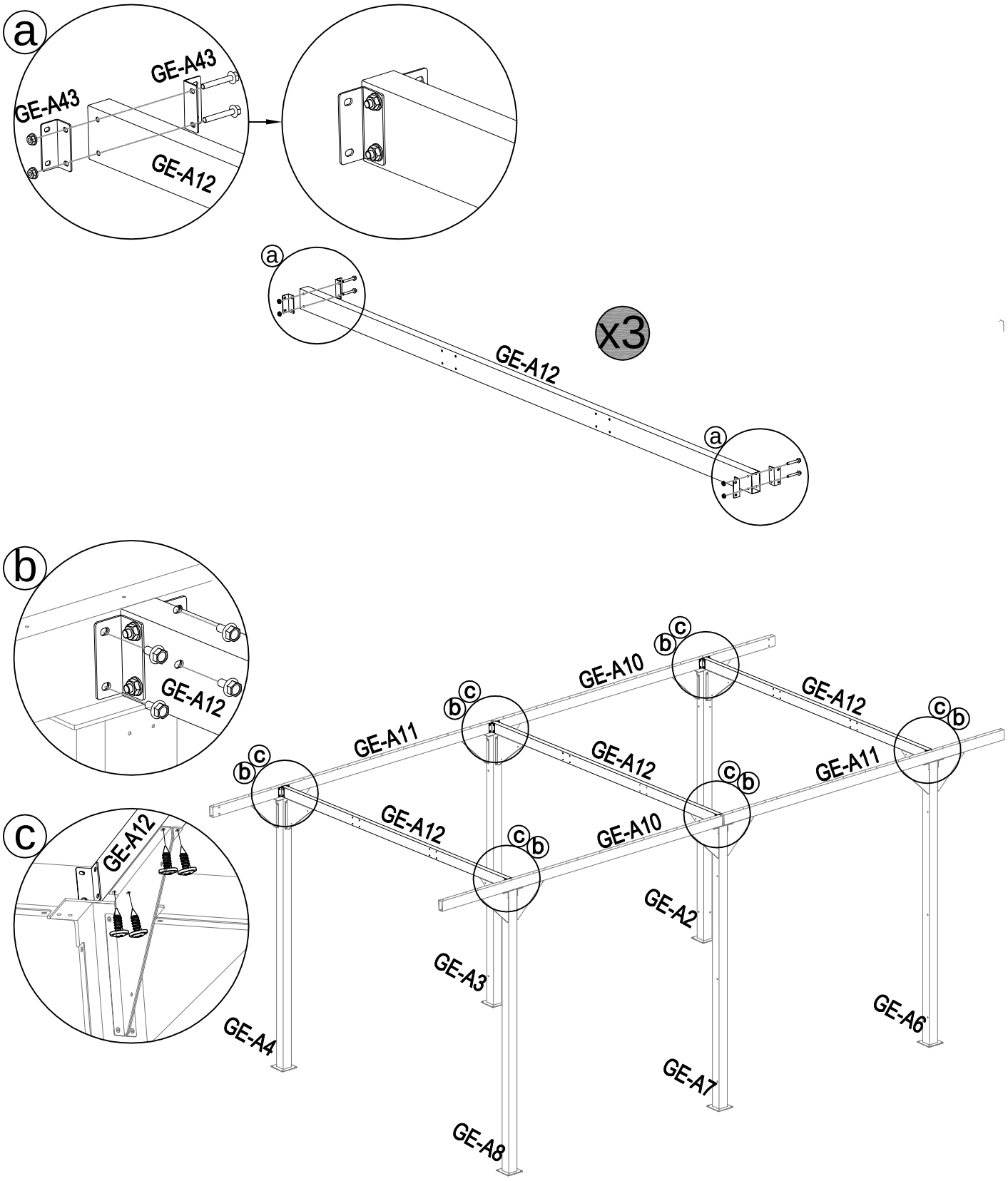

6	 GE-A50 x24						

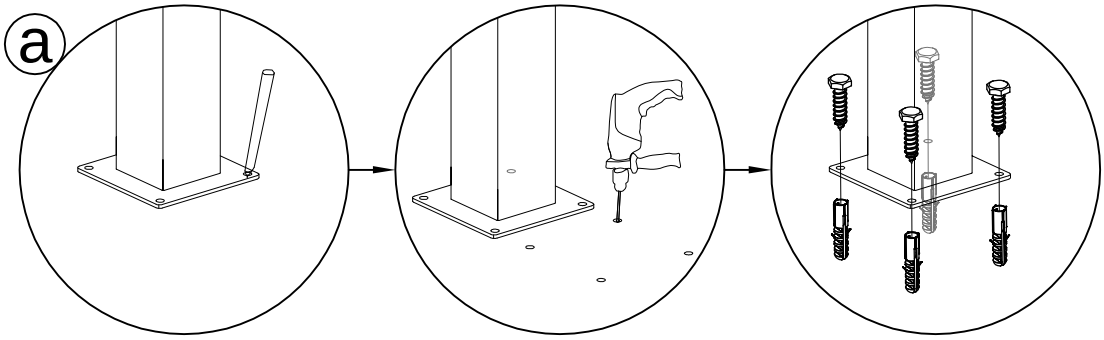

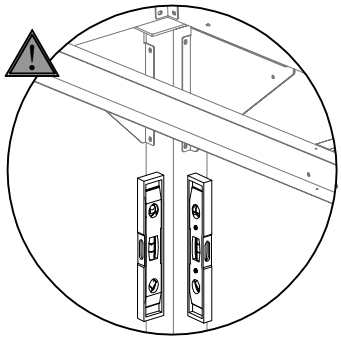

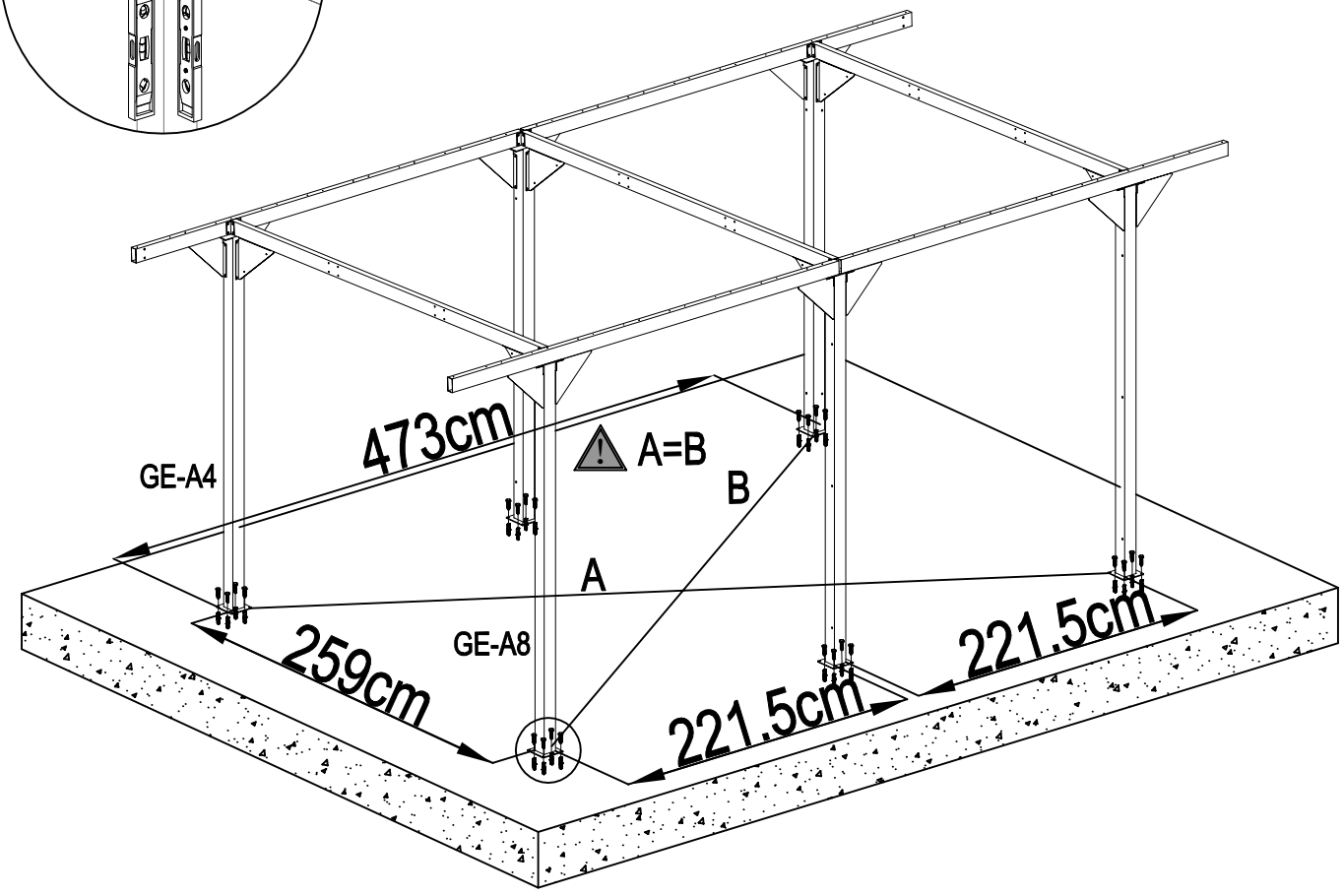

7							
	GE-A15 x2	GE-A43 x4	GE-A51 x8	GE-A53 x8			

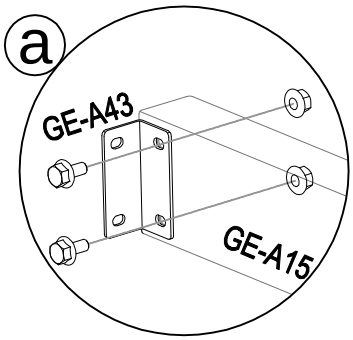

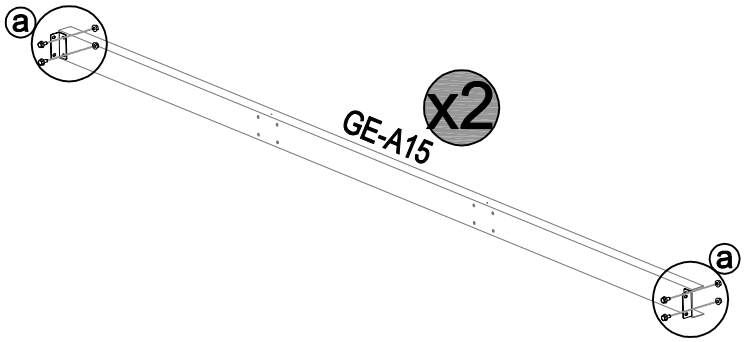

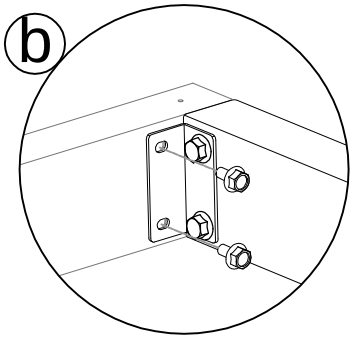

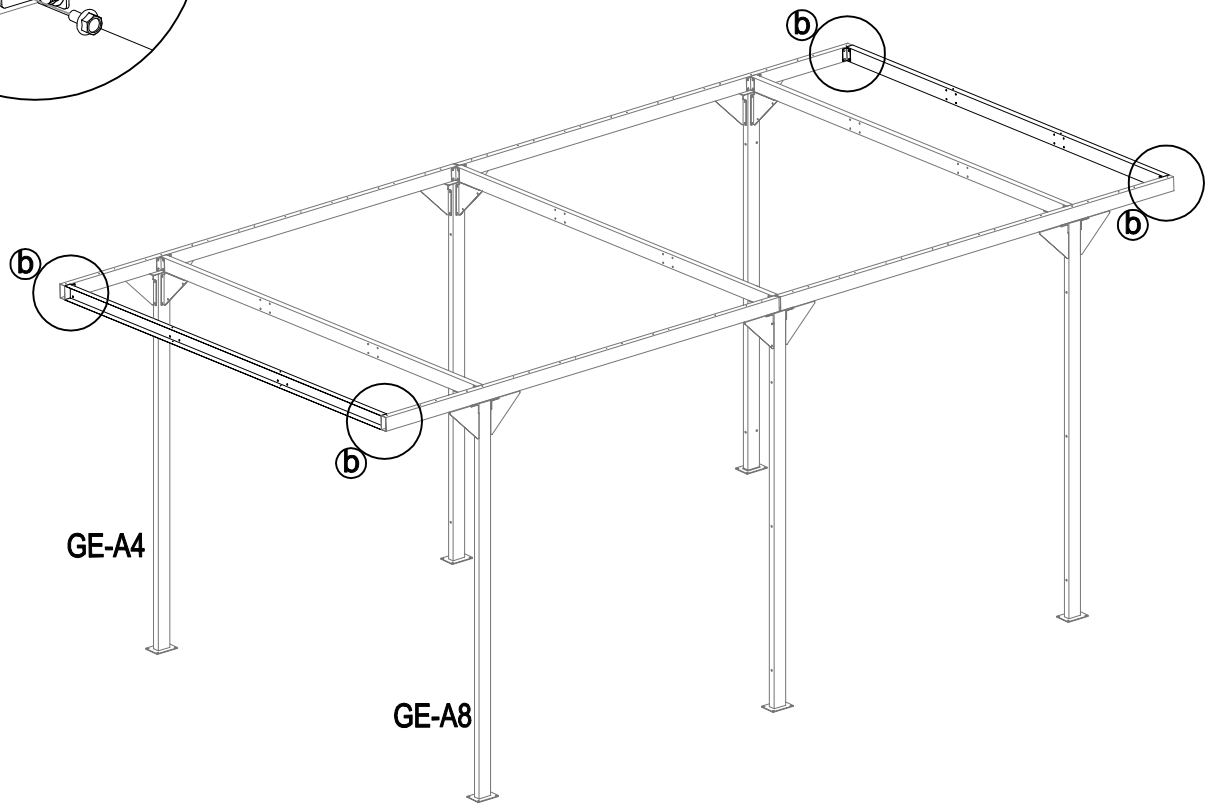

8							
	GE-A13 x4	GE-A14 x4	GE-A43 x32	GE-A51 x16	GE-A52 x56	GE-A53 x72	

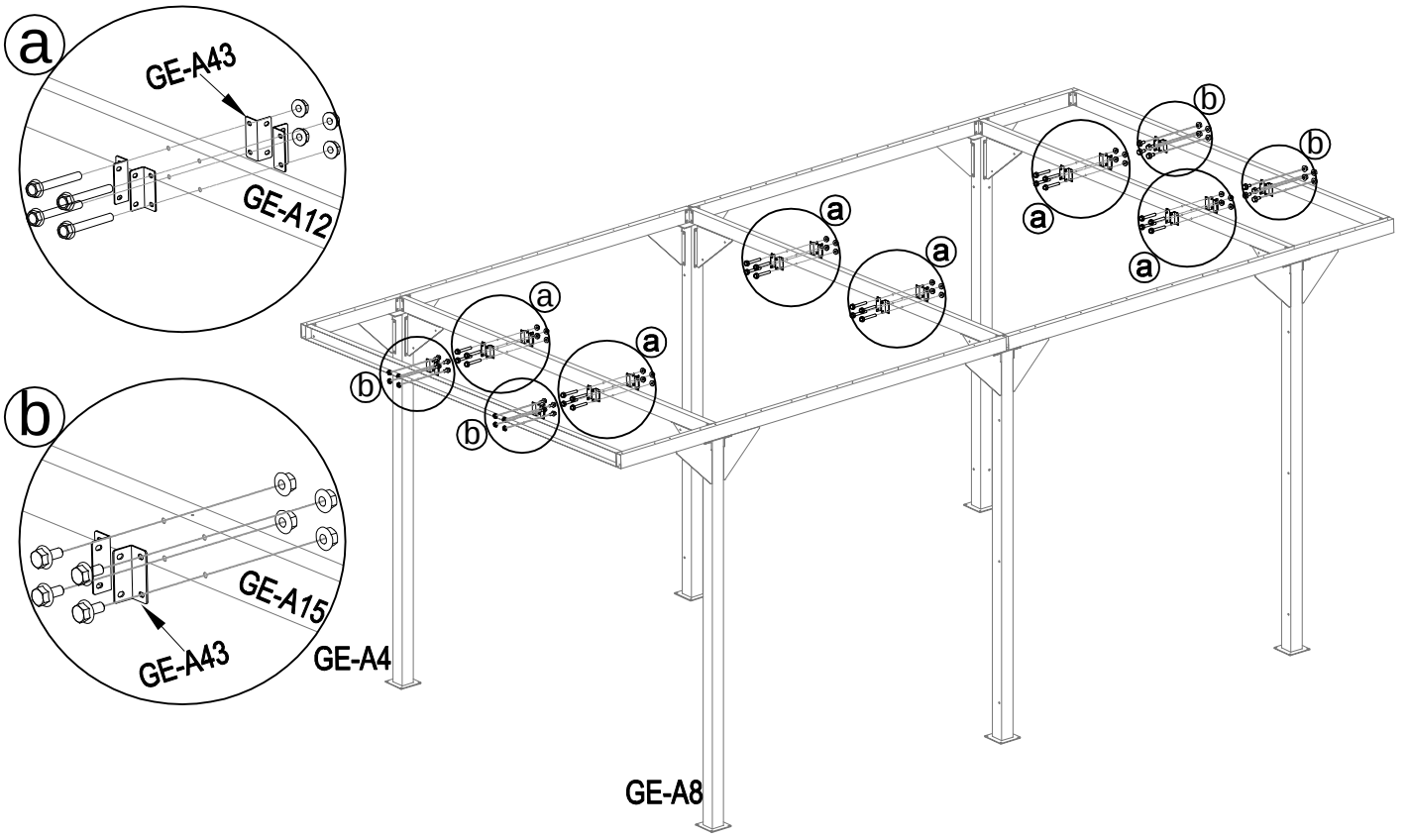

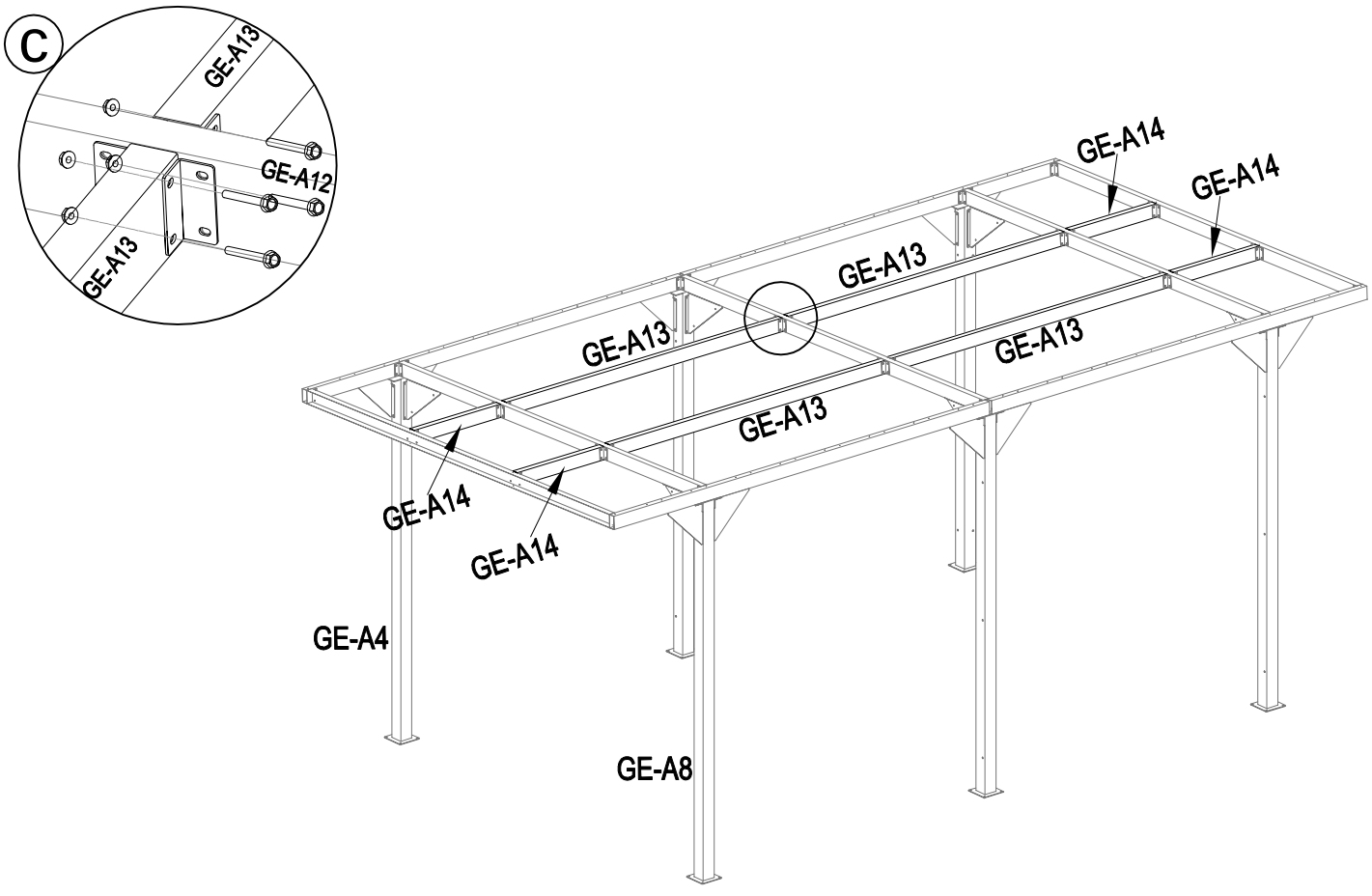

9							
	GE-A16 x1	GE-A17 x1	Ana-P1 x2	GE-A54 x3	GE-A56 x3		

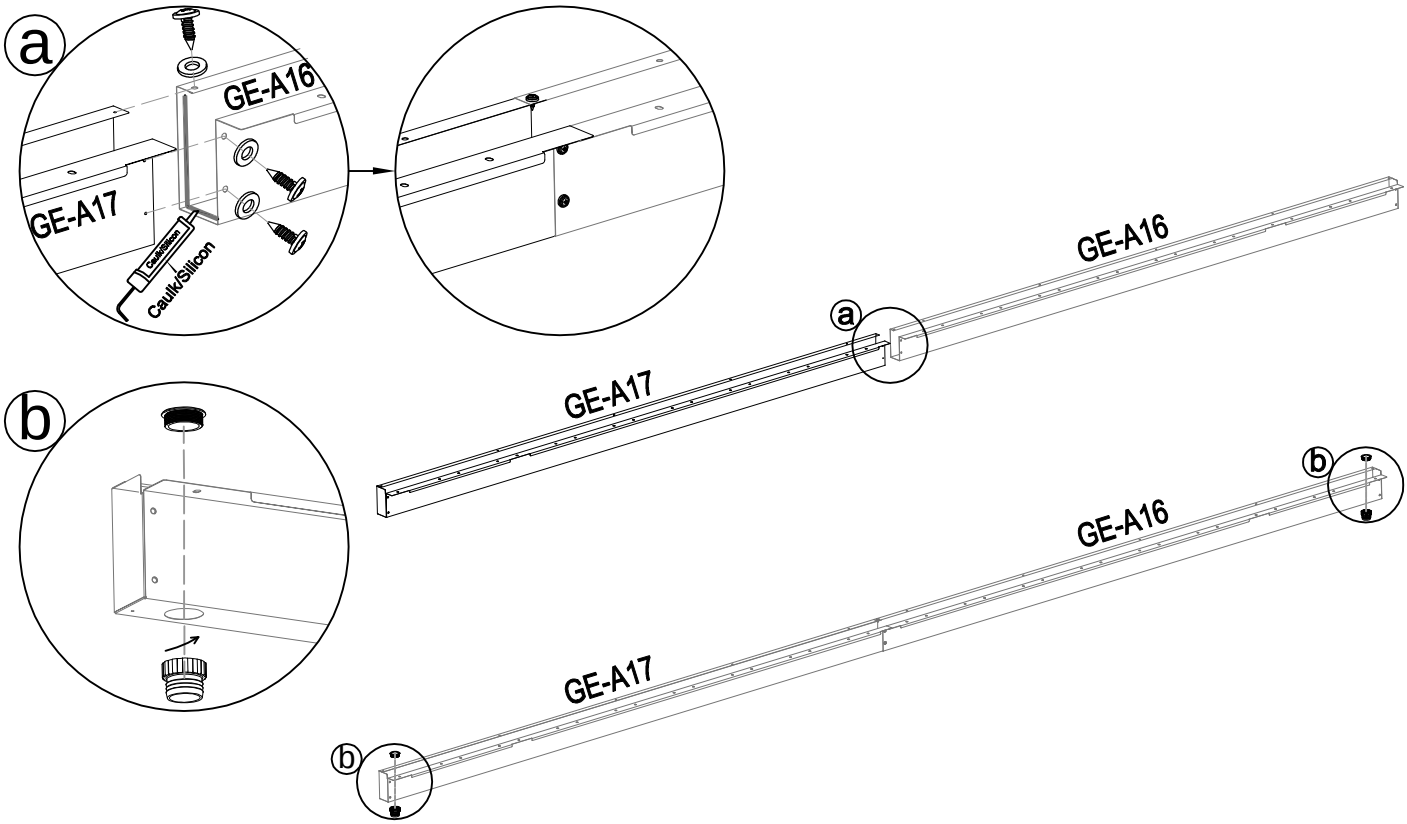

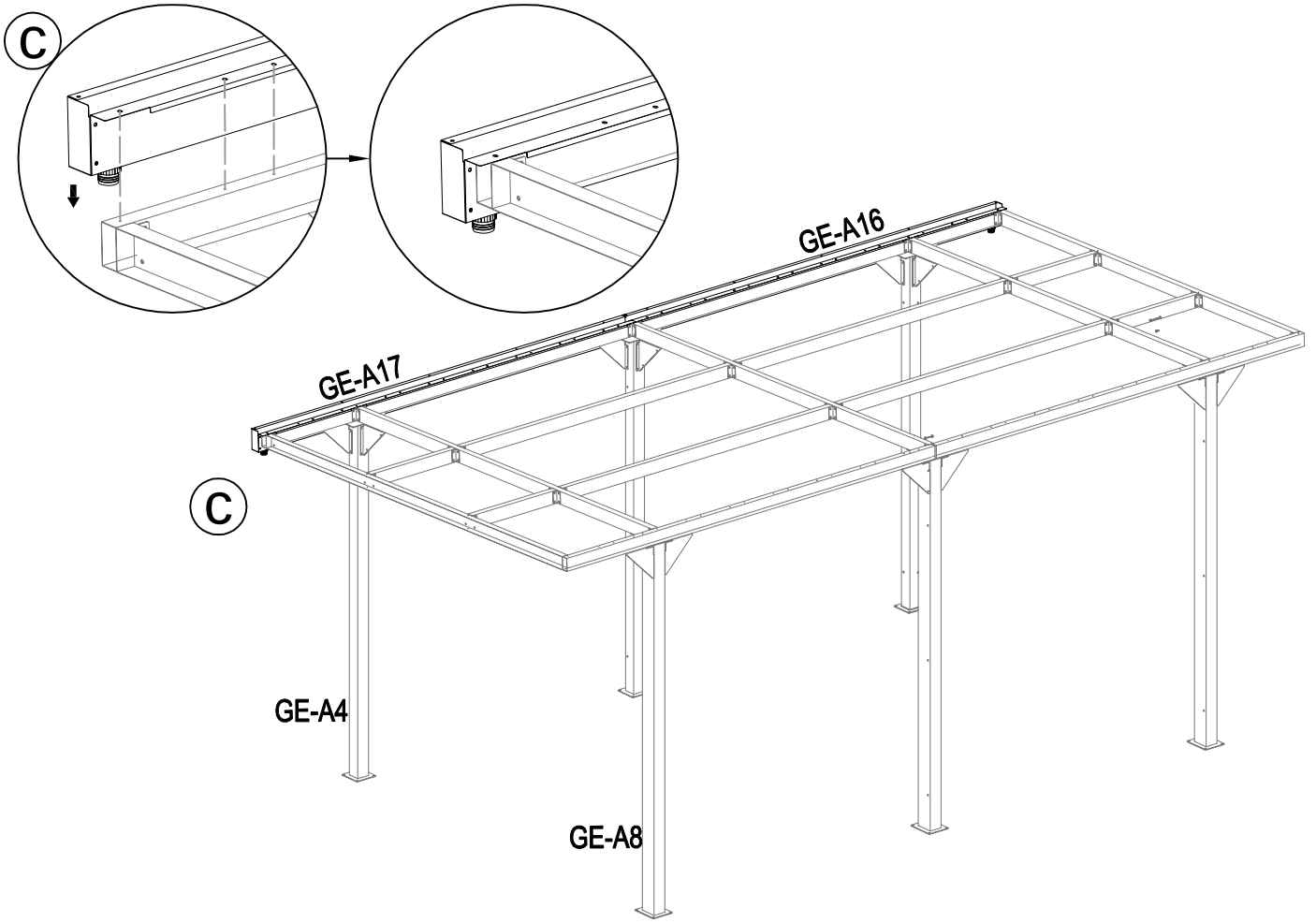

10							
	GE-A28 x1	GE-A54 x10	GE-A55 x6	GE-A56 x16			

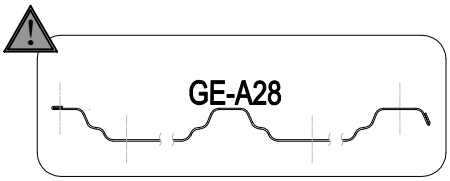

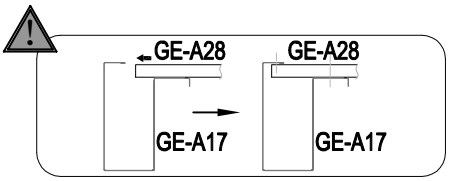

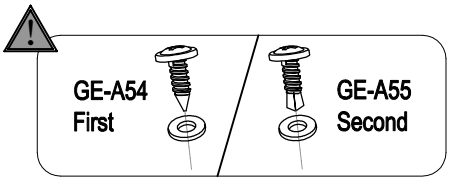

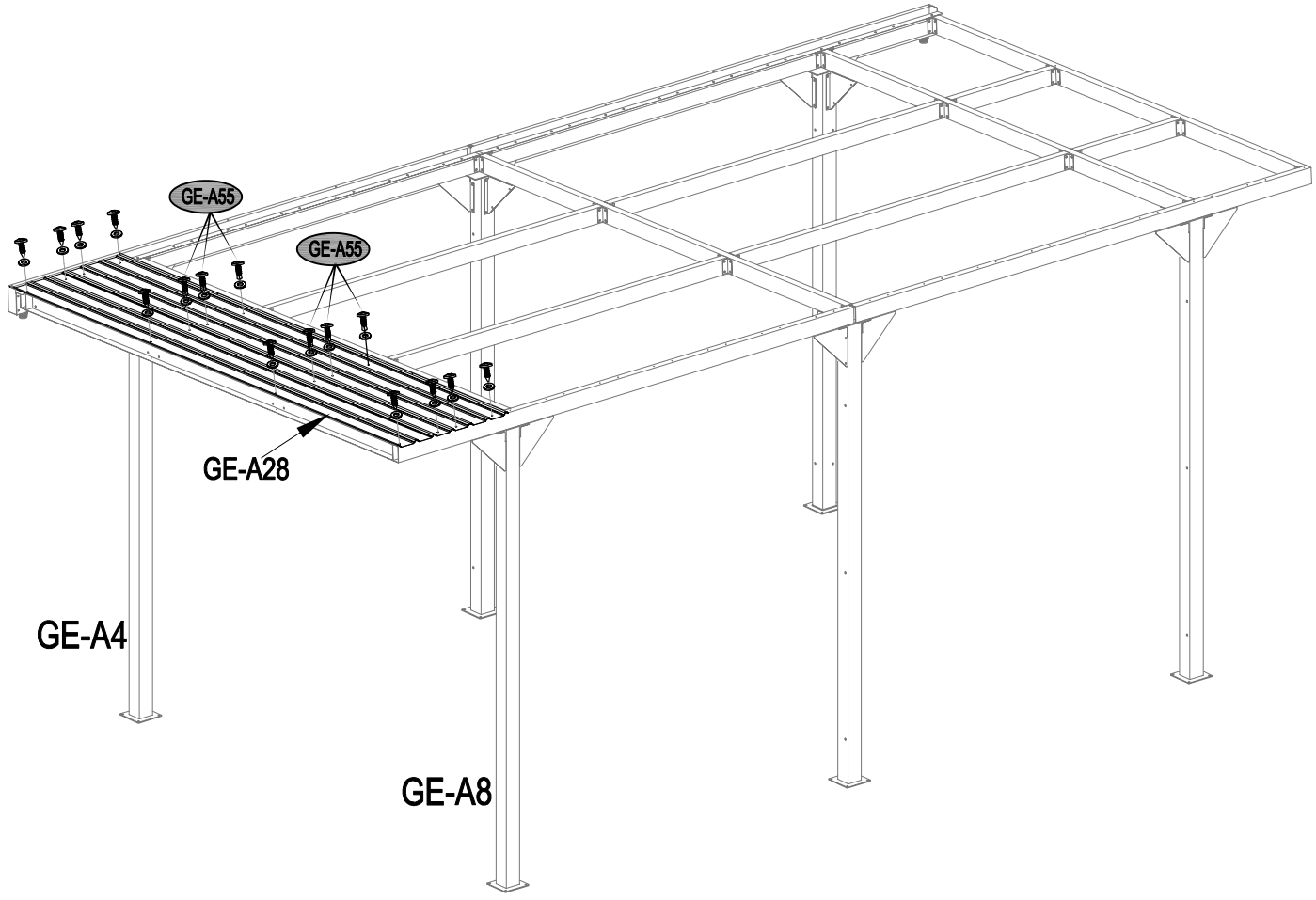

11							
	GE-A26 x3	GE-A54 33	GE-A55 x24	GE-A56 x57			

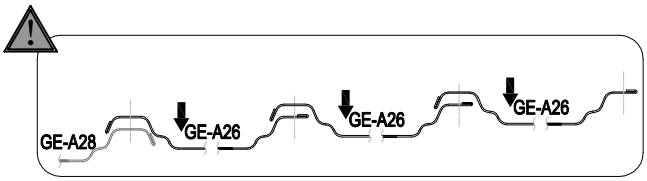

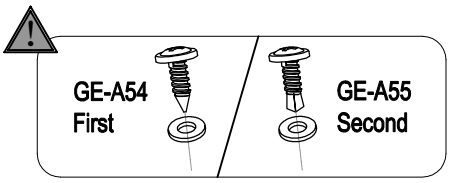

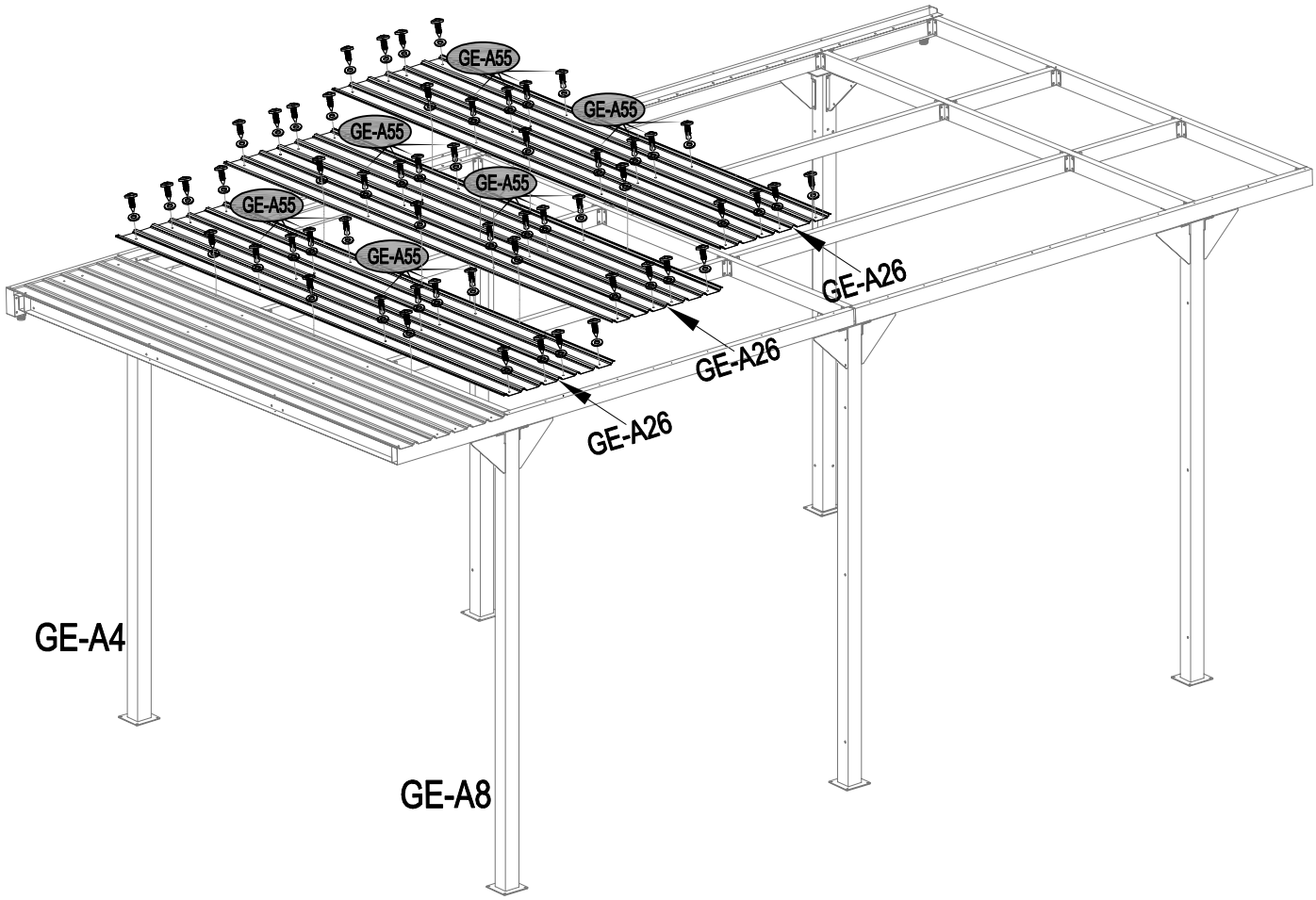

12							
	GE-A27 x1	GE-A54 x7	GE-A55 x4	GE-A56 x11			

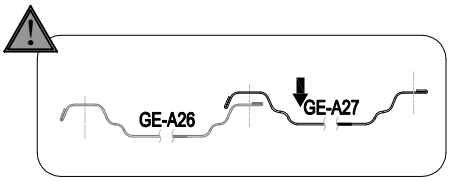

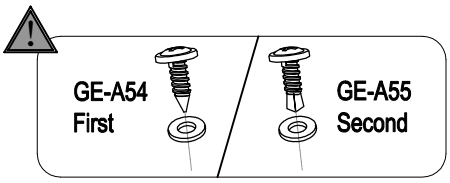

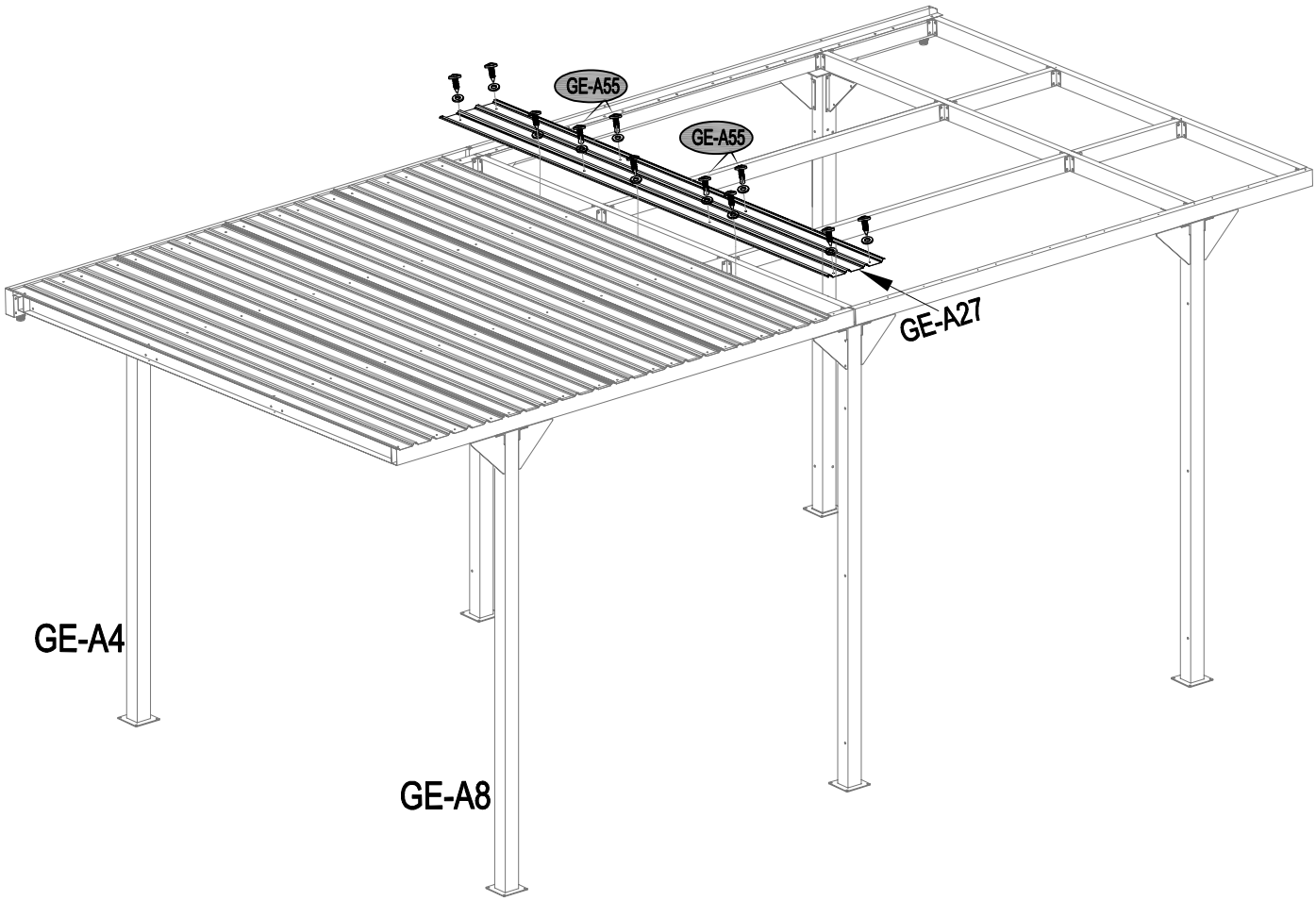

13							
	GE-A26 x3	GE-A54 33	GE-A55 x24	GE-A56 x57			

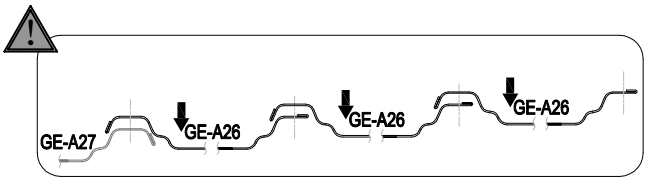

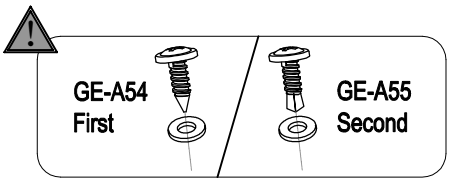

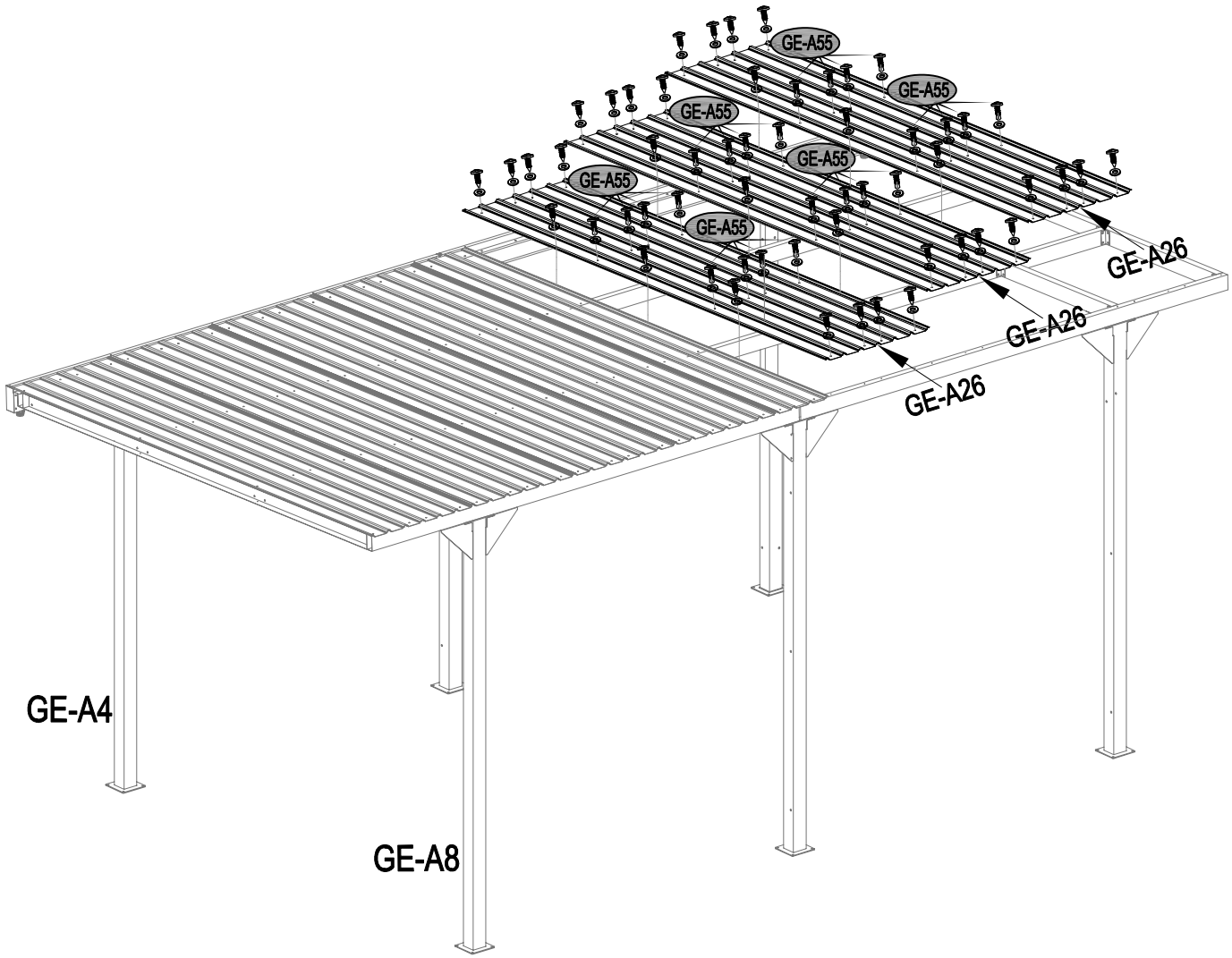

14							
	GE-A25 x1	GE-A54 13	GE-A55 x6	GE-A56 x19			

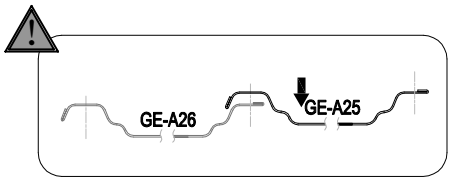

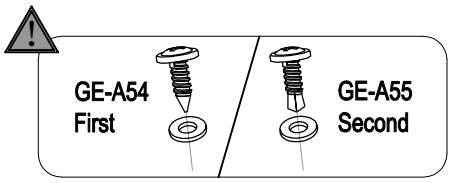

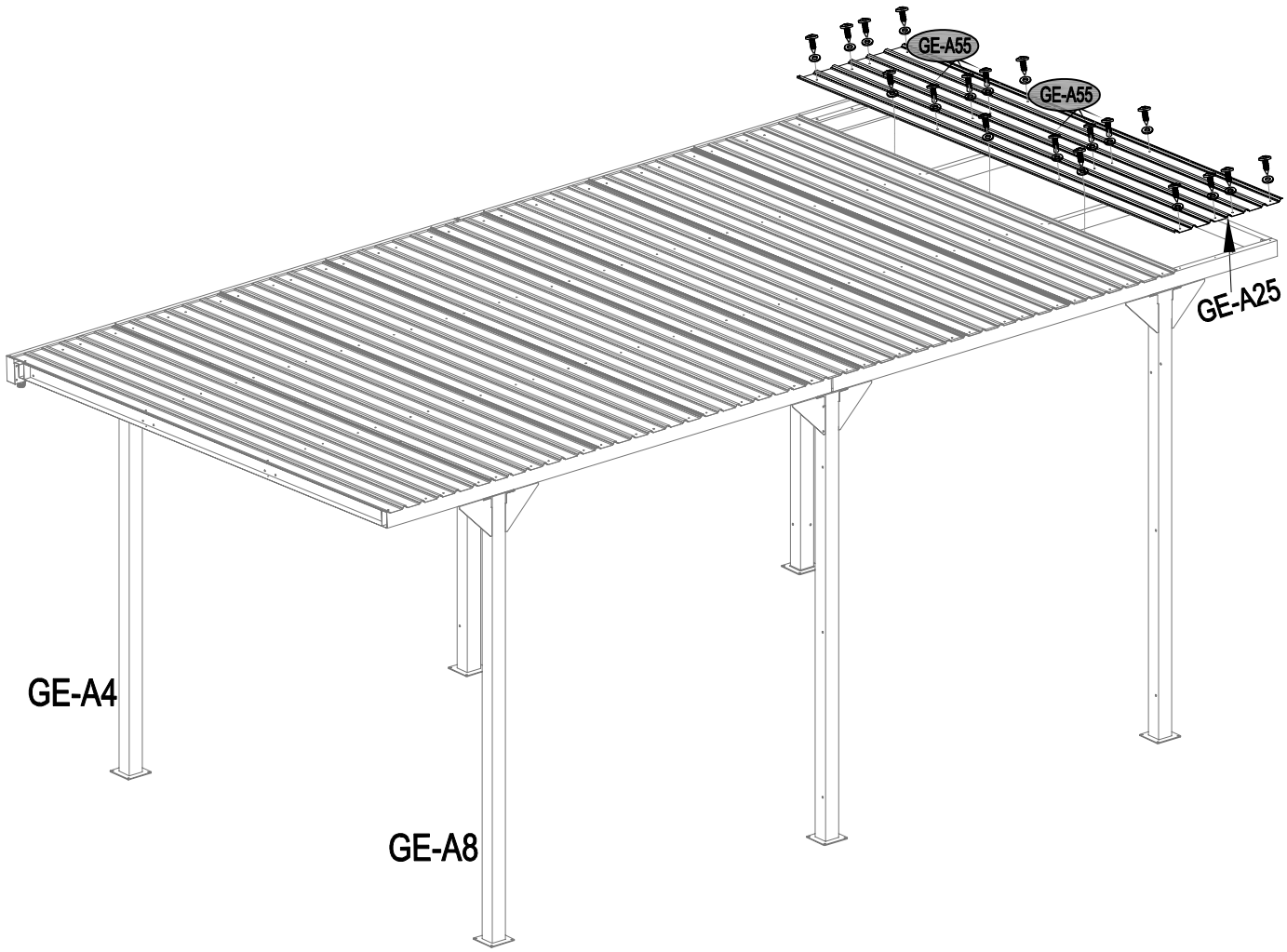

15							
	GE-A19 x1	GE-A18 x1	GE-A54 17	GE-A56 x17			

a

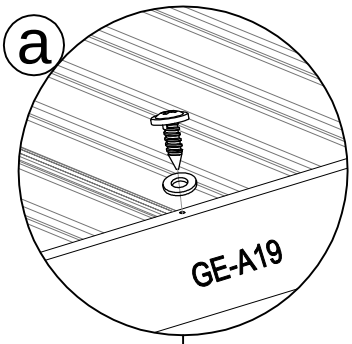

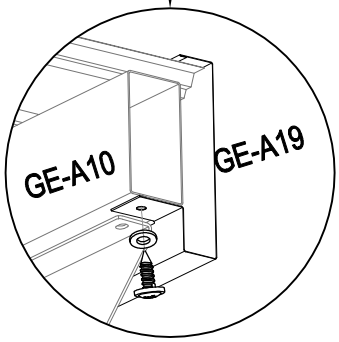

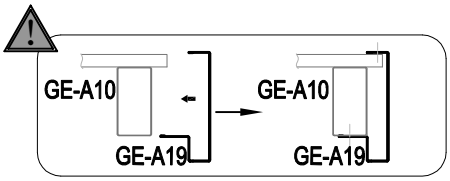

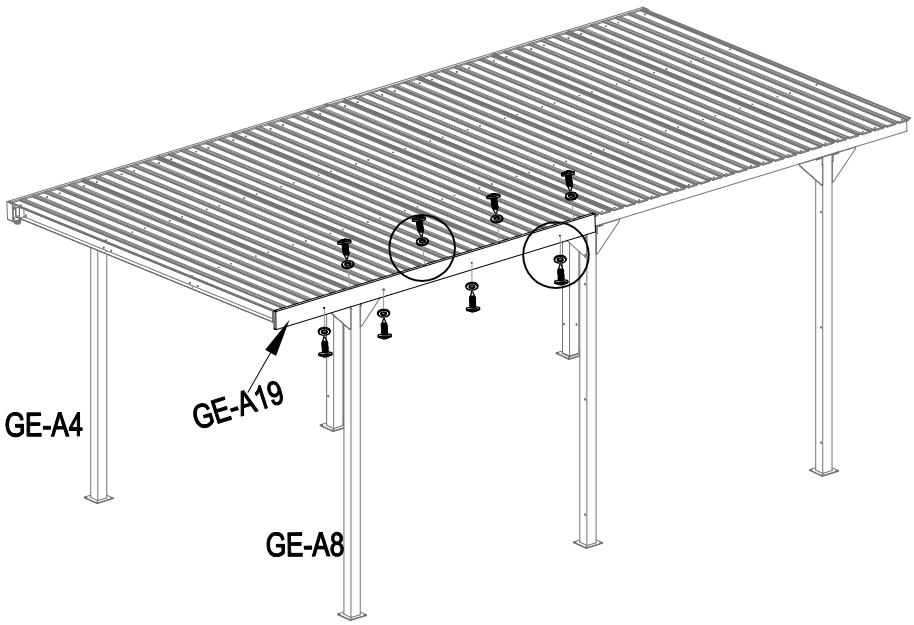

b

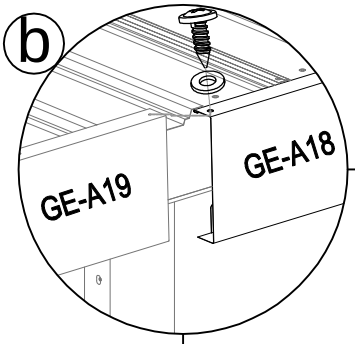

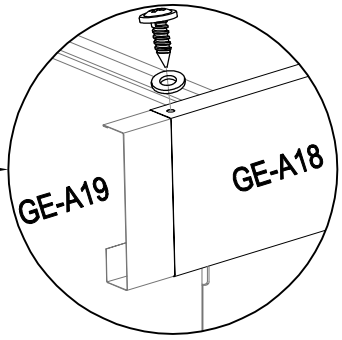

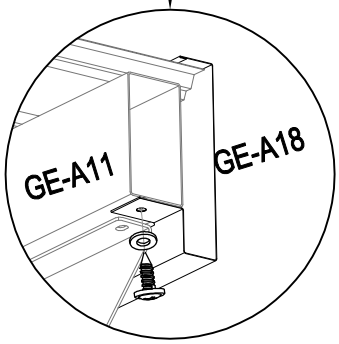

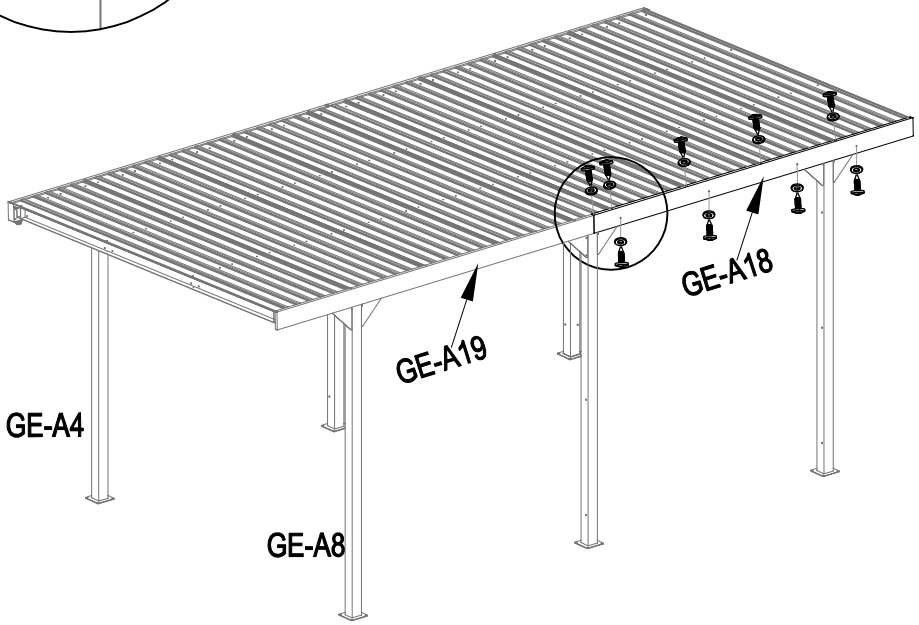

16							
	GE-A20 x1	GE-A21 x1	GE-A54 30	GE-A56 x30	GE-A59 x24		

a

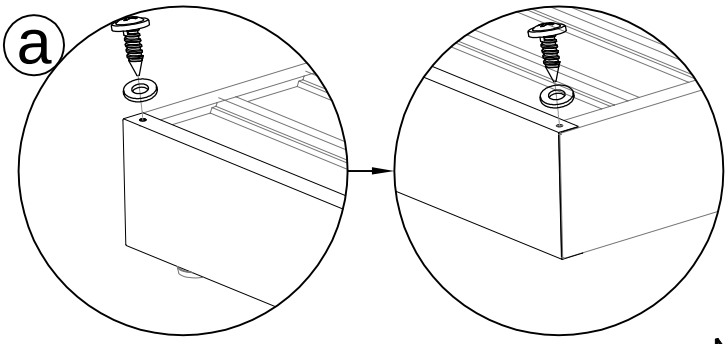

b

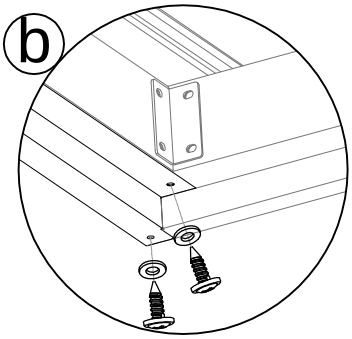

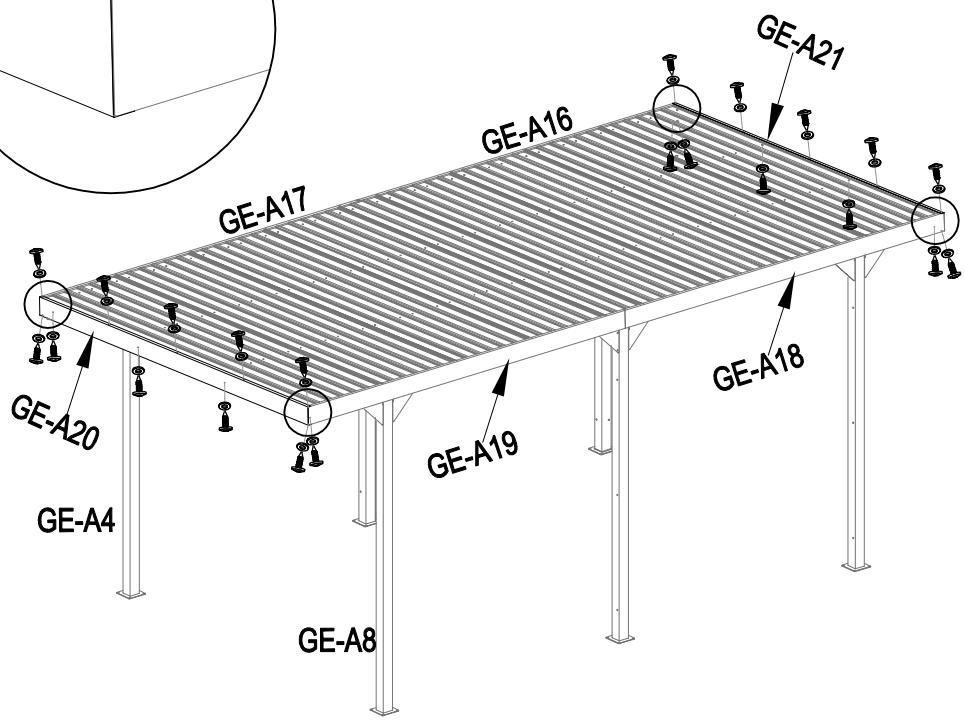

c

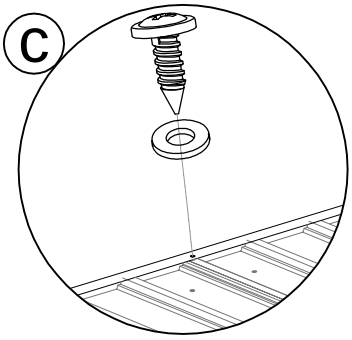

d

