BMS4780 Stow-Away® Horizontal Shed

ASSEMBLY INSTRUCTIONS

BMS4780 Remise Horizontale Stow-Away®

INSTRUCTIONS D'ASSEMBLAGE

BMS4780 Caseta de Almacenamiento Horizontal Stow-Away®

INSTRUCCIONES DE ARMADO

Tools Required

Outil requis

Herramientas necesarias

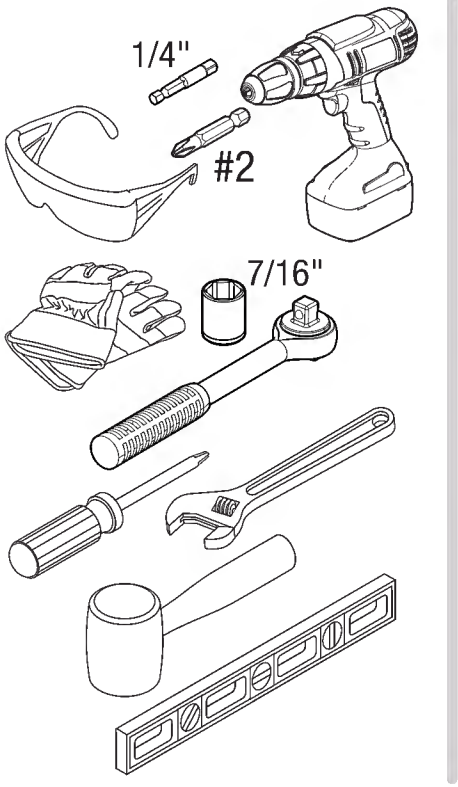

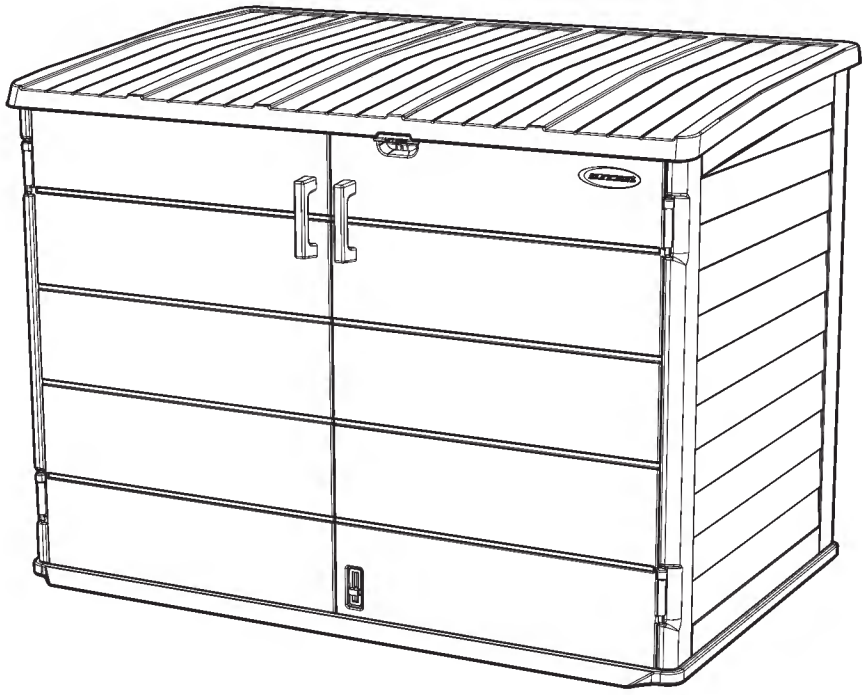

Built for Everyday Life™

© 2024 Suncast Corporation, Batavia, IL

Register within 90 days of purchase to activate Warranty!

Registration is not required for products with a warranty term of 90 days or less.

1. Verify warranty term of your product by visiting **www/suncast.com/warranty** (products with a warranty term of 90 days or less do not require registration)
2. Complete registration: fill out the form and upload a copy of your receipt by visiting or scanning the QR code

Enregistrez le produit dans les 90 jours suivant l'achat pour activer la garantie!

Les produits assortis d'une garantie de 90 jours ou moins ne nécessitent aucun enregistrement.

1. Vérifiez la durée de la garantie de votre produit en visitant le site www/suncast.com/warranty (les produits assortis d'une garantie de 90 jours ou moins ne nécessitent aucun enregistrement)
2. Pour enregistrer un produit : remplissez le formulaire et téléversez une copie de votre reçu de caisse sur le site ou scannez le code QR

Regístrese en los 90 días siguientes a la compra para activar la garantía!

No es necesario registrarse para los productos con una garantía de 90 días o menos.

1. Verifique el plazo de garantía de su producto visitando www/suncast.com/warranty (los productos con un plazo de garantía de 90 días o menos no requieren registro)
2. Para completar el registro: llene el formulario y cargue por internet una copia de su recibo visitando o escaneando el código QR

Have Questions?

For product questions, assembly assistance, replacement parts and more:

Des questions?

Pour poser des questions, obtenir de l'aide pour l'assemblage des produits, trouver des pièces de rechange, etc:

¿Alguna pregunta?

Para preguntas sobre productos, asistencia con el armado, piezas de repuesto y mucho más:

Suncast Corporation Customer Care
701 N. Kirk Road, Batavia, IL 60510

1-800-846-2345
1-630-381-6309

Before you Begin...

- **Consult your local authorities for any permits required to construct shed.**

  Prior to the construction of your shed, check with the local building code official to review any required permits or building limitations.

- **A level and sturdy foundation is required before shed construction can begin.**

  Site preparation information is available later in this manual. A foundation that differs from the specifications within this manual could prevent proper assembly and may damage parts.

- **Read instructions thoroughly prior to assembly.**

  This kit contains parts that can be damaged if assembled incorrectly or in the wrong sequence.

- **Please follow instructions.**

  Suncast is not responsible for replacing parts lost or damaged due to incorrect assembly.



Indicates at least 1 additional adult is needed to complete this step.



Indicates caution is recommended when using a power drill.

IMPORTANT

IF FOUNDATION IS REQUIRED, COMPLETE SITE PREPARATION AND FOUNDATION CONSTRUCTION BEFORE UNPACKING ALL PARTS.

OPEN ALL BOXES FIRST AND NEATLY LAYOUT PARTS. SMALL PARTS MAY BE CONTAINED IN EACH BOX. PLEASE REFERENCE THE PARTS LIST WITHIN THIS MANUAL TO VERIFY ALL PARTS ARE PRESENT.

Caution

- Power tools can apply excessive torque resulting in damage to the product. If you choose to use a power dril to assemble the product, Suncast recommends using a variable speed, cordless drill with a variable clutch set at the lowest setting. A #2 Phillips driver bit is compatible with the hardware provided. Suncast makes no guarantee that following this recommendation will prevent damage to the product. Damage to parts due to over-torque are not covered under Suncast's limited warranty.
- Proper site preparation is required.
- Shed not intended for storage of flammable, caustic or corrosive materials.
- Shed not intended for habitation or for use by children.
- **DO NOT** stand, sit, or store items on the storage shed roof.
- **DO NOT** place near objects that are hot or can become hot.
- Heavy articles should not be leaned against the walls, as this may cause panel distortion and permanent damage.
- Suncast is not responsible for damage caused by weather or misuse.
- This kit contains parts with sharp edges. Please be careful when handling, use of work gloves is recommended.
- **WHEN DRILLING THROUGH METAL,** beware of burrs, shavings and other sharp edges. Safety glasses are strongly recommended.
- **DO NOT** place in areas near highly reflective surfaces (Note: Low-E windows are more reflective than standard windows and may affect the longevity of the product).
- Product is water resistant and now waterproof. Locate unit away from gutter and down spouts for optimal performance.

Care & Maintenance

- At regular intervals, inspect your shed to make sure that assembly integrity has been maintained. ***Repair or replace broken parts immediately.***
- Periodically check that the location you have chosen to set your shed is still level.
- Keep roof clean of snow and leaves.
- To maintain the look of your product, we recommend cleaning it at regular intervals with mild soap and water. **DO NOT** use bleach, ammonia, or other caustic cleaners, and **DO NOT** use stiff bristle brushes. Failure to perform cleaning at regular intervals could result in permanent staining of the plastic. This type of damage is not covered under warranty.

Assembly Day Tips

- **DO NOT** attempt to assemble on a day with strong winds.
- Set aside appropriate amount of time to completely assemble shed. An incomplete shed assembly may pose a safety hazard.
- Make sure you have assistance nearby to lift and secure parts in place.
- Once roof is assembled, a flashlight may be of use when assembling smaller components inside shed.
- Suncast provides extra hardware for small fasteners for customer convenience. In some cases, there will be extra small fasteners once the assembly is complete.

Note: *This product contains parts that are used in different orientations to construct the shed. Please take note of the orientation of the parts shown throughout this instruction manual. Failure to follow instructions could result in damage to parts. Suncast is not responsible for replacing parts lost or damaged due to incorrect assembly.*

Avant de Commencer...

- **Consultez vos autorités locales afin de vous informer de tout permis requis pour construire une remise.**

  Avant la construction de votre remise, consultez le responsable du code du bâtiment local pour examiner les permis requis ou les limitations liées à la construction.

- **Il est nécessaire d'installer une fondation solide et de niveau avant de pouvoir commencer la construction de la remise.**

  Des renseignements sur la préparation du site sont disponibles dans les pages suivantes de ce manuel. Une fondation qui diffère des exigences contenues dans ce manuel peut empêcher un bon assemblage et entraîner des dommages aux pièces.

- **Lisez les instructions attentivement avant l'assemblage.**

  Cet ensemble contient des pièces qui peuvent être endommagées si elles sont mal assemblées ou assemblées dans le mauvais ordre.

- **Veuillez suivre les instructions.**

  Suncast n'est pas responsable du remplacement des pièces perdues ou endommagées en raison d'un assemblage incorrect.



Indique qu'au moins un adulte supplémentaire est nécessaire pour effectuer.



Indique que des précautions sont recommandées lors de l'utilisation d'une.

IMPORTANT

TERMINEZ LA PRÉPARATION DU SITE ET LA CONSTRUCTION DE LA FONDATION AVANT DE DÉBALLER TOUTES LES PIÈCES.

OUVREZ D'ABORD TOUTES LES BOÎTES ET ÉTALEZ SOIGNEUSEMENT LES PIÈCES. DE PETITES PIÈCES PEUVENT ÊTRE INCLUSES DANS CHAQUE BOÎTE. VEUILLEZ VOUS RÉFÉRER À LA LISTE DES PIÈCES DANS CE MANUEL POUR VOUS ASSURER QUE TOUTES LES PIÈCES SONT PRÉSENTES.

Avertissement

- Les outils électriques peuvent appliquer un couple excessif et endommager le produit. Si vous décidez d'utiliser une perceuse électrique pour assembler le produit, Suncast recommande d'utiliser une perceuse sans fil à vitesse variable avec un embrayage variable réglé au niveau le plus bas. Un tournevis cruciforme no. 2 est compatible avec le matériel fourni. Suncast ne garantit pas que le respect de cette recommandation évitera des dommages au produit. Les dommages causés aux pièces par un couple excessif ne sont pas couverts par la garantie limitée de Suncast.
- Préparation adéquate du site requise.
- La remise n'est pas destinée au rangement de matériaux inflammables, caustiques ou corrosifs.
- La remise n'est pas destinée à l'habitation ou à l'usage des enfants.
- Ne vous tenez **PAS** debout, ne vous assoyez pas et n'entreposez pas d'articles sur le toit de la remise.
- Ne placez **PAS** la remise à proximité d'objets chauds ou susceptibles de le devenir.
- Les articles lourds ne doivent pas être appuyés contre les murs, car cela peut entraîner une déformation des panneaux et des dommages permanents.
- Suncast n'est pas responsable des dommages causés par les intempéries ou une mauvaise utilisation.
- Cet ensemble contient des pièces aux arêtes tranchantes. Veuillez manipuler avec prudence; l'utilisation de gants de travail est recommandée.
- **LORSQUE VOUS PERCEZ DU MÉTAL**, faites attention aux bavures, aux copeaux et aux autres arêtes tranchantes. L'utilisation de lunettes de sécurité est fortement recommandée.
- **NE PLACEZ PAS** la remise à proximité de surfaces très réfléchissantes (Remarque : Les fenêtres à faible émissivité sont plus réfléchissantes que les fenêtres standard et peuvent nuire à la longévité du produit).
- Le produit est résistant à l'eau et non imperméable. Pour un rendement optimal, placez la remise à l'abri des gouttières et des tuyaux de descente.

Entretien de la Remise

- À intervalles réguliers, inspectez la remise pour vous assurer de l'intégrité de l'assemblage***. Réparez ou remplacez immédiatement les pièces cassées.***
- Vérifiez périodiquement que l'emplacement choisi pour l'installation de la remise est toujours de niveau.
- Maintenez le toit exempt de neige et de feuilles.
- Pour conserver l'apparence de votre produit, nous vous recommandons de le nettoyer à intervalles réguliers avec un savon doux et de l'eau. N'utilisez **PAS** d'eau de Javel, d'ammoniac ou d'autres nettoyants caustiques et n'utilisez **PAS** de brosses à poils raides. Si aucun nettoyage à intervalles réguliers n'est effectué, cela pourrait entraîner des taches permanentes sur le plastique. Ce type de dommage n'est pas couvert par la garantie.

Conseils pour le Jour de l'Assemblage

- **N'ESSAYEZ PAS** d'assembler le produit par un jour de vents forts.
- Prévoyez suffisamment de temps pour assembler complètement la remise. Un assemblage incomplet de la remise peut présenter un risque pour la sécurité.
- Assurez-vous d'avoir de l'aide à proximité pour soulever et fixer les pièces en place.
- Une fois le toit assemblé, une lampe de poche peut être utile lors de l'assemblage de petits composants à l'intérieur de la remise.
- Pour la commodité du client, Suncast fournit du matériel supplémentaire pour les petites attaches. Dans certains cas, il y aura de petites attaches supplémentaires une fois l'assemblage terminé.

Remarque: *Ce produit contient des pièces qui sont utilisées selon différentes orientations pour construire la remise. Veuillez prendre note de l'orientation des pièces illustrées tout au long de ce manuel d'instructions. La non-observation des instructions peut entraîner des dommages aux pièces. Suncast n'est pas responsable du remplacement des pièces perdues ou endommagées en raison d'un assemblage incorrect.*

Antes de Empezar...

- **Consulte a las autoridades locales sobre los permisos necesarios para la construcción del cobertizo.**

  Antes de la construcción del cobertizo, consulte con el funcionario encargado del código de construcción local para revisar cualquier permiso o limitación de la construcción que se necesite.

- **Antes de comenzar con la contrucción del cobertizo, es necesario contar con una base muy sólida y nivelanda.**

  La información sobre la preparación del lugar está disponible más adelante en este manual. Una base que difiera de las especificaciones que figuran en este manual podría impedir el montaje correcto y dañar las piezas.

- **Lea las instrucciónes con atención antes del montaje.**

  Este kit contiene piezas que puedan dañarse si se ensamblan de forma incorrecta o en la secuencia que no corresponda.

- **Siga las instrucciones.**

  Suncast no se hace responsable du la sustitución de piezas perdidas o dañadas debido a un montaje incorrecto.



Indica que se necesita al menos 1 personal adulta adicional para completar este paso.



Indica que se recomienda precaución cuando use un taladro eléctrico.

IMPORTANTE

COMPLETE LA PREPARACIÓN DEL LUGAR Y LA CONSTRUCCIÓN DE LA BASE ANTES DE DESEMBALAR TODAS PIEZAS.

ABRA PRIMERO TODAS LAS CAJAS Y DISPONGA LAS PIEZAS DE FORMA OREDENADA. CADA CAJA PUEDE CONTENER PIEZAS PEQUEÑAS. CONSULTE LA LISTA DE PIEZAS DE ESTE MANUAL PARA VERIFICAR QUE TODAS LAS PIEZAS ESTÉN PRESENTES.

Precaución

- Las herramientas eléctricas pueden aplicar una torsión excesiva que puede causar daños al producto. Si elige usar un taladro eléctrico para montar el producto, Suncast recomienda usar un taladro inalámbrico de velocidad y potencia variables y seleccione la potencia más baja. Una broca Phillips N.° 2 es compatible con las piezas provistas. Suncast no garantiza que seguir esta recomendación evitará causar daños al producto. Los daños de piezas causados por torsión excesiva no están cubiertos por la garantía limitada de Suncast.
- Se necesita una preparación adecuada del lugar.
- El cobertizo no está diseñado para almacenar sustancias químicas inflamables, cáusticas ni corrosivas.
- El cobertizo no está diseñado para usar como habitación ni para que lo utilicen los niños.
- **NO** se pare ni se siente ni almacene elementos en el techo del cobertizo.
- **NO** ubique el cobertizo cerca de objetos calientes o que puedan calentarse.
- No se debe apoyar artículos pesados contra las paredes, ya que esto puede provocar la deformación del panel y causar daños permanentes.
- Suncast no se hace responsable por el daño que cause el clima ni el uso indebido.
- Este kit contiene piezas con bordes filosos. Tenga cuidado al manipularlas. Se recomienda el uso de guantes de trabajo.
- **CUANDO PERFORE EN METAL**, protéjase de rebabas, virutas y otros bordes filosos. Se recomienda encarecidamente el uso de gafas de seguridad.
- **NO** ubique el cobertizo cerca de áreas muy reflectantes (Nota: las ventanas de baja emisividad son más reflectantes que las ventanas estándar y pueden afectar la vida útil del producto).
- El producto es resistente al agua, no hidrófugo. Ubique la unidad lejos de alcantarillas y canalones de lluvia para obtener un rendimiento óptimo.

Cuidado y Mantenimiento del Cobertizo

- Inspeccione el cobertizo a intervalos periódicos para asegurarse de que se haya mantenido la integridad del montaje. ***Repare o sustituya las piezas rotas de inmediato.***
- Compruebe con regularidad que el lugar que ha elegido para colocar el cobertizo sigue estando nivelado.
- Mantenga el techo limpio de nieve y hojas.
- Para mantener el aspecto de su producto, le recomendamos que lo limpie con agua y jabón suave a intervalos periódicos. **NO** utilice cloro, amoníaco ni otros limpiadores cáusticos y **NO** utilice cepillos de cerdas duras. Si no se efectúa la limpieza anual, el plástico podría mancharse de forma permanente. Este tipo de daño no está cubierto por la garantía.

Consejos para el día del Montaje

- **NO** intente montar el cobertizo cuando haya viento fuerte.
- Reserve el tiempo necesario para el montaje completo del cobertizo. Un montaje incompleto del cobertizo puede significar un riesgo para la seguridad.
- Asegúrese de conseguir ayuda para levantar y asegurar las piezas en su lugar.
- Una vez que se haya montado el techo, utilice una linterna para ensamblar los componentes más pequeños dentro del cobertizo.
- Suncast proporciona elementos de sujeción adicionales para sujetadores pequeños para la comodidad del cliente. En algunos casos, habrá sujetadores pequeños de más una vez que se complete el montaje.

Nota: *Este producto contiene piezas que se utilizan en diferentes orientaciones para construir el cobertizo. Tenga en cuenta la orientación de las piezas que se muestra en este manual de instrucciones. Si no se siguen las instrucciones, las piezas podrían dañarse. Suncast no se hace responsable de la sustitución de piezas perdidas o dañadas debido a un montaje incorrecto.*

Parts / Pièces / Piezas
Walls and Floor / Parois et Plancher / Paredes y Piso

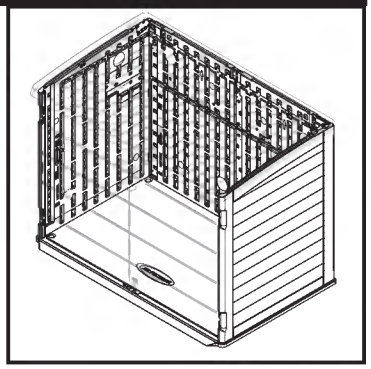

Parts / Pièces / Piezas
Lid and Doors / Couvercle et Portes / Tapa y Puertas

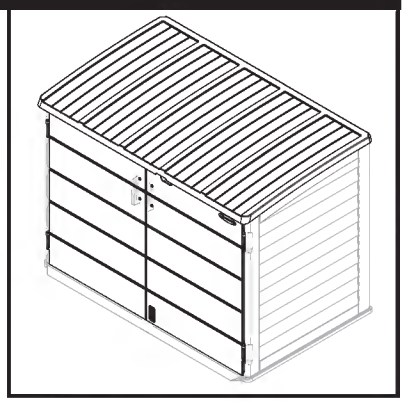

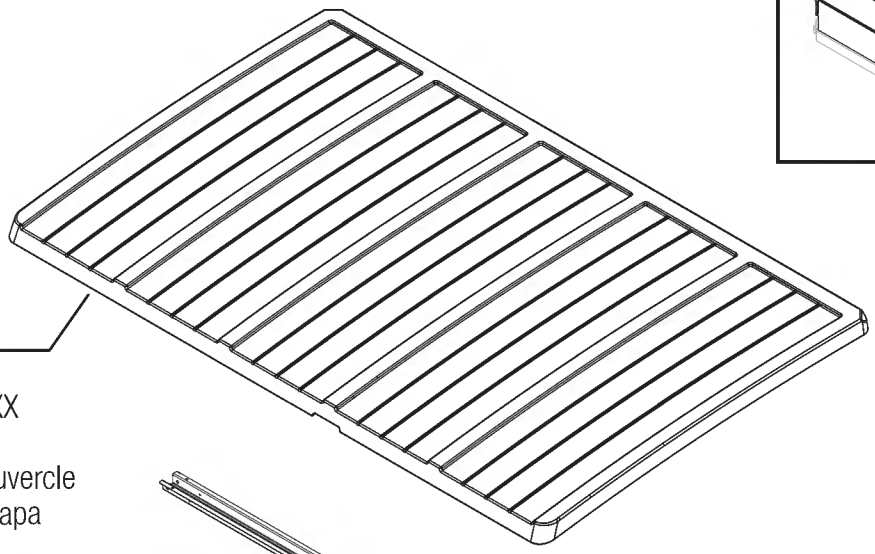

H

0B00708XX
Lid Panel
Panneau de couvercle
Panel de la tapa

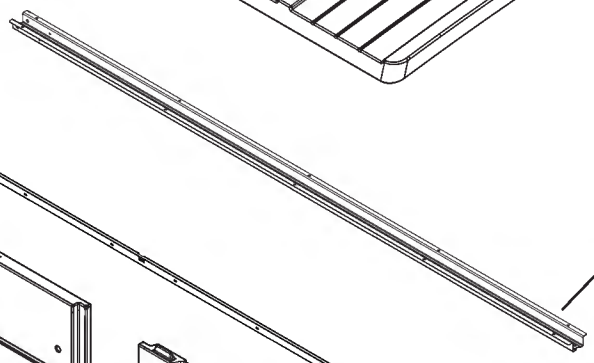

L

1MRG05005
Truss Leg
Patte de structure
Pata de armadura

M

1MRG08005
S-Rail
Riel en forma de S
Rail en S

G

0B00709XX
Left Door
Porte gauche
Puerta izquierda

F

0B00710XX
Right Door
Porte droite
Puerta derecha

Hardware / Quincaillerie / Tornillería

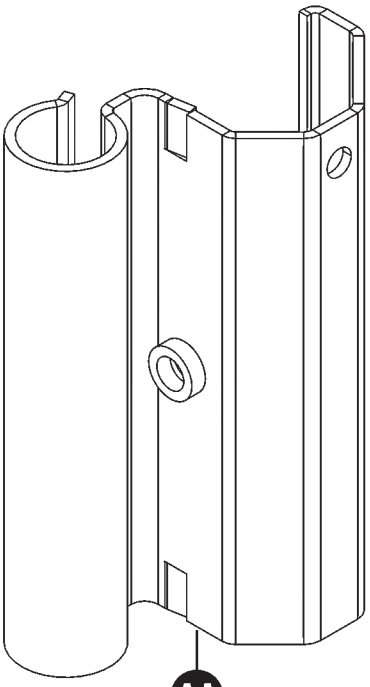

AA

Door Hinge
Charnière de Porte
Bisagra de la Puerta
x4

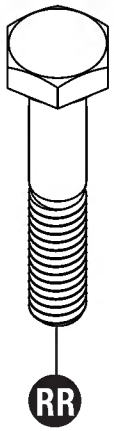

RR

0632586
.25 x 1.5"
(6 mm x 38.1 mm)
Hex Bolt
Boulon
Perno Hexagonal
x4

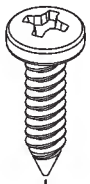

CC

0631149
#10 Pan Head Screw
Vis à Tête Cylindrique #10
Tornillo de Cabeza
Troncocónica #10
x80

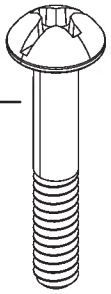

HH

0632480
.25 x 1.38"
(6 x 35 mm)
Bolt
Boulon
Perno
x4

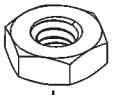

JJ

0631276
.25" x 20 (6 mm x 20)
Hex Nut
Écrou Hexagonal
Tuerca Hexagonal
x4

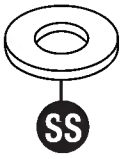

SS

0632585
Washer
Rondelle
Arandela
x4

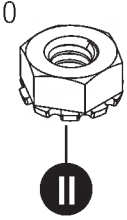

II

0631386
.25"-20 (6 mm x 20)
Keps Nut
Écrou à Rondelle Dentée
Tuerca Keps
x4

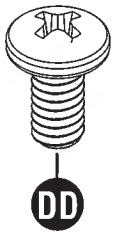

DD

0631147
.25" x .5" (6 x 12.7 mm)
Machine Screw
Vis à Métaux
Tornillo sin Tuerca
x5

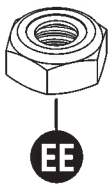

EE

0631148
.25" (6 mm)
Nut
Écrou
Tuerca
x5

FF

Door Latch Housing
Boîtier de loquet
de porte
Carcasa del pestillo
de la puerta

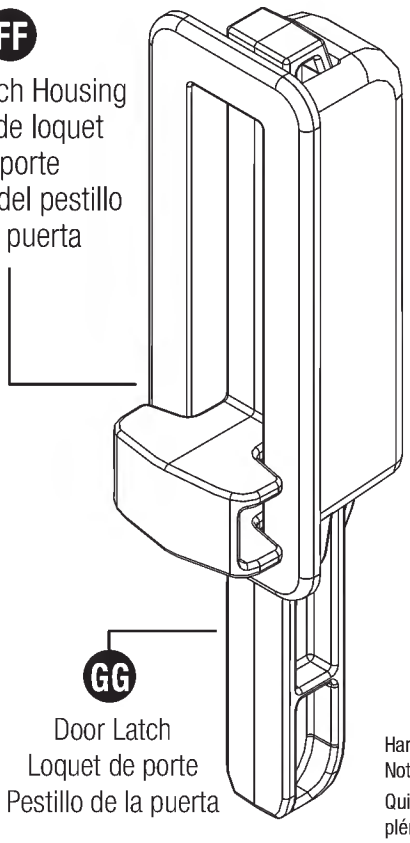

GG

Door Latch
Loquet de porte
Pestillo de la puerta

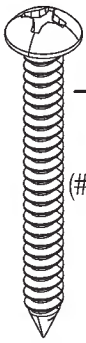

UU

#10 x 1.75"
(#10 x 44.5 mm)
Screw
Vis
Tornillo
x4

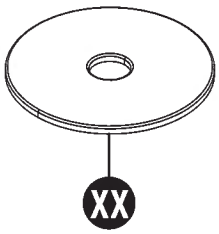

XX

Flat Washer
Rondelle plate
Arandela plana
x4

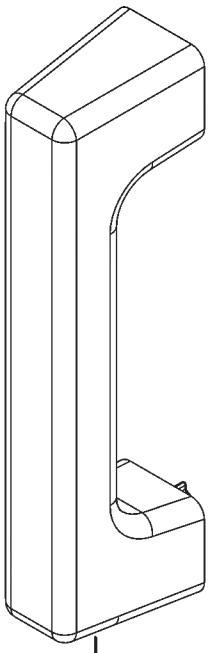

TT

010272210
Door Handle*
Poignée de porte*
Manija de la puerta*
x2

Hardware shown at actual size (*Unless otherwise noted.) Extra hardware provided. Not all are used.

Quincaillerie illustrée à la taille réelle (*sauf indication contraire). Quincaillerie supplémentaire fournie. Toute la quincaillerie ne doit pas être utilisée.

Los accesorios se muestran en tamaño real (*salvo indicación en contrario.) Se incluyen elementos de fijación adicionales. No se usan todos.

Hardware / Quincaillerie / Tornillería

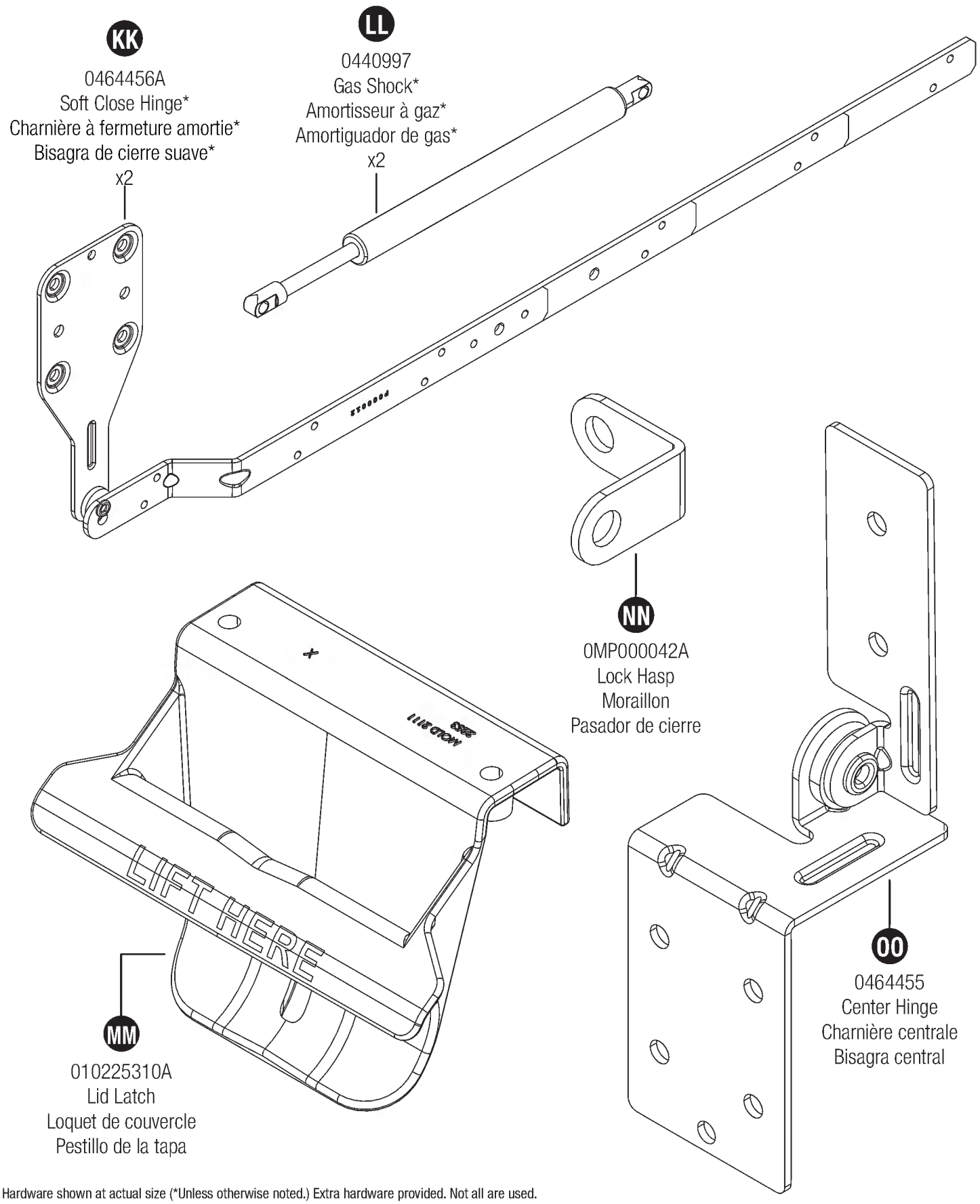

Hardware shown at actual size (*Unless otherwise noted.) Extra hardware provided. Not all are used.

Quincaillerie illustrée à la taille réelle (*sauf indication contraire). Quincaillerie supplémentaire fournie. Toute la quincaillerie ne doit pas être utilisée.

Los accesorios se muestran en tamaño real (*salvo indicación en contrario.) Se incluyen elementos de fijación adicionales. No se usan todos.

Site Preparation and Platform Construction

Materials **NOT** supplied with Shed Kit

Important:

- **Site preparation is required for this shed. Placing the shed on a properly constructed, square, flat and level foundation, as described below, is required. Without a properly constructed, square, flat and level foundation, settling will eventually occur, causing distortion and damage to the shed. Suncast is not responsible for replacing parts damaged or property lost due to incorrect foundation construction. Warranty requires a properly constructed foundation as described below.**
- **Complete the site preparation and foundation construction before unpacking parts and beginning assembly. For tips on site preparation, go to consult retailer, or local codes.**

Site Preparation

1. Consult your local authorities for building codes and covenants before beginning foundation or erecting shed.
2. Before any digging, check with local utilities to determine location of buried cables, pipes, etc.
3. Decide which type of foundation is most suitable for your installation. **The foundation surface must be square, flat and level.** Follow the below guidelines for foundation options:

Concrete Slab	Wood Platform
• Construct a slab of at least 4" thickness. • The use of reinforcement bar is recommended.	• Use exterior grade wood. • Set the wood platform on pier blocks or footing.

4. Complete the foundation preparations as follows:
   - A vapor barrier may be applied over the foundation to prevent excessive condensation in the shed. Follow local building codes for a proper vapor barrier.
   - The ground should slope away from the foundation area to provide drainage.

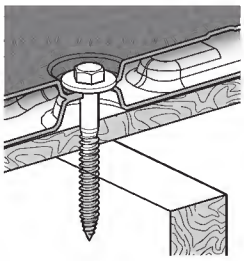

Anchor section example

Anchoring the Floor Panels to the Foundation

- Shed floor panels include flattened areas where anchors or lag screws are to be secured. These flat areas must be drilled through prior to securing the floor panels to the foundation.

Concrete Slab	Wood Platform
• Secure shed to concrete slab using 3/8" masonry anchors with 1" washers. Masonry anchors and 1" washers are available at most local hardware retailers. **4 masonry anchors are required for the Suncast BMS4780 series shed.**	• Secure shed to wood platform using 1/4" - 3/8" x 3" lag screws with 1" washers. Lag screws and 1" washers are available at most local hardware retailers. **4 lag screws are required for the Suncast BMS4780 series shed.** **Note:** *Shed floor fastening locations are designed to align with the under-structure layout. Be sure the front of the base panels are oriented correctly on the platform to ensure lag bolts engage with the under-structure.*

Concrete

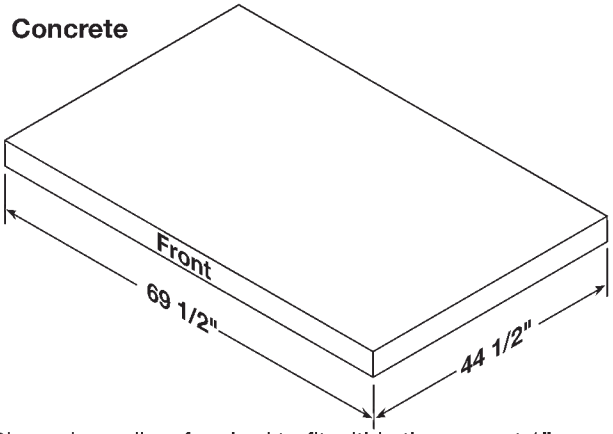

Wood

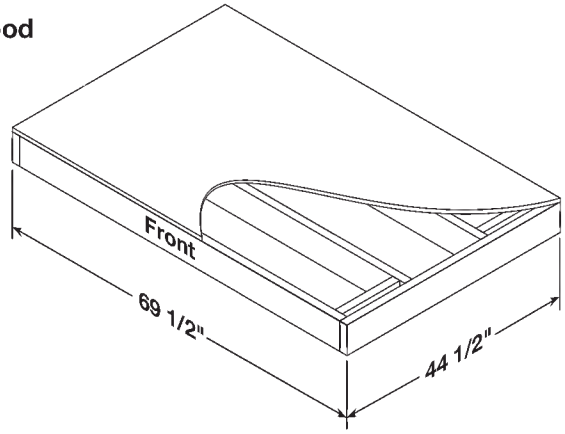

* Dimensions allow for shed to fit within the nearest 1" on each side.

Site Preparation and Platform Construction (continued)

Materials **NOT** supplied with Shed Kit

Wood platform critical spacing

- Check all critical spacing measurements carefully.

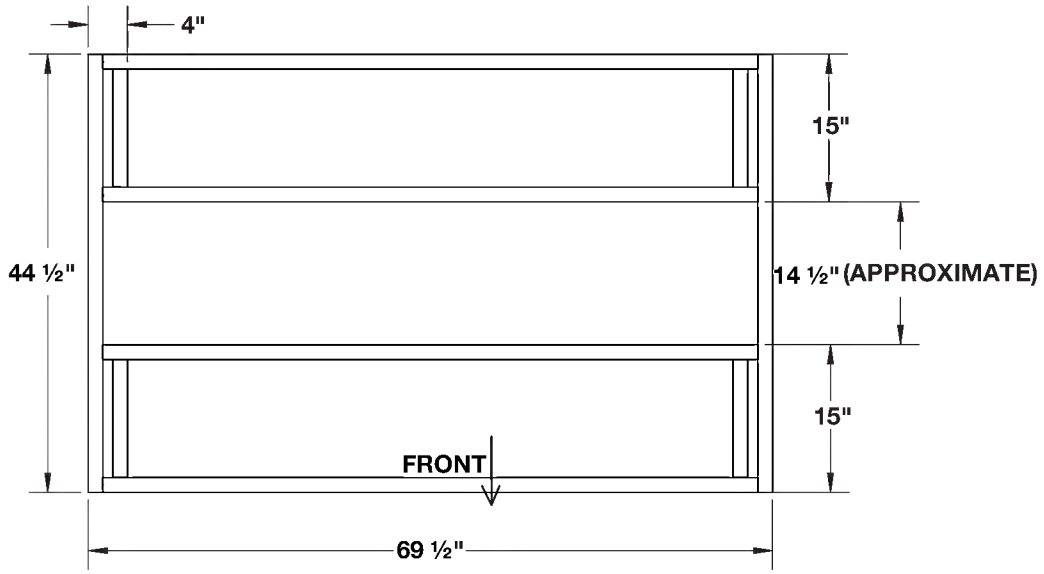

Wood platform materials list

Item	Qty	Size
a	1	44 1/2"x 69 1/2" x 3/4"
b	4	2" x 6" x 66 1/2"
c	4	2" x 6" x 12"
d	2	2" x 6" x 44 1/2"

- Please note, 2 x 6 dimensional lumber is actually 1/2" smaller than noted sizes. Dimensions given presume standard 1.5" x 5.5" actual size lumber. Lumber dimensions can vary. Check lumber dimensions before cutting and make appropriate adjustments to achieve given dimensions. Cut sizes are actual size.

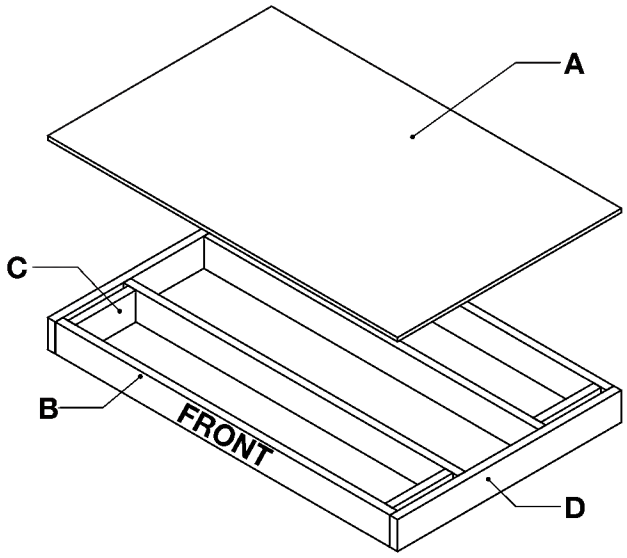

Optional wood shelf (materials not included)

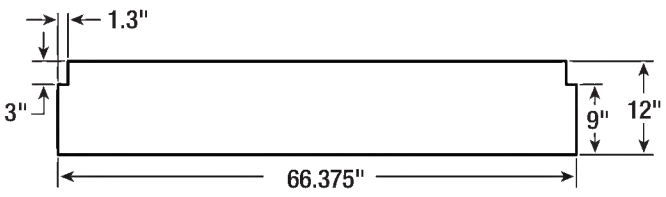

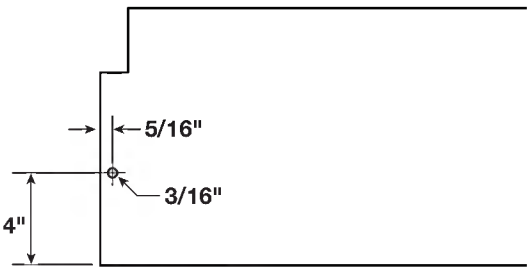

- An optional wood shelf can be added to your Suncast storage shed.
- Cut shelves from 3/4" thick wood using dimensions above.
- Drill one 3/16" pilot hole on each side of shelf.
- See page 36 for wood shelf installation instructions.

Préparation du site et construction de la plate-forme

Matériaux **NON** fournis avec l'ensemble de remise

Important :

- **Une préparation du site est requise pour l'installation de cette remise. Il est nécessaire de placer la remise sur une fondation construite correctement à l'équerre, plane et de niveau, comme décrit ci-dessous. Sans une fondation construite correctement à l'équerre, plane et de niveau, un tassement se produira probablement, causant une déformation et des dommages à la remise. Suncast n'est pas responsable du remplacement des pièces endommagées ou des pertes matérielles en raison d'une construction incorrecte de la fondation. La garantie nécessite une fondation correctement construite, comme décrit ci-dessous.**
- **Terminez la préparation du site et la construction de la fondation avant de déballer les pièces et de commencer l'assemblage. Pour des conseils sur la préparation du site, rendez-vous sur ou consultez votre détaillant ou les codes locaux.**

Préparation du site

1. Consultez les autorités locales pour connaître les codes et clauses du bâtiment avant de commencer la fondation ou d'ériger la remise.
2. Avant de creuser, vérifiez auprès des services publics locaux pour déterminer l'emplacement des câbles enterrés, des tuyaux, etc.
3. Décidez quel type de fondation convient le mieux à votre installation. **La surface de la fondation doit être à l'équerre, plane et de niveau.** Suivez les directives ci-dessous pour les options de fondation :

Dalle de béton	Plate-forme en bois
• Construire une dalle d'au moins 4 po (102 mm) d'épaisseur. • Il est recommandé d'utiliser des barres d'armature.	• Utilisez du bois pour application extérieure. • Installez la plate-forme en bois sur des piliers ou des semelles.

4. Effectuez les préparations de la fondation comme suit :
   - Un pare-vapeur peut être appliqué sur la fondation pour éviter une condensation excessive dans la remise. Suivez les codes du bâtiment locaux pour l'installation d'un pare-vapeur approprié.
   - le sol doit s'incliner dans le sens opposé de la zone de fondation pour assurer le drainage.

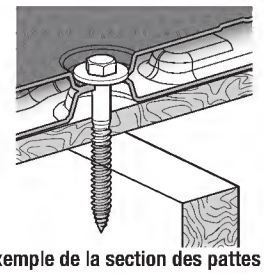

Exemple de la section des pattes

Ancrage des panneaux de plancher à la fondation

- Les panneaux de plancher de la remise comprennent des zones aplaties où les ancrages ou les tirefonds doivent être fixés. Ces zones aplaties doivent être percées avant de fixer les panneaux de plancher à la fondation.

Dalle de béton	Plate-forme en bois
• Fixez la remise à la dalle de béton à l'aide de pattes de scellement de 3/8" (10 mm) avec des rondelles de 1" (25 mm). Les pattes de scellement et les rondelles de 1" (25 mm) sont disponibles chez la plupart des détaillants de quincaillerie locaux. **4 ancrages de maçonnerie sont nécessaires pour le cabanon Suncast BMS4780 série.**	• Fixez la remise à la plate-forme en bois à l'aide de tirefonds de 1/4" - 3/8" (6 mm - 10 mm) x 3" (76 mm) et de rondelles de 1" (25 mm). Les tirefonds et les rondelles de 1" (25 mm) sont disponibles chez la plupart des détaillants de quincaillerie locaux. **4 tirefonds sont nécessaires pour le cabanon Suncast BMS4780 série.** **Remarque :** *Les emplacements de fixation du plancher de la remise sont conçus pour s'aligner sur la disposition de la sous-structure. Assurez-vous que l'avant des panneaux de base soit correctement orienté sur la plate-forme pour vous assurer que les tirefonds s'engagent dans la sous-structure.*

Béton

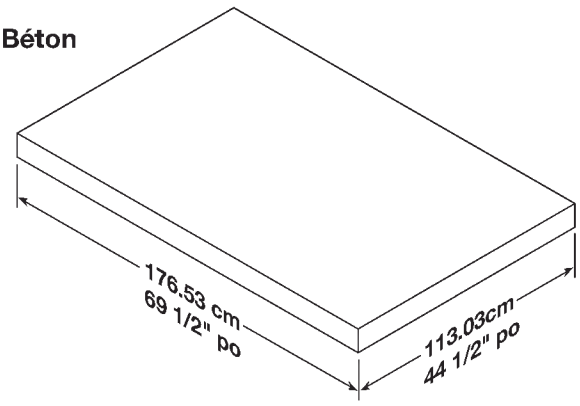

Bois

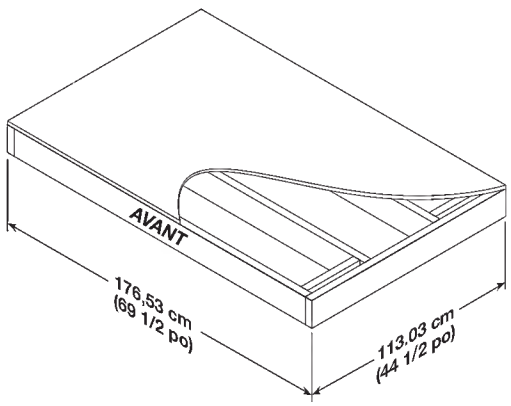

* Les dimensions permettent à la remise de s'adapter à 1 po (25 mm) près de chaque côté.

Préparation du site et construction de la plate-forme (suite)

Matériaux **NON** fournis avec l'ensemble de remise

Espacement crucial de la plate-forme en bois

• Vérifiez attentivement toutes les mesures d'espacement cruciales.

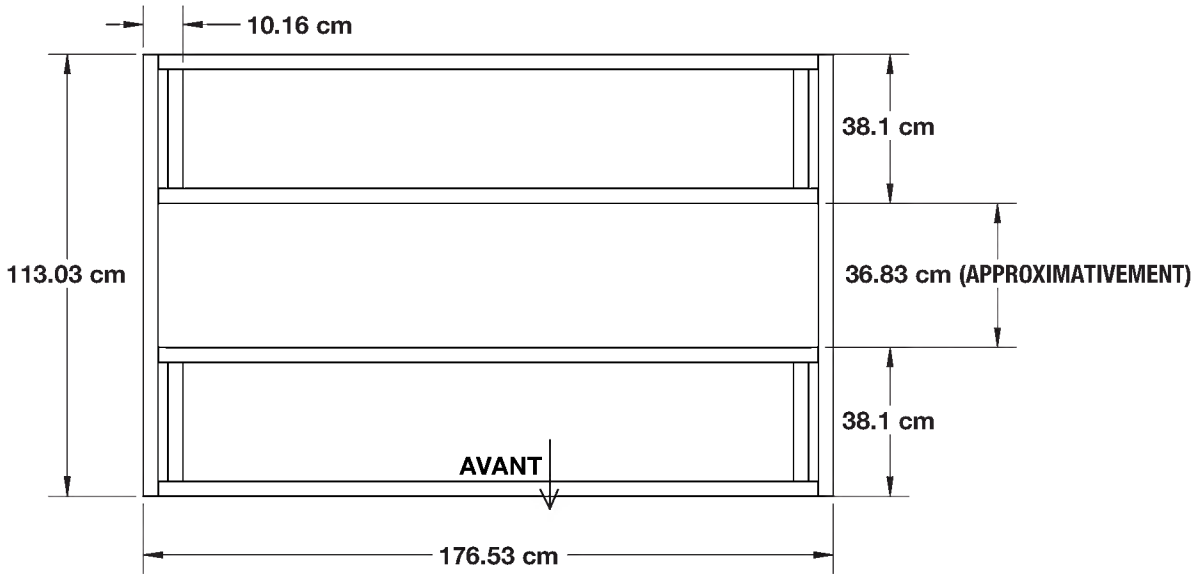

Liste des matériaux de la plate-forme en bois

Article	Qté	Taille
a	1	113.03 cm x 176.53 cm x 1.9 cm (44 1/2" x 69 1/2" x 3/4")
b	4	3.81 cm x 13.97 cm x 168.91 cm (2" x 6' x 66 1/2")
c	4	3.81 cm x 13.97 cm x 30.48 cm (2" x 6" x 12")
d	2	3.81 cm x 13.97 cm x 113.03 cm (2" x 6" x 44 1/2")

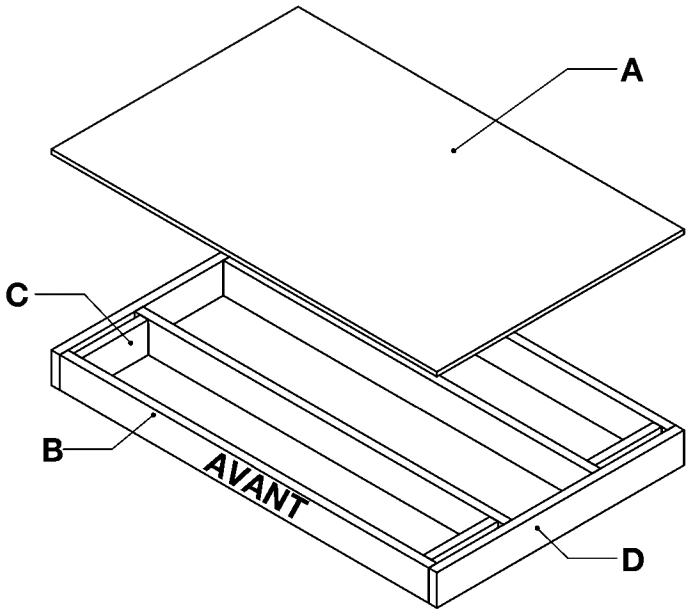

- Veuillez noter que le bois de dimension 2 x 6 (51 mm x 152 mm) est en fait 1/2 po (13 mm) plus petit que les tailles indiquées. Les dimensions données supposent une taille réelle standard de 1.5" x 5.5" (38 mm x 140 mm). Les dimensions du bois peuvent varier. Vérifiez les dimensions du bois avant de couper et faire les ajustements appropriés pour atteindre les dimensions données. Les tailles de coupe sont la taille réelle.

Tablette en bois en option (matériaux non fournis)

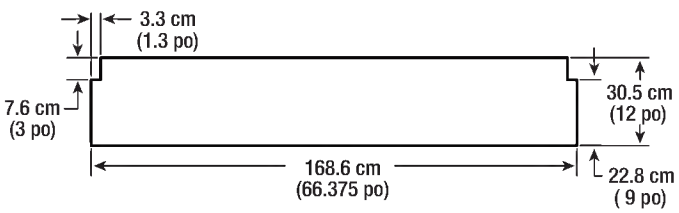

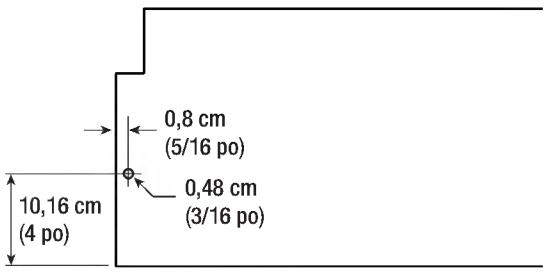

- Vous pouvez ajouter une tablette en bois dans votre remise Suncast.
- Coupez les étagères d'un morceau de bois de 2 cm (3/4") d'épaisseur, selon les dimensions indiquées ci-dessus.
- Percez un avant-trou de 5 mm (3/16") de chaque côté de la tablette.
- Consultez la page 36 pour les instructions d'installation de la tablette en bois.

Preparación del lugar y construcción de la plataforma

Los materiales **NO** se suministran con el kit de la caseta de almacenamiento

Importante:

- **Se debe preparar el lugar donde se instalará esta caseta de almacenamiento. Es necesario colocar la caseta de almacenamiento sobre una base a escuadra, plana, nivelada y construida correctamente, como se describe a continuación. Si no se lo coloca sobre una base a escuadra, plana, nivelada y construida correctamente, con el tiempo se hundirá, lo que podría distorsionar y dañar la caseta de almacenamiento. Suncast no se hace responsable de la sustitución de piezas dañadas o bienes perdidos debido a una construcción de la base incorrecta. La garantía requiere una base construida correctamente, como se describe a continuación.**
- **Complete la preparación del lugar y la construcción de la base antes de desembalar las piezas y comenzar el montaje. Para obtener consejos sobre la preparación del lugar, visite consulte al distribuidor o los códigos locales.**

Preparación del lugar

1. Consulte a las autoridades locales sobre los códigos de construcción y los convenios antes de comenzar a construir la base o a montar la caseta de almacenamiento.
2. Antes de excavar, consulte con los servicios públicos locales para determinar la ubicación de los cables, las tuberías, etc. que se encuentren bajo tierra.
3. Decida qué tipo de base es la más adecuada para su instalación. **La superficie de la base debe ser cuadrada, plana y estar nivelada.** Siga las siguientes instrucciones para las opciones de base:

Losa de hormigón	Plataforma de madera
• Construya una losa de al menos 4" (10 cm) de espesor. • Se recomienda el uso de barra de refuerzo.	• Utilice madera para exteriores. • Coloque la plataforma de madera sobre un pilar de bloques o un lecho de cimentación.

4. Complete los preparativos de la base de la siguiente manera:
   - Se puede colocar una barrera de vapor sobre la base para evitar la condensación excesiva en la caseta de almacenamiento. Siga los códigos de construcción locales para colocar la barrera de vapor adecuada.
   - El terreno debe tener un declive hacia el exterior de la zona de base para facilitar el drenaje.

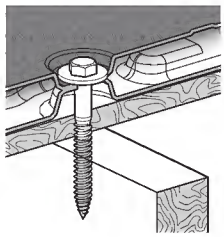

Ejemplo de la sección de anclaje

Anclaje de los paneles del piso a la base

- Los paneles del piso de la caseta de almacenamiento incluyen áreas planas donde se deben fijar los anclajes o los tornillos tirafondo. Se deben hacer los orificios en estas áreas planas antes de fijar los paneles del piso a la base.

Losa de hormigón	Plataforma de madera
• Fije la caseta de almacenamiento a la losa de hormigón con anclajes para mampostería de 3/8" (9,5 mm) con arandelas de 1" (25 mm). Los anclajes para mampostería y las arandelas de 1" (25 mm) están disponibles en la mayoría de las ferreterías locales. **Se requieren 4 anclajes de mampostería para la caseta de almacenamiento Suncast BMS4780 serie.**	• Fije la caseta de almacenamiento a la plataforma de madera con tornillos tirafondo de 1/4"-3/8" x 3 (6 mm-9,5 mm x 76 mm) con arandelas de 1" (25 mm). Los tornillos tirafondo y las arandelas de 1" (25 mm) están disponibles en la mayoría de las ferreterías locales. **Se requieren 4 tornillos tirafondo para la caseta de almacenamiento BMS4780 serie de Suncast.** **Nota:** *las ubicaciones de sujeción del piso de la caseta de almacenamiento están diseñadas para alinearse con el diseño de la estructura inferior. Asegúrese de que la parte delantera de los paneles de la base esté orientada correctamente en la plataforma para asegurarse de que los pernos de fijación encajen con la estructura inferior.*

Hormigón

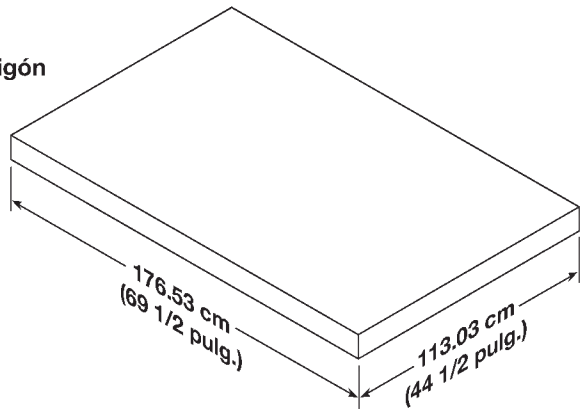

Madera

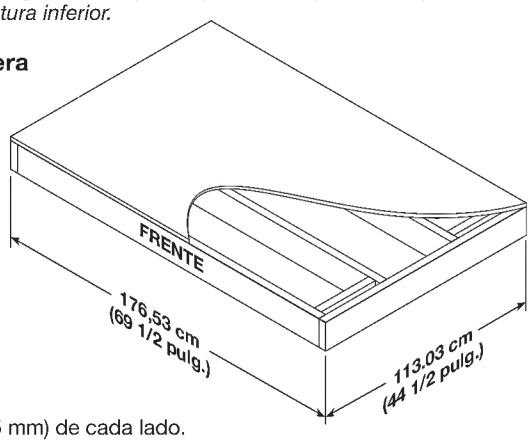

* Las dimensiones permiten que la caseta de almacenamiento encaje dentro de 1" (25 mm) de cada lado.

Preparación del lugar y construcción de la plataforma (continuación)

Los materiales **NO** se suministran con el kit de la caseta de almacenamiento

Espacios críticos de la plataforma de madera

• Verifique todas las medidas de los espacios críticos cuidadosamente.

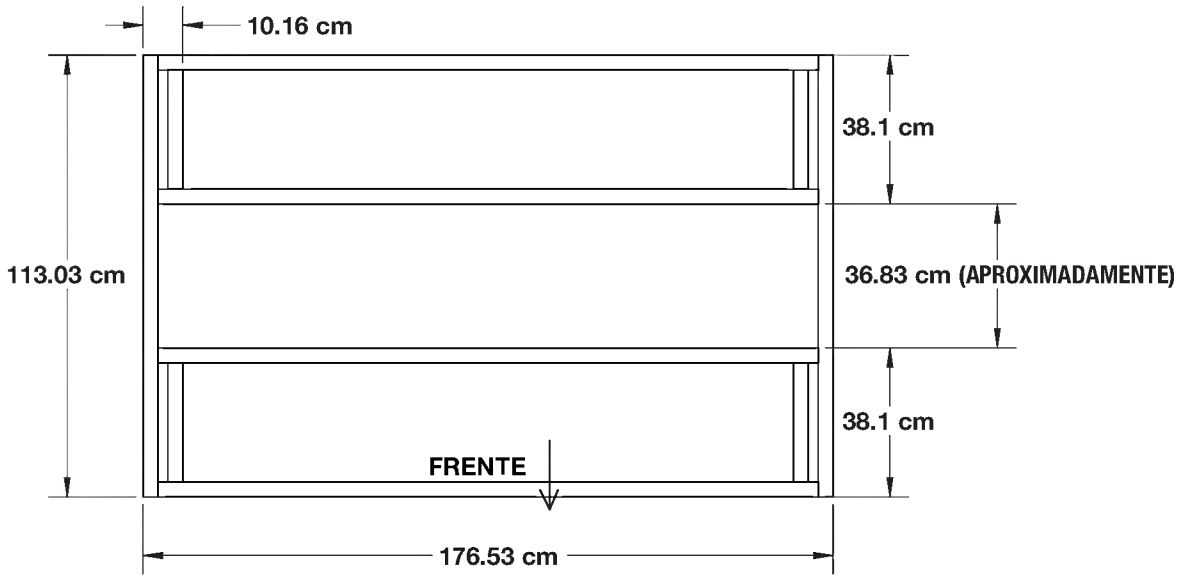

Lista de materiales de la plataforma de madera

Elemento	Cant.	Tamaño
a	1	113.03 cm x 176.53 cm x 1.9 cm (44 1/2" x 69 1/2" x 3/4")
b	4	3.81 cm x 13.97 cm x 168.91 cm (2" x 6" x 66 1/2")
c	4	3.81 cm x 13.97 cm x 30.48 cm (2" x 6" x 12")
e	2	3.81 cm x 13.97 cm x 113.03 cm (2" x 6" x 44 1/2")

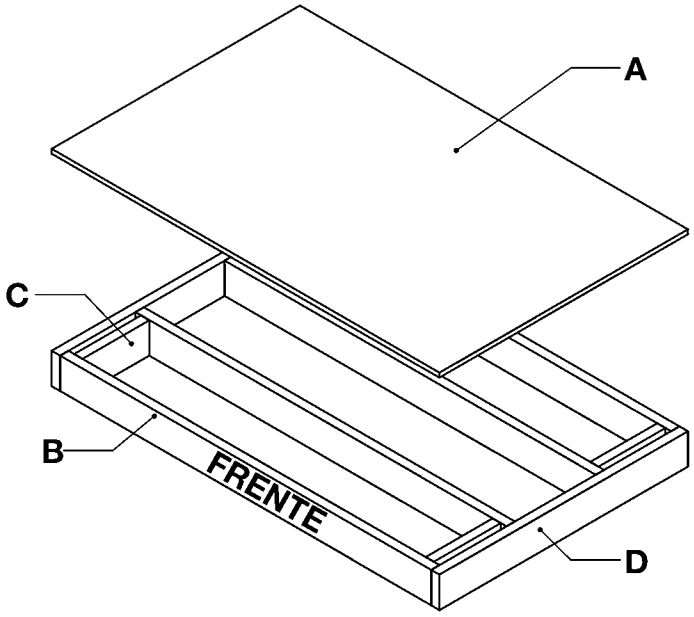

- Tenga en cuenta que la madera dimensional 2" x 6" es en realidad 1/2" (13 mm) más pequeña que los tamaños indicados. Las dimensiones dadas presuponen madera de tamaño real estándar de 1.5" x 5.5" (38 mm x 140 mm). Las dimensiones de la madera pueden variar. Verifique las dimensiones de la madera antes de cortar y haga los ajustes necesarios para lograr las dimensiones dadas. Los tamaños de corte son el tamaño real.

Repisa de madera opcional (materiales no incluidos)

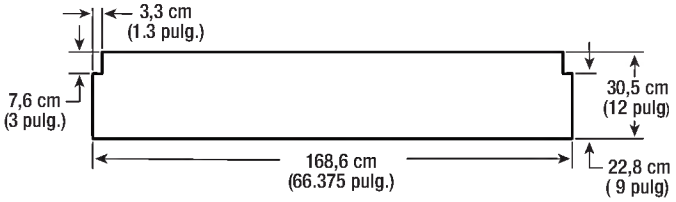

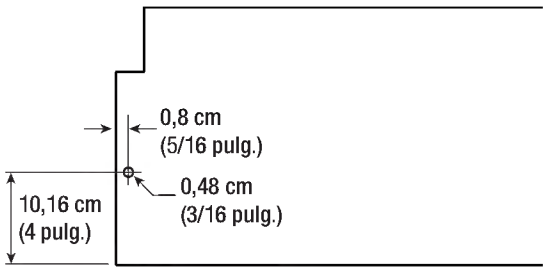

- Se puede agregar una repisa de madera opcional a su caseta de almacenamiento Suncast.
- Corte las repisas de madera de un grosor de 1,9 cm (3/4") de acuerdo con las dimensiones anteriores.
- Perfore un agujero de guía de 0,48 cm (3/16") en cada lado de la repisa.
- Consulte la página 36 para obtener las instrucciones de instalación de la repisa de madera.

Assembly – Walls / Assemblage – Murs / Montaje - Paredes

IMPORTANT: If you choose to use a power drill to assemble the product, refer to caution statements for power drill guidelines. Damage to parts due to over-torque are not covered under Suncast's limited-warranty. This item uses self-tapping screws in some areas. There are no pre-drilled holes. Some pressure may be needed when starting to drive the screw. Once the screw pierces the plastic it will drive easier.

IMPORTANT: Si vous décidez d'utiliser une preceuse électrique pour assembler le produit, consultez les énoncés de mise en garde pour les directives de perceuse électrique. Les dommages causés aux pièces par un couple excessif ne sont pas couverts par la garantie limitée de Suncast. Cet article utilise des vis autotaraudeuses à certains endroits. Il n'y a aucun trou prépercé. Une certaine pression pourrait être nécessaire lorsqu'on commence à enfoncer la vis. Une fois que la vis aura percé le plastique, elle sera plus facile à visser.

IMPORTANT: Si decide utilizar un taladro eléctrico para montar el producto, consulte las indicaciones de precaución para taladros eléctricos. Los daños de piezas causados por torsión excesiva no están cubiertos por la garantía limitada de Suncast. Este elemento usa tornillos autorroscantes en algunas áreas. No hay orificios preperforados. Es posible que se deba aplicar presión al comenzar a colocar el tornillo. Una vez que el tornillo perfora el plástico, se atornillará más fácilmente.

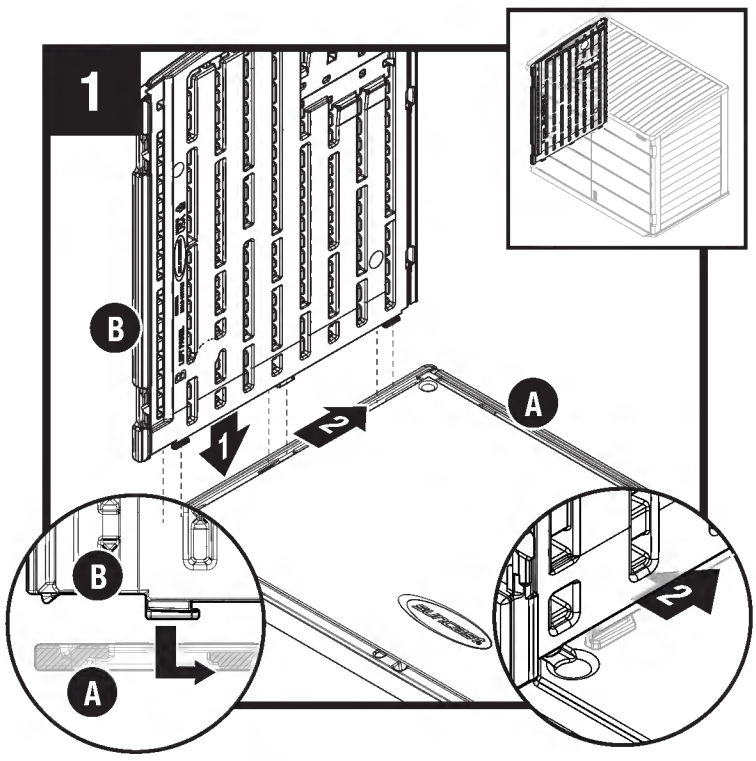



EN: Align tabs on bottom of left panel **(B)** with slot on floor **(A)**. Lower panel into slots and slide towards rear of shed. **Repeat** for right panel **(C)**.

CAUTION: Side panels must be fully engaged with floor panels and slid to the rear for proper assembly of lid.

FR: Alignez les ergots en bas du panneau gauche **(B)** sur la fente du sol **(A)**. Abaissez le panneau dans les fentes et glissez-le vers l'arrière de la remise.
Répétez pour le panneau droit **(C)**.

ATTENTION : Pour permettre le montage correct du couvercle, les panneaux latéraux doivent être poussés à fond dans le panneau du plancher jusqu'à l'arrière.

ES: Alinee las cejas que se encuentran en la parte inferior del panel izquierdo **(B)** con la ranura del piso **(A)**. Baje el panel en las ranuras y deslícelo hacia la parte posterior de la caseta de almacenamiento.
Repita el procedimiento con el panel derecho **(C)**.

PRECAUCIÓN: Los paneles laterales se deben encajar totalmente con los paneles del piso y deslizar hacia la parte posterior para el armado apropiado de la tapa.

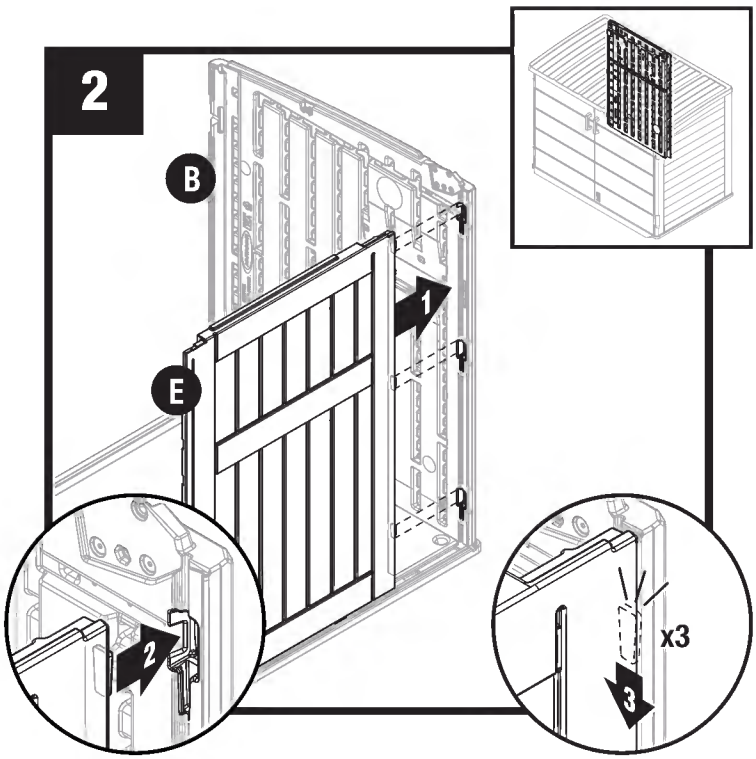

EN: Align tabs on side of left back panel **(E)** with slots on left panel **(B)**. Insert tabs into slots and slide down until back snaps into place.
Note: Arrow on back panel should point upward.

Repeat for right back panel **(D)**.

FR: Alignez les ergots sur le côté du panneau arrière gauche **(E)** sur les fentes du panneau gauche **(B)**. Insérez les ergots dans les fentes et glissez vers le bas jusqu'à enclenchement en position.

Remarque : La flèche sur le panneau arrière doit pointer vers le haut.

Répétez pour le panneau arrière droit **(D)**.

ES: Alinee las cejas del lado del panel trasero izquierdo **(E)** con las ranuras del panel izquierdo **(B)**. Inserte las cejas en las ranuras y deslice hacia abajo hasta que el panel trasero izquierdo se conecte en su lugar.

Nota: La flecha del panel posterior debe apuntar hacia arriba.

Repita el procedimiento para el panel trasero derecho **(D)**.

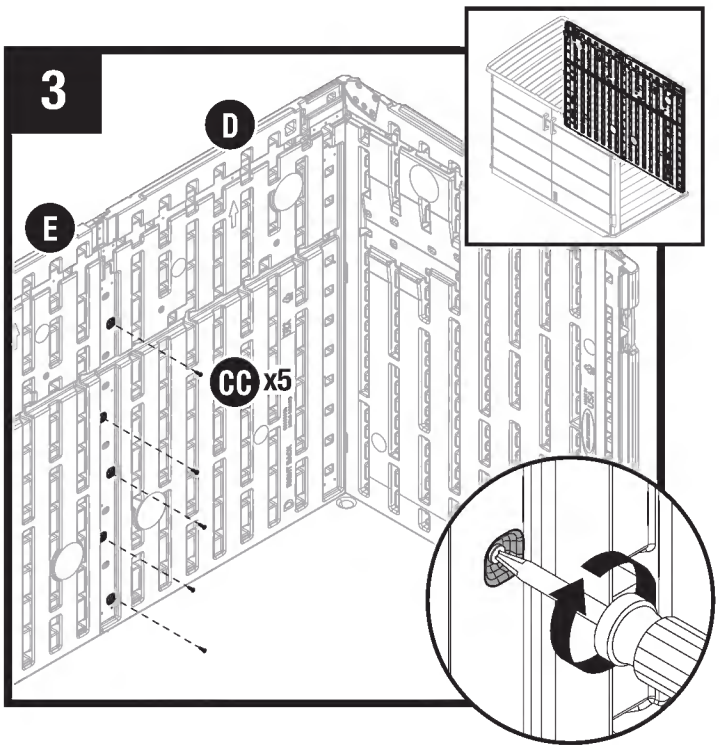

EN: Hold back panels **(E/D)** firmly together and verify top panel edges are aligned and back of panels are flush. Secure with 5 screws **(CC)**.

FR: Tenez les panneaux arrière **(E/D)** fermement ensemble et vérifiez que les bords du haut sont alignés et que l'arrière des panneaux est bien au même niveau. Fixez avec 5 vis **(CC)**.

ES: Sujete los paneles posteriores **(E/D)** firmemente juntos y verifique que los bordes del panel superior estén alineados y la parte trasera de los paneles esté al ras. Fije con 5 tornillos **(CC)**.

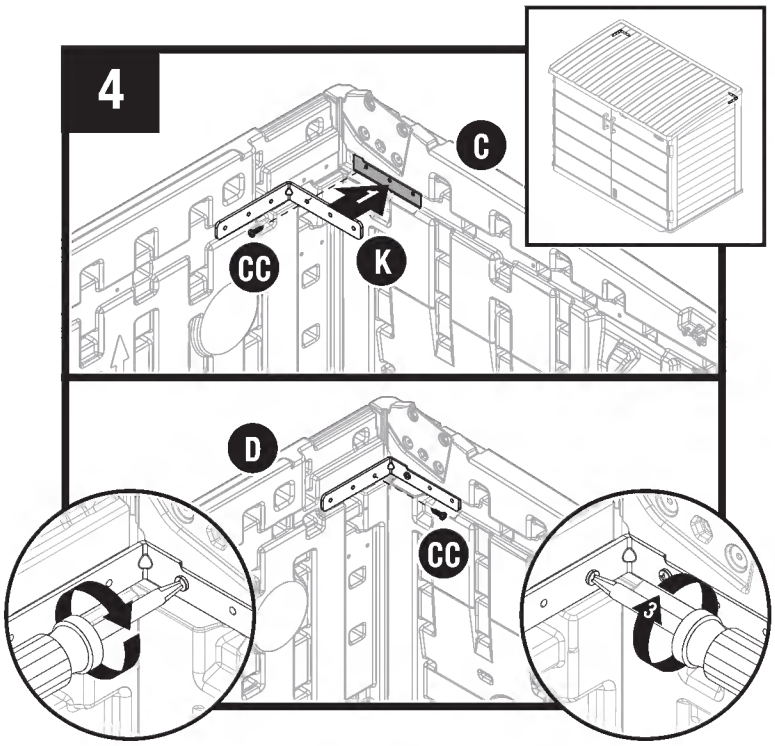

EN: Attach 1 corner brace **(K)** to the right panel **(C)** using 1 screw **(CC)** through the hole nearest the bend of the corner brace. Attach the rear of the corner brace **(K)** to the right back panel **(D)** using 1 screw **(CC)** through the hole nearest the bend of the corner brace. **Repeat** on left panel **(B)** and left back panel **(E)** with remaining corner brace **(K)** and 2 screws **(CC)**.

Important: Do not insert screws into remaining four holes in the corner braces **(K)** at this time.

FR: Fixez 1 support de coin **(K)** au panneau droit **(C)** avec 1 vis **(CC)** que vous passerez dans le trou le plus proche de l'angle du support. Fixez l'arrière du support de coin **(K)** au panneau arrière droit **(D)** avec 1 vis **(CC)** que vous passerez dans le trou le plus proche de l'angle du support. **Répétez** l'opération pour le support de coin restant **(K)** sur le panneau gauche **(B)** et le panneau arrière gauche **(E)** à l'aide de 2 vis **(CC)**.

Remarque : N'insérez pas de vis dans les quatre trous restants des supports de coin **(K)** pour le moment.

ES: Fije 1 abrazadera en ángulo recto **(K)** al panel derecho **(C)** con 1 tornillo **(CC)** a través del orificio más cercano al doblez de la abrazadera en ángulo recto. Fije la parte trasera de la abrazadera en ángulo recto **(K)** al panel posterior derecho **(D)** con 1 tornillo **(CC)** a través del orificio más cercano al doblez de la abrazadera en ángulo recto. Repita lo mismo con el panel izquierdo **(B)** y el panel posterior **(E)** con la otra abrazadera en ángulo recto **(K)** y 2 tornillos **(CC)**.

Importante: No inserte en este momento tornillos en los cuatro orificios restantes de las abrazaderas en ángulo recto **(K)**.

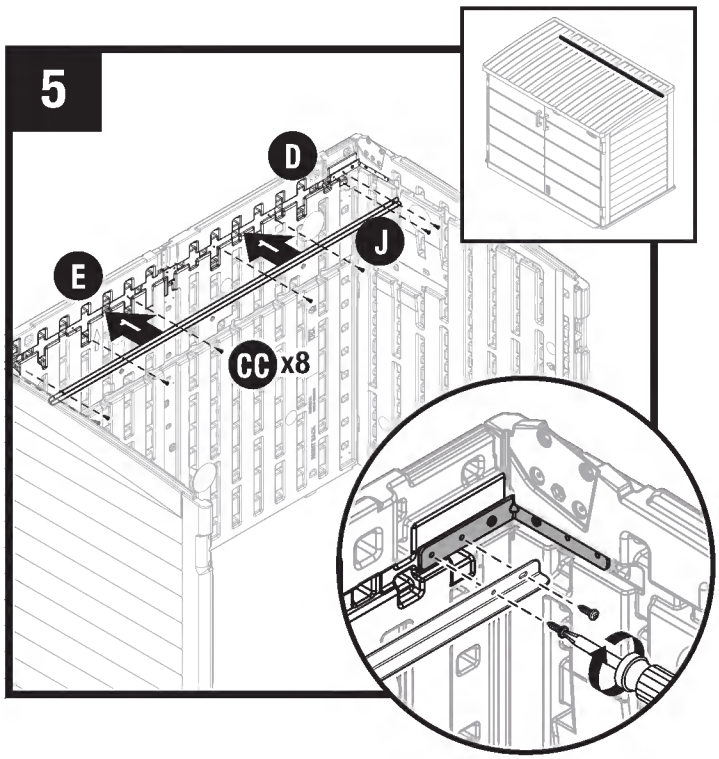



EN: Attach back panel bracket **(J)** to right and left back panels **(E/D)** with 8 screws **(CC)**.

Note: The outer 2 screws on each side will be installed through the back panel bracket **(J)** and the corner braces **(K)**.

FR: Fixez le support du panneau arrière (J) aux panneaux arrière gauche et droit **(E/D)** avec 8 vis **(CC)**.

Remarque: Les 2 vis extérieures de chaque côté devront être installées en les faisant passer par le support du panneau arrière **(J)** puis les supports de coin **(K)**.

ES: Fije el soporte del panel posterior (J) en los paneles derecho e izquierdo posteriores **(E/D)** con 8 tornillos **(CC)**.

Nota: Los 2 tornillos exteriores de cada lado se instalarán a través del soporte del panel posterior **(J)** y las abrazaderas en ángulo recto **(K)**.

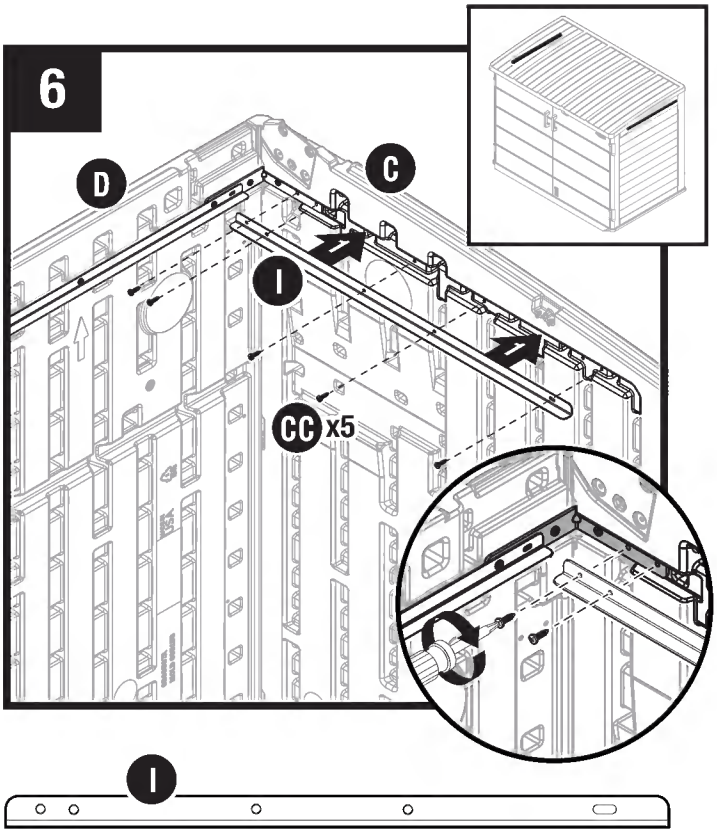

EN: With the two holes of the side bracket **(I)** facing the back corner where the right panel **(C)** and right back panel **(D)** join, attach the side bracket to right panel **(C)** with 5 screws **(CC)**.
Repeat for the remaining side bracket **(I)** and left panel **(B)**.

Note: The two screws at the back corner will be installed through the side bracket **(I)** and the corner braces **(K)**.

FR: Avec les deux trous du support latéral **(I)** faisant face au coin arrière là où le panneau droit **(C)** et le panneau arrière droit **(D)** se rejoignent, fixez le support latéral au panneau droit **(C)** avec 5 vis **(CC)**.
Répétez l'opération pour le support latéral **(I)** restant et le panneau gauche **(B)**.

Remarque : Les deux vis situées dans le coin arrière devront être installées en les faisant passer par le support latéral **(I)** et les supports de coin **(K)**.

ES: Con los dos orificios del soporte lateral **(I)** orientados hacia la esquina posterior donde el panel derecho **(C)** y el panel posterior derecho **(D)** se juntan, fije el soporte lateral al panel derecho **(C)** con 5 tornillos **(CC)**. **Repita** la operación con el otro soporte lateral **(I)** y el panel izquierdo **(B)**.

Nota: Los dos tornillos de la esquina trasera se instalarán a través del soporte lateral **(I)** y el soporte en ángulo recto **(K)**.

Assembly – Doors / Assemblage – Portes / Montaje - Puertas

Before proceeding, please take notice of teeth on housing that will face downward when installed on bottom of right door.

Avant de commencer, noter l'emplacement des dents du boîtier qui seront orientées vers le haut une fois que le boîtier sera installé dans le bas de la porte droite.

Antes de continuar, sírvase notar la parte dentada del receptáculo que deberá estar orientada hacia arriba al instalarla en la base de la puerta derecha.

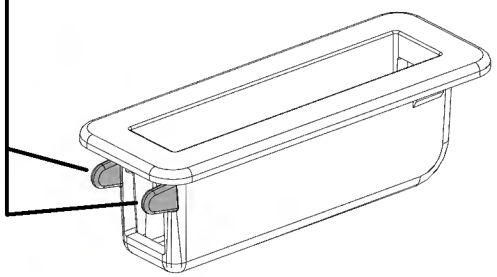

EN: Note: At least two people are needed during assembly.

FR: Remarque : au moins deux personnes sont nécessaires à l'assemblage.

ES: Nota: Se necesitan por lo menos dos personas durante el armado.

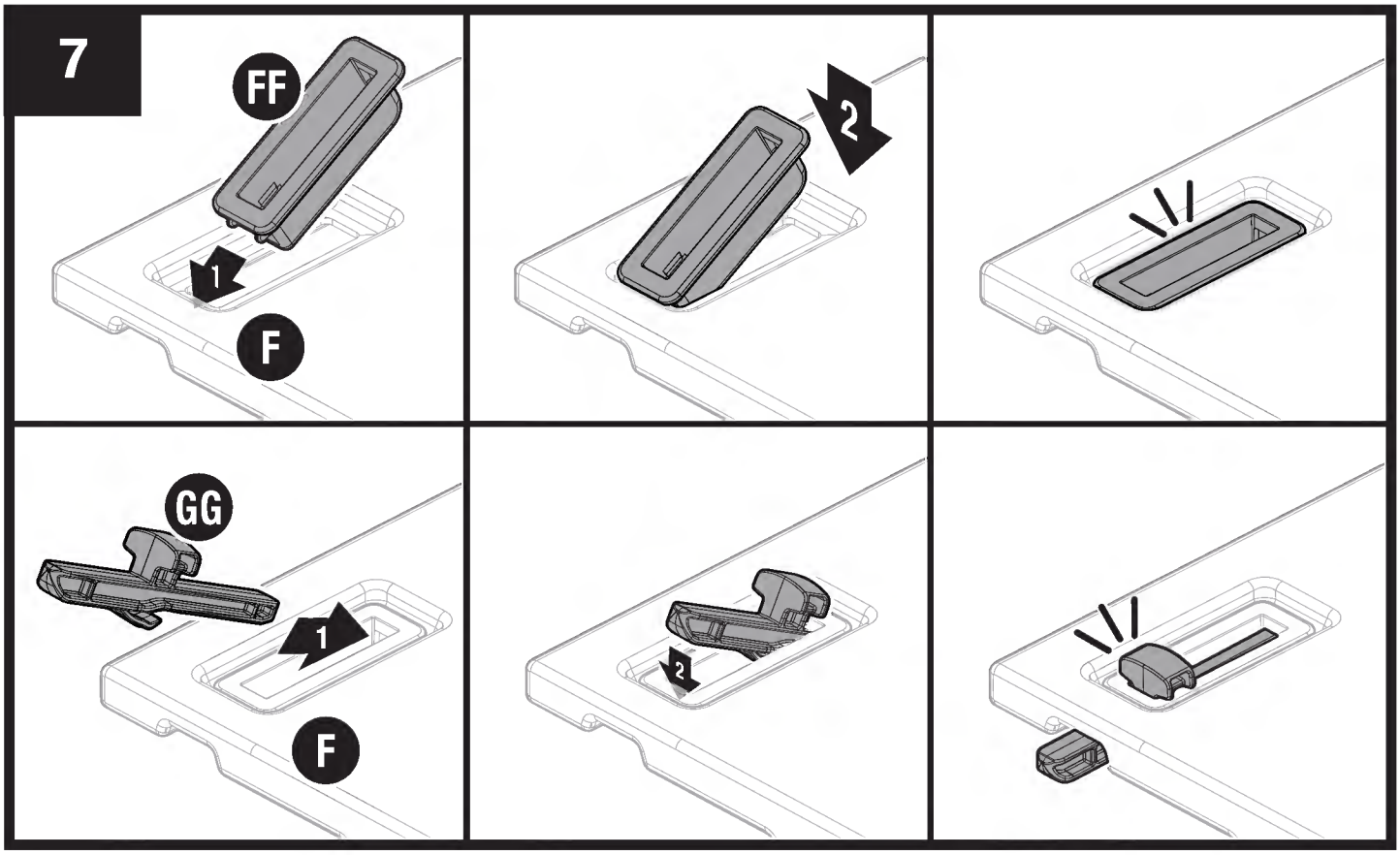

EN: Insert door latch housing **(FF)** into bottom right door **(F)** and snap into place. Insert door latch **(GG)** into door latch housing. Push latch pin down so it is fully seated in latch housing. Push down with force until you hear a snap. Slide latch up and down to confirm it slides properly.

FR: Insérer le boîtier du loquet de porte **(FF)** dans le bas de la porte droite **(F)** et imbriquer les pièces. Insérer le loquet de porte **(GG)** dans le boîtier. Pousser la tige du loquet de porte vers le bas afin que le loquet puisse se loger complètement dans le boîtier. Pousser en forçant jusqu'à ce que la pièce s'imbrique d'un bruit sec. Glisser le verrou de haut en bas afin de s'assurer qu'il fonctionne correctement.

ES: Inserte el receptáculo del pestillo de la puerta **(FF)** dentro de la puerta derecha inferior **(F)** y colóquela a presión en su lugar. Inserte el pestillo de la puerta **(GG)** dentro del receptáculo del pestillo de la puerta. Empuje el pin del pestillo hacia abajo de manera que esté completamente asentado en el receptáculo del pestillo. Empuje hacia abajo con fuerza hasta que escuche un chasquido. Deslice el pestillo hacia arriba y abajo para confirmar que funciona correctamente.

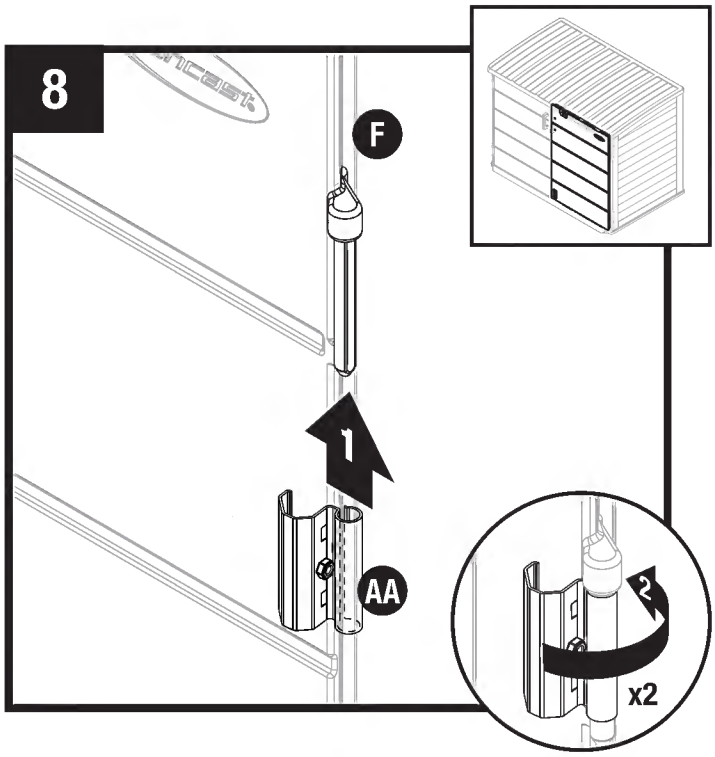



EN: Stand right door **(F)** upright and slide 1 door hinge **(AA)** onto each hinge mount. Rotate metal hinge plates to open position. **Repeat** for left door **(G)**.

FR: Tenez la porte droite **(F)** à la verticale et glissez 1 charnière de porte **(AA)** sur chaque montant de charnière. Tournez les plaques de charnière métalliques en position ouverte. **Faites** de même avec la porte gauche **(G)**.

ES: Coloque la puerta derecha **(F)** en posición vertical y deslice 1 bisagra de la puerta **(AA)** en cada montaje de bisagra. Gire las placas metálicas de la bisagra en posición abierta. **Repita** estos pasos para la puerta izquierda **(G)**.

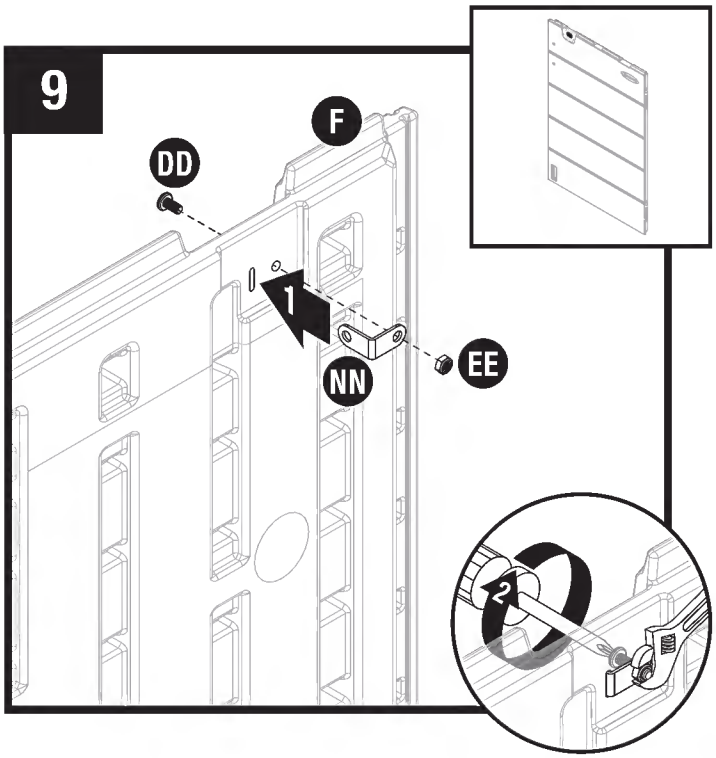

EN: Attach lock hasp **(NN)** to right door **(F)** with 1 screw **(DD)** and 1 nut **(EE)**.

FR: Attachez le moraillon **(NN)** à la porte droite **(F)** avec 1 vis **(DD)** et 1 écrou **(EE)**.

ES: Instale el pasador de cierre (NN) en la puerta derecha **(F)** con 1 tornillo **(DD)** y 1 tuerca **(EE)**.

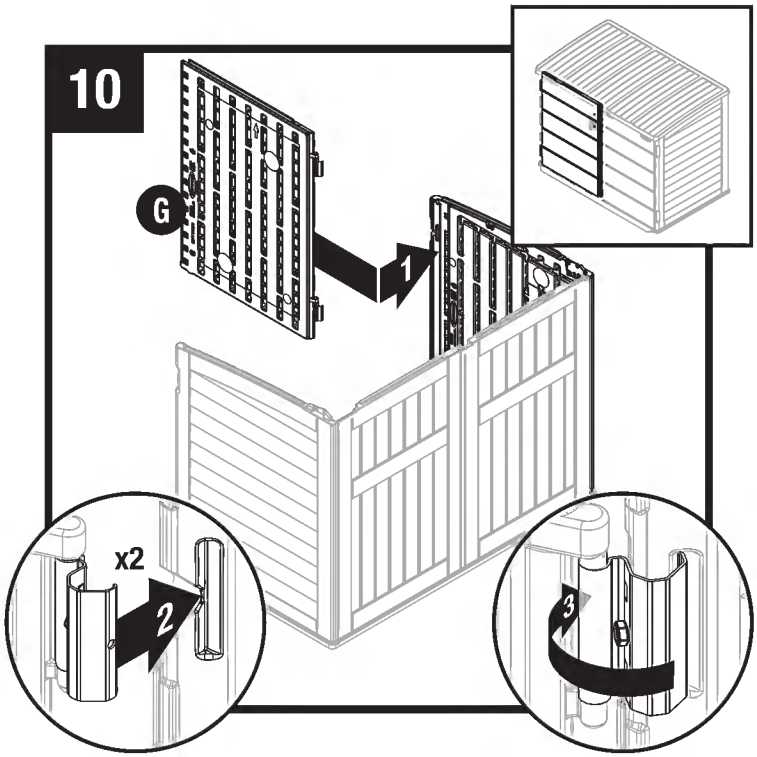



EN: Hook hinges of left door onto inside indent of side panel, and rotate towards front of shed to snap into place.

FR: Accrochez les charnières de la porte gauche à l'intérieur du panneau latéral, et tournez-les vers l'avant de la remise.

ES: Enganche las bisagras de puerta izquierda en la hendidura interior del panel lateral y gírelas hacia el frente de la caseta de almacenamiento para que encaje en su lugar.

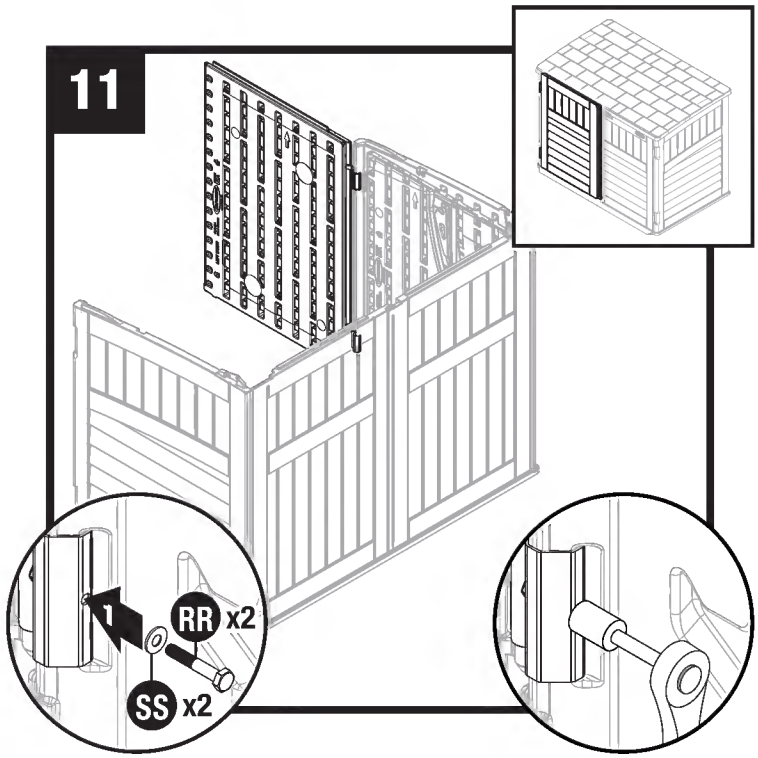

EN: From the inside of the shed, secure door hinge using 1 washer **(SS)** and bolt **(RR)**. Tighten securely.

Repeat steps 10-11 for right door **(F)**.

FR: À partir de l'intérieur de la remise, fixer chaque penture de porte u moyen de 1 rondelle **(SS)** et d'un boulon **(RR)** chacune. Serrer à fond.

Répétez les étapes 10 et 11 pour la porte droite **(F)**.

ES: Desde el interior de la caseta, asegure cada bisagra de la puerta con 1 arandela **(SS)** y tuerca **(RR)** cada una. Apriete firmemente.

Repita los pasos 10 y 11 para la puerta derecha **(F)**.

Assembly – Lid / Assemblage – Couvercle / Montaje – Tapa

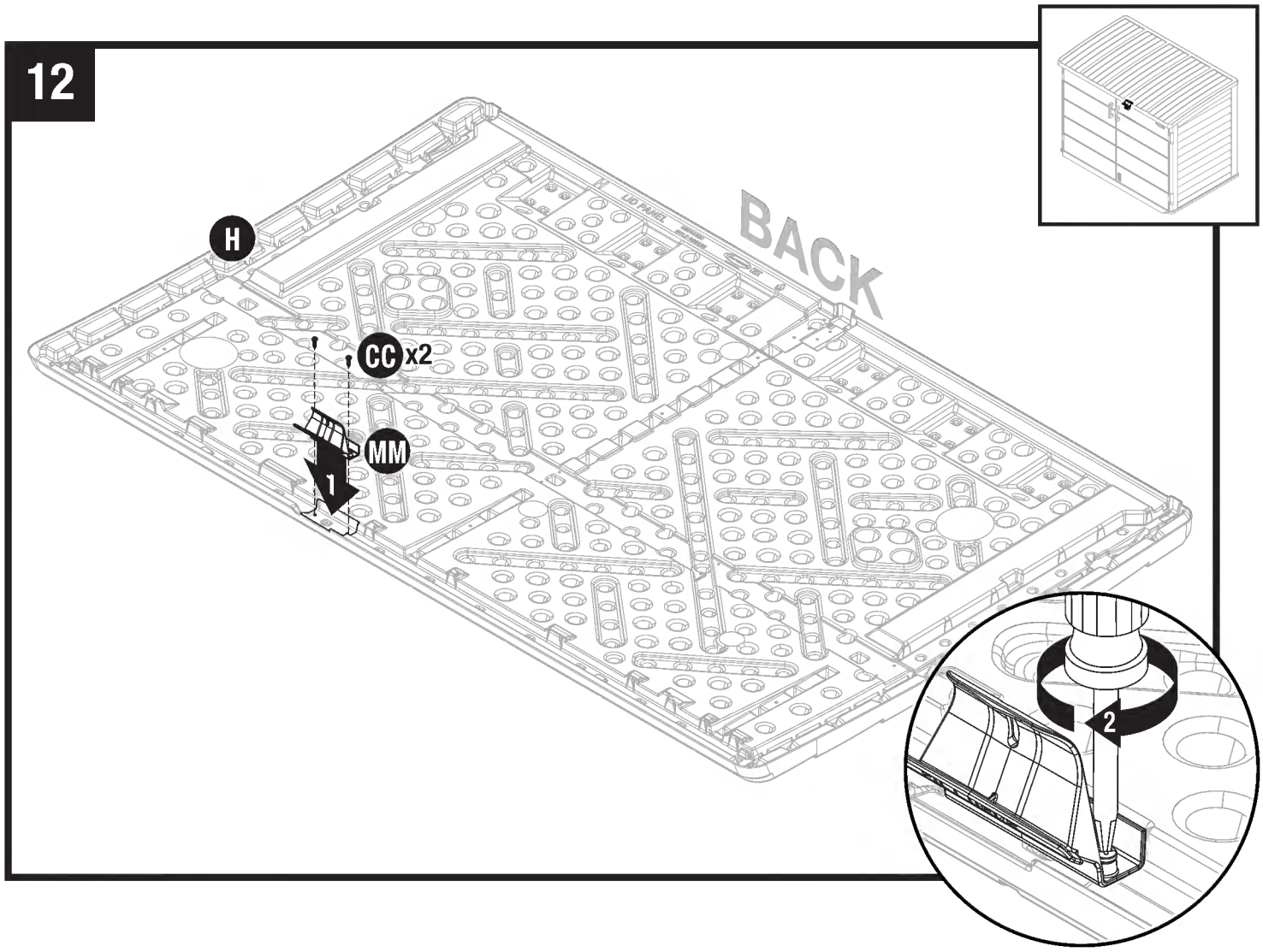

EN: Lower lid latch **(MM)** to lid panel **(H)**. Attach using 2 screws **(CC)**.

FR: Abaissez le loquet du couvercle **(MM)** sur le couvercle **(H)**. Fixez avec 2 vis **(CC)**.

ES: Descienda el pestillo de la tapa **(MM)** sobre la tapa **(H)**. Instale con 2 tornillos **(CC)**.

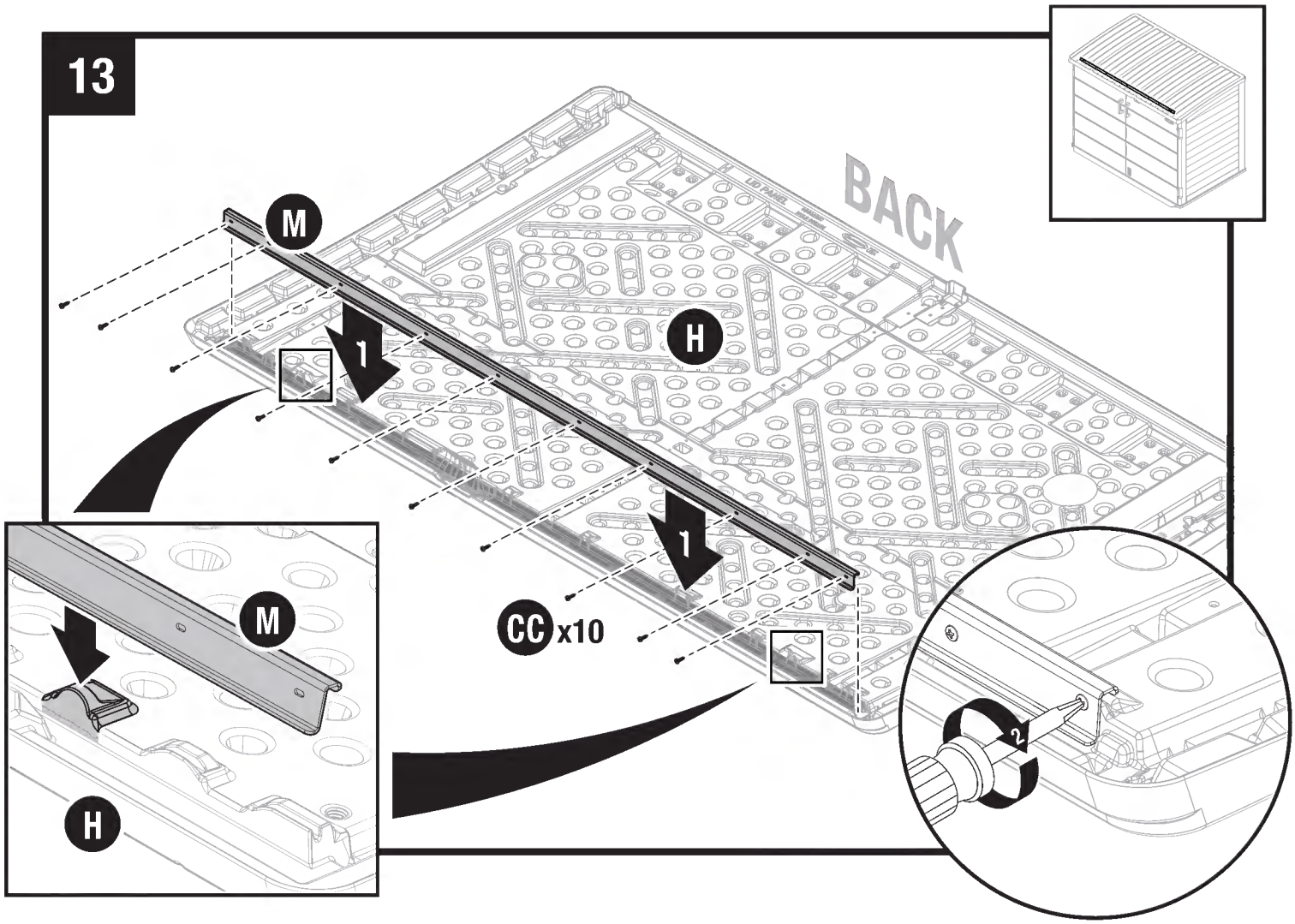

EN: Paying close attention to orientation, lower S-rail **(M)** over the two curved ridges located on the underside of the lid panel **(H)**, just behind the front edge. Attach S-rail **(M)** using 10 screws **(CC)**.

FR: En portant une attention particulière à l'orientation, abaissez le rail en S **(M)** sur les deux bords arrondis situés sous le panneau du couvercle **(H)**, juste derrière le bord avant. Fixez le rail en S **(M)** avec 10 vis **(CC)**.

ES: Prestando especial atención a la orientación, descienda el riel en forma de S **(M)** sobre las dos ranuras curvas situadas en la parte inferior del panel de la tapa **(H)**, justo detrás del borde delantero. Fije el riel en forma de S **(M)** con 10 tornillos **(CC)**.

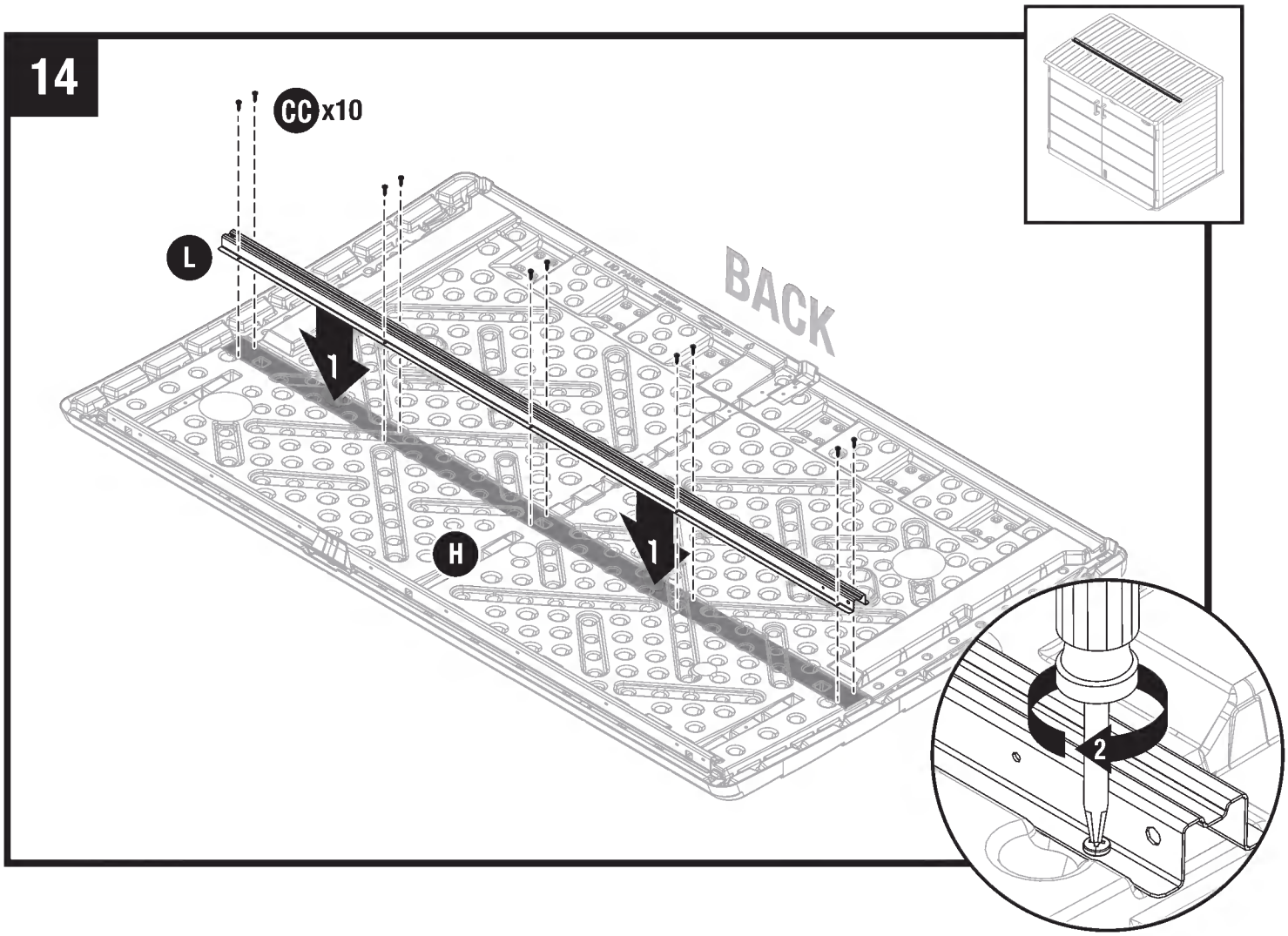

EN: Align truss leg **(L)** to lid panel **(H)** and lower into position. Attach truss leg **(L)** through pre-drilled holes, using 10 screws **(CC)**.

NOTE: Truss leg **(L)** must be installed in orientation shown above.

FR: Alignez la patte de structure **(L)** avec le couvercle et baissez dans la bonne position. Fixez la patte de structure **(L)** en insérant 10 vis **(CC)** dans les trous préperçés.

Remarque : Les patte de structure **(L)** doivent être installés dans l'orientation indiquée ci-dessus.

ES: Alinee la pata de armadura **(L)** con la tapa y bájela a su posición. Fije la pata de armadura **(L)** a través de los orificios preperforados con 10 tornillos **(CC)**.

Nota: Los pata de armadura **(L)** de apoyo deben instalarse con la orientación mostrada arriba.

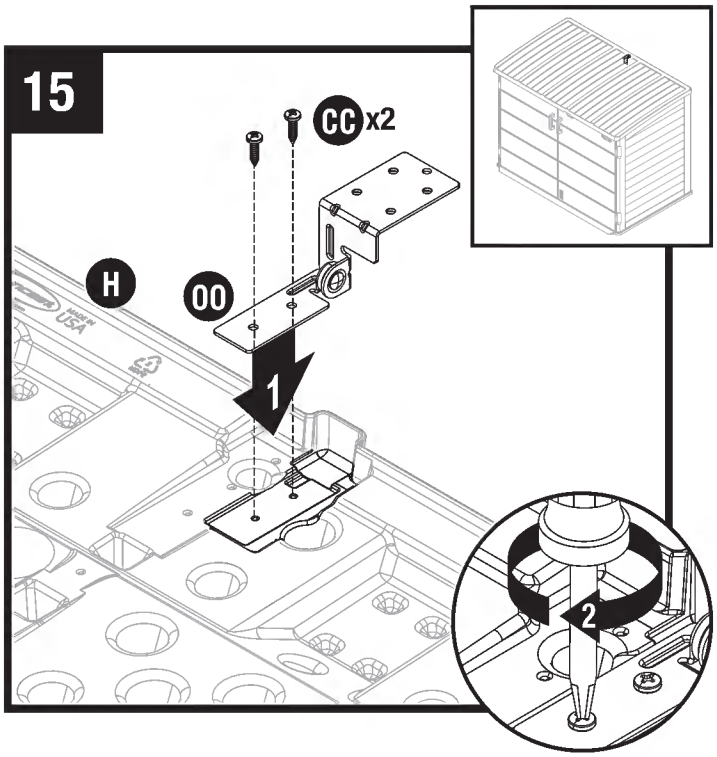

EN: Install center hinge **(OO)** to lid panel **(H)** using 2 screws **(CC)**.

Note: Make sure center hinge is oriented correctly before installing.

FR: Installez la charnière centrale **(OO)** dans le couvercle **(H)** avec 2 vis **(CC)**.

Remarque : Assurez-vous d'avoir bien orienté la charnière centrale avant l'installation.

ES: Instale la bisagra central **(OO)** en la tapa **(H)** con 2 tornillos **(CC)**.

Nota: Asegúrese de que la bisagra central esté orientada correctamente antes de instalar.

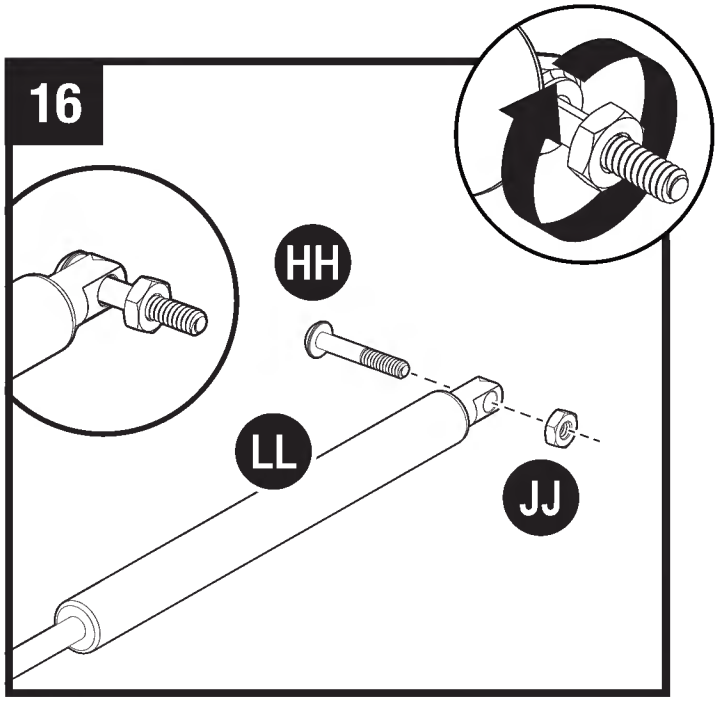

EN: Insert 1 bolt **(HH)** into the hole in the larger portion end of 1 gas shock **(LL)**. Thread 1 nut **(JJ)** onto the bolt **(HH)** and tighten.

Repeat for remaining bolt **(HH)**, gas shock **(LL)** and nut **(JJ)**.

FR: Insérez 1 boulon **(HH)** dans le trou de l'extrémité la plus large d'un amortisseur **(LL)**. Vissez 1 écrou **(JJ)** sur le boulon **(HH)** et serrez.

Répétez l'opération pour l'autre boulon **(HH)**, amortisseur **(LL)** et écrou **(JJ)**.

ES: Inserte 1 perno **(HH)** en el orificio en la parte más grande del extremo de 1 amortiguador **(LL)**. Coloque 1 tuerca **(JJ)** en 1 perno **(HH)** y ajústela.

Repita estos pasos para el perno **(HH)**, el amortiguador **(LL)** y la tuerca **(JJ)** restantes.

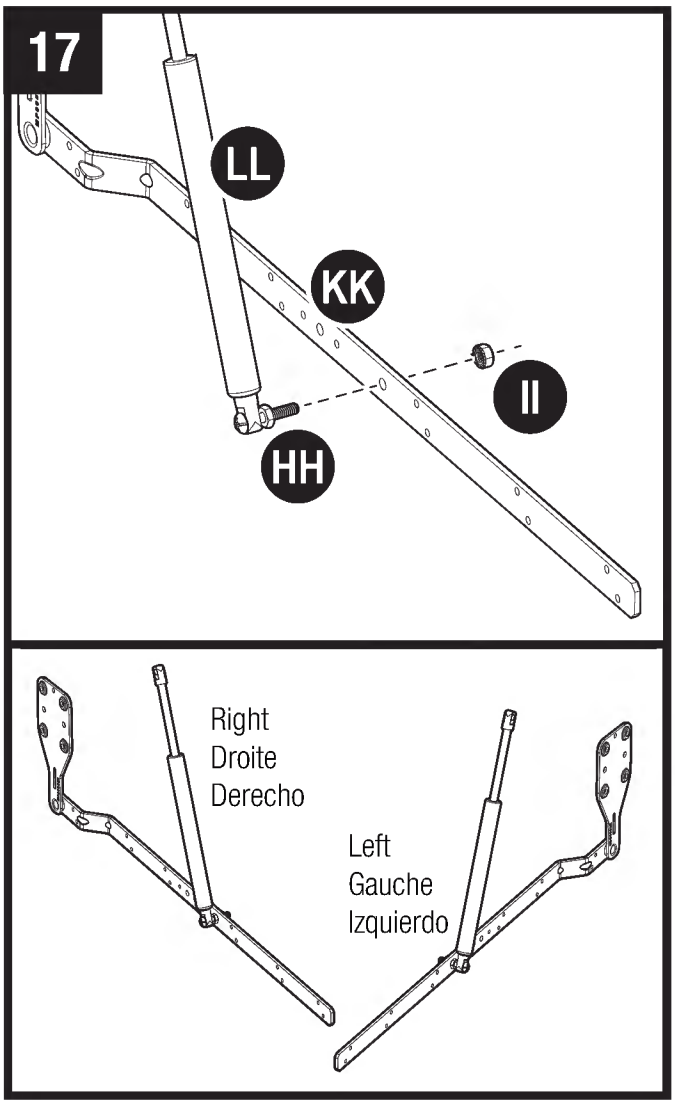

EN: Paying close attention to the bend orientation of the hinge **(KK)**, insert the end of the bolt **(HH)** previously installed in Step 17 into the hinge **(KK)** as shown. Install 1 star locknut **(II)** onto the bolt **(HH)**. Use a wrench to tighten locknut.

Repeat for the remaining hinge **(KK)**, gas shock **(LL)** and locknut **(II)**.

Orient the hinge assemblies to create one right and one left hinge configuration as shown.

FR: En portant une attention particulière à l'orientation de la courbure de la charnière **(KK)**, insérez l'extrémité du boulon **(HH)** précédemment installé à l'étape 17 dans la charnière **(KK)**, comme indiqué. Installez un contre-écrou **(II)** sur le boulon **(HH)**. Utilisez une clé pour serrer le contre-écrou.

Répétez l'opération pour l'autre charnière **(KK)**, amortisseur **(LL)** et contre-écrou **(II)**.

Orientez les assemblages de charnières pour créer une configuration de charnière droite et une gauche, comme indiqué.

ES: Teniendo en cuenta la orientación del doblez de la bisagra **(KK)**, inserte el extremo del perno **(HH)** ya instalado en el paso 17 en la bisagra **(KK)**, tal como se muestra en la imagen. Instale una contratuerca **(II)** en el perno **(HH)**. Use una llave para ajustar la contratuerca.

Repita estos pasos para la bisagra **(KK)**, el amortiguador **(LL)** y la contratuerca **(II)** restantes.

Oriente las bisagras montadas a fin de crear una configuración de bisagra derecha e izquierda, tal como se muestra en la imagen.

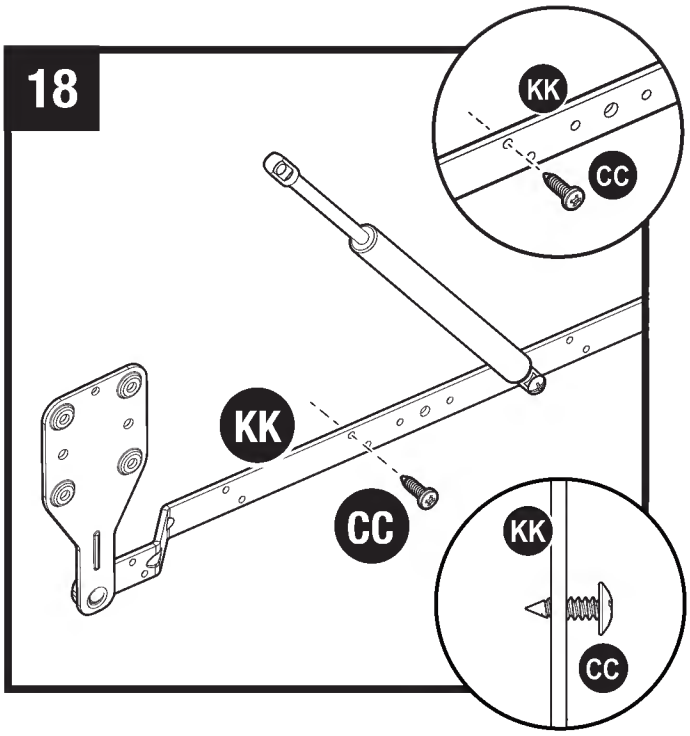

EN: Install 1 screw **(CC)** into the hole near the bend of the right soft close hinge **(KK)** as shown. The screw holes are designed to be tight with the screws. Apply continuous pressure with a phillips screwdriver to get the screw started. Advance the screw until it starts to thread into the soft close hinge and the point of the screw exits the opposite side of the soft close hinge.

NOTE: Do not fully install screws **(CC)** into the soft close hinge at this time. Be careful not to bend the soft close hinge.

Repeat with the left soft close hinge and one screw **(CC)**.

FR: Installez 1 vis **(CC)** dans le trou près du coude de la charnière droite **(KK)** comme indiqué. Les trous de vis sont conçus pour que les vis soient serrées lorsqu'elles sont insérées. Appliquez une pression continue avec un tournevis cruciforme pour démarrer le serrage de la vis. Faites progresser la vis jusqu'à ce qu'elle commence à s'enfiler dans la charnière et que la pointe de la vis sorte du côté opposé de la charnière.

REMARQUE : N'installez pas complètement les vis **(CC)** dans la charnière pour le moment. Veillez à ne pas plier la charnière.

Répétez avec la charnière gauche et une vis **(CC)**.

ES: Instale 1 tornillo **(CC)** en el orificio cerca del doblez de la bisagra derecha **(KK)**, tal como se muestra en la imagen. Los orificios de ajuste están diseñados para que se ajusten con los tornillos. Aplique presión continua con un atornillador Phillips para comenzar a atornillar. Inserte el tornillo hasta que comience a enroscarse en la bisagra y la punta del tornillo aparezca del otro lado de la bisagra.

NOTA: No instale los tornillos **(CC)** por completo en la bisagra por el momento. Tenga cuidado de no doblar la bisagra.

Repita este paso con la bisagra izquierda y un tornillo **(CC)**.

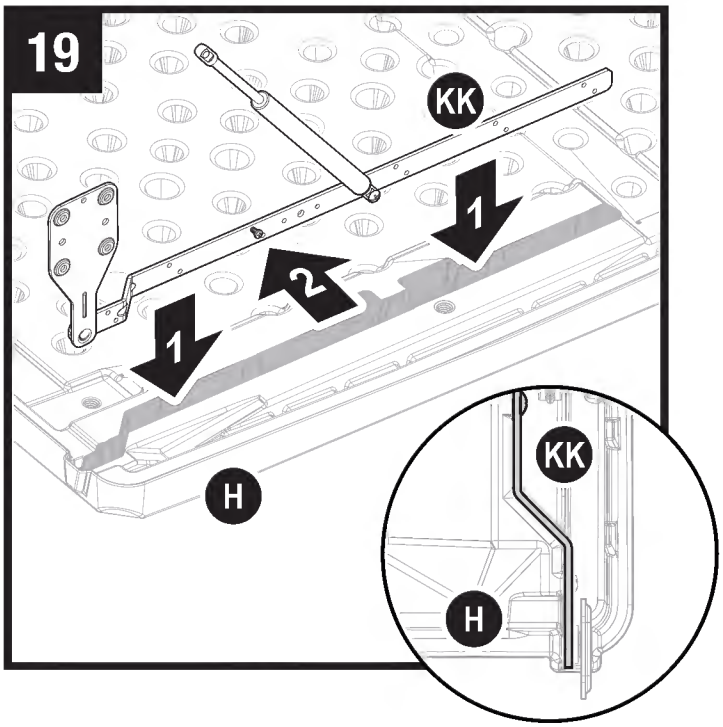

EN: With the underside of the lid panel **(H)** facing up and the hasp facing away, place the right soft close hinge **(KK)** into the lid panel **(H)** as shown. Be sure the sure the soft close hinge is placed as deep as possible into the lid panel and the offset angle of the soft close hinge rests flush with the corresponding wall of the lid panel. The nut **(II)** should also nest into the pocket on the lid.

While holding the soft close hinge firmly downward in place and using a phillips screwdriver, finish driving the previously installed screw **(CC)** into the lid panel **(H)**.

FR: Avec le dessous du panneau de couvercle **(H)** vers le haut et le moraillon vers l'extérieur, placez la charnière droite **(KK)** dans le panneau de couvercle **(H)** comme indiqué. Assurez-vous que la charnière est placée aussi profondément que possible dans le panneau de couvercle et que l'angle de décalage de la charnière repose en alignement avec la paroi correspondante du panneau de couvercle. L'écrou **(II)** doit également s'emboîter dans la poche du couvercle.

Tout en maintenant la charnière fermement en place et en utilisant un tournevis cruciforme, finissez de visser la vis précédemment installée **(CC)** dans le panneau de couvercle **(H)**.

ES: Con la parte inferior del panel de la tapa **(H)** ubicada hacia arriba y el pasador ubicado en la dirección contraria, coloque la bisagra derecha **(KK)** en el panel de la tapa **(H)**, tal como se muestra en la imagen. Asegúrese de colocar la bisagra a la mayor profundidad posible en el panel de la tapa y de que el ángulo de desplazamiento de la bisagra descanse al ras de la pared correspondiente del panel de la tapa. La tuerca **(II)** también debería anidar dentro del bolsillo de la tapa.

Mientras sostiene la bisagra en su lugar con firmeza hacia abajo y con un atornillador Phillips, termine de ajustar el tornillo **(CC)** ya instalado en el panel de la tapa **(H)**.

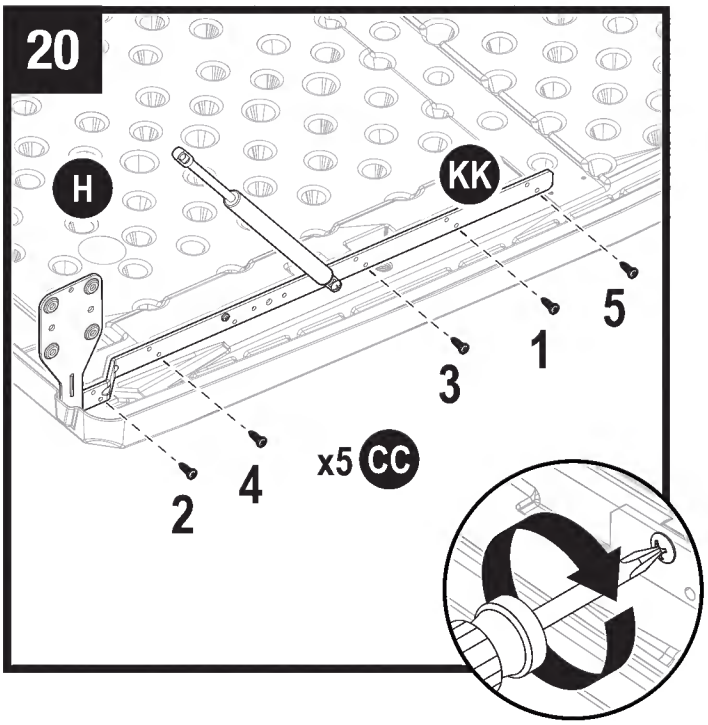

EN: Continuing to hold the hinge firmly in place and using a phillips screwdriver, finish driving 5 screws **(CC)** into the lid panel **(H)** in the order shown.

Repeat Steps 20 & 21 to install the left hinge to the lid panel **(H)**.

FR: Continuez à maintenir la charnière fermement en place et à l'aide d'un tournevis cruciforme, finissez de visser 5 vis **(CC)** dans le panneau du couvercle **(H)** dans l'ordre indiqué.

Répétez les étapes 20 et 21 pour installer la charnière gauche sur le panneau de couvercle **(H)**.

ES: Sosteniendo la bisagra en su lugar con firmeza y con un destornillador Phillips, termine de ajustar los 5 tornillos **(CC)** en el panel de la tapa **(H)** en el orden que se muestra en la imagen.

Repita los pasos 20 y 21 para instalar la bisagra izquierda en el panel de la tapa **(H)**.

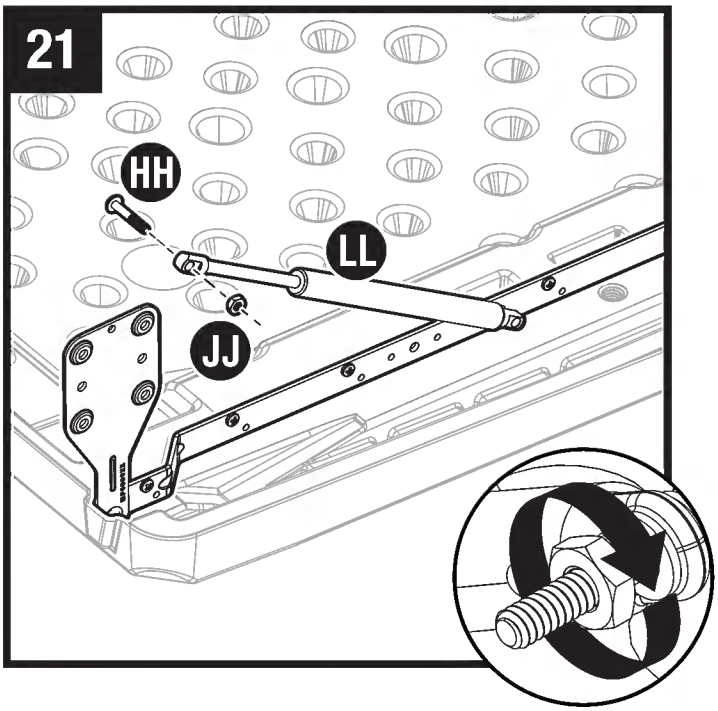

EN: Insert bolt **(HH)** into gas shock **(LL)** bottom. Thread nut **(JJ)** onto bolt and tighten.

Repeat on other side.

FR: Insérez le boulon **(HH)** dans le bas de l'amortisseur **(LL)**. Visser l'écrou **(JJ)** sur le boulon et serrer.

Répétez de l'autre côté.

ES: Inserte el perno **(HH)** en la parte inferior del amortiguador **(LL)** enrosque la tuerca **(JJ)** en el perno y apriete.

Repita del otro lado.

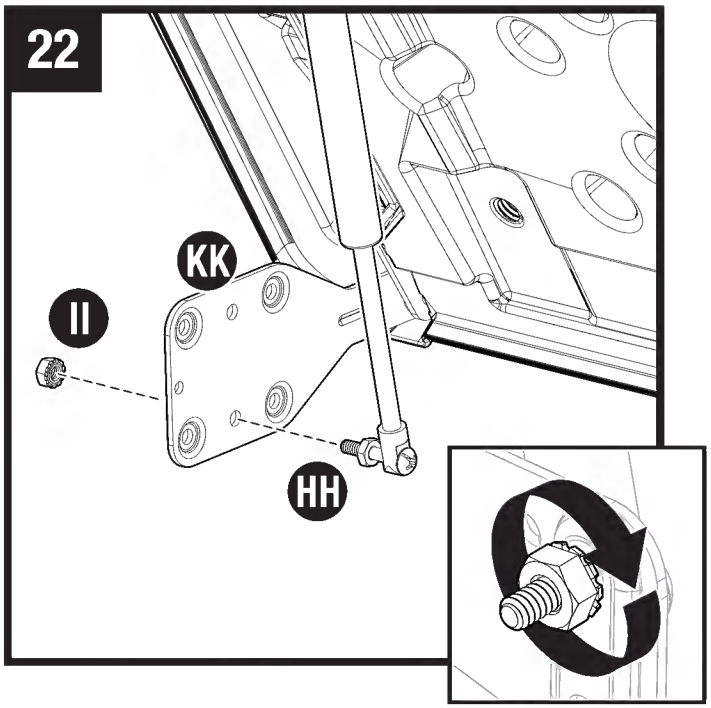

EN: Insert bolt **(HH)** into lower hinge **(KK)**. On outer side of lower hinge **(KK)**, install a second nut **(II)** onto bolt.

FR: Insérez le boulon **(HH)** dans la charnière inférieure **(KK)**. Sur le côté extérieur de la charnière inférieure **(KK)**, installez un deuxième écrou **(II)** sur le boulon.

ES: Inserte el perno **(HH)** en la bisagra inferior **(KK)**. En el lado exterior de la bisagra inferior **(KK)**, instale una segunda tuerca **(II)** en el perno.

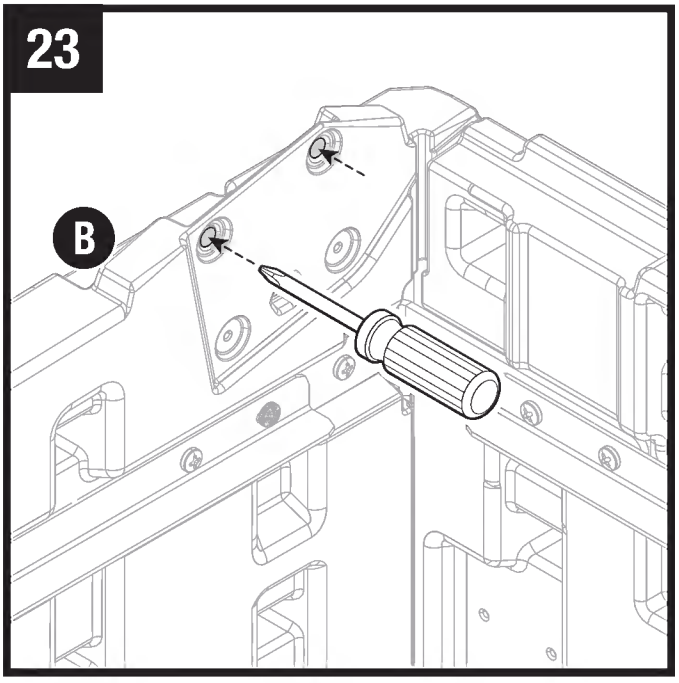

EN: Cut or punch the top holes on the left panel **(B)**.

Repeat for the right panel **(C)**.

FR: Coupez ou poinçonnez des trous dans le haut du panneau de gauche **(B)**.

Répétez pour le panneau de droite **(C)**.

ES: Corte o perfore la parte superior a través de los orificios del panel izquierdo **(B)**.

Repita lo mismo para el panel derecho **(C)**.

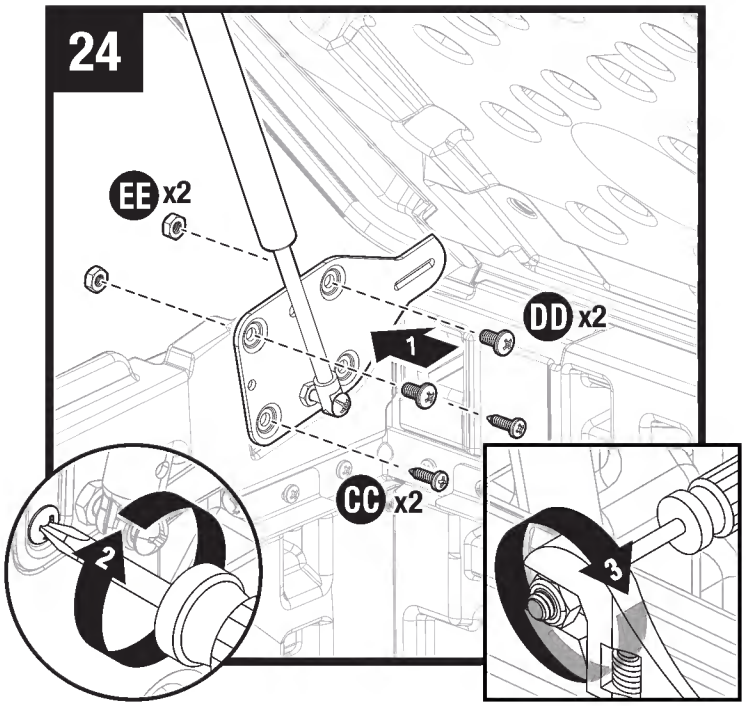



EN: With one person holding lid panel **(H)**, have a second person install 2 screws **(CC)**, bolts **(DD)**, and nuts **(EE)** to finish fastening the lower soft close hinge to the side panel.

Repeat for the other side.

FR: Pendant qu'une autre personne tient le couvercle **(H)**, installez 2 vis **(CC)**, boulons **(DD)** et écrous **(EE)** pour terminer de fixer la charnière inférieure au panneau latéral.

Répétez pour l'autre côté.

ES: Con una persona sujetando el panel de la tapa **(H)**, pídale a otra que instale 2 tornillos **(CC)**, pernos **(DD)** y tuercas **(EE)** para terminar de sujetar la bisagra de cierre suave inferior al panel lateral.

Repita lo mismo para el otro lado.

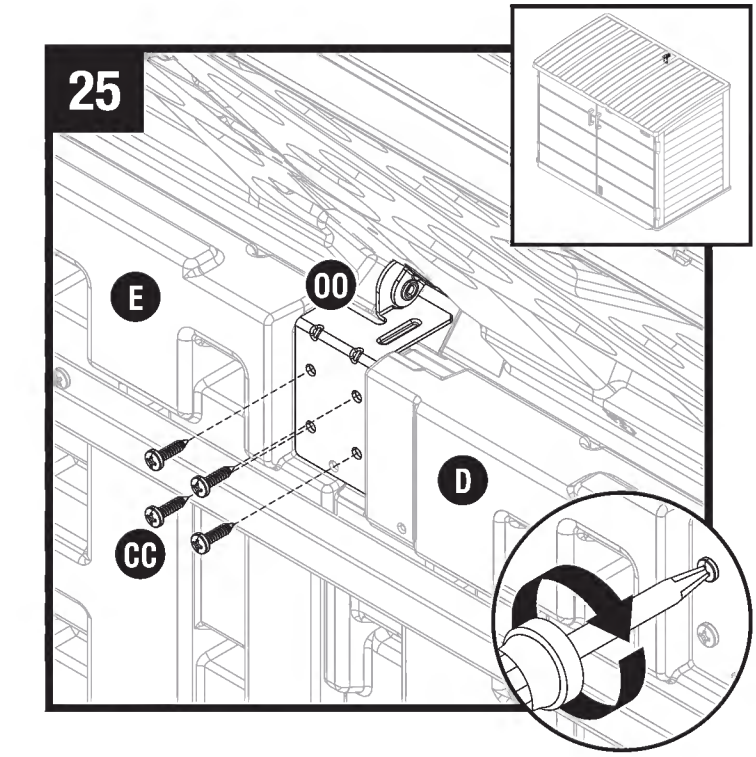

EN: Secure center hinge **(OO)** to left and right back panels **(E,D)** using 4 screws **(CC)**.

FR: Fixez la charnière centrale **(OO)** aux panneaux arrière de gauche et de droite **(E,D)** à l'aide de 4 vis **(CC)**.

EN: Asegure la bisagra central **(OO)** a los paneles traseros izquierdo y derecho **(E,D)** con 4 tornillos **(CC)**.

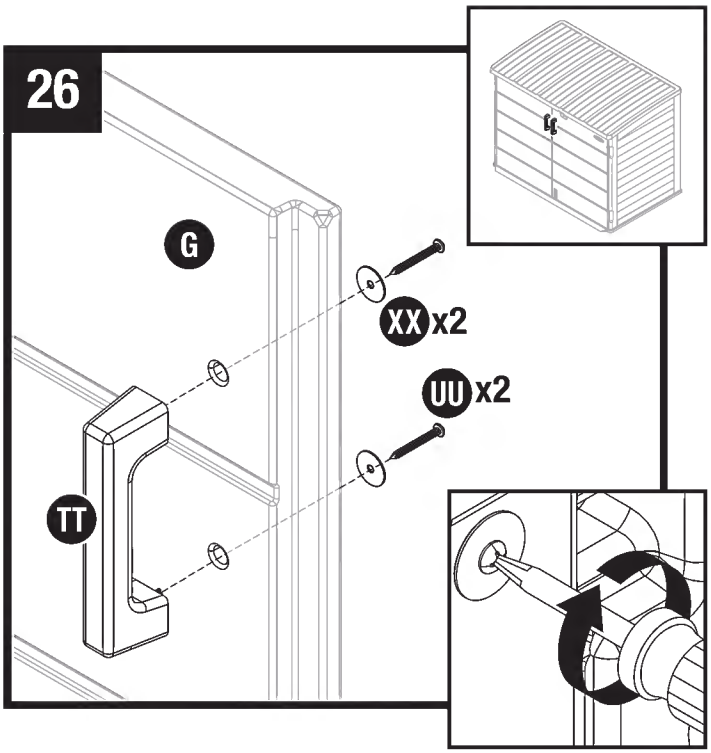

EN: Install a door handle **(TT)** to left door panel **(G)** and secure using 2 washers **(XX)** and 2 screws **(UU)**.

Repeat for the right door panel **(F)**.

FR: Installez une poignée de porte **(TT)** sur le panneau de porte de gauche **(G)** et fixez-la avec 2 rondelles **(XX)** et 2 vis **(UU)**.

Répétez pour le panneau de porte de droite **(F)**.

ES: Instale una manija de puerta **(TT)** en el panel de la puerta izquierda **(G)** y fíjela con 2 arandelas **(XX)** y 2 tornillos **(UU)**.

Repita lo mismo para el panel de la puerta derecha **(F)**.

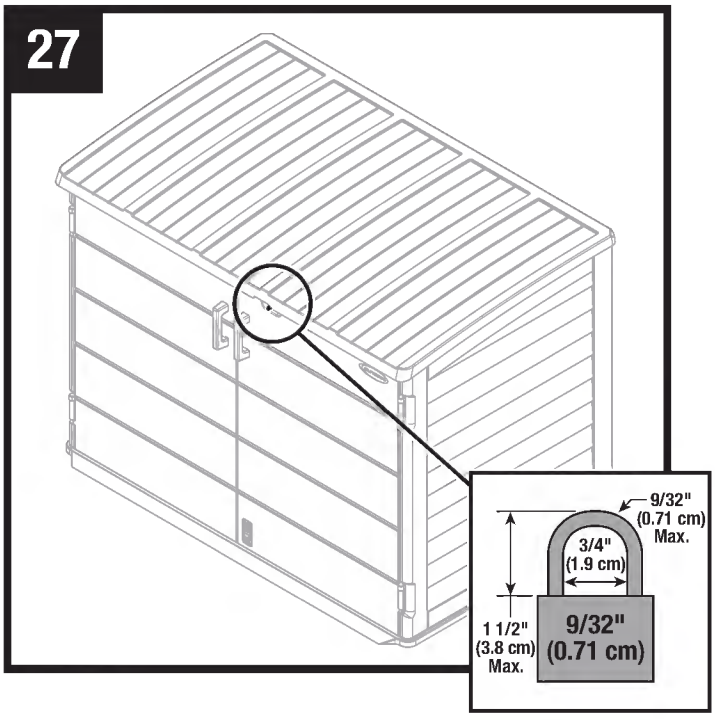

EN: With roof closed, attach a 9/32" lock (not provided) to lock hasp **(NN)** to properly secure shed.

FR: Avec le toit fermé, insérez une serrure de 0.7 cm (9/32") (non fournie) dans le moraillon **(NN)** pour bien verrouiller la remise.

ES: Con el techo cerrado, fije el cierre de 9/32" (no incluido) al pasador de cierre **(NN)** para asegurar la caseta de almacenamiento adecuadamente.

Optional Wood Shelf Installation / Installation d'une tablette en bois en option / Instalación de repisa de madera opcional

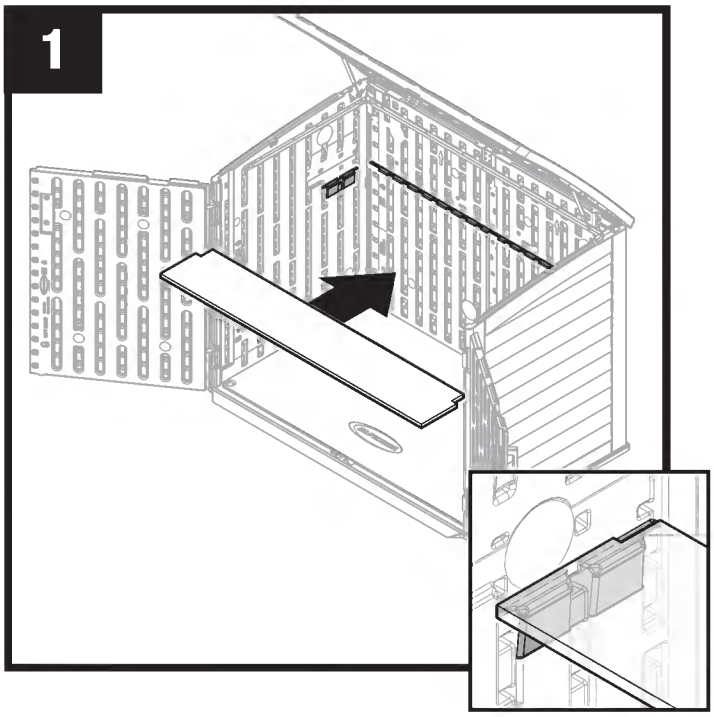

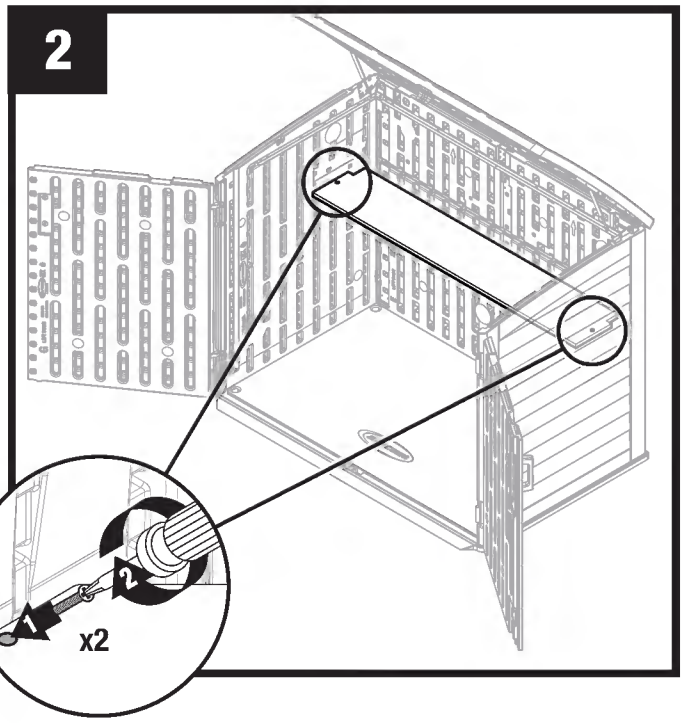

EN: Place shelf into shed. Shelf must be completely seated into shelf supports on side and back panels.

Note: See page 14 for shelf dimensions.

FR: Insérez la tablette dans la remise. La tablette doit être complètement insérée dans les supports de tablette des panneaux latéraux et arrière.

Remarque : consultez la page 16 pour les dimensions de la tablette.

ES: Coloque la repisa en la caseta de almacenamiento. La repisa debe estar completamente asentada en los soportes de la repisa en los paneles laterales y traseros.

Nota: Consulte la página 18 para obtener las dimensiones de la repisa.

EN: To secure shelf, insert one #8 x 1.25" drywall screw (not provided) through each pilot hole and into side panels.

FR: Pour fixer la tablette, insérez une vis pour cloison sèche N°8 x 3 cm (1,25 po) (non fournie) dans chaque avant-trou et vissez-les dans les panneau latéraux.

ES: Para asegurar la repisa, inserte un tornillo para panel de yeso N.° 8 x 1,25 pulg (no incluido) a través de cada agujero de guía y en los paneles laterales.

suncast®