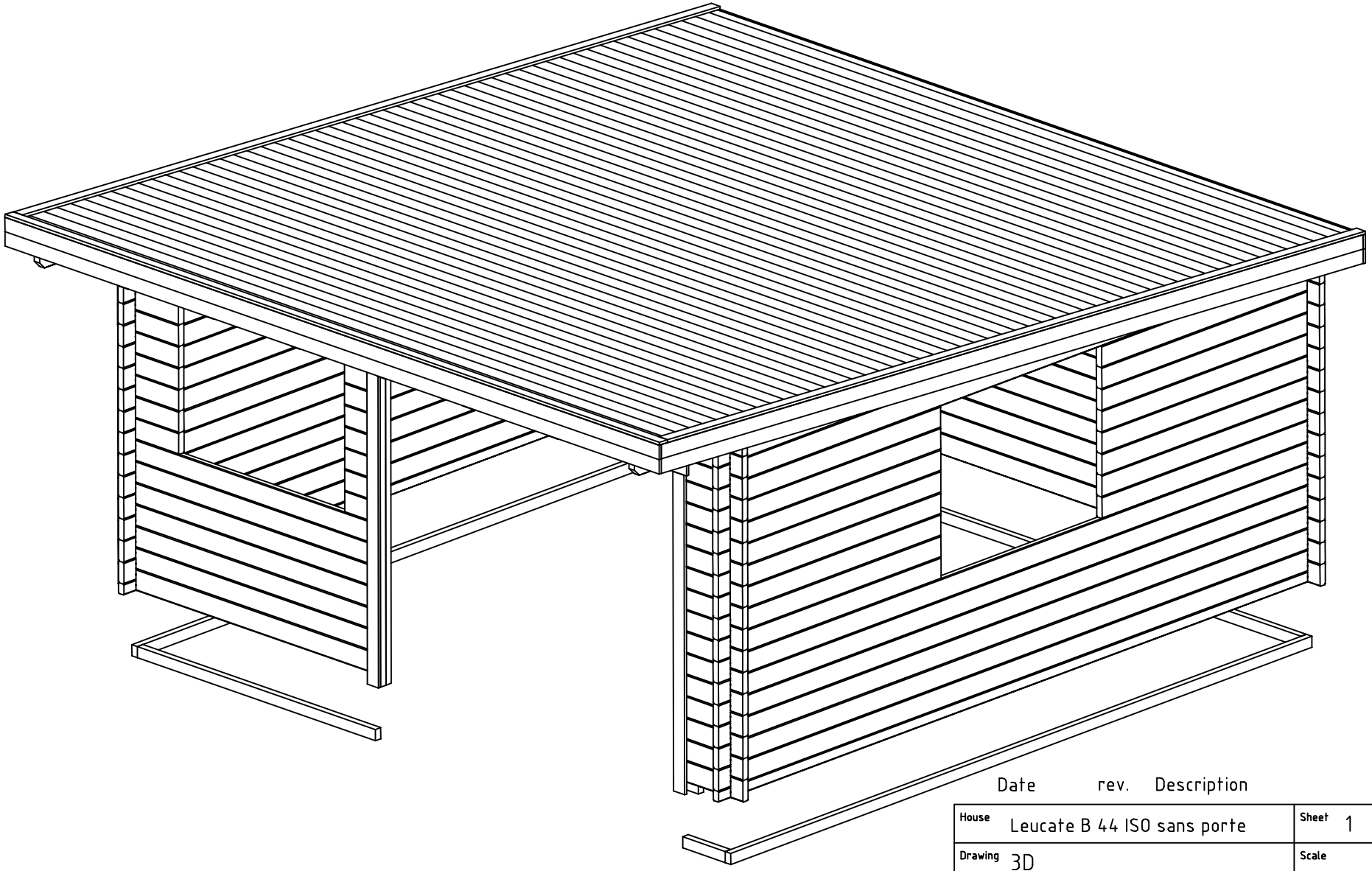

Date rev. Description

House	Leucate B 44 ISO sans porte	Sheet	1
Drawing	3D	Scale	
Material	44x135	Date	09.12.2019
Drawer	RP	File	Leucate B 44 ISO sans porte 3D.dwg

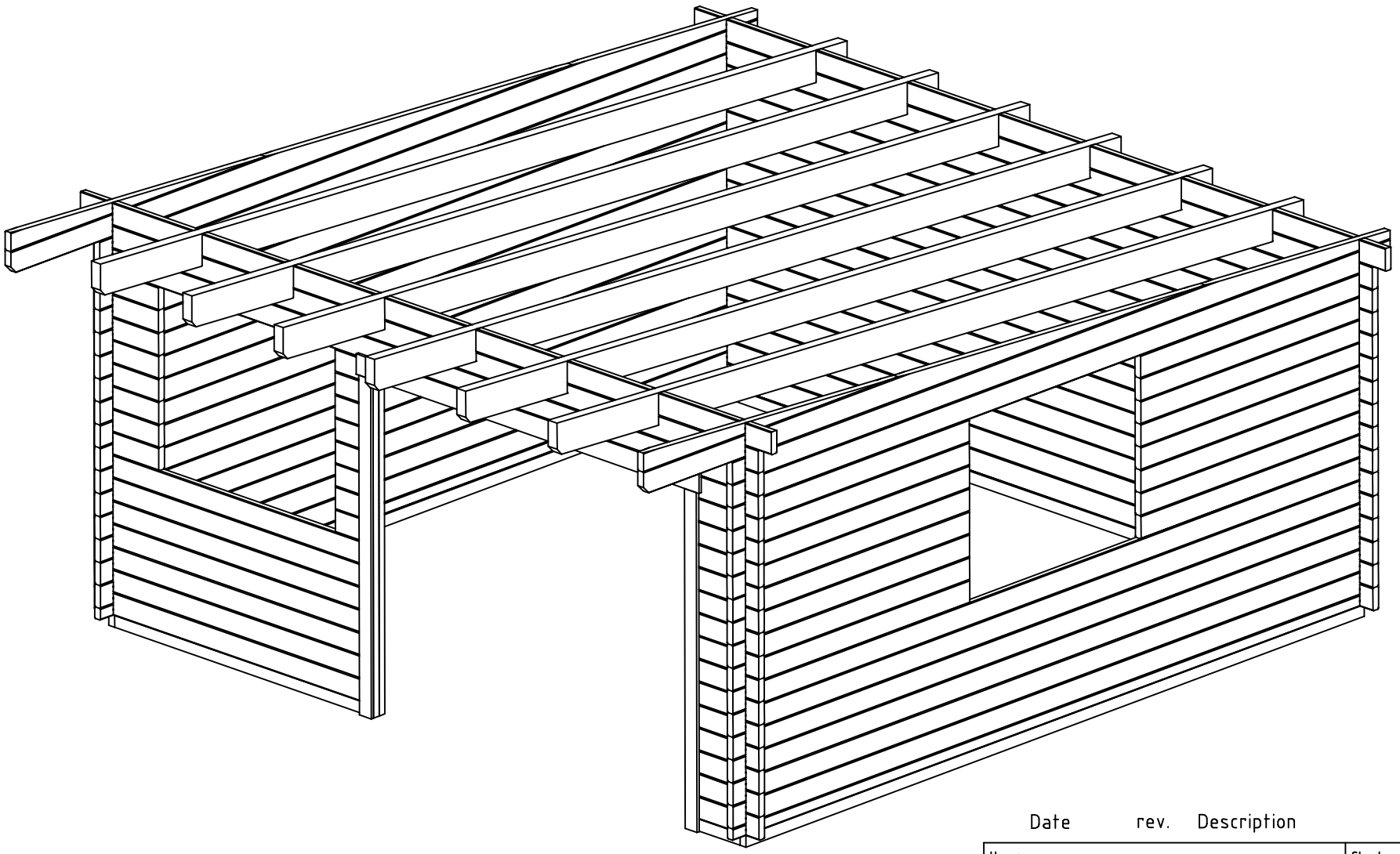

Date	rev.	Description

House	Leucate B 44 ISO sans porte	Sheet	2
Drawing	3D	Scale	
Material	44x135	Date	09.12.2019
Drawer	RP	File	Leucate B 44 ISO sans porte 3D.dwg

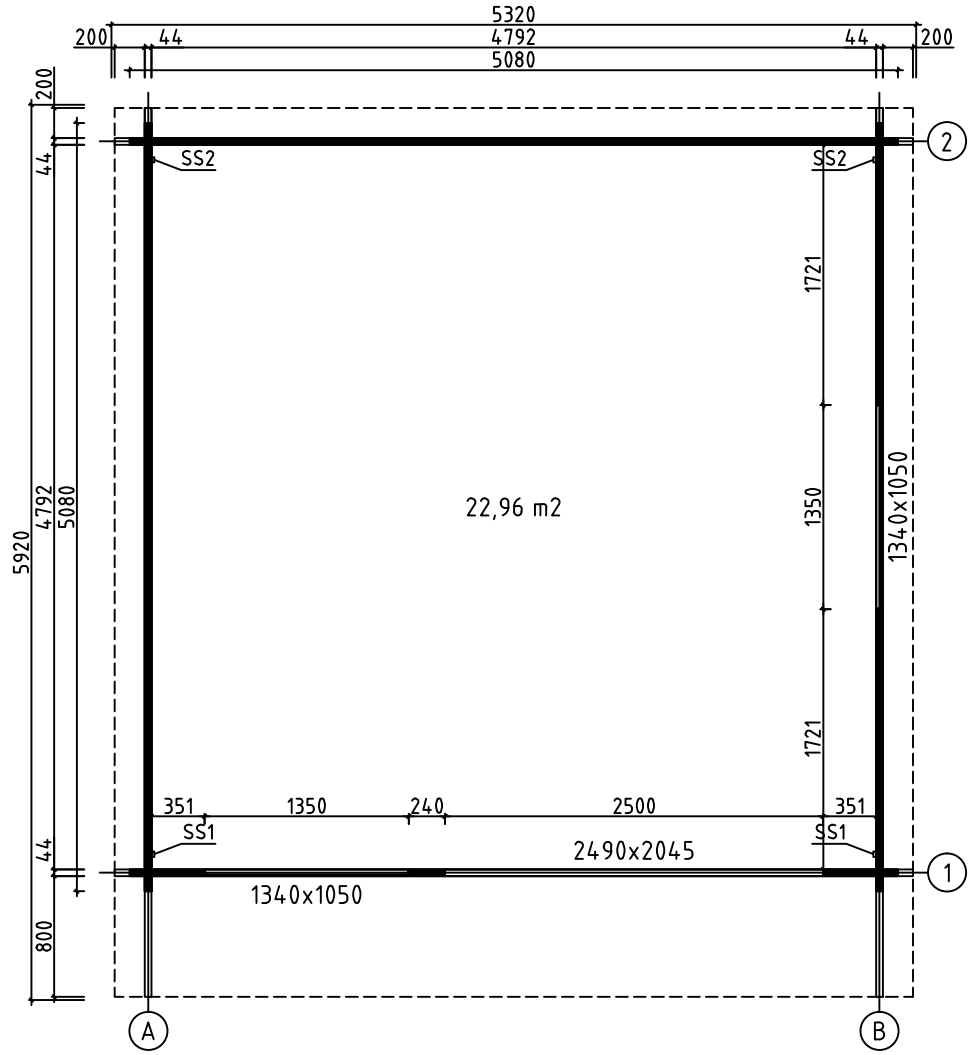

House	Leucate B 44 ISO sans porte	Sheet	3
Drawing	PLAN DE MASSE	Scale	1:50
Material	44x135	Date	09.12.2019
Drawer	RP	File	Leucate B 44 ISO sans porte.dwg

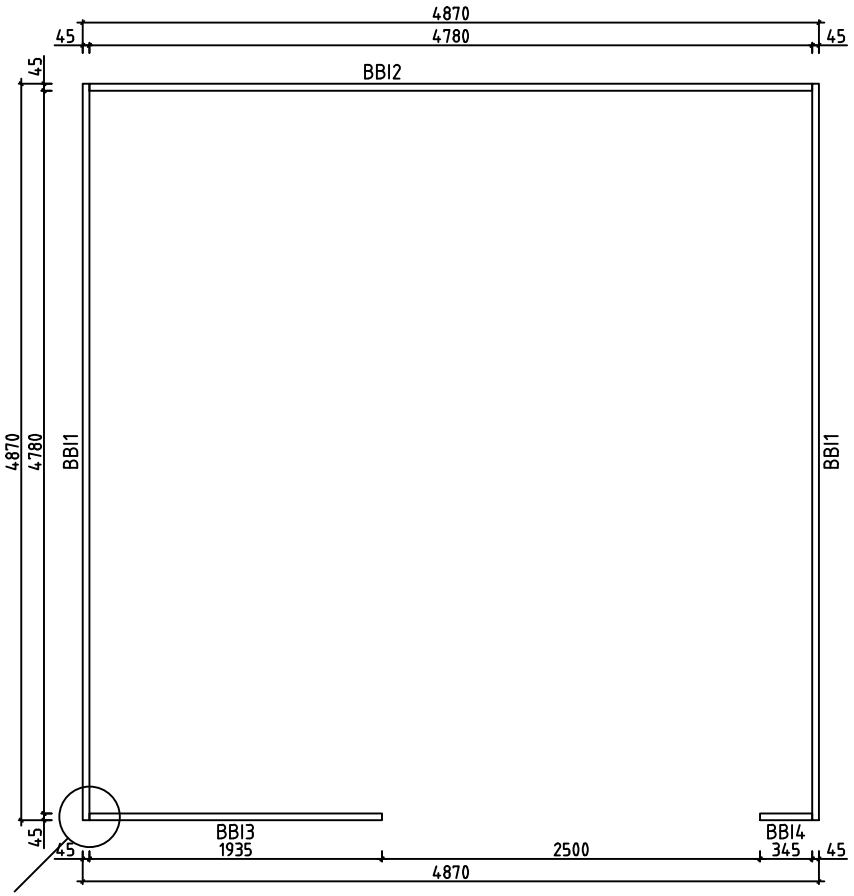

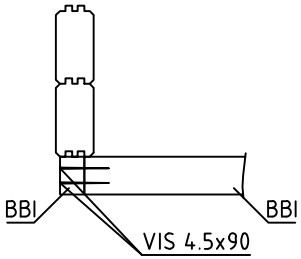

House	Leucate B 44 ISO sans porte	Sheet	4
Drawing	LAMBOURDES	Scale	1:50
Material	45x70	Date	09.12.2019
Drawer	RP	File	Leucate B 44 ISO sans porte.dwg

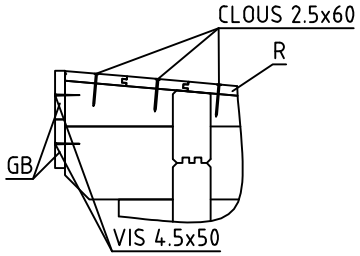

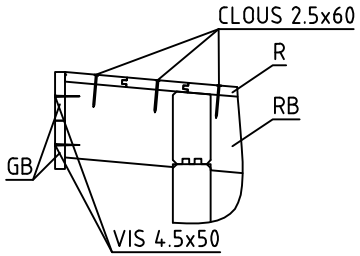

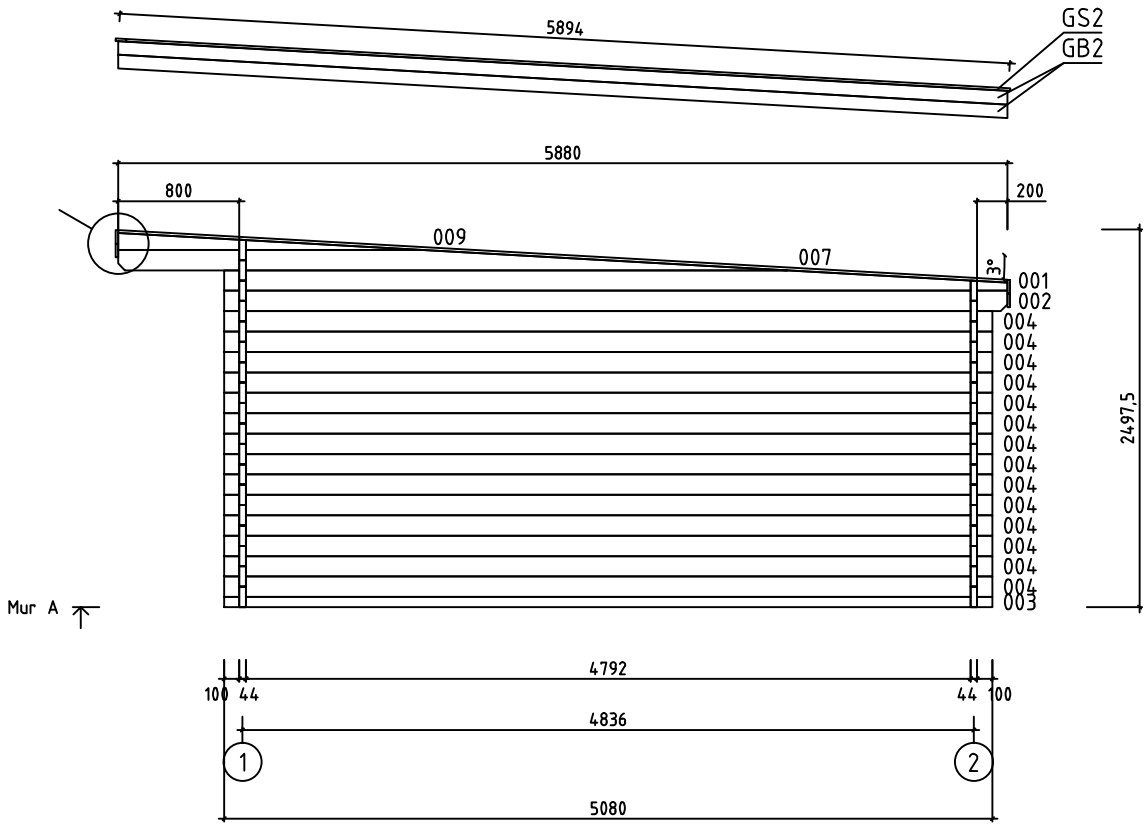

House	Leucate B 44 ISO sans porte	Sheet	5
Drawing	MUR A	Scale	1:50
Material	44x135	Date	09.12.2019
Drawer	RP	File	Leucate B 44 ISO sans porte.dwg

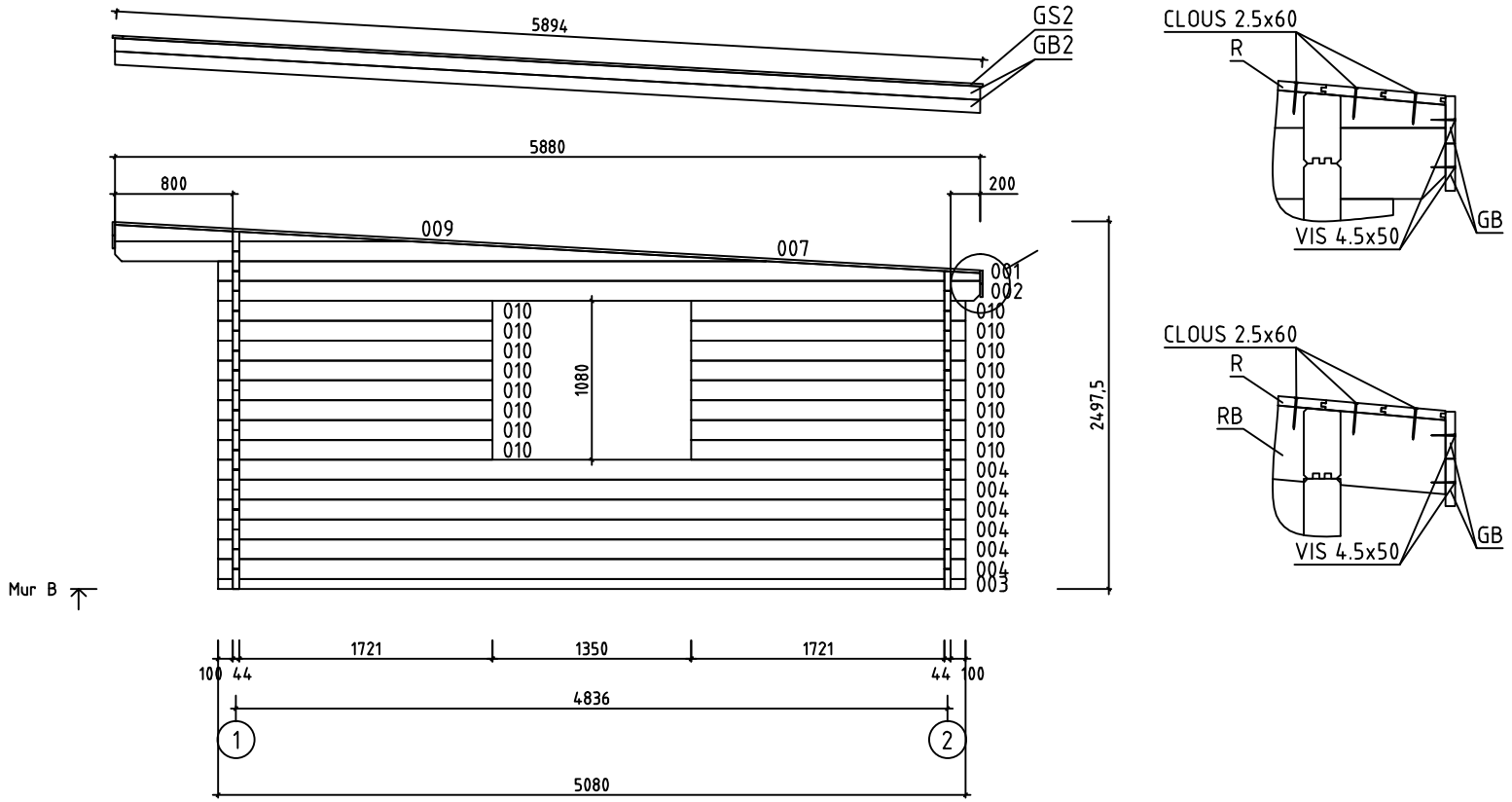

House	Leucate B 44 ISO sans porte	Sheet	6
Drawing	MUR B	Scale	1:50
Material	44x135	Date	09.12.2019
Drawer	RP	File	Leucate B 44 ISO sans porte.dwg

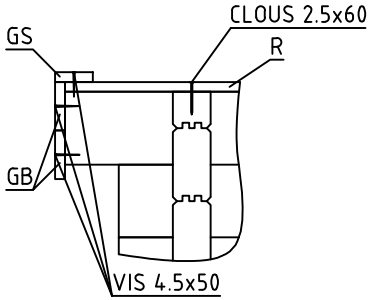

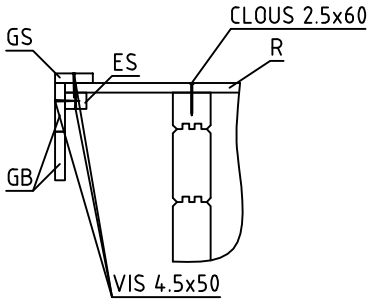

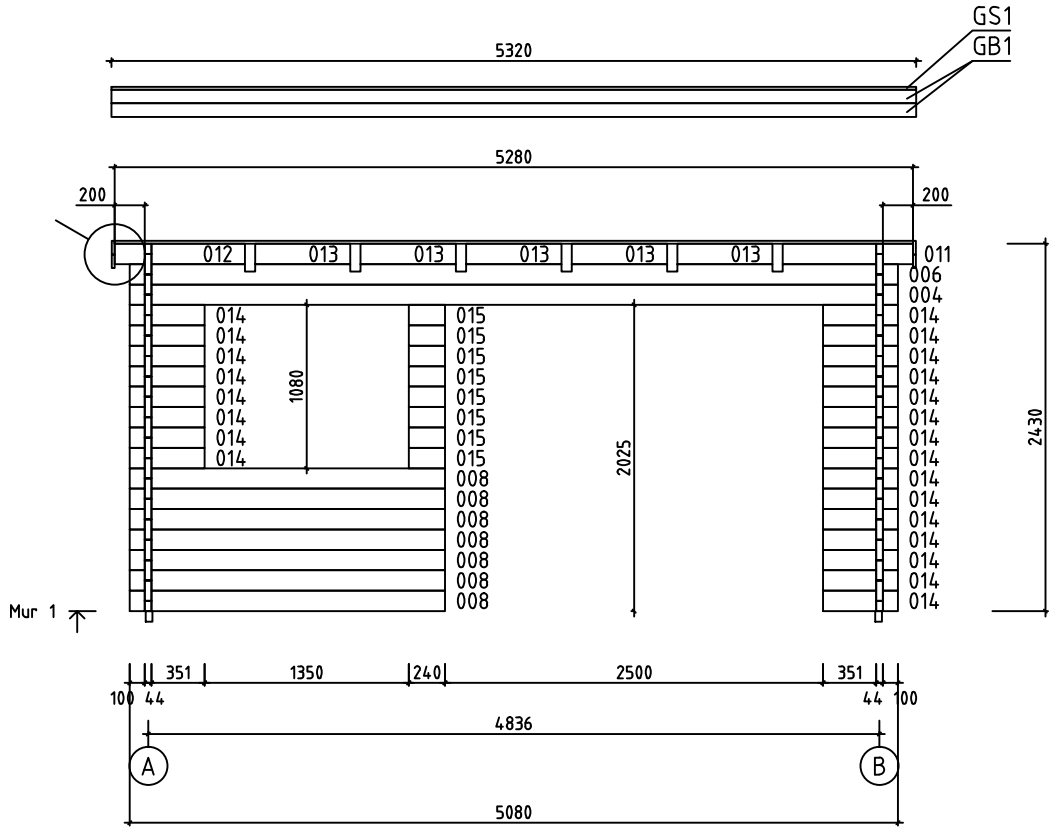

House	Leucate B 44 ISO sans porte	Sheet	7
Drawing	MUR 1	Scale	1:50
Material	44x135	Date	09.12.2019
Drawer	RP	File	Leucate B 44 ISO sans porte.dwg

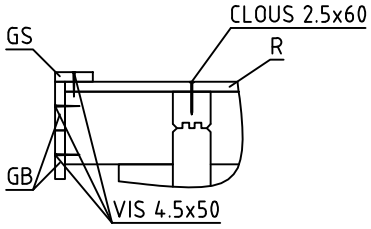

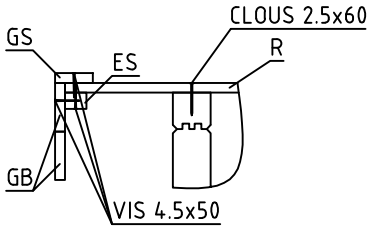

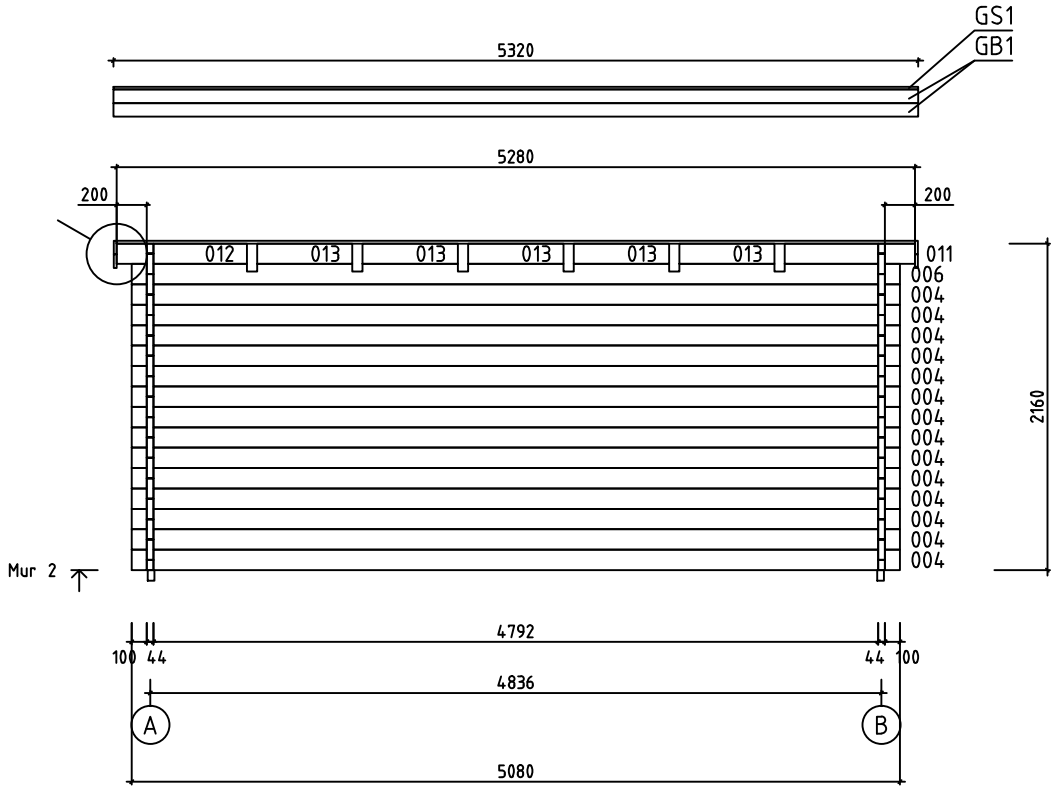

House	Leucate B 44 ISO sans porte	Sheet	8
Drawing	MUR 2	Scale	1:50
Material	44x135	Date	09.12.2019
Drawer	RP	File	Leucate B 44 ISO sans porte.dwg

Pos	Spécification	PZS	Profile (mm)	L (mm)
002	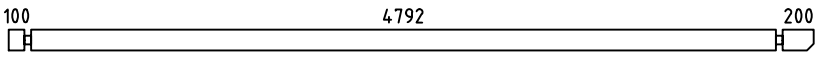	2	44x135	5180
003	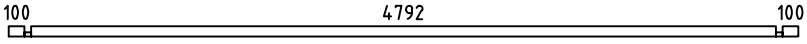	2	44x68	5080
004	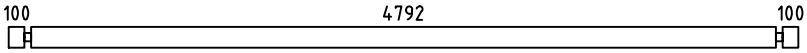	35	44x135	5080
005	MADRIER DE RÉSERVE 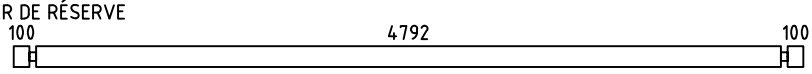	1	44x135	5080
006	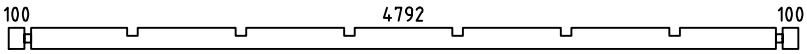	2	44x135	5080
008	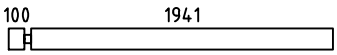	7	44x135	2085
010	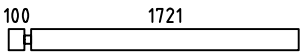	16	44x135	1865
011	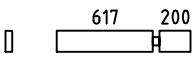	2	44x135	861
012	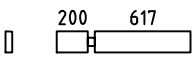	2	44x135	861
013		10	44x135	630
014		23	44x135	495
015		8	44x135	240
WA-1 WB-1	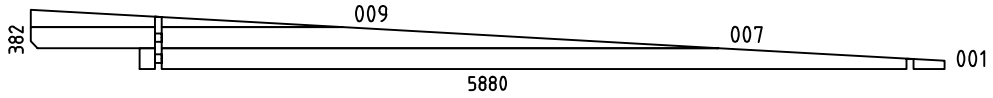	2	44x382	5880
HB	MADRIERS D´ASSEMBLAGE 	2	44x135	300
BBI1	LAMBOURDES IMM	2	45x70	4870
BBI2	LAMBOURDES IMM	1	45x70	4780
BBI3	LAMBOURDES IMM	1	45x70	1935
BBI4	LAMBOURDES IMM	1	45x70	345
RB1	SOLIVES DE L´ETAGE 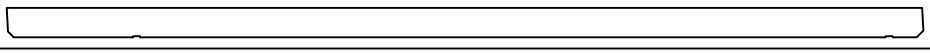	6	68x190	5900
FS1	MADRIER DE FIXATION DU MOTEUR ÉLECTRQUE 	1	45x90	4800
R1	VOLIGES  ou	52+1 68+1	18x114 18x88	5280
GB1	PLANCHE DE RIVE 	4	18x90	5320
GB2	PLANCHE DE RIVE 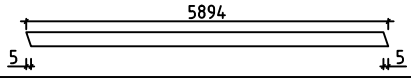	4	18x90	5894
GS1	BAGUETTES POUR FIXER LES PLANCHES DE RIVE 	1	18x70	5320

House	Leucate B 44 ISO sans porte	Material	File	Leucate B 44 ISO sans porte.dwg	Sheet	9

Pos	Spécification	PZS	Profile (mm)	L (mm)
GS2	BAGUETTES POUR FIXER LES PLANCHES DE RIVE	2	18x70	5855
ES1	BAGUETTES POUR FIXER LES LATTES SOUS VOLIGES	4	30x40	2400
ES2	BAGUETTES POUR FIXER LES LATTES SOUS VOLIGES	2	30x40	800
ES3	BAGUETTES POUR FIXER LES LATTES SOUS VOLIGES	2	30x40	200
SS1	BAGUETTE DE TEMPETE TYPE 2	2	18x35	2260
SS2	BAGUETTE DE TEMPETE TYPE 2	2	18x35	2060
LCM	CONNECTEUR MÉTALLIQUE	2	45	135
	VISSER POUR SS1, SS2	8	M8	90
	RONDELLE POUR SS1, SS2	8	M8	
	ÉCROU POUR SS1, SS2	8	M8	
	CLOUS POUR LE REVÉTEMENT DE TOIT	430	⌀2.5	20
	CLOUS POUR R1	560	⌀2.5	60
	VIS POUR LCM	24	⌀3.5	35
	VIS POUR GB1, GB2, GS1, GS2, ES1, ES2, ES3, L1, L2	140	⌀4.5	50
	VIS POUR 003, FS1, P1, P2, P3, P4 BBI1, BBI2, BBI3, BBI4	40	⌀4.5	90
	VIS POUR WA-1, WB-1, RB1, 011, 012, 013	50	⌀6.0	160
	REVÉTEMENT DE TOIT	4,0	R = 15m	
	DOUBLE FENÉTRE (droit) AST_ISO_KP_AL_PL P	2	1340	1050
		2		
		4		
		2		

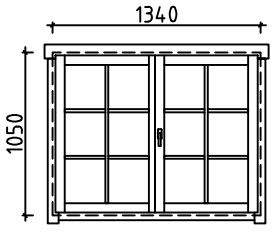

House	Material	File	Sheet
Leucate B 44 ISO sans porte		Leucate B 44 ISO sans porte.dwg	10

Pos	Spécification	PZS	Profile (mm)	L (mm)
P1	TRAVERSE HAUTE	1	43x190	2720
P2	MONTANT DU CADRE	2	43x140	2000
P3	MONTANT DU CADRE	1	45x46	2400
P4	MONTANT DU CADRE	2	45x46	2045
L1	TRAVERSE HAUTE	1	18x120	2620
L2	TRAVERSE HAUTE	2	18x90	2000
	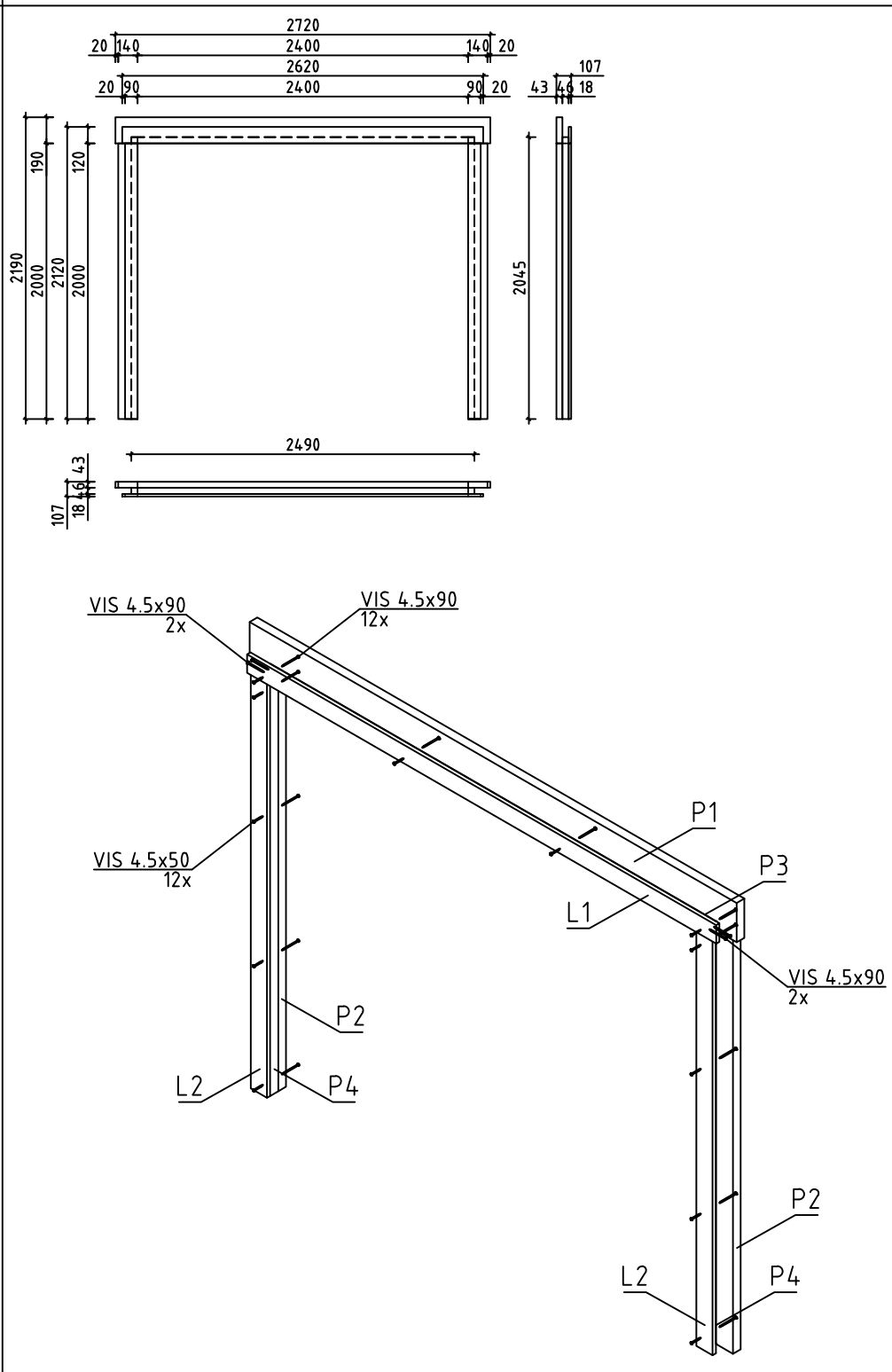	1	107x2190	2720

House	Material	File	Sheet
Leucate B 44 ISO sans porte		Leucate B 44 ISO sans porte.dwg	11

#001	A,B	5180	2
#002	A,B	5180	2
#003	A,B	5080	2
#004	1,2,A,B	5080	35
#005		5080	1
#006	1,2	5080	2
#007	A,B	4427	2
#008	1	2085	7
#009	A,B	2009	2
#010	B	1865	16
#011	1,2	861	2
#012	1,2	861	2
#013	1,2	630	10
#014	1	495	23
#015	1	240	8