Z-11

BORGO 3.6x5.2

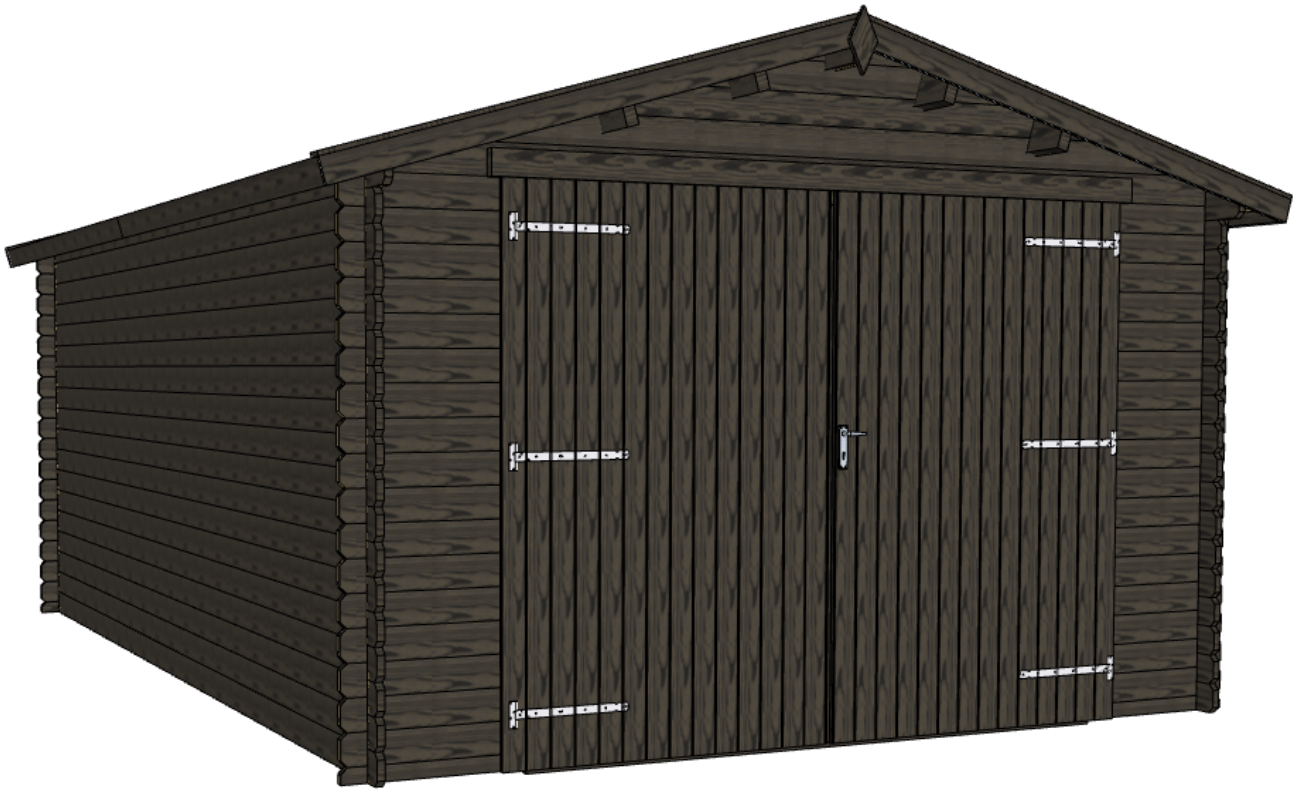

IMPORTANT !

Avant de démarrer le montage de votre abri, lisez attentivement les consignes de montage. Vous éviterez ainsi problèmes et pertes de temps. Vous pourrez commencer le montage après avoir identifié, analysé et groupé tous les éléments composants votre abri. Cette notice contient également des consignes d'entretien de votre abri qui vous seront utiles. Gardez le feutre bitumineux pendant plusieurs heures dans un endroit chauffé à minimum +10ºC avant de le découper. Le feutre devient fragile et cassant avec le froid.

CONSEILS AVANT MONTAGE

FORMULAIRE D'INSPECTION

L'abri de jardin ou l'appentis que vous venez d'acheter a été fabriqué conformément aux normes de haute qualité. L'ensemble de la construction a été attentivement inspectée et emballée. Pour éviter tout problème potentiel pendant l'assemblage, effectué par vos soins ou par la société de construction de votre choix, nous vous recommandons de vérifier que les pièces de l'abri reçu sont conformément à la liste des pièces avant assemblage. Cette inspection doit être effectuée dans les 14 jours suivant la livraison sur le lieu de votre choix. Les demandes de garantie sont limitées à l'échange des matériaux défectueux. Les pièces de construction défectueuses qui ont d'ores et déjà été utilisées ou peintes sont exclues de la garantie de remplacement. Toute autre demande est exclue !

A l'aide de des instructions présentant chaque étape et des croquis fournis, vous pourrez facilement assembler votre abri de jardin ou appentis.

ATTENTION !

L'abri de jardin ou l'appentis que vous venez d'acquérir est un produit en bois durable. S'il est bien entretenu, ce produit restera longtemps en bon état et vous apportera satisfaction pendant de nombreuses années. Veuillez noter les points suivants :

- Conservez l'emballage jusqu'à fin de l'assemblage dans un lieu sec, mais non en contact direct avec la terre et protégé des conditions atmosphériques (humidité, soleil etc.). Ne conservez pas l'emballage dans une pièce chauffée !
- Les matériaux utilisés sont des produits naturels et leur qualité peut changer en fonction des conditions climatiques, en dépit du fait que les matériaux ont été séchés avant traitement. En choisissant le lieu où monter votre abri de jardin, assurez-vous que l'abri ne sera pas soumis à des conditions météorologiques extrêmes (zones de vent fort ou de chutes de neige abondantes) ; vous devriez sinon fixer l'abri au sol (avec des pièces d'encrage par exemple).

Traitement :

Une fois le montage terminé, il est nécessaire de traiter l'abri de jardin dès que possible, à l'intérieur et à l'extérieur, avec des traitements de protection adaptés (lasure, peinture). Un produit hydrofuge pour le bois est très conseillé.

Si l'abri ou l'appentis a fait l'objet d'un traitement en autoclave de classe III dans l'usine, la teinte brune s'atténuera avec les variations climatiques.

Le traitement autoclave est un traitement insecticide, fongicide et anti-termites. Cependant, il ne protège pas le bois à 100%, particulièrement si l'humidité est très importante. Donc, le produit doit être traité en plus avec un produit

hydrofuge pour bois qui va prolonger la teinte brune ou grise et mieux protéger contre la moisissure. La ventilation de l'abri reste très importante. Il existe d'autres traitements très efficaces comme la lasure ou la peinture pour bois – consultez un spécialiste de ces produits.

Les consignes qui suivent ci-dessous sont très importantes.

- Une fois le montage terminé, nous vous conseillons de traiter l'abri de jardin à l'intérieur et à l'extérieur avec des traitements de protection choisis ou de le peindre.
- Nous vous recommandons fortement de traiter également les portes et les fenêtres à l'intérieur et à l'extérieur ! Autrement, les portes et les fenêtres pourraient se tordre.
- Pour peindre, utilisez des outils et de la peinture de haute qualité. Veuillez suivre les consignes d'utilisation et de sécurité du fabricant et du manuel d'application. Ne jamais peindre une surface par temps très ensoleillé ou pluvieux.

La durée de vie de votre abri de jardin ou appentis, comme pour de nombreux produits naturels, est soumise à la fréquence du traitement de protection.

Vous pouvez ajouter une grille pour la ventilation de votre abri (non fournie).

Fondation :

Avant d'assembler l'abri, assurez-vous que les fondations sont planes, de niveau et fixées au sol. Vous pouvez couler une chape de béton ou utiliser des lambourdes par exemple (non illustrées).

Feutre bitumé :

Stocker verticalement dans un endroit sec à l'abri de la chaleur et du froid.

Le revêtement bitumineux n'est qu'un revêtement de toit temporaire. Une couverture étanche appropriée doit être placée sur le feutre bitumeux ou en remplacement de celui-ci (par exemple du shingle) dans un délai de deux semaines après pose.

Tri des pièces :

Chaque pièce correspond à un ensemble : **paroi avant, paroi arrière, paroi latérale gauche, paroi latérale droite, toiture, porte.**

Mettez les pièces à quelques mètres autour de la fondation pour garder un espace de travail suffisant.

Vérifiez que le nombre de pièces correspond à celui qui est indiqué sur la liste avant le montage.

ATTENTION !
Neige : La charge maximum sur le toit ne doit pas dépasser 75 kg/m2.

L'abri doit être monté sur une surface plane et de niveau.

Tout au long du montage, pensez à pré-percer avant de visser !
Manipulez le feutre bitumé avec précaution et de préférence avec des gants et des lunettes de protection pour ne pas le déchirer et vous protéger les yeux.

Garantie :

Si malgré tous nos efforts, vous avez des réclamations, veuillez présenter la facture à votre revendeur.

Rappelez-vous que le bois est un produit vivant et malgré les traitements en profondeur, le bois de construction entreposé à l'air libre peut rétrécir, gonfler, se déformer et même craquer.

Les altérations indiquées ci-dessous sont normales :
- Les nœuds développés dans le bois
- Les légers changements de couleur (qui n'ont aucun effet sur la durabilité du produit)
- Les fentes droites à la surface du plancher
- Des altérations causées par la chaleur comme des petites craquelures ou des fentes longitudinales qui n'ont aucun effet sur la structure de l'abri
- Les points de résine de 5 cm de long maximum
- Les torsions et les déformations si le matériau est toujours exploitable

Par temps sec, les nœuds peuvent tomber. Vous pourrez reboucher ces trous à l'aide d'un kit de réparation pour bois souple.
Ne vous inquiétez pas si des craquelures apparaissent par temps sec. Le bois est un matériau vivant subissant les changements de température et d'humidité. Les craquelures disparaissent si l'humidité augmente.
La garantie ne couvre pas les défauts apparaissant à la suite d'un traitement de protection insuffisant. La garantie couvre le remplacement des pièces défectueuses.

La garantie ne couvre pas :

1/ Les variations de teintes du bois liées au traitement autoclaves (cela va s'estomper avec le temps)
2/ Le toit et le plancher ayant sur leurs surfaces cachées des zones non planes, des différences de couleur et présentant des affaissements
3/ Les réclamations déposées à la suite d'une installation incorrecte de l'abri ou d'un affaissement de l'abri en raison d'une fondation effectuée de manière incorrecte
4/Les réclamations à la suite de changements volontaires effectués sur l'abri, tels que la déformation du bois et/ou des portes/fenêtres en raison d'un agent de protection inadapté, la fixation trop rigide de contrevents, les cadres de porte visés au mur etc.
5/ Neige : La charge maximum sur le toit ne doit pas dépasser 75kg/m2
Les réclamations couvertes par la garantie ne concernent que le remplacement de matériaux défectueux. Toutes autres demandes seront exclues !

*plan technique en cas d'achat de portes et fenêtres supplémentaires

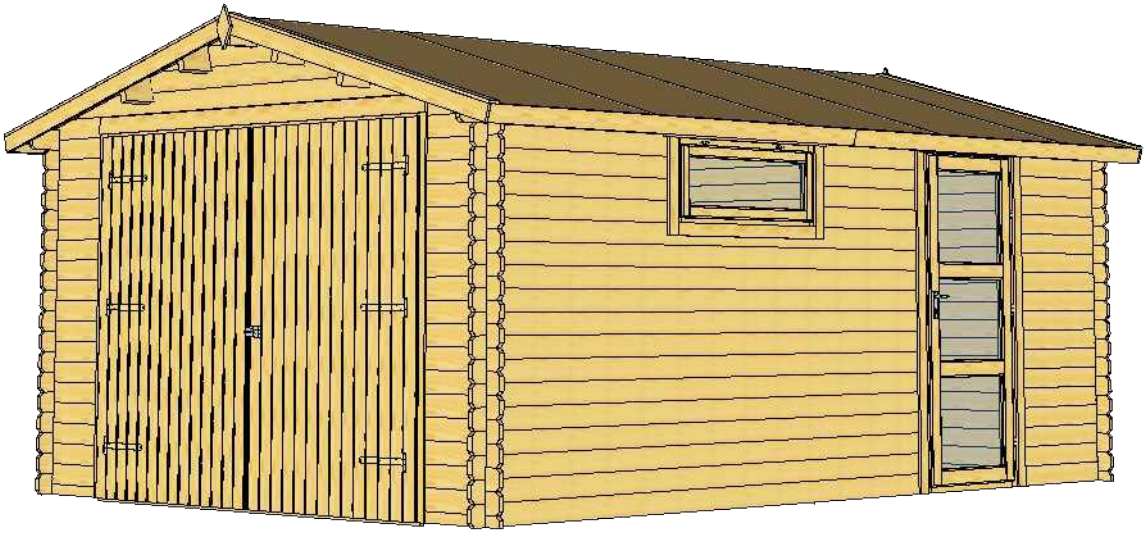

MUR C=D

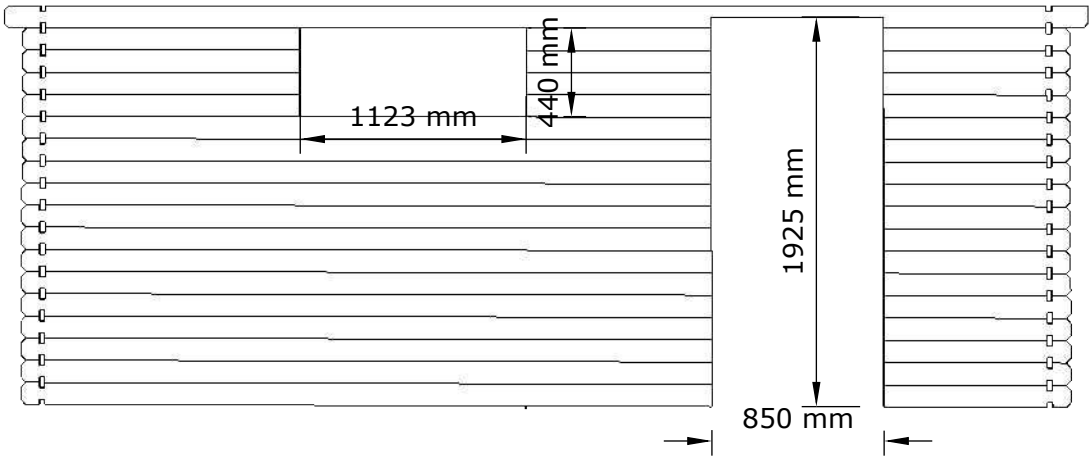

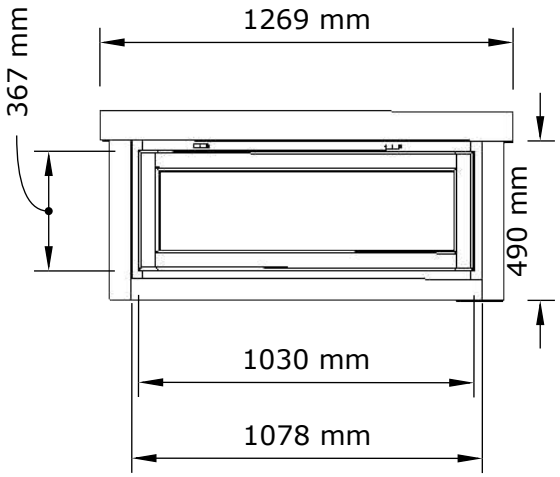

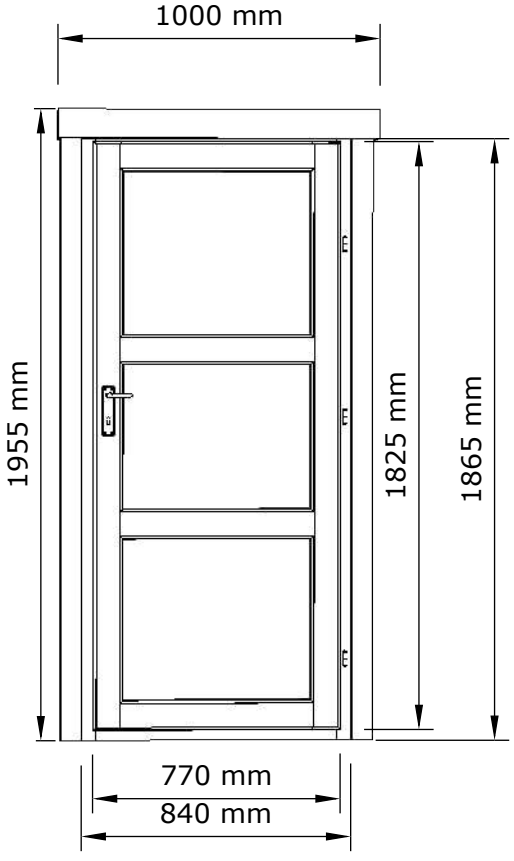

Pos	Dimensions, mm			Quantité (pc.)		Destination
	h x b x l					
3 pos	28	55	3600	1	Madrier inférieur arriére	Mur B
3a pos	28	110	610	2	Madrier inférieur avant	Mur A
4 pos	28	110	5200	34	Madrier arriére	Mur C, D
5 pos	28	110	610	34	Madrier avant	Mur A
6 pos	28	110	3600	17	Madrier arriére	Mur B, C, D
7 pos	28	110	5380	2	Madrier arriére	Mur C, D
8 pos	28	440	3600	1	Pignon façade arrière	Mur B
8a pos	28	440	3600	1	Pignon façade avant	Mur A
9 pos	44	140	5380	4	Panne faîtière	Toit
9a pos	44	140	5380	1	Panne faîtière	Toit
10 pos	12	1150	1980	8	Plaque OSB	Toit
10a pos	12	780	1980	2	Plaque OSB	Toit
11 pos	16	90	2000	4	Planche de rive	Toit/Mur A, B
11 pos	16	45	2000	4	Planche de rive	Toit/Mur A, B
12 pos	16	90	2690	4	Latte sous toiture	Toit/Mur C, D
12a pos	27	35	2690	4	Latte sous toiture	Mur C, D
13 pos	16	110	230	2	Latte sous toiture	Toit/Mur A, B
16 pos	16	80	2720	2	Encadrement porte supérieur	Porte
16a pos	16	90	2042	4	Encadrement de porte	Porte
19 pos				1	Porte	Porte
19a pos				1	Porte	Porte
20 pos		3	14	216	Clou	Pour feutre bitumé
21 pos		3.5	40	480	Vis	Pour plaque OSB, planches de rive, latte sur toiture, triangle
23 pos		3	30	4	Vis	Porte
24 pos		3.5	16	30	Vis	Pour charnière de porte
24a pos		4	60	48	Vis	Pour charnière de porte, encadrement de porte
25 pos		2.5	16	4	Vis	Pour chambranle de porte
26 pos		M6	90	1	Vis serrure	Pour poignée de porte
27 pos		3.5	25	10	Vis	Pour poignée de porte
28 pos			5380	6	Feutre bitumè	Toit
29 pos				8	Vis	Pour lame anti-tempête
29a pos				8	Rondelle	Pour lame anti-tempête
29b pos				8	Noix	Pour lame anti-tempête
L	40	80	1910	1	L	Cadre de la porte
R	40	90	1910	1	R	Cadre de la porte
T	40	90	2535	1	T	Cadre de la porte
B			2285	1	B	Cadre de la porte
30	16 (34)	45 (50)	1820 (1930)	4	Lame anti-tempête	Mur A, B

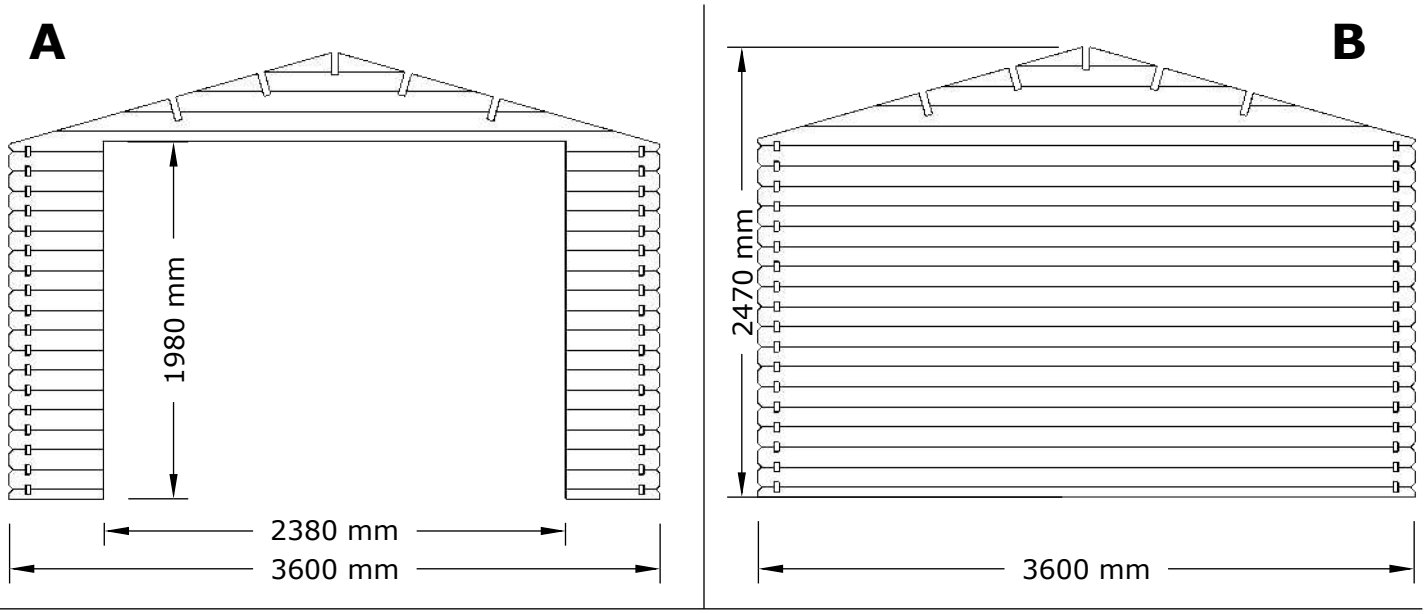
A
1980 mm
2380 mm
3600 mm
B
2470 mm
3600 mm

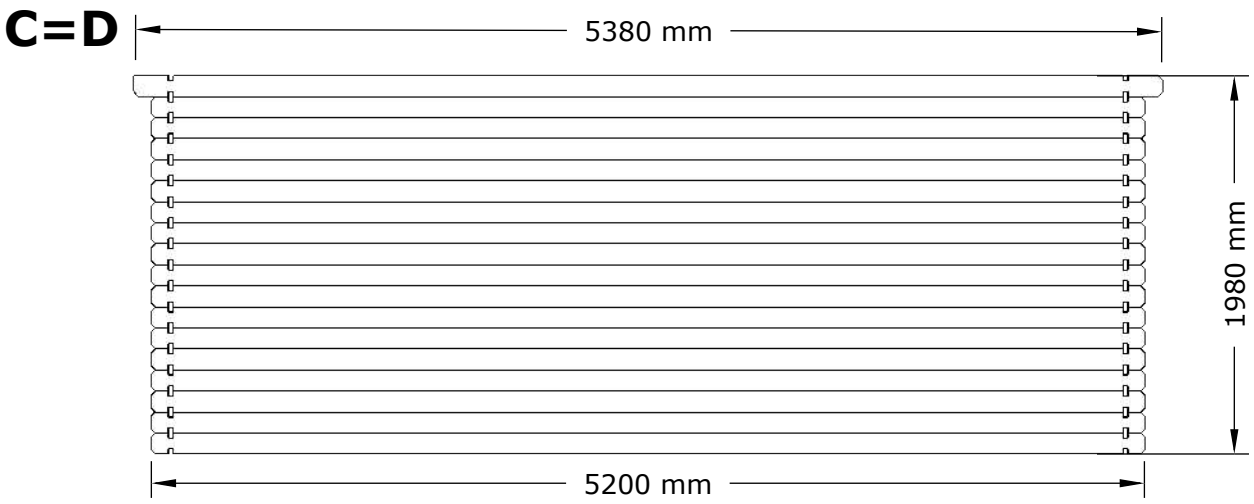
C=D
5380 mm
1980 mm
5200 mm

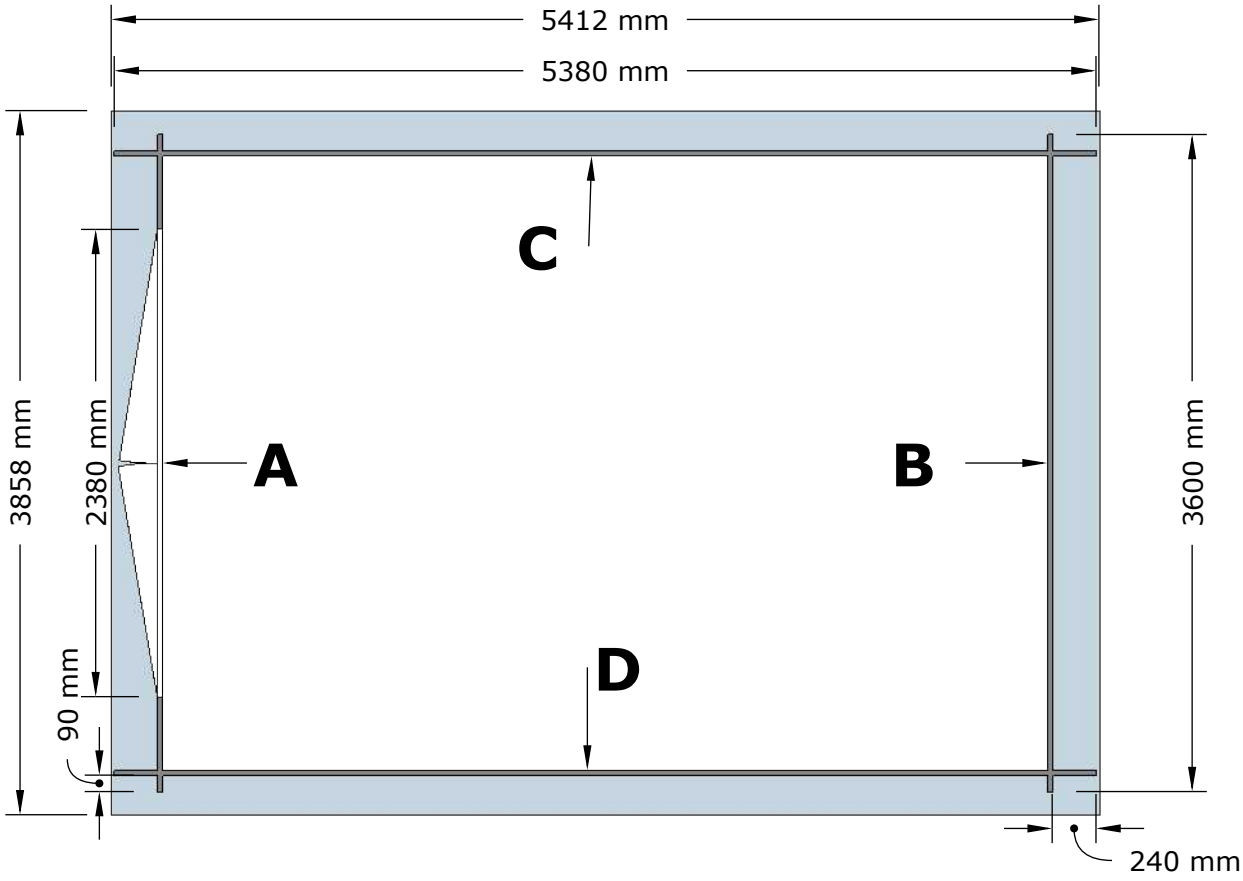
5412 mm
5380 mm
C
3858 mm
2380 mm
A
B
3600 mm
D
90 mm
240 mm

1.

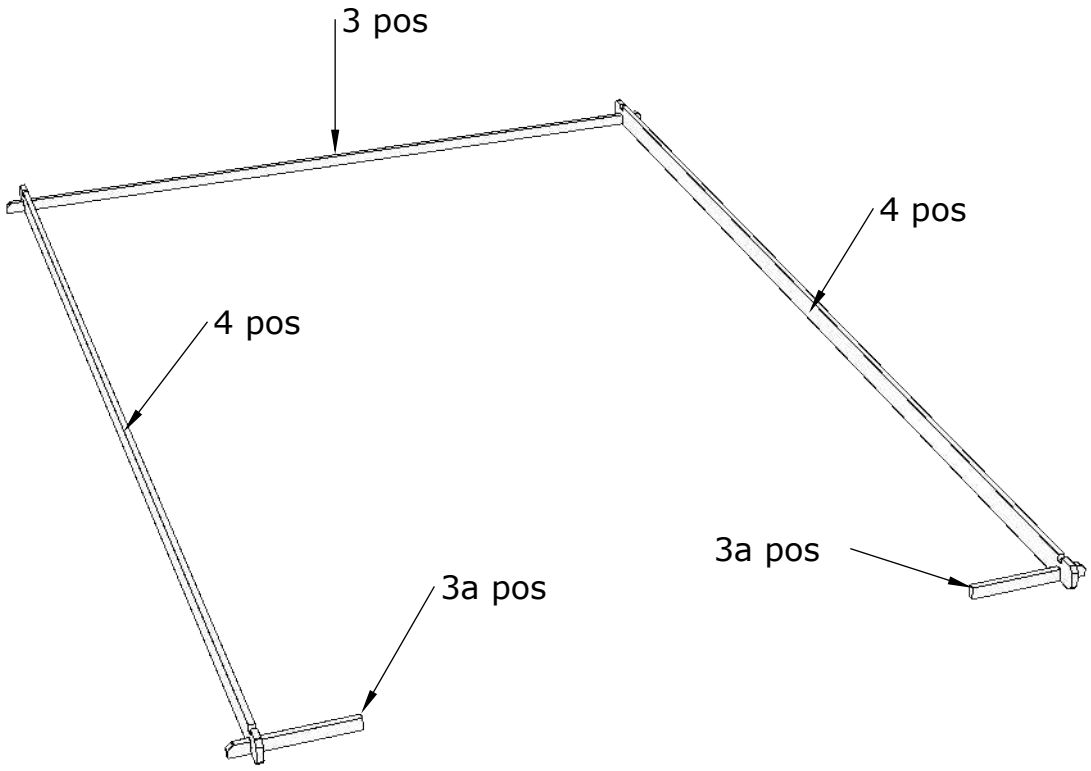

2.

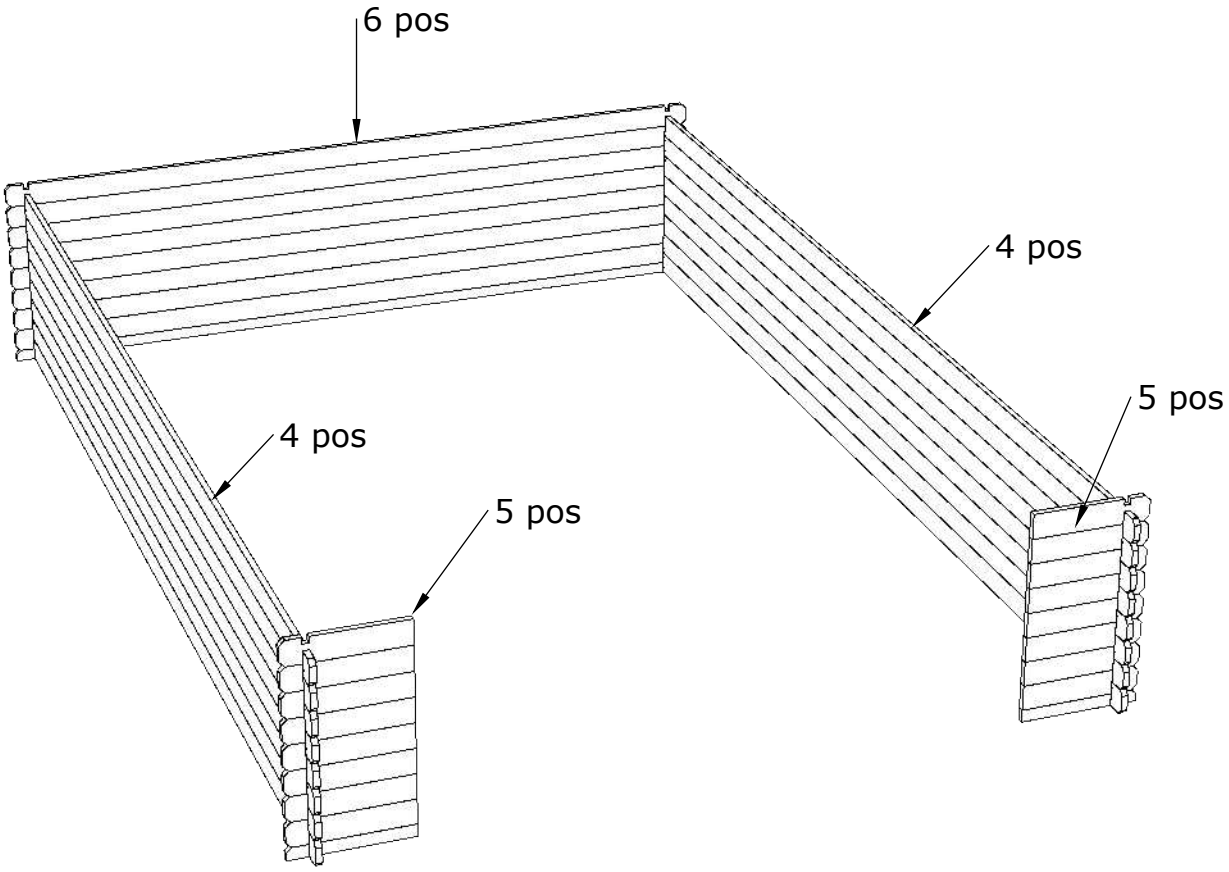

3.

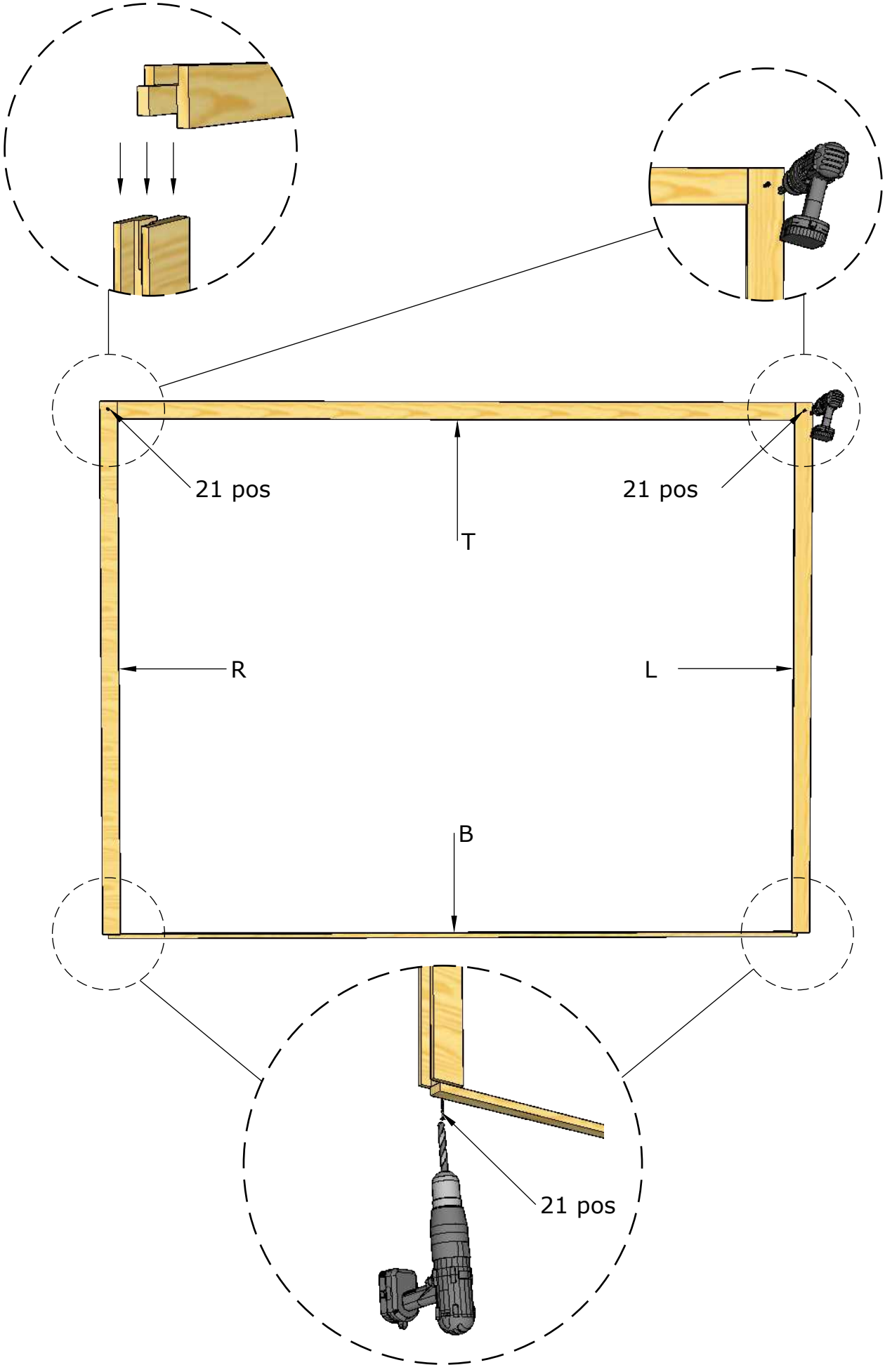

4.

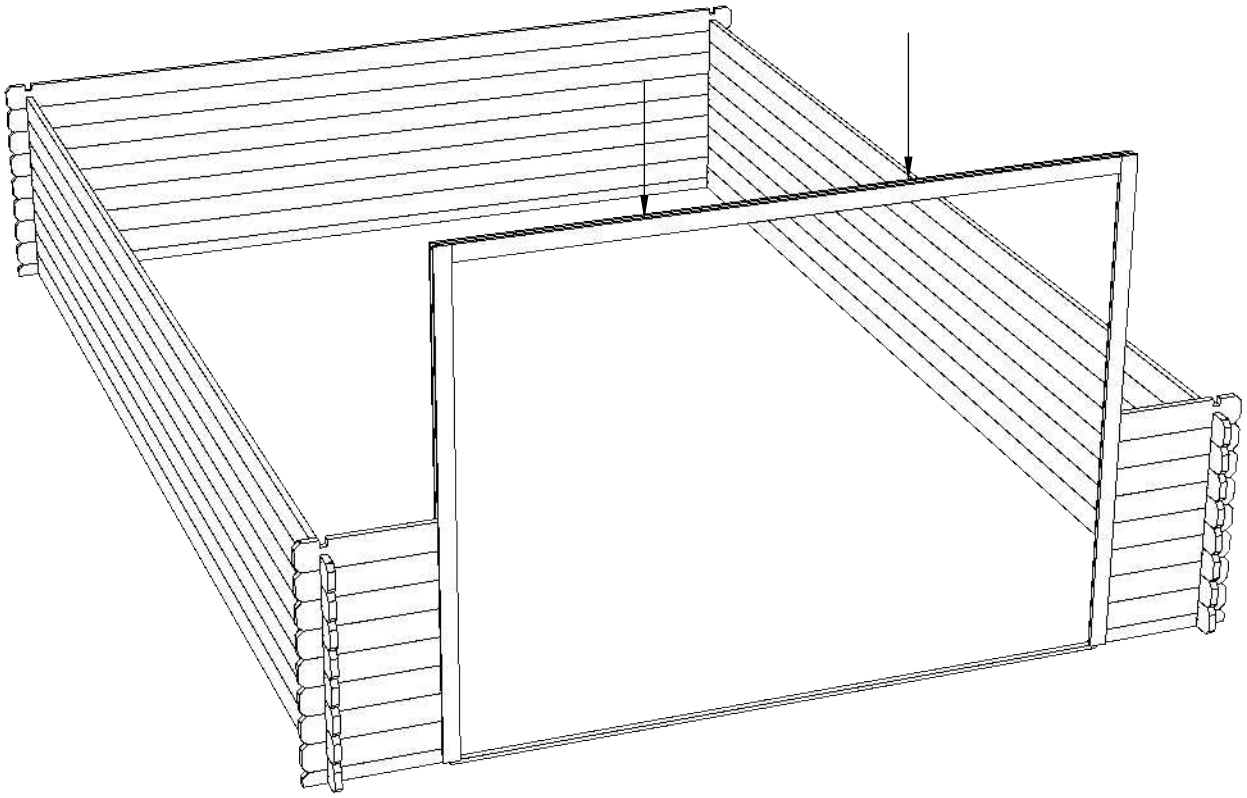

5.

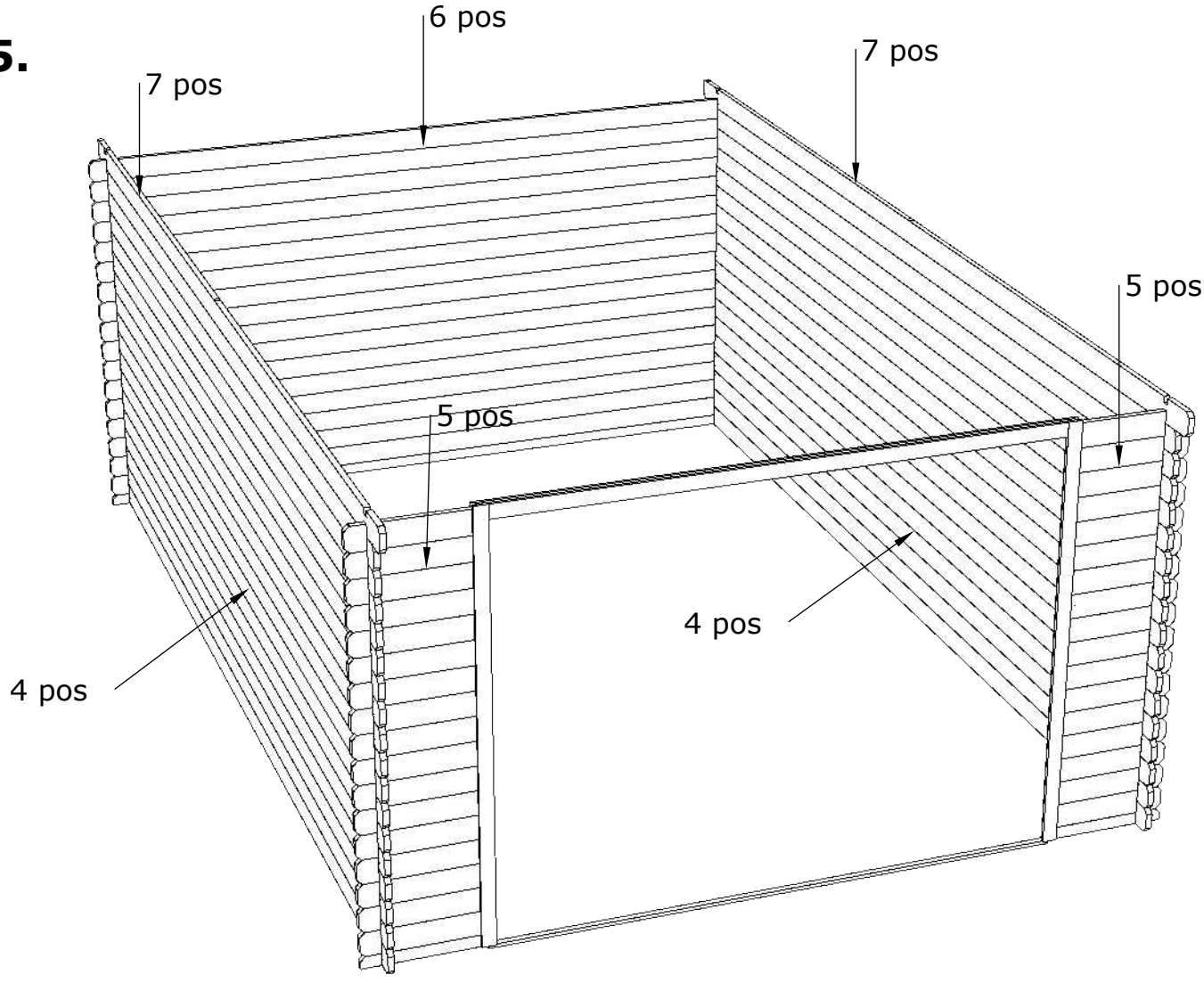

6.

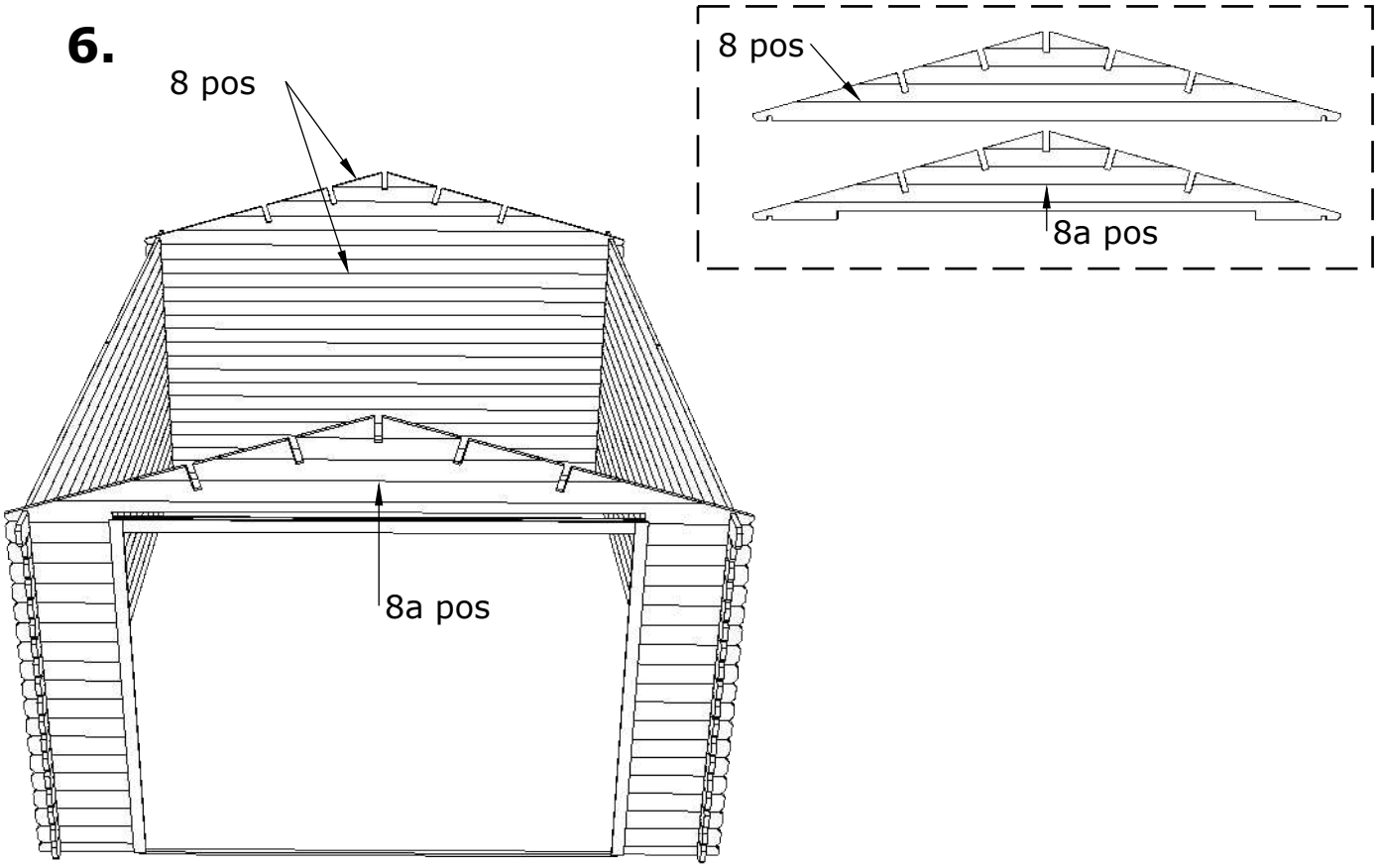

7.

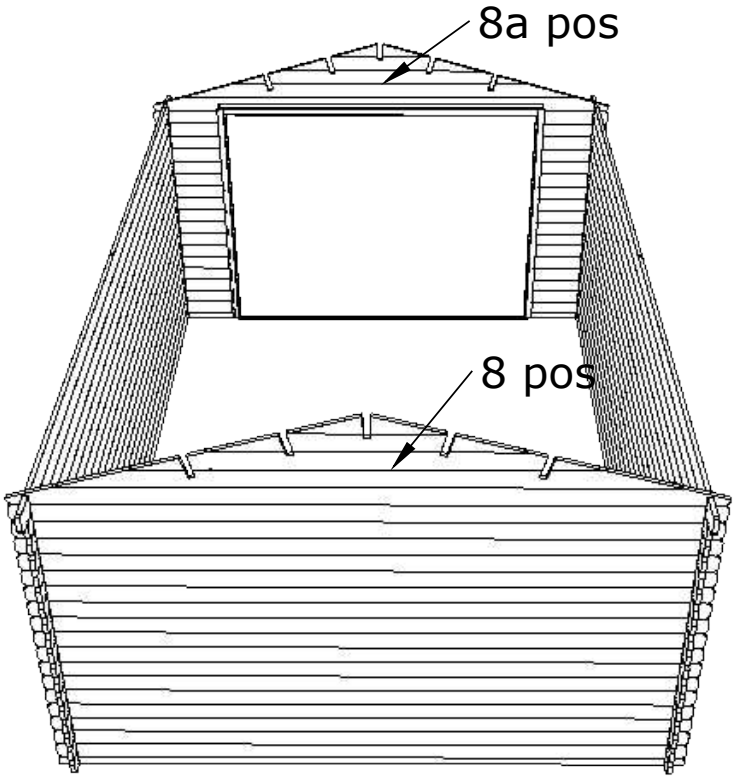

Manuel de montage de la porte

Guide à titre explicatif. Ce guide ne correspond pas à un abri spécifique.

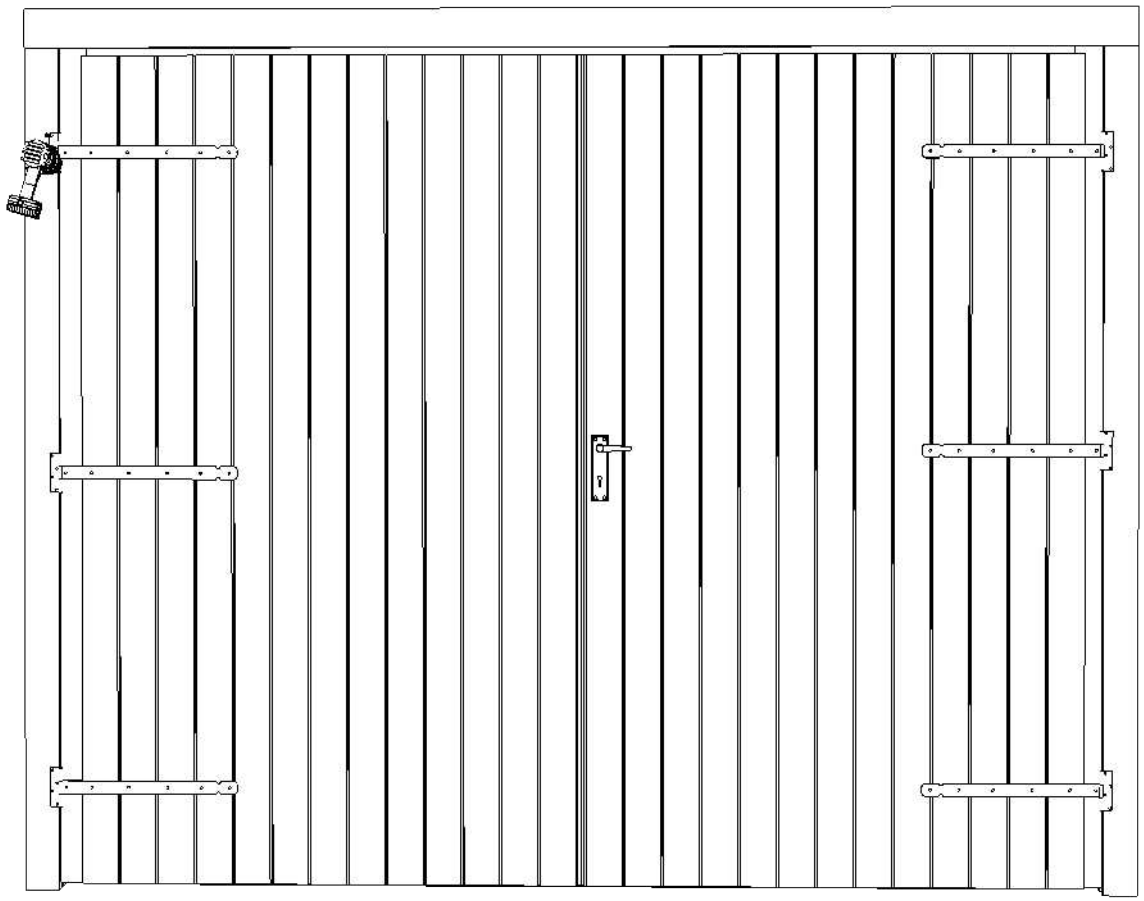

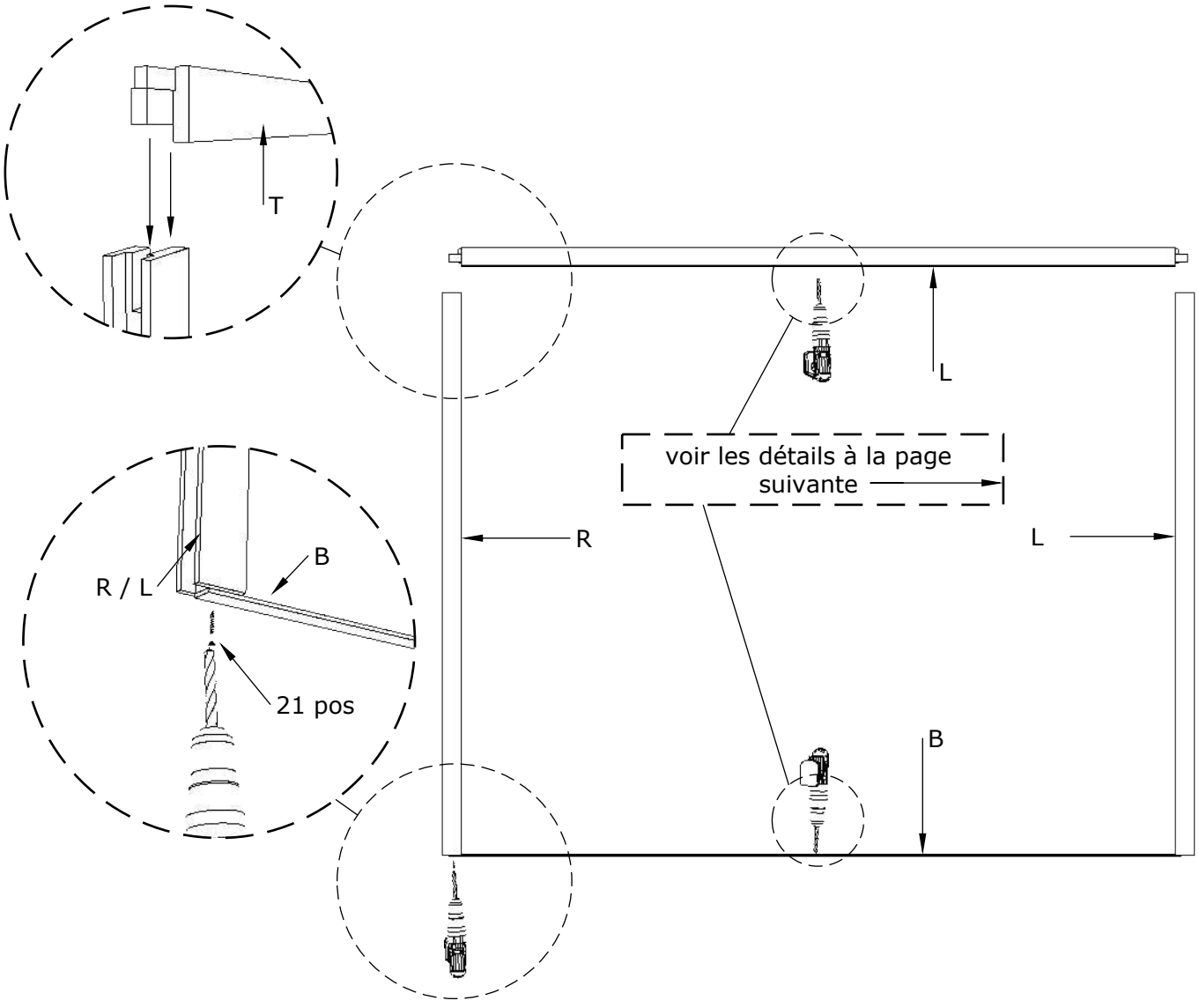

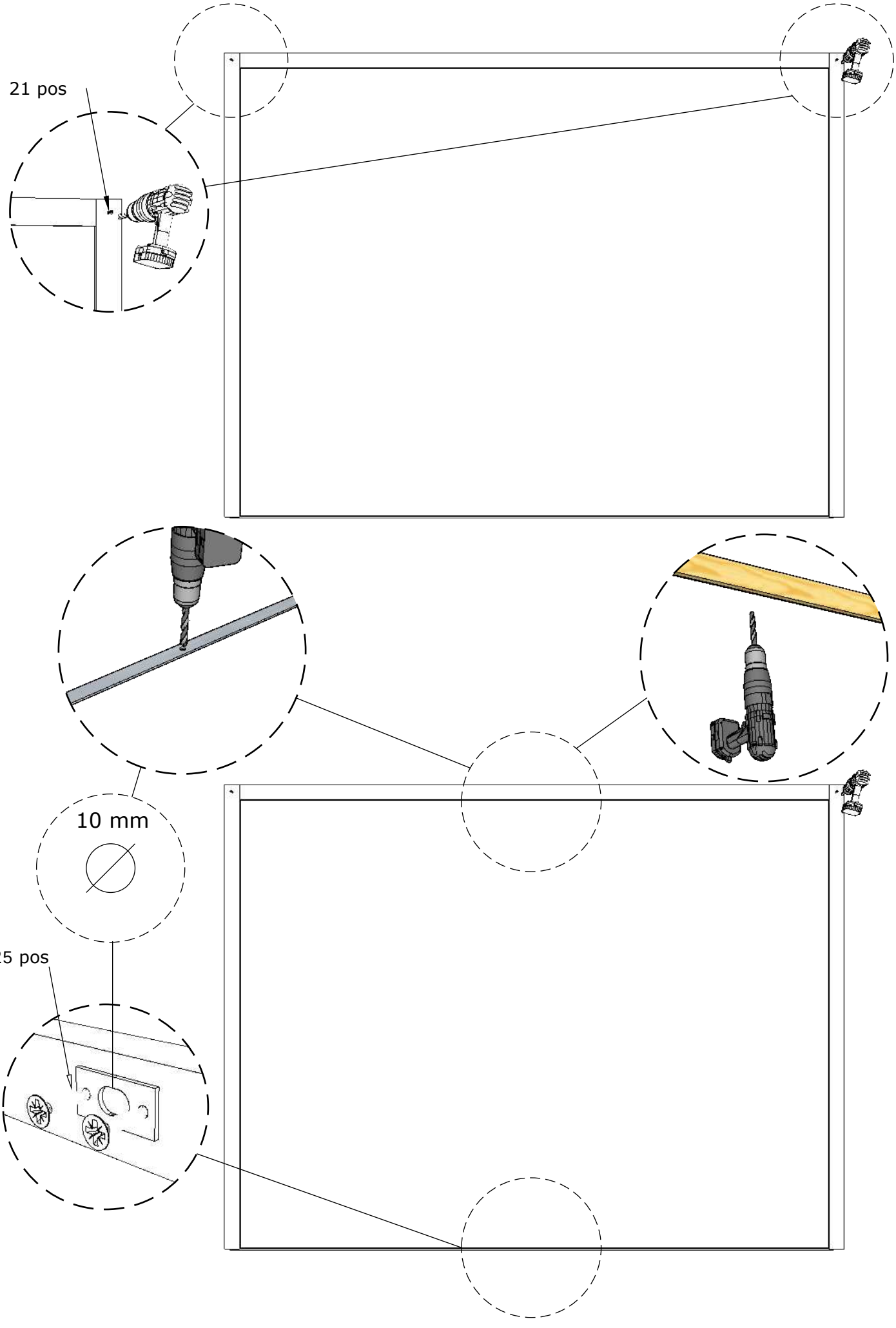
21 pos
10 mm
25 pos

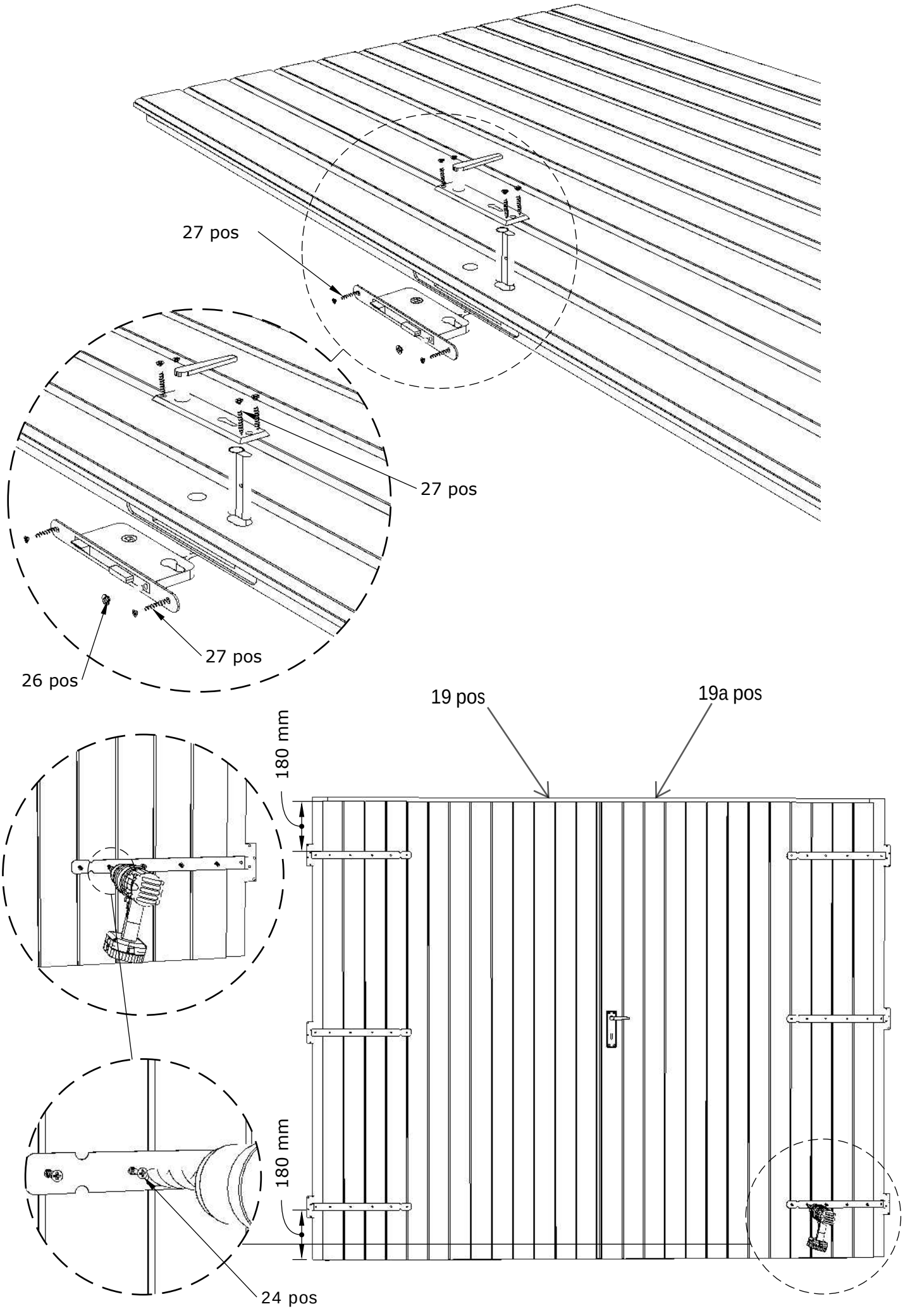
27 pos
27 pos
27 pos
26 pos
19 pos
19a pos
180 mm
180 mm
24 pos

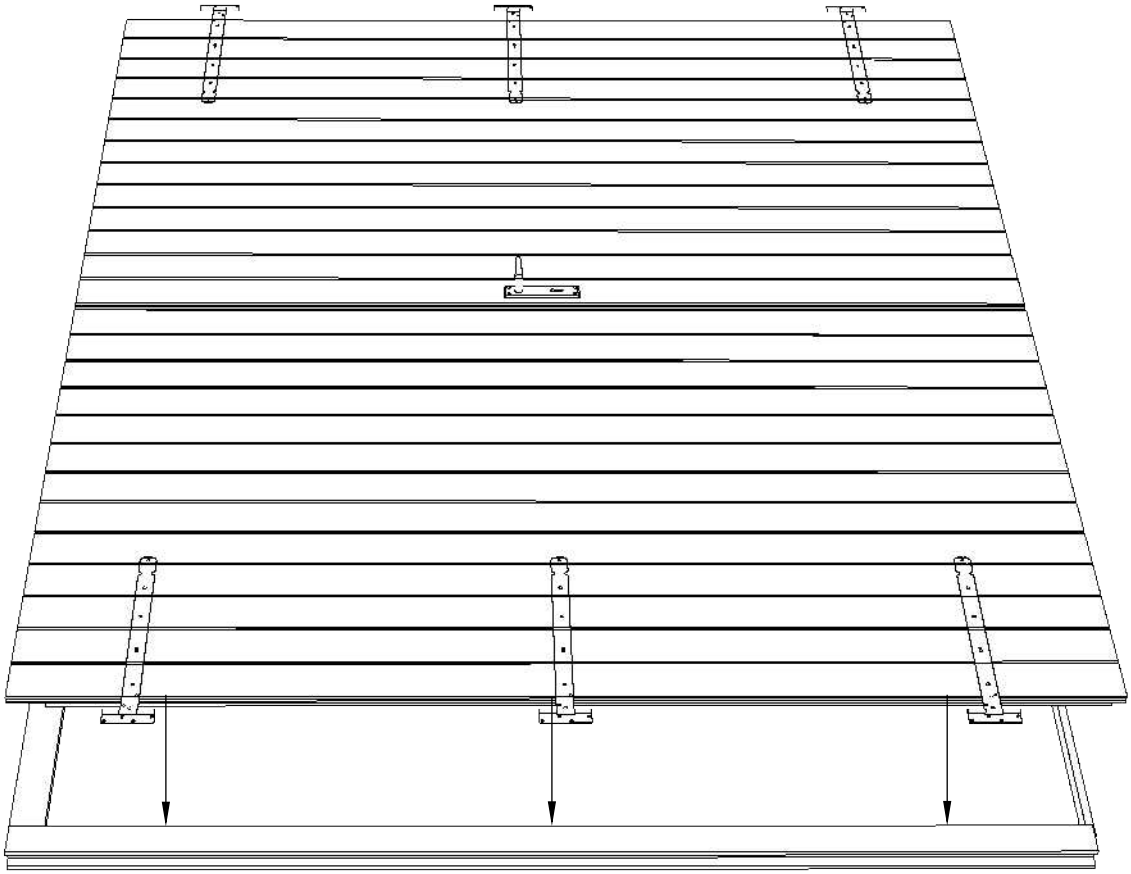

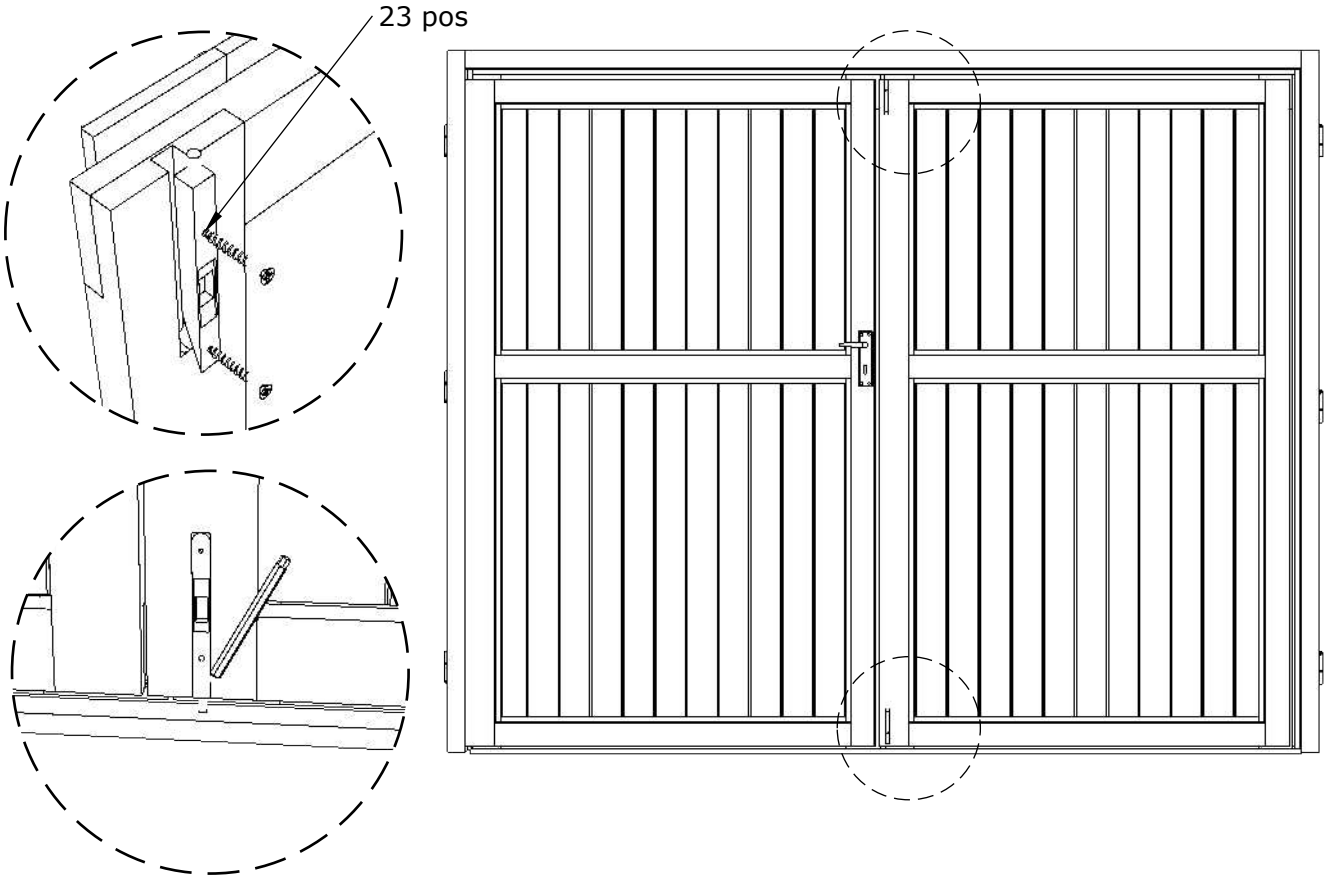
23 pos

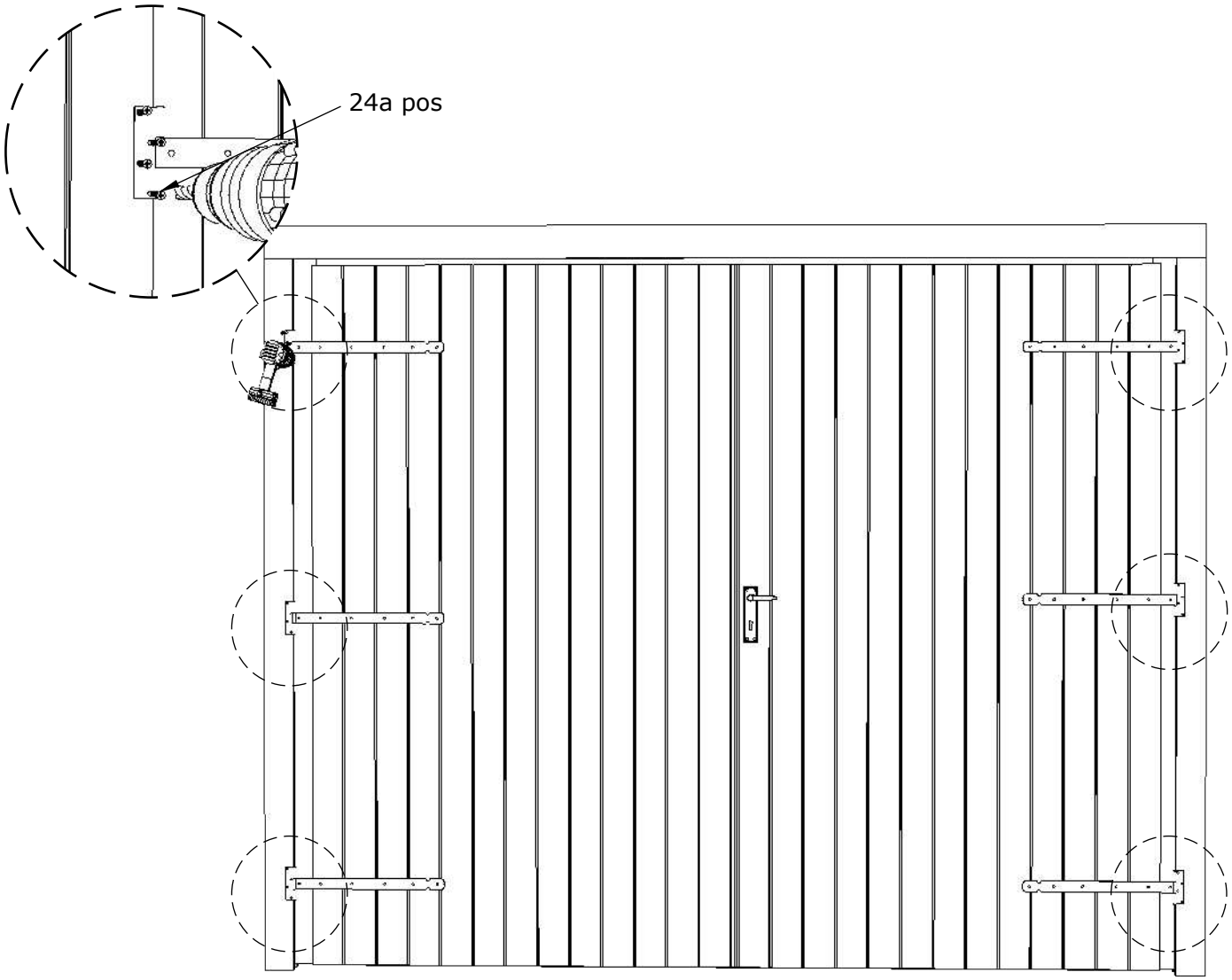
24a pos

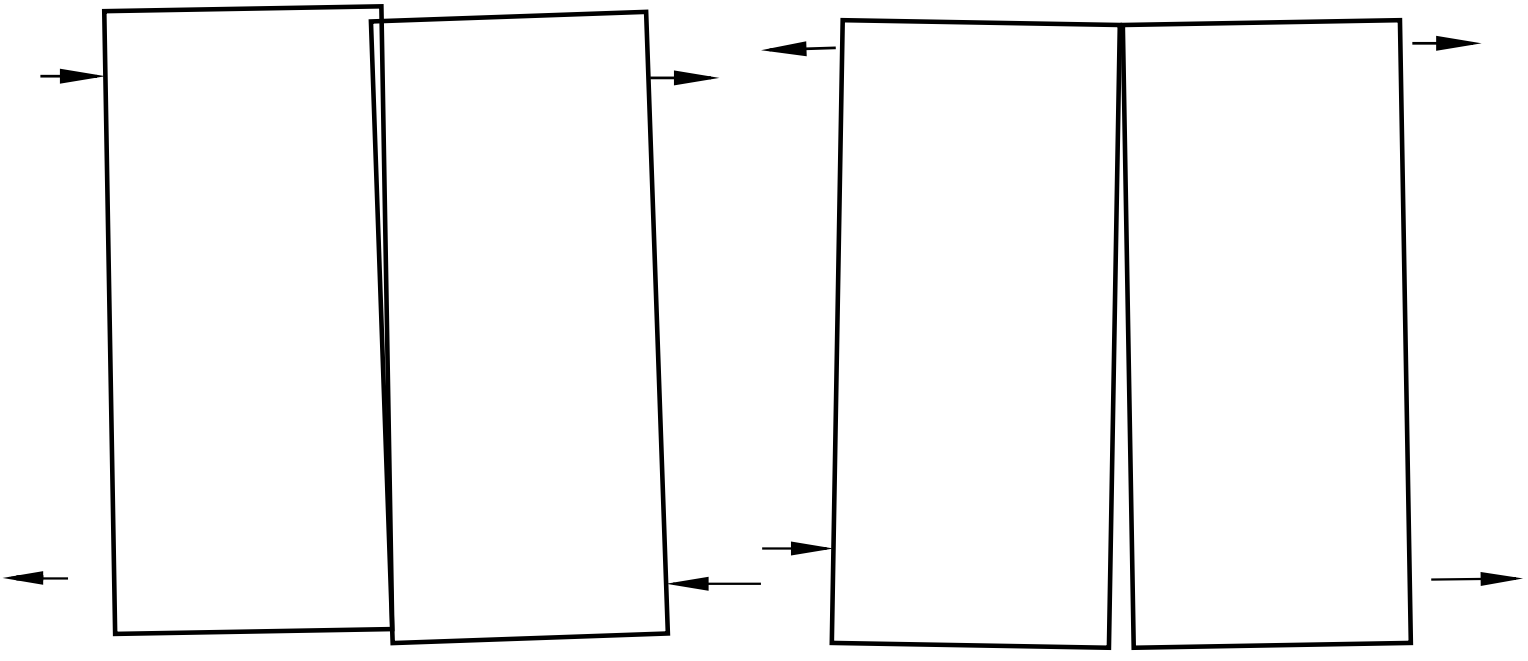

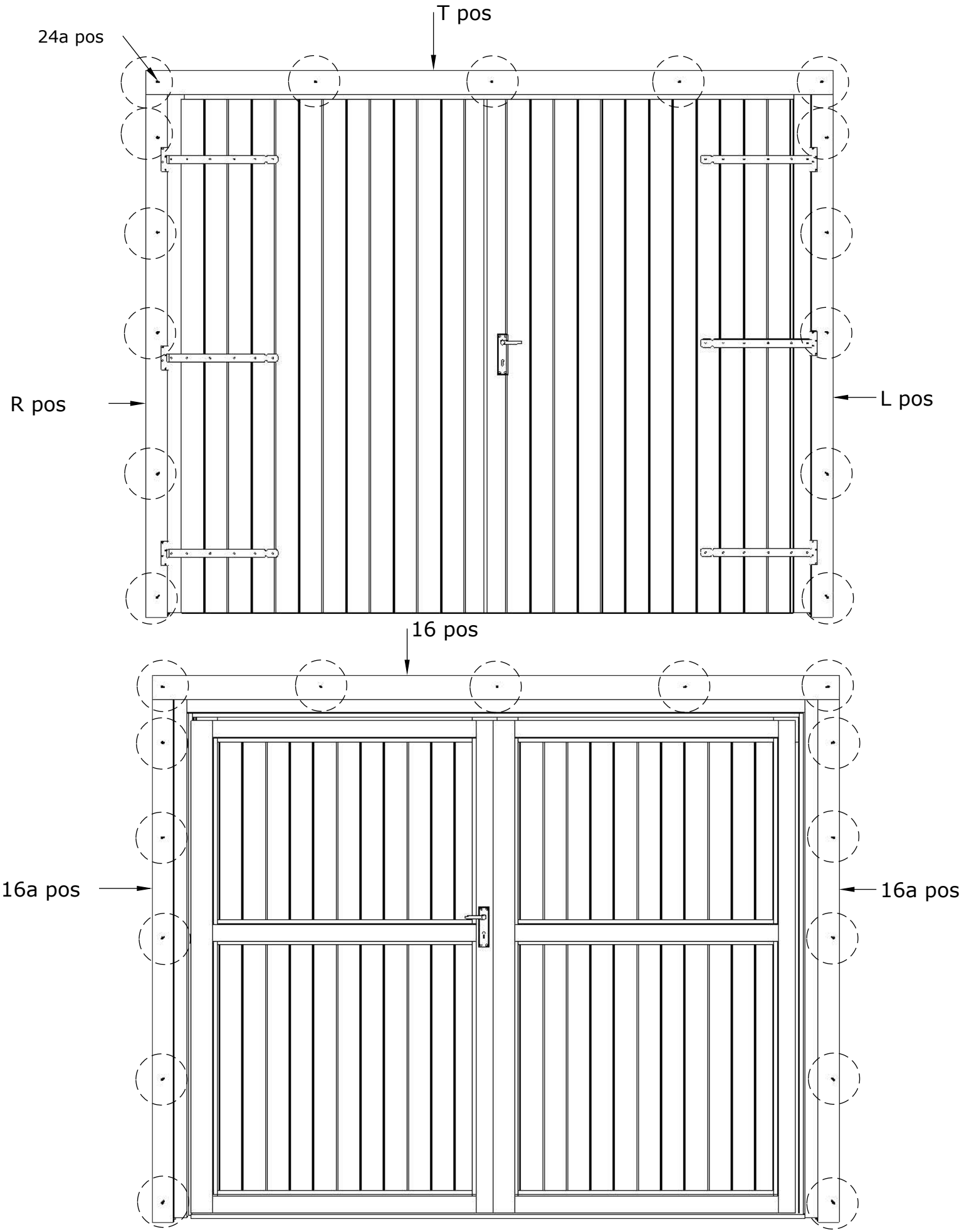
T pos
24a pos
R pos
L pos
16 pos
16a pos
16a pos

8.

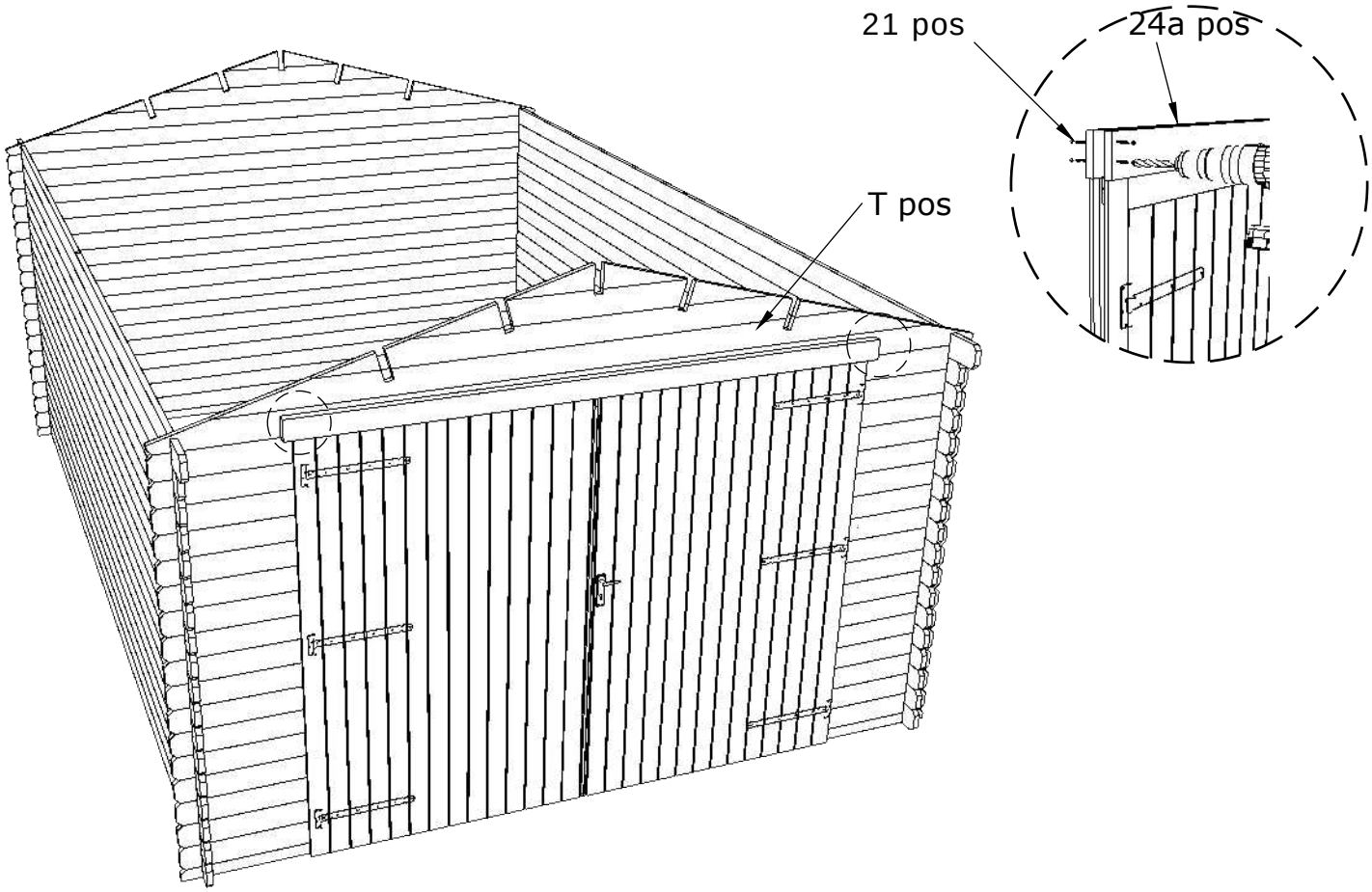

9.

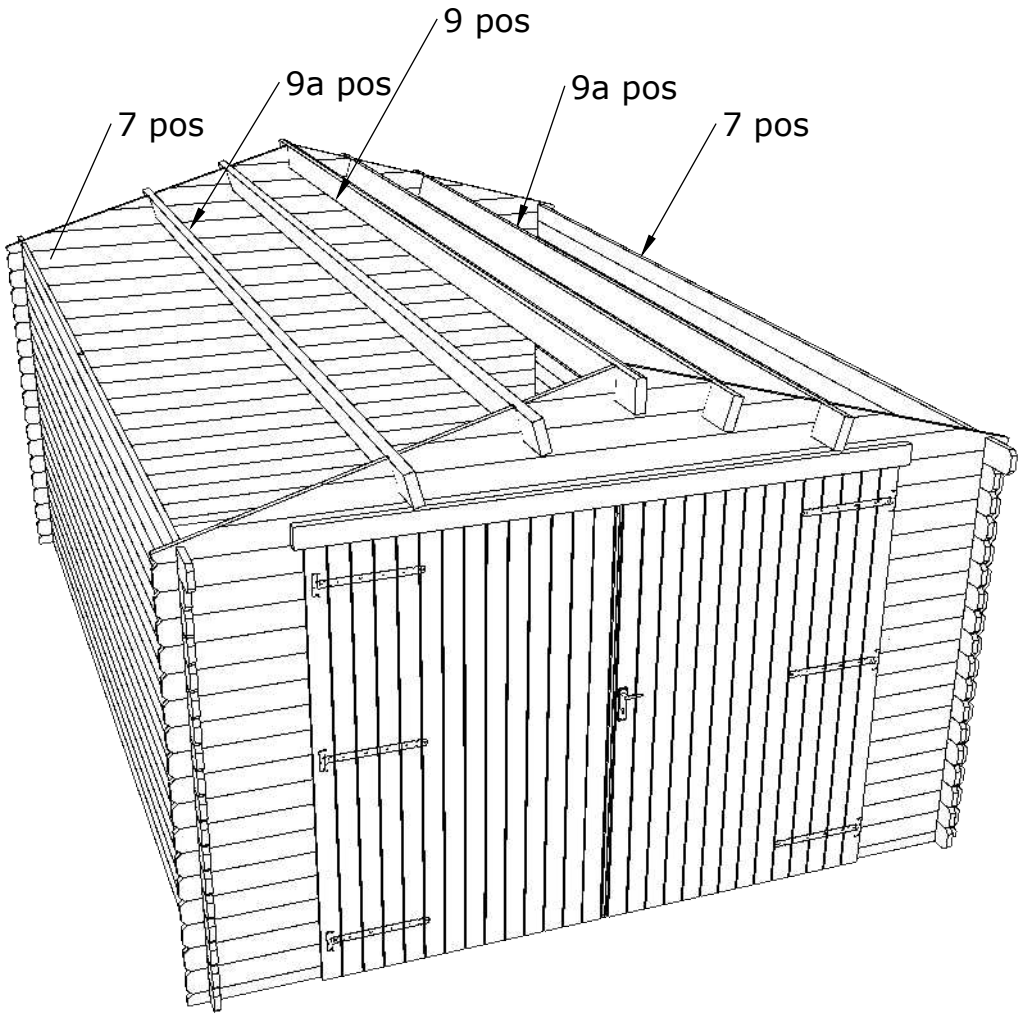

10.

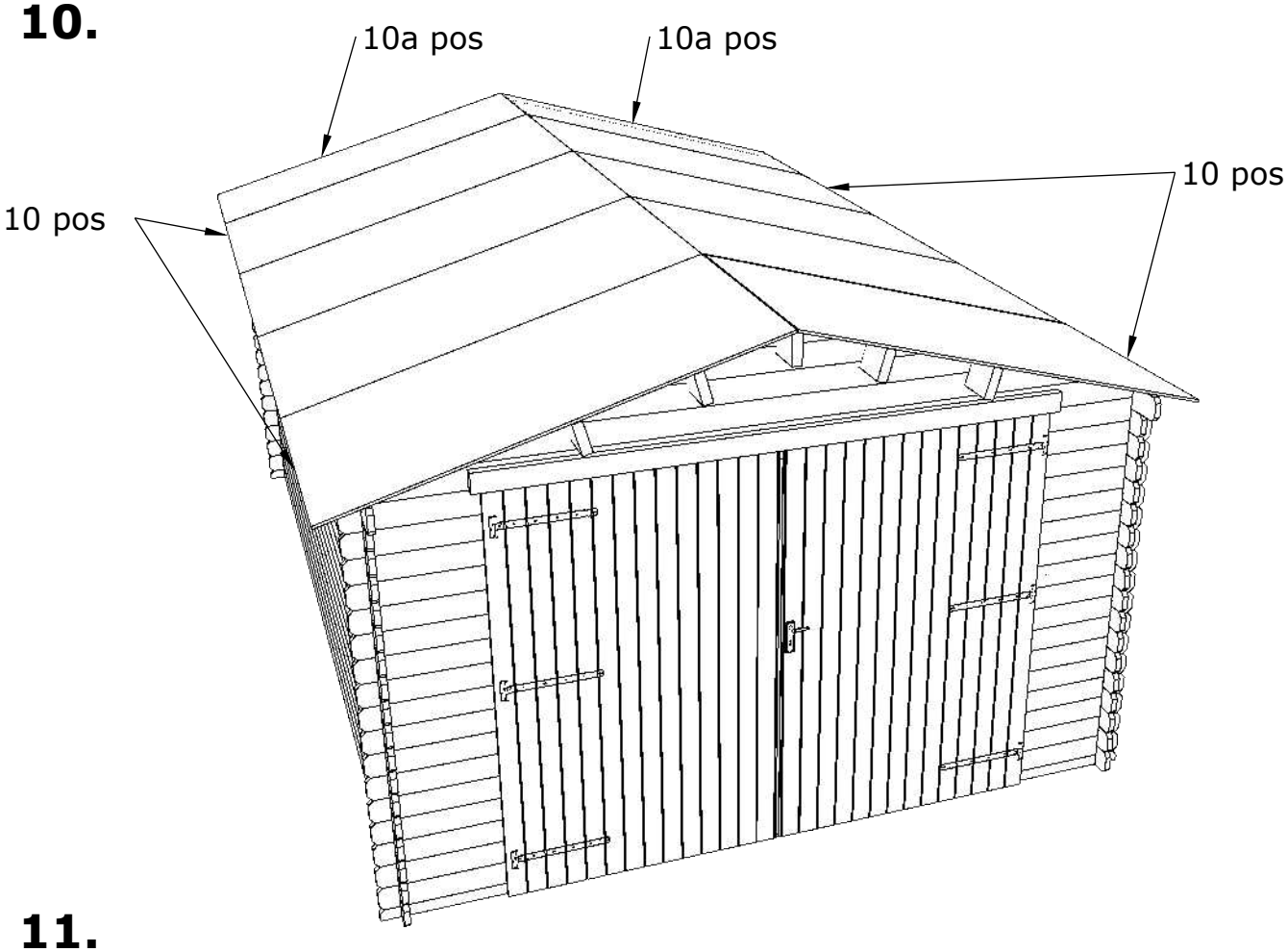

11.

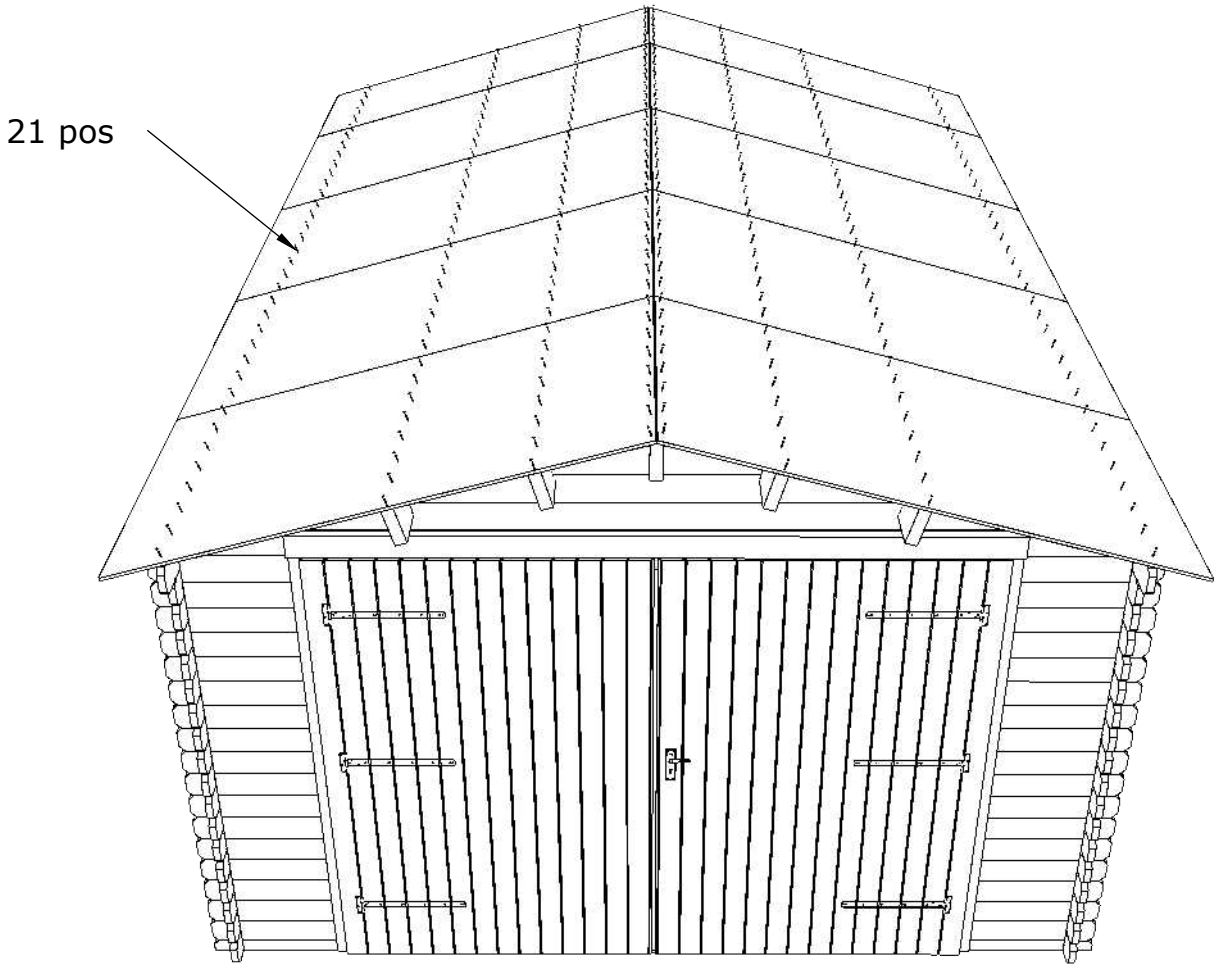

11.1.

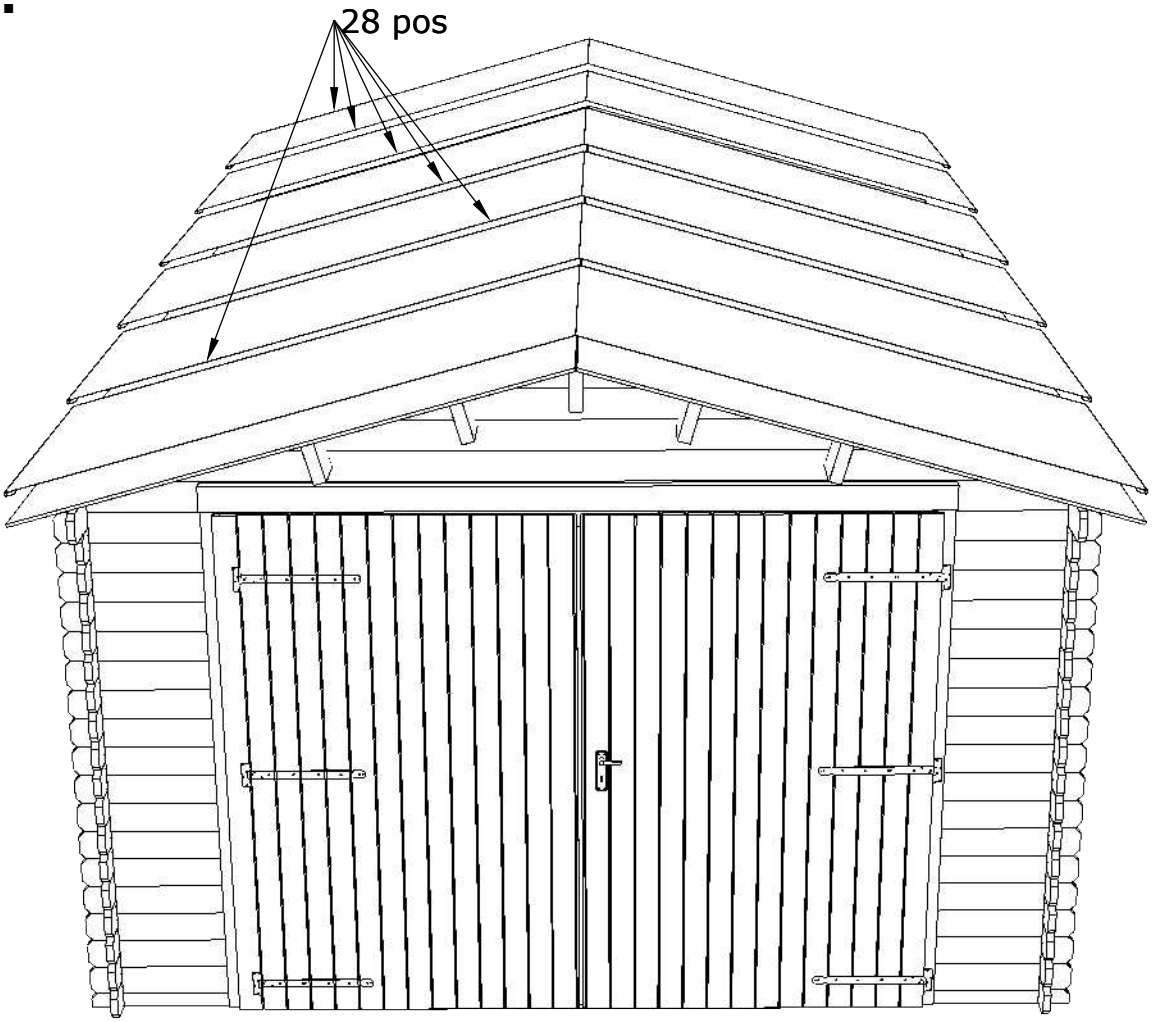

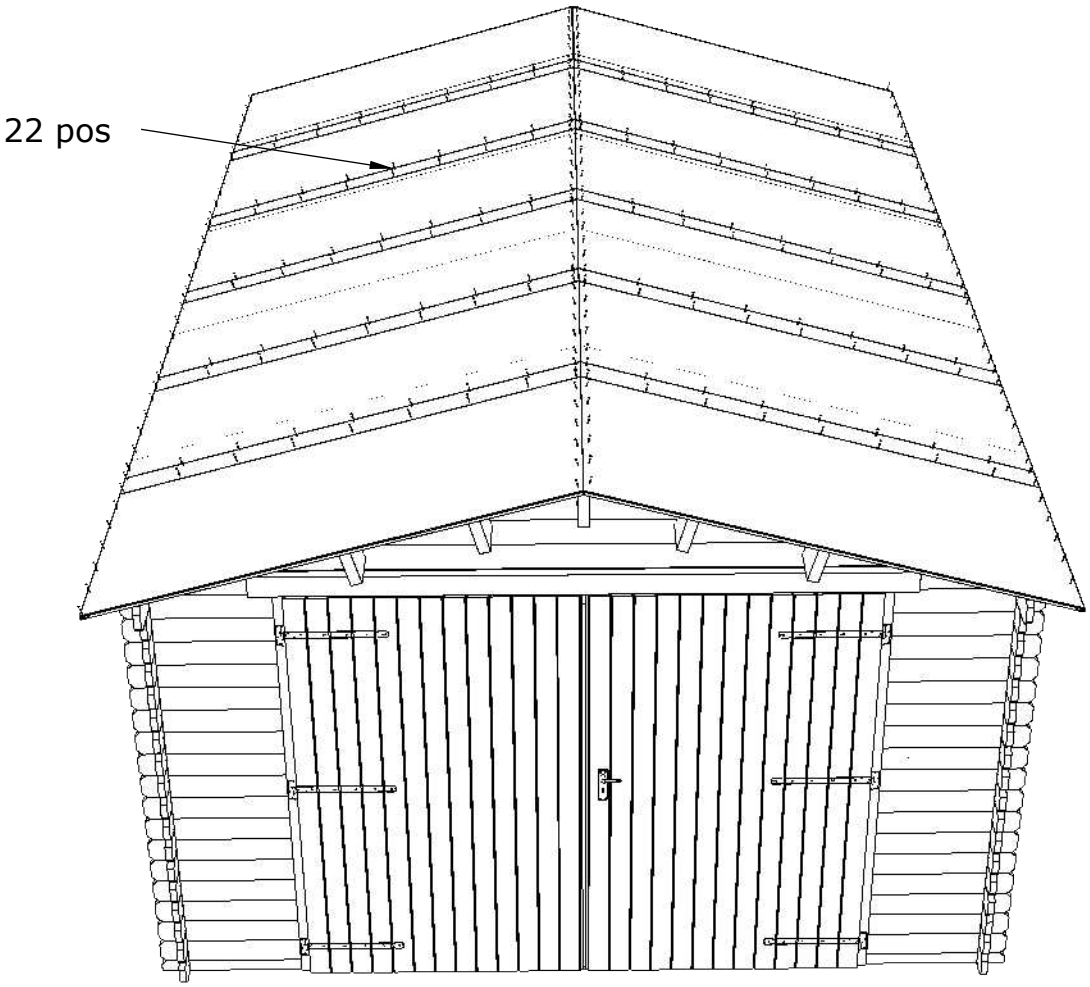

12.

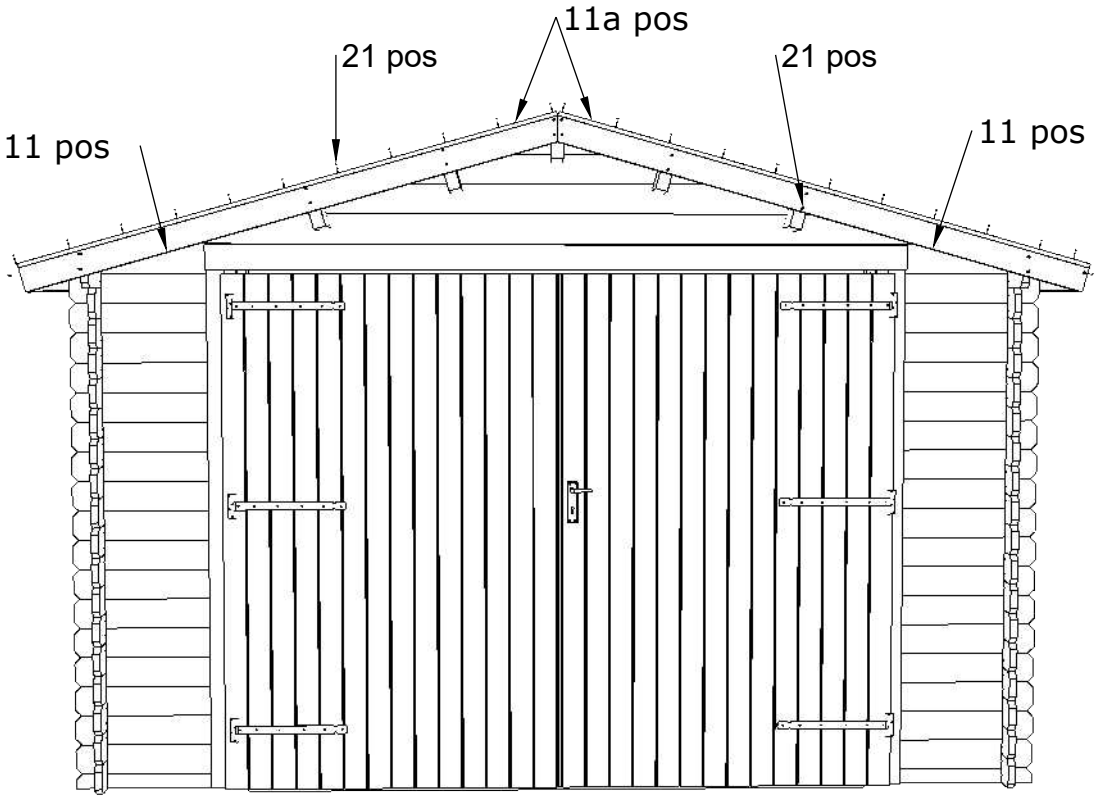

13.

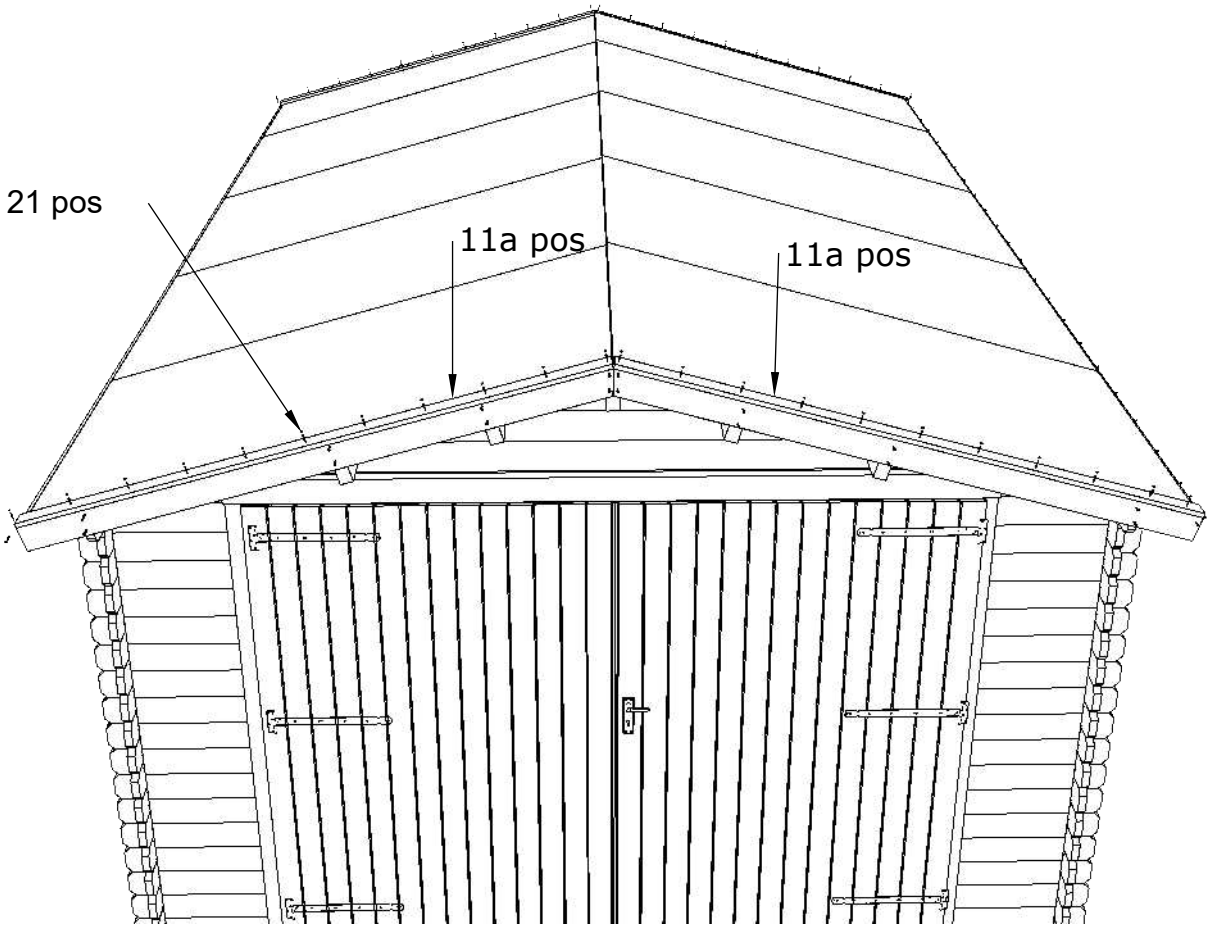

14.

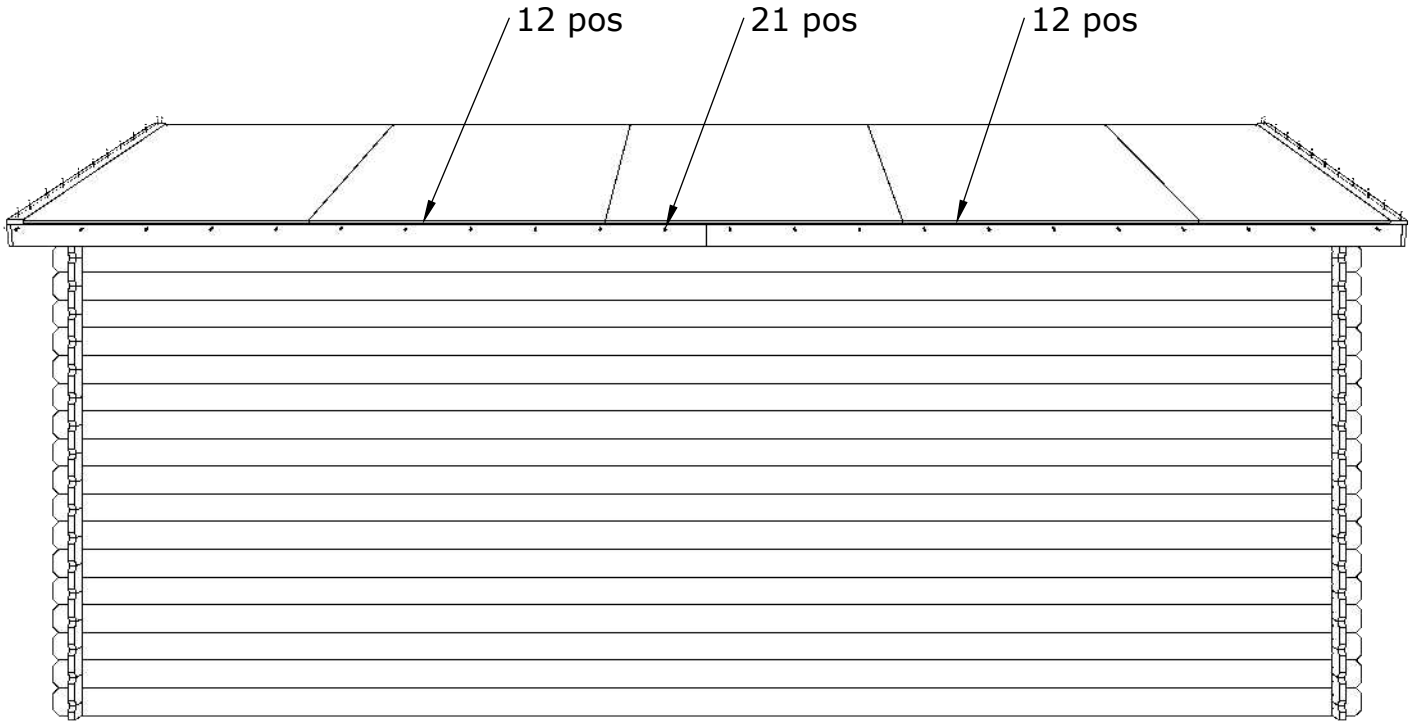

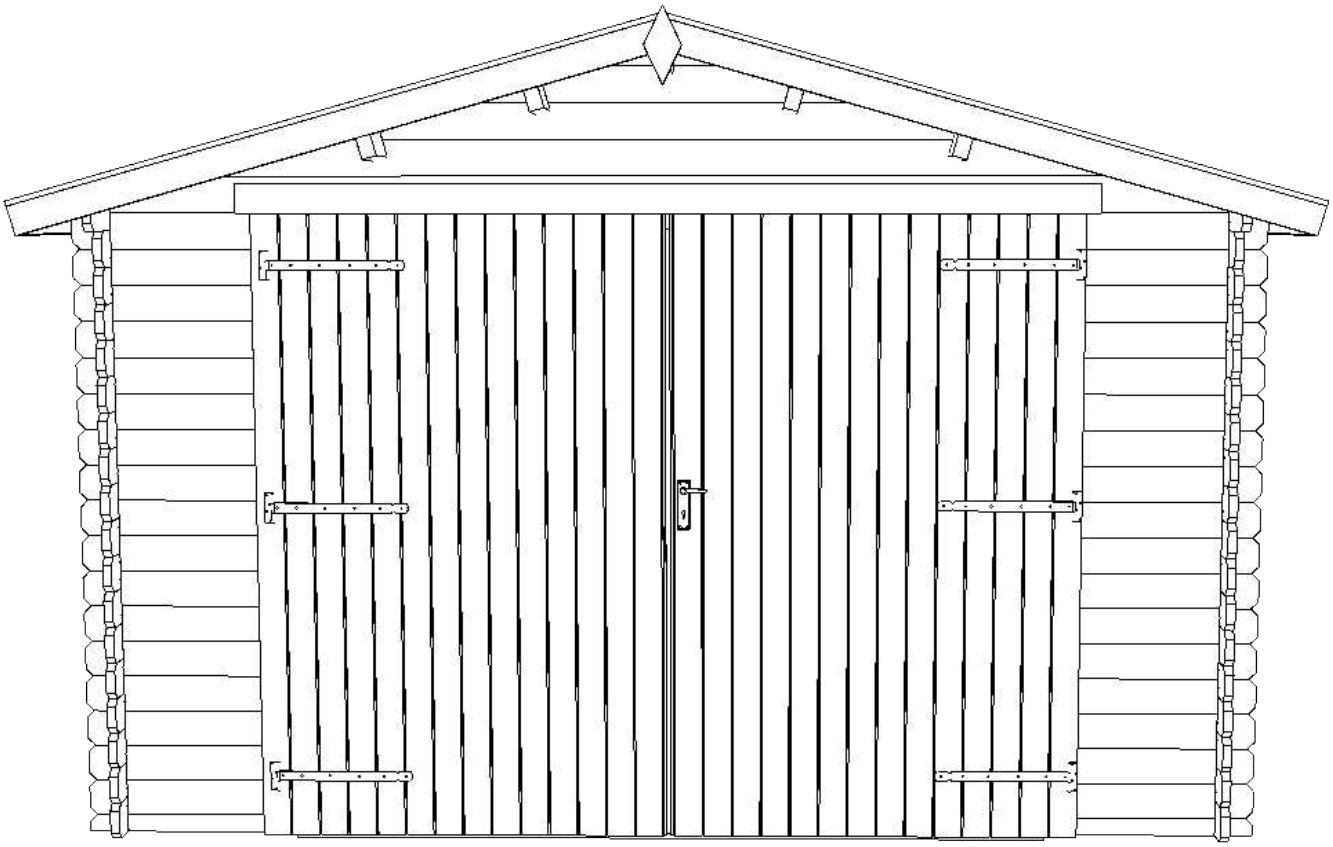

Ce manuel est donné à titre d'illustration. Ce manuel ne constitue pas une spécification de projet.

Mur A = Mur B

