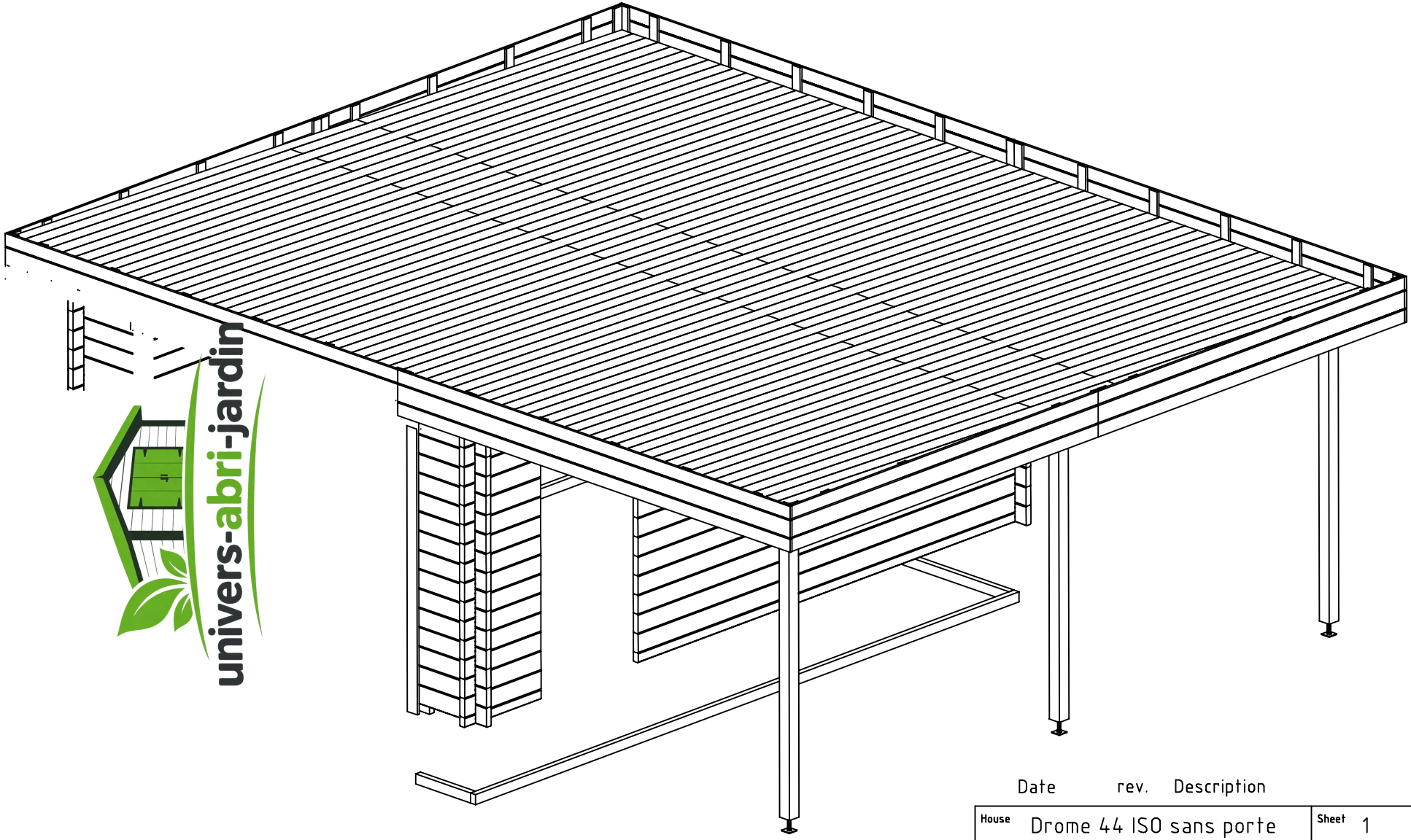

univers-abri-jardin

Date	rev.	Description

House	Drome 44 ISO sans porte	Sheet	1
Drawing	3D Plan	Scale	
Material	44x135	Date	05.01.2020
Drawer	RP	File	Drome 44 ISO sans porte 3D.dwg

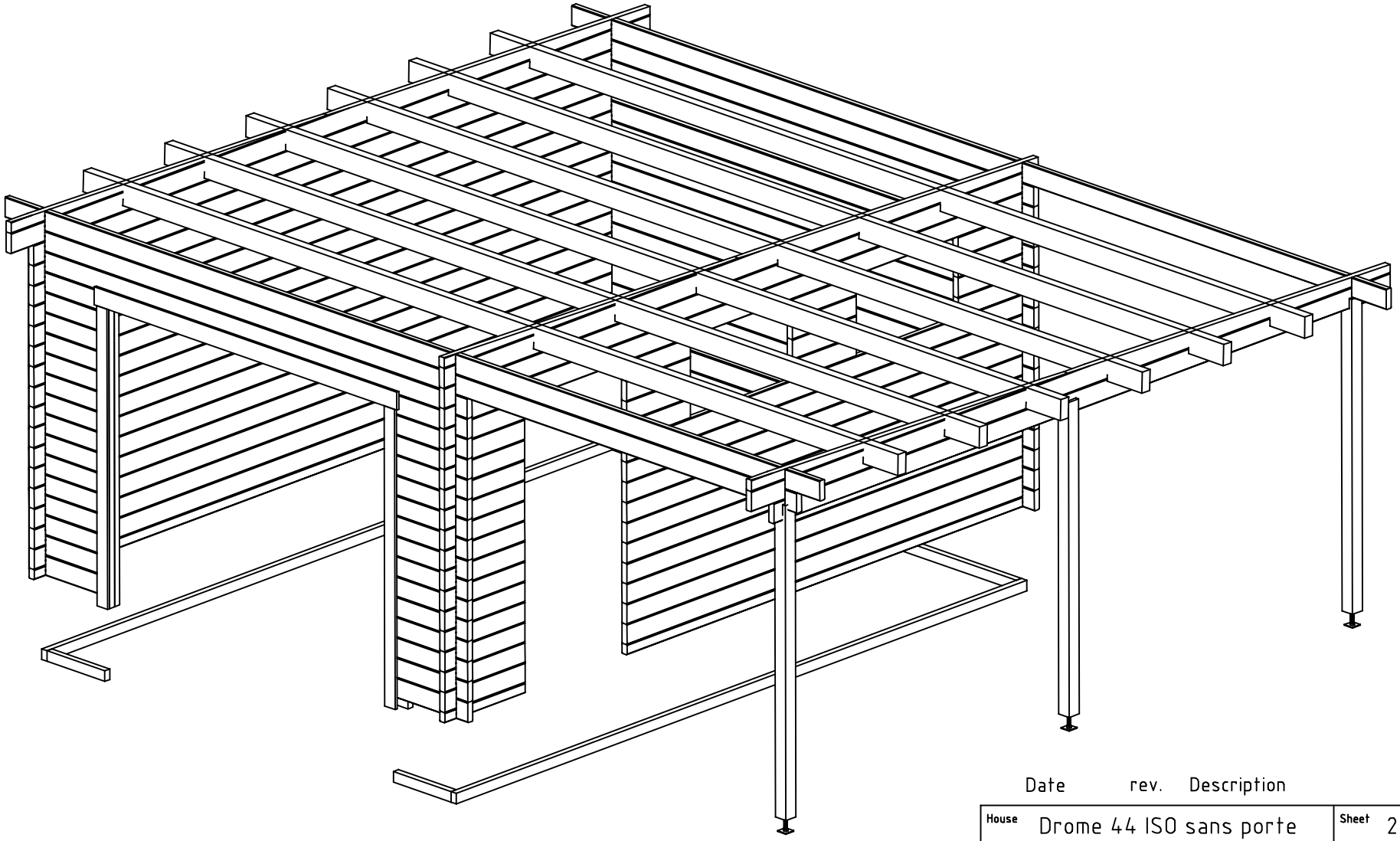

Date	rev.	Description

House	Drome 44 ISO sans porte	Sheet	2
Drawing	3D Plan	Scale	
Material	44x135	Date	05.01.2020
Drawer	RP	File	Drome 44 ISO sans porte 3D.dwg

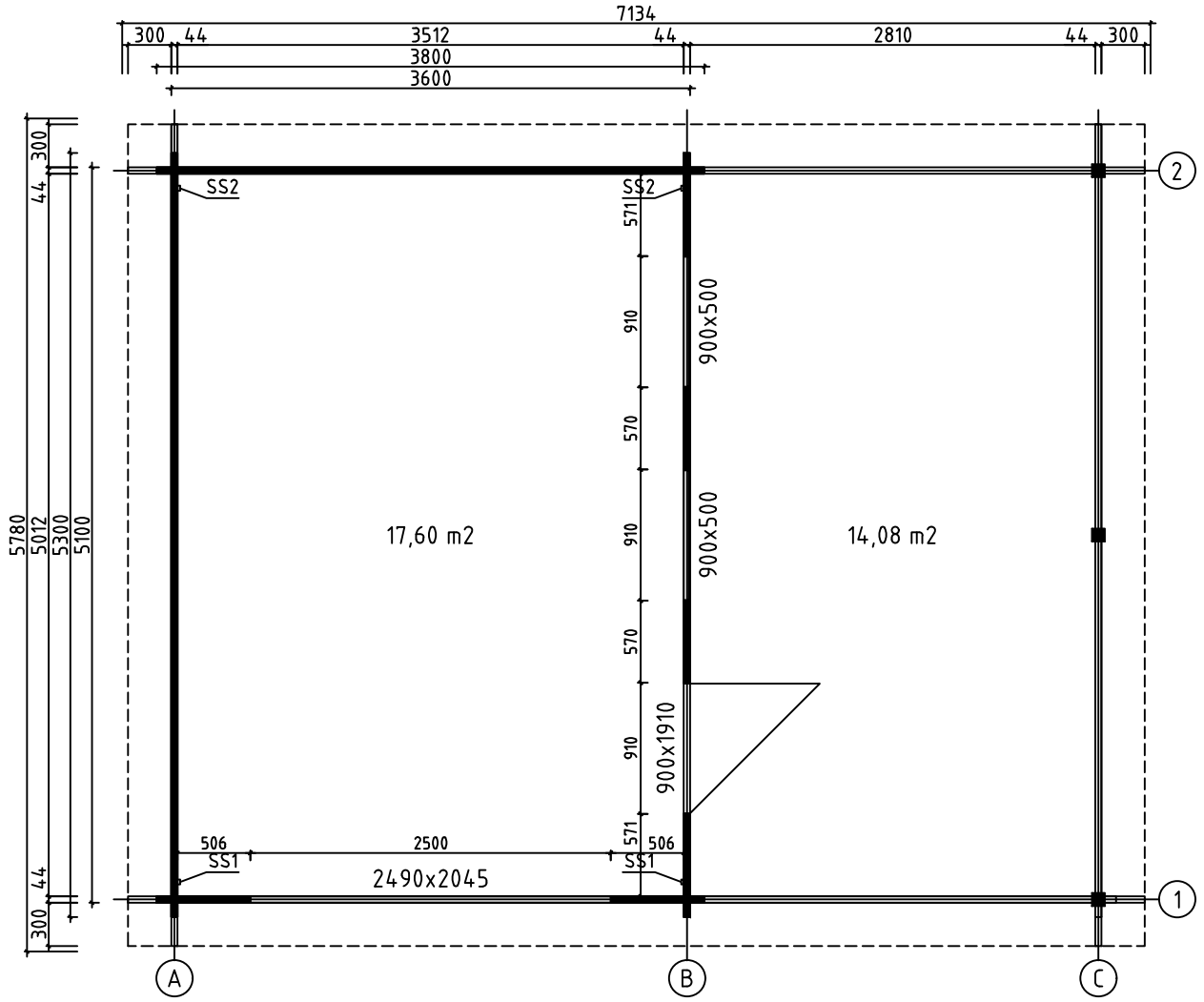

House	Drome 44 ISO sans porte	Sheet	3
Drawing	GROUNDPLAN	Scale	1:50
Material	44x135	Date	05.01.2020
Drawer	RP	File	Drome 44 ISO sans porte.dwg

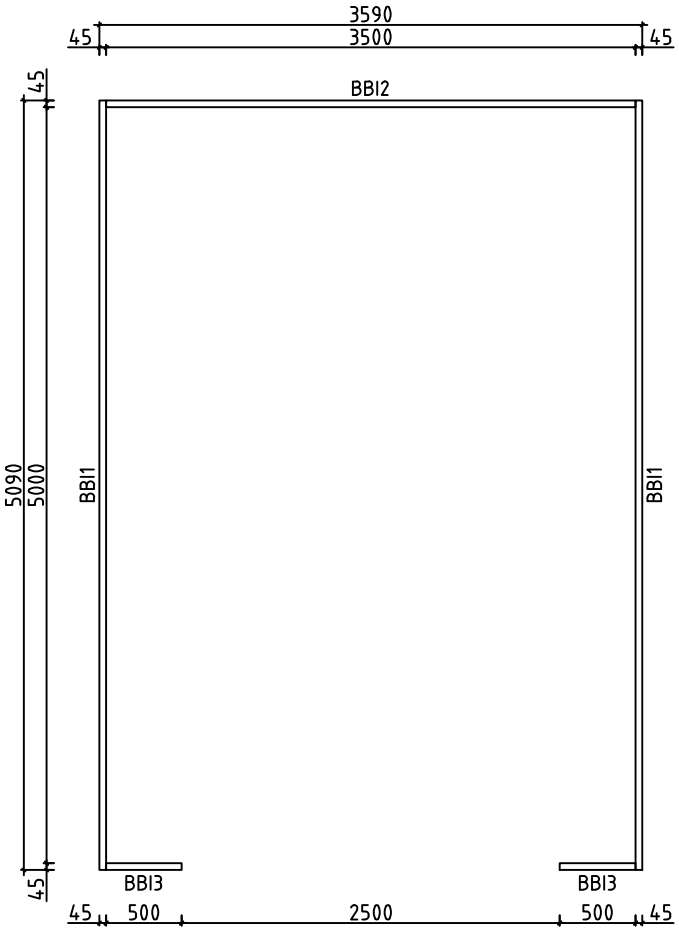

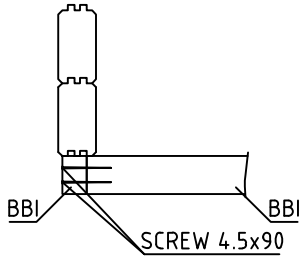

House	Drome 44 ISO sans porte	Sheet	4
Drawing	BASE BEAMS	Scale	1:50
Material	45x70	Date	05.01.2020
Drawer	RP	File	Drome 44 ISO sans porte.dwg

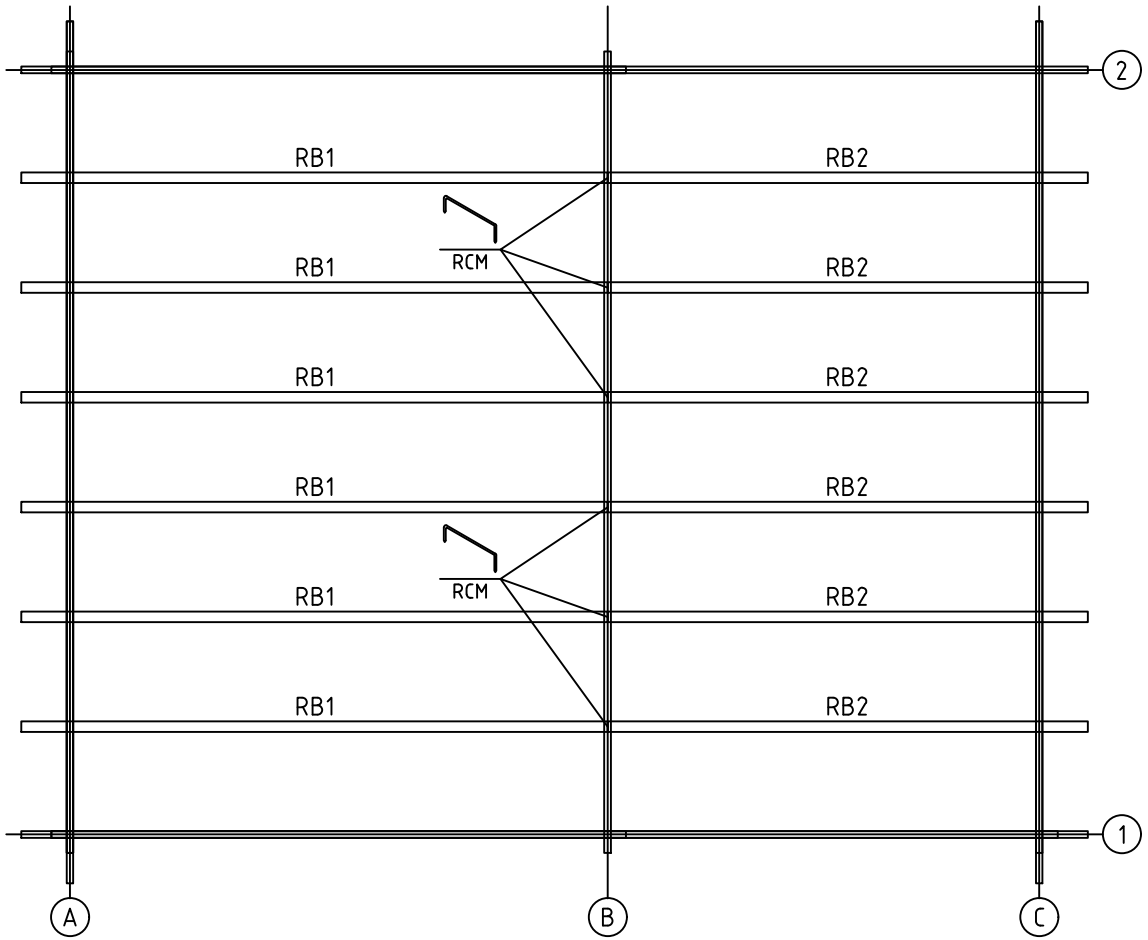

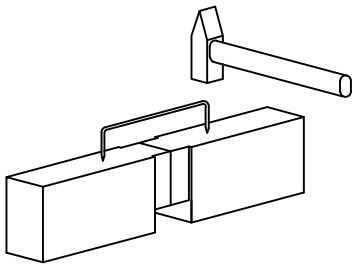

House	Drome 44 ISO sans porte	Sheet	5
Drawing	ROOFBEAMS	Scale	1:50
Material	70x140	Date	05.01.2020
Drawer	RP	File	Drome 44 ISO sans porte.dwg

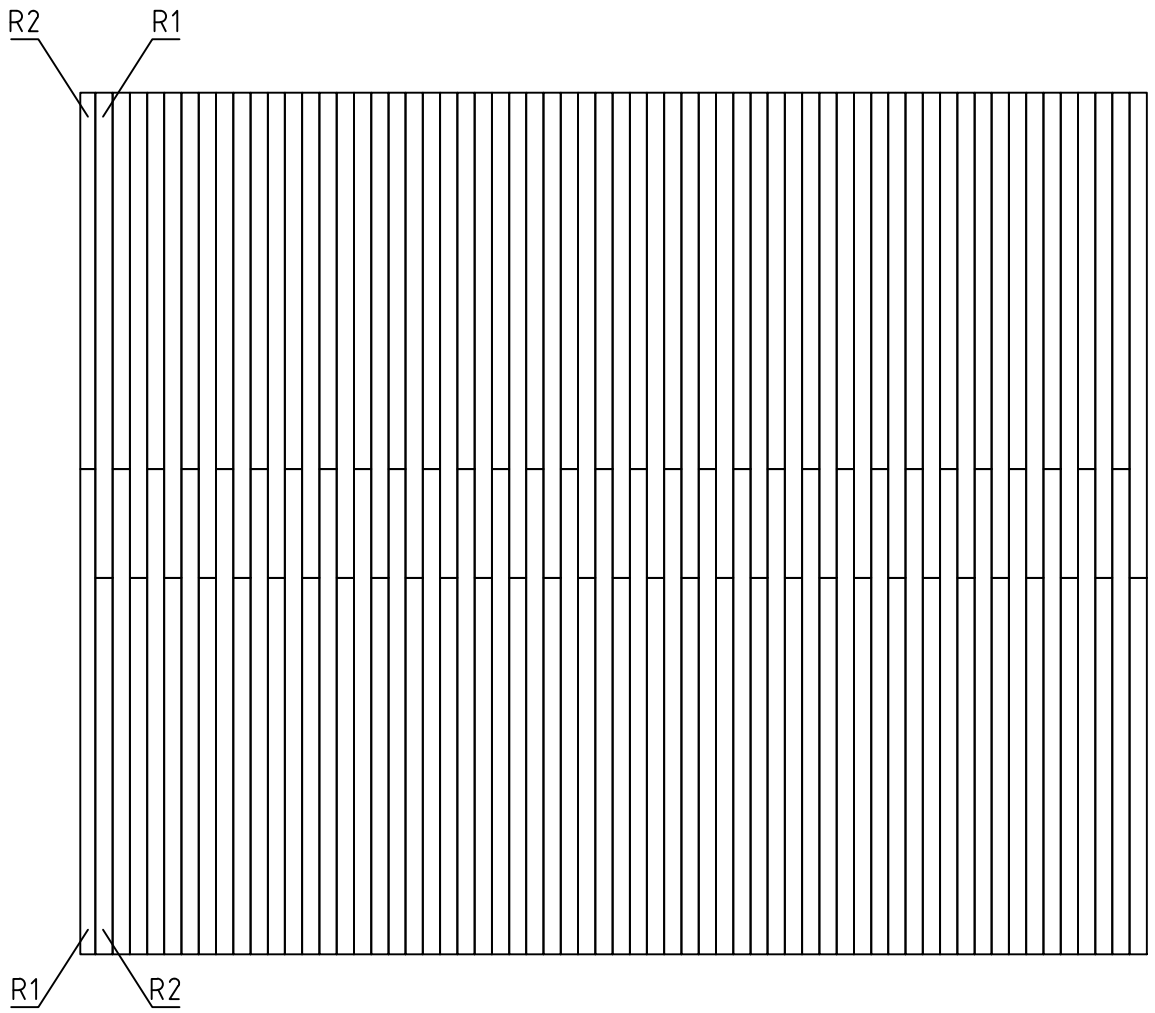

House	Drome 44 ISO sans porte	Sheet	6
Drawing	ROOFBOARD	Scale	1:50
Material	18x114	Date	05.01.2020
Drawer	RP	File	Drome 44 ISO sans porte.dwg

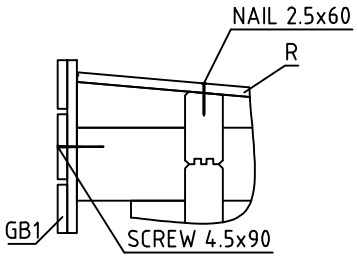

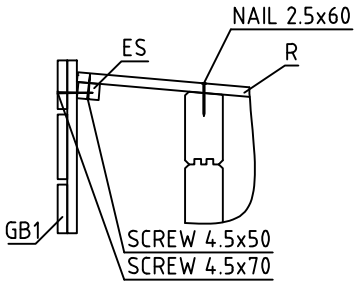

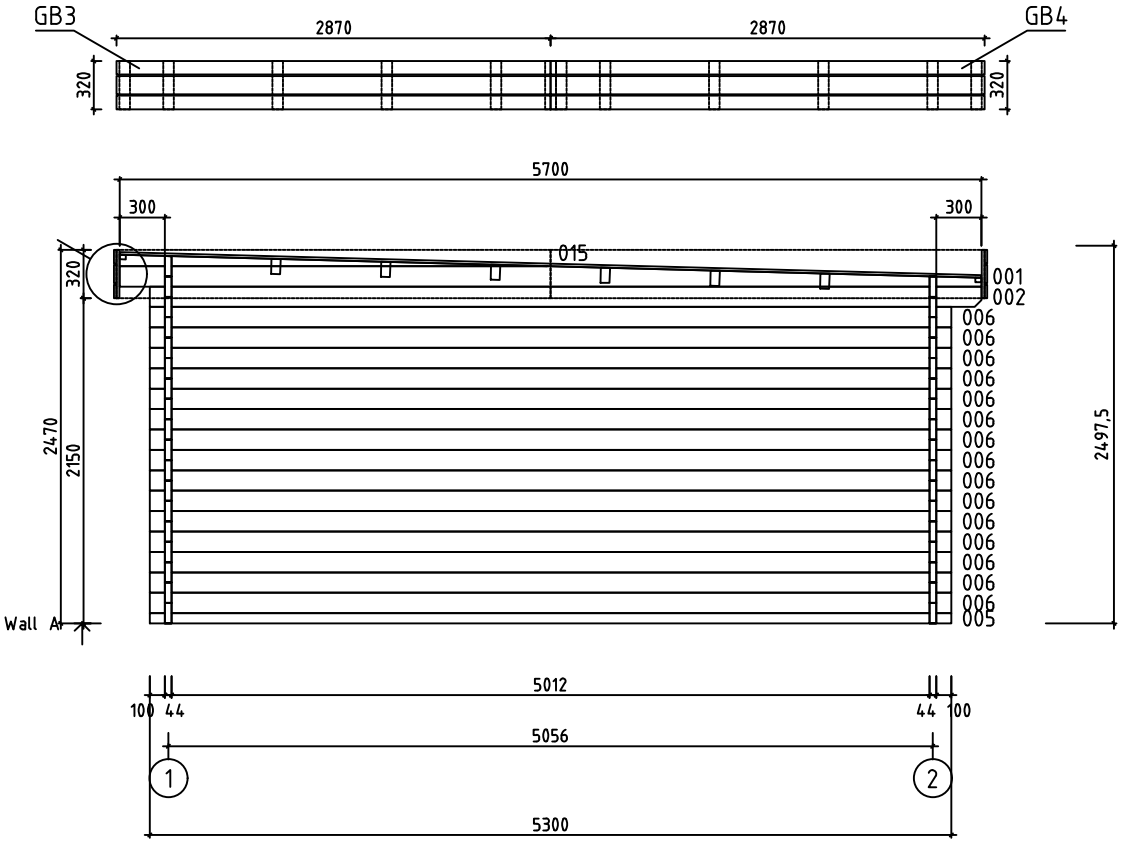

House	Drome 44 ISO sans porte	Sheet	7
Drawing	WALL A	Scale	1:50
Material	44x135	Date	05.01.2020
Drawer	RP	File	Drome 44 ISO sans porte.dwg

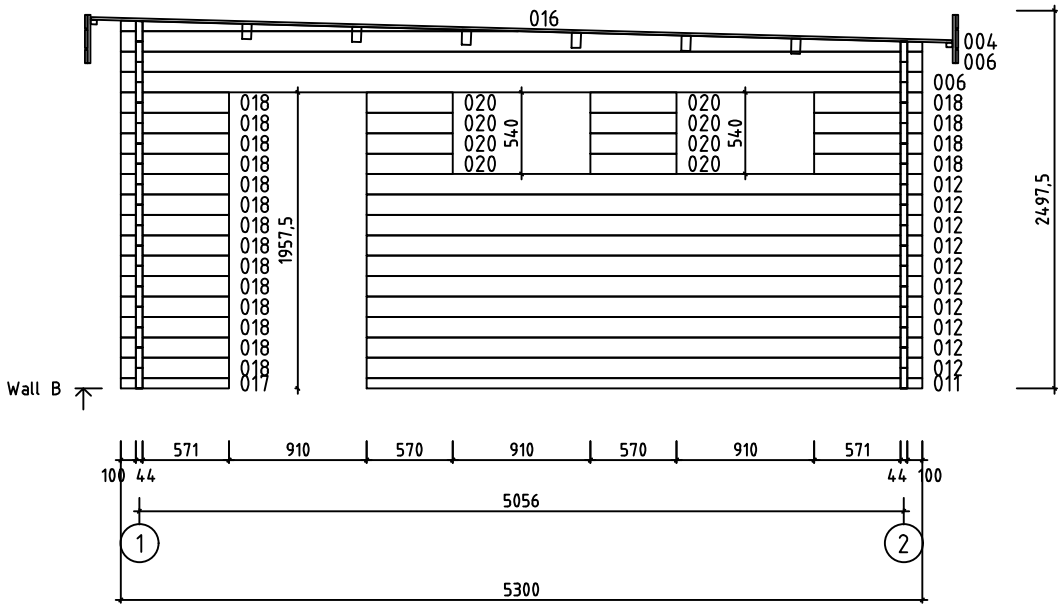

House	Drome 44 ISO sans porte	Sheet	8
Drawing	WALL B	Scale	1:50
Material	44x135	Date	05.01.2020
Drawer	RP	File	Drome 44 ISO sans porte.dwg

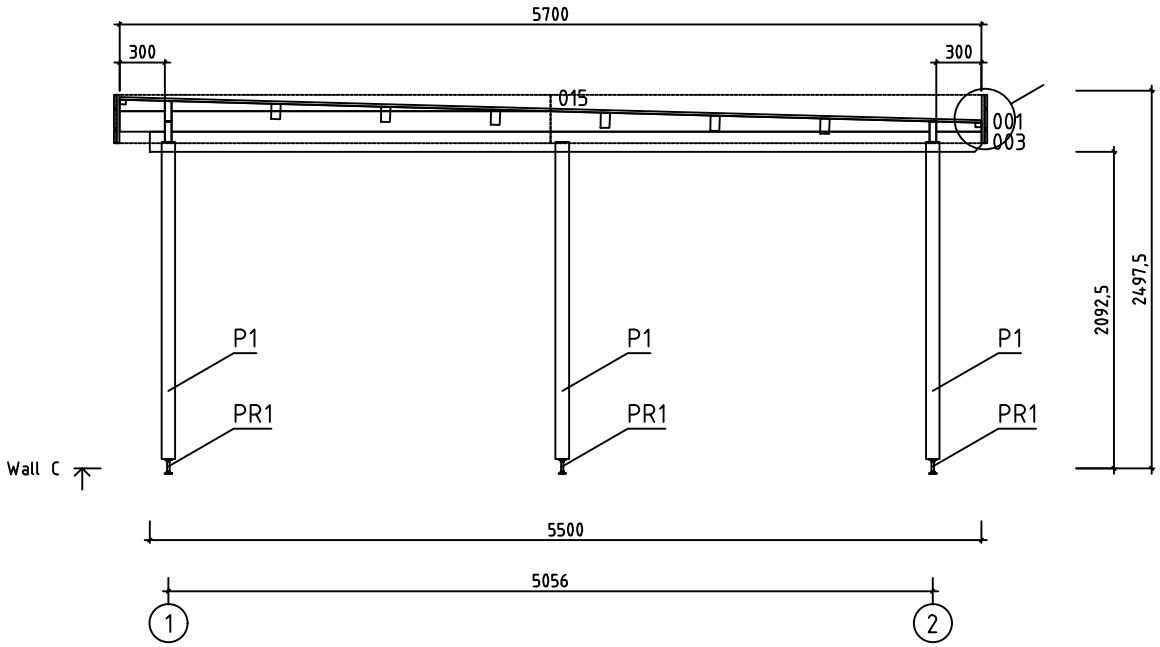

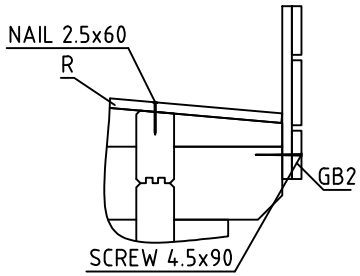

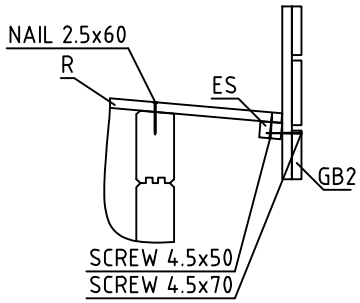

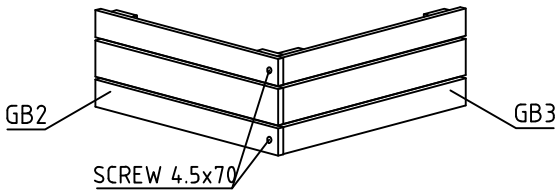

House	Drome 44 ISO sans porte	Sheet	9
Drawing	WALL C	Scale	1:50
Material	44x135	Date	05.01.2020
Drawer	RP	File	Drome 44 ISO sans porte.dwg

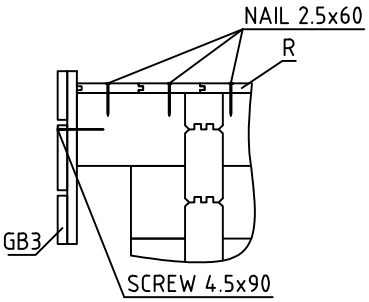

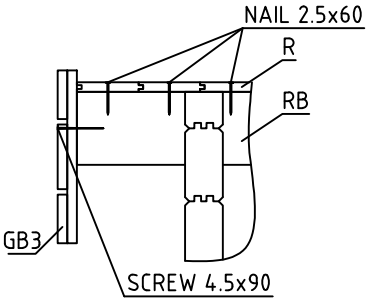

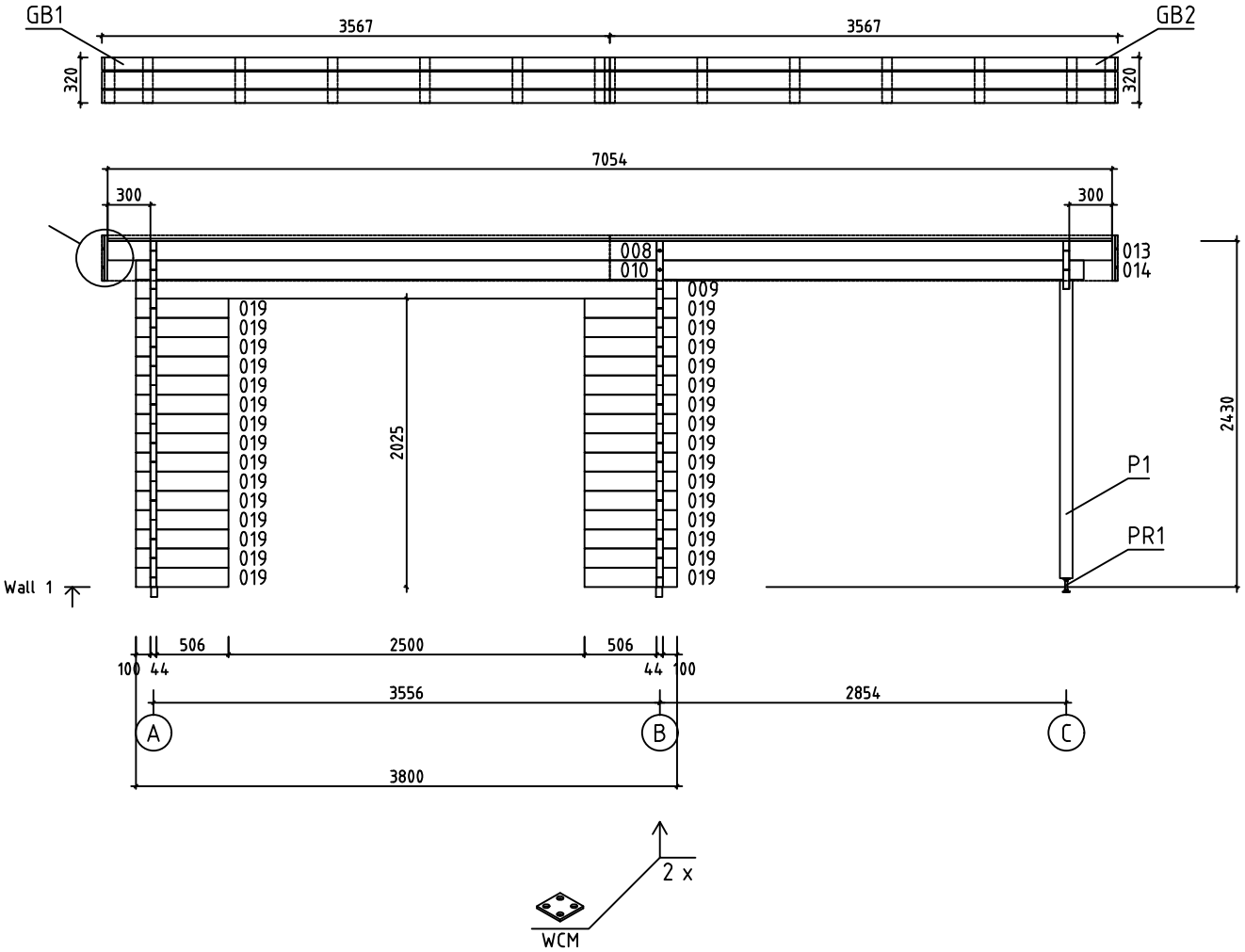

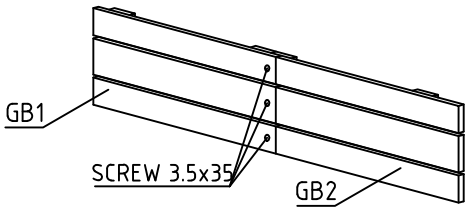

House	Drome 44 ISO sans porte	Sheet	10
Drawing	WALL 1	Scale	1:50
Material	44x135	Date	05.01.2020
Drawer	RP	File	Drome 44 ISO sans porte.dwg

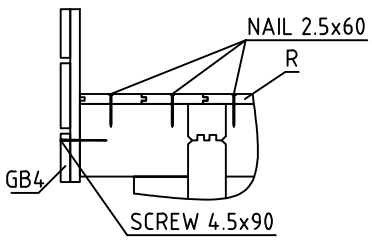

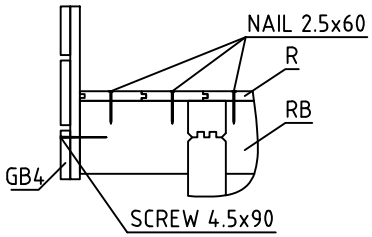

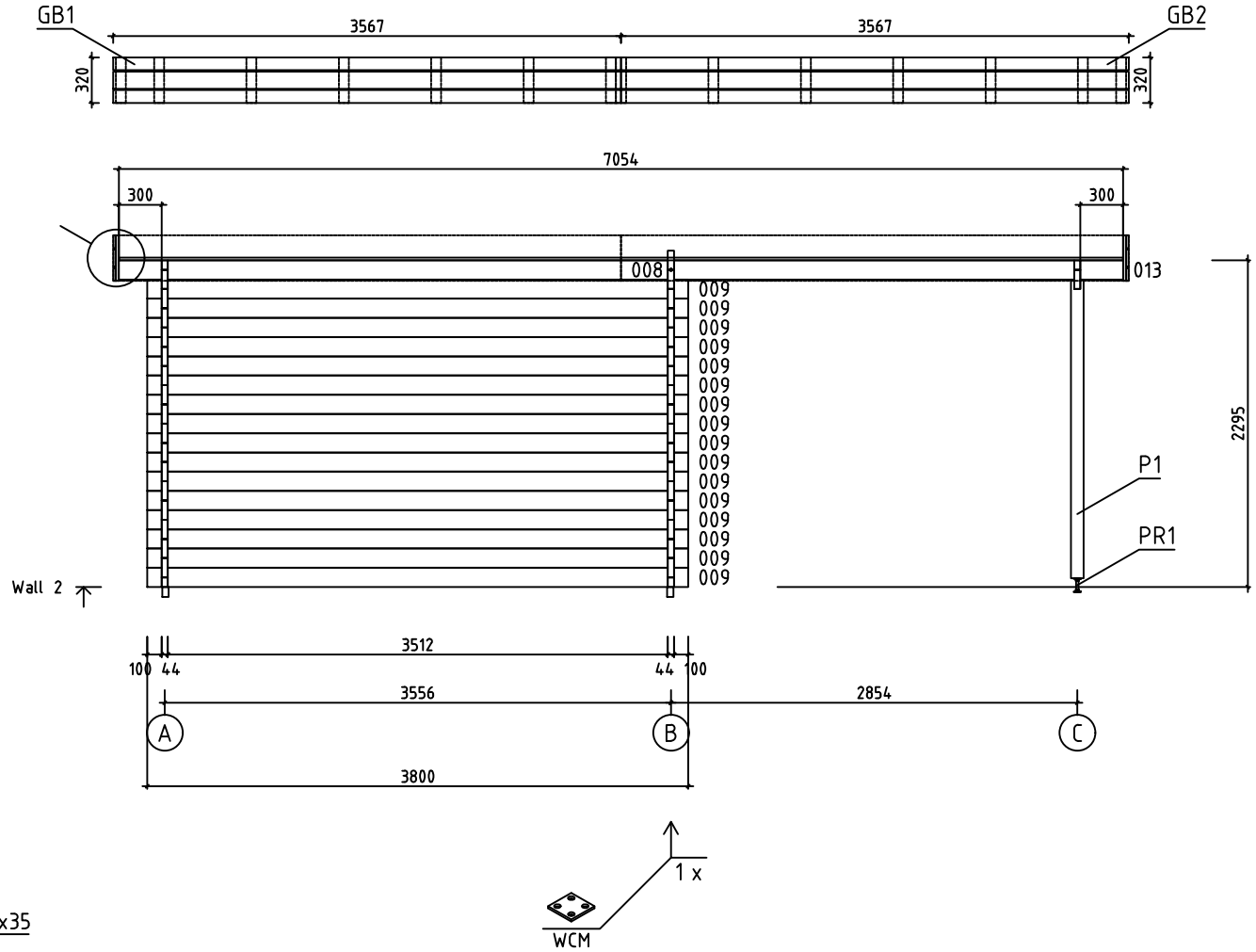

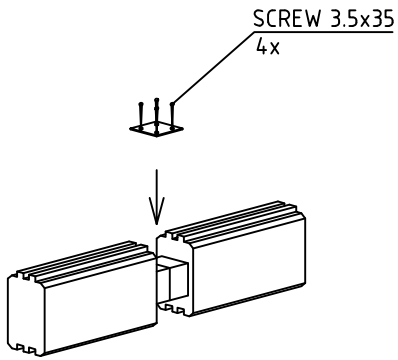

House	Drome 44 ISO sans porte	Sheet	11
Drawing	WALL 2	Scale	1:50
Material	44x135	Date	05.01.2020
Drawer	RP	File	Drome 44 ISO sans porte.dwg

Pos	Specification-Bestimmung-Spécification	PCS	Profile (mm)	L (mm)
005	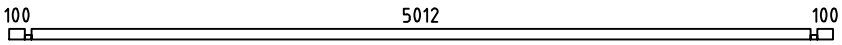	1	44x68	5300
006	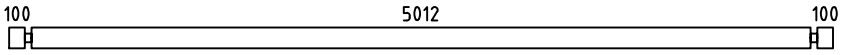	16	44x135	5300
007	SPARE BEAM-ERZATZBOHLE-MADRIER DE RÉSERVE 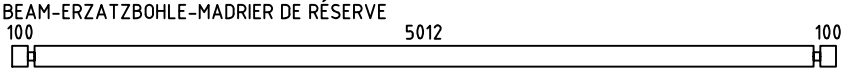	1	44x135	5300
008	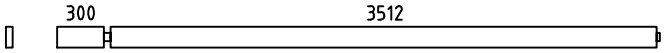	2	44x135	3878
009	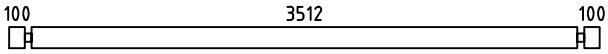	17	44x135	3800
010	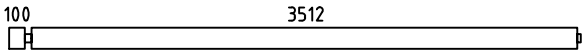	1	44x135	3678
011	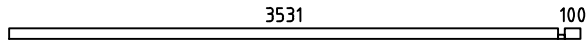	1	44x68	3675
012	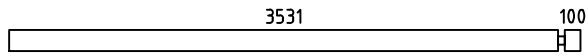	10	44x135	3675
013	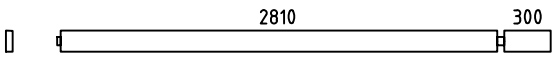	2	44x135	3176
014	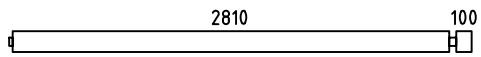	1	44x135	2976
017	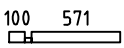	1	44x68	715
018	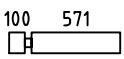	18	44x135	715
019	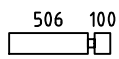	30	44x135	650
020	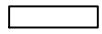	8	44x135	570
WA-1	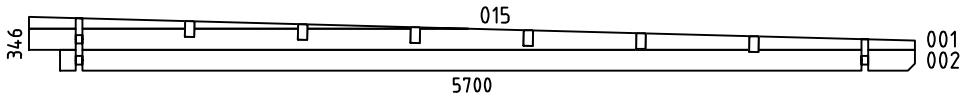	1	44x346	5700
WB-1	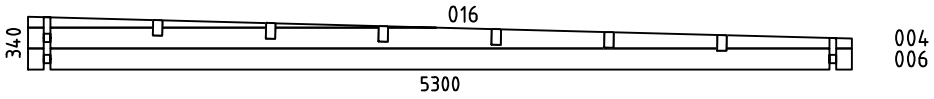	1	44x340	5300
WC-1	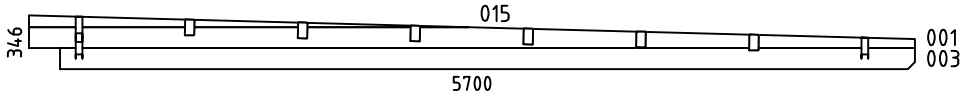	1	44x346	5700
HB	HIT BLOCK-SCHLAGHÖLZER-MADRIERS D´ASSEMBLAGE 	2	44x135	300
BBI1	BASE FRAME-LAGERHÖLZER-LAMBOURDES IMM	2	45x70	5090
BBI2	BASE FRAME-LAGERHÖLZER-LAMBOURDES IMM	1	45x70	3500
BBI3	BASE FRAME-LAGERHÖLZER-LAMBOURDES IMM	2	45x70	500
P1	POST-PFOSTEN-POTEAU 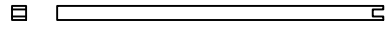	3	90x90	2098

House	Drome 44 ISO sans porte	Material		File	Drome 44 ISO sans porte.dwg	Sheet	12

Pos	Specification-Bestimmung-Spécification	PCS	Profile (mm)	L (mm)
RB1	ROOFBEAMS-DACHBALKEN-SOLIVES DE PLAFOND 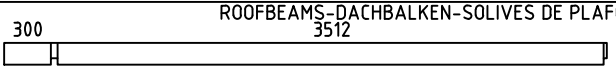	6	70x140	3878
RB2	ROOFBEAMS-DACHBALKEN-SOLIVES DE PLAFOND 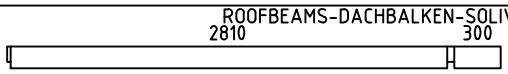	6	70x140	3176
R1	ROOFBOARD-DACHBRETT-VOLIGES  or-oder-ou	62+1 81+1	18x114 18x88	3210
R2	ROOFBOARD-DACHBRETT-VOLIGES  or-oder-ou	62+1 81+1	18x114 18x88	2490
GB1	ASSEMBLY REQUIRED-MONTAGE ERFORDERLICH-ASSEMBLAGE REQUIS 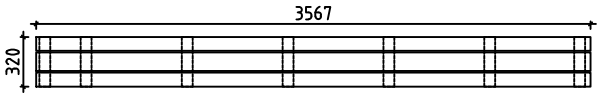	2	36x320	3567
GB2	ASSEMBLY REQUIRED-MONTAGE ERFORDERLICH-ASSEMBLAGE REQUIS 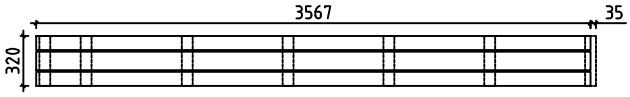	2	36x320	3567 +35
GB3	ASSEMBLY REQUIRED-MONTAGE ERFORDERLICH-ASSEMBLAGE REQUIS 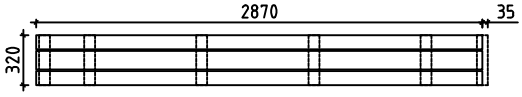	2	36x320	2870 +35
GB4	ASSEMBLY REQUIRED-MONTAGE ERFORDERLICH-ASSEMBLAGE REQUIS 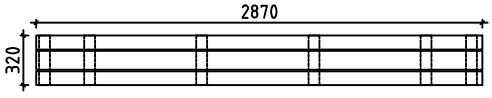	2	36x320	2870
ES1	EAVE SLAT-TRAUFENLEISTE-BAGUETTES POUR FIXER LES LATTES SOUS VOLIGES 	4	30x40	3180
ES2	EAVE SLAT-TRAUFENLEISTE-BAGUETTES POUR FIXER LES LATTES SOUS VOLIGES 	4	30x40	300
FS1	FIXING MECHANISM OF THE ELECTRIC MOTOR-BEFESTIGUNGSMECHANISMUS DES ELEKTROMOTORS-MADRIER DE FIXATION DU MOTEUR ÉLECTRIQUE 	1	45x90	3580
SS1	STORM SLAT-STURMLEISTE -BAGUETTE DE TEMPETE TYPE 2	2	18x35	2260
SS2	STORM SLAT-STURMLEISTE -BAGUETTE DE TEMPETE TYPE 2	2	18x35	2130
LCM	CONNECTING METAL-VERBINDEN VON METALL-CONNECTEUR MÉTALLIQUE 	2	45	135
PR1	POST REGULATOR-PFOSTEN REGLER- PIED MÉTALLIQUE RÉGLABLE POUR POTEAU 	3		
RCM	ROOFBEAMS CONNECTING METAL-DACHBALKEN BEFESTIGUNGSMETALLE -CONNECTEUR MÉTALLIQUE POUR SOLIVES DE PLAFOND 	6	⌀6.0	200
WCM	WALLBEAMS CONNECTING METAL-WANDBOHLEN BEFESTIGUNG -METALLE-PATTE D´ASSEMBLAGE 	3	25	25
	SCREWS-SCHRAUBEN-VISSER FOR-FÜR-POUR SS1, SS2 	8	M8	90
	WASHER-SCHEIBE-RONDELLE FOR-FÜR-POUR SS1, SS2 	8	M8	
	NUT-NUSS-ÉCROU FOR-FÜR-POUR SS1, SS2 	8	M8	
	NAIL-NAGEL-CLOUS FOR-FÜR-POUR COATING FOR ROOF-BESCHICHTUNG FÜR DACH-REVÉTEMENT DE TOIT	570	⌀2.5	20

House	Drome 44 ISO sans porte	Material		File	Drome 44 ISO sans porte.dwg	Sheet	13

Pos	Specification-Bestimmung-Spécification	PCS	Profile (mm)	L (mm)
	NAIL-NAGEL-CLOUS FOR-FÜR-POUR R1 	740	⌀2.5	60
	SCREWS-SCHRAUBEN-VIS FOR-FÜR-POUR LCM, WCM, GB1, GB2, GB3, GB4 	360	⌀3.5	35
	SCREWS-SCHRAUBEN-VIS FOR-FÜR-POUR ES1, ES2, P1, PR1, L1, L2 	80	⌀4.5	50
	SCREWS-SCHRAUBEN-VIS FOR-FÜR-POUR GB1, GB2, GB3, GB4 	30	⌀4.5	70
	SCREWS-SCHRAUBEN-VIS FOR-FÜR-POUR 005, 011, 017, FS1, P1, P2, P3, P4 GB1, GB2, GB3, GB4, BBI1, BBI2, BBI3 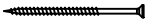	60	⌀4.5	90
	SCREWS-SCHRAUBEN-VIS FOR-FÜR-POUR WA-1, WB-1, WC-1 RB1, RB2 	50	⌀6.0	160
	COATING FOR ROOF-BESCHICHTUNG FÜR DACH-REVÉTEMENT DE TOIT 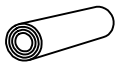	4,0	R = 15m	
	DOOR-TÜR-PORTE (right-rechts-droit) ORT_ECO P 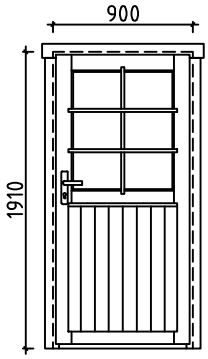 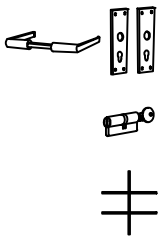	1 1 1 1	900	1910
	WINDOW-FENSTER-FENÉTRE (left-links-gauche) ORT_ECO V 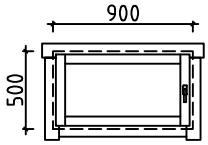 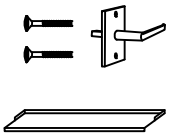	2 2 2	900	500

House Drome 44 ISO sans porte	Material	File Drome 44 ISO sans porte.dwg	Sheet 14

Pos	Specification-Bestimmung-Spécification	PCS	Profile (mm)	L (mm)
P1	BEAM-BALKEN-POUTRE	1	43x190	2720
P2	BEAM-BALKEN-POUTRE	2	43x140	2000
P3	BEAM-BALKEN-POUTRE	1	45x46	2400
P4	BEAM-BALKEN-POUTRE	2	45x46	2045
L1	BOARD-BRETT-PLANCHE	1	18x120	2620
L2	BOARD-BRETT-PLANCHE	2	18x90	2000
		1	107x2190	2720

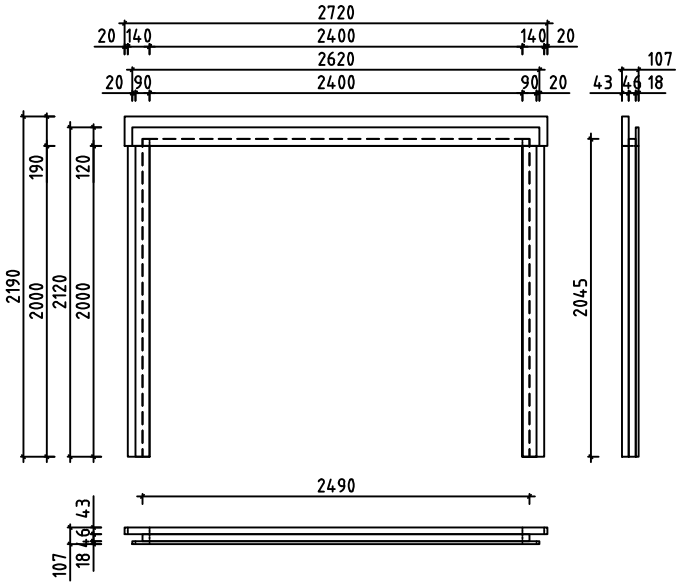

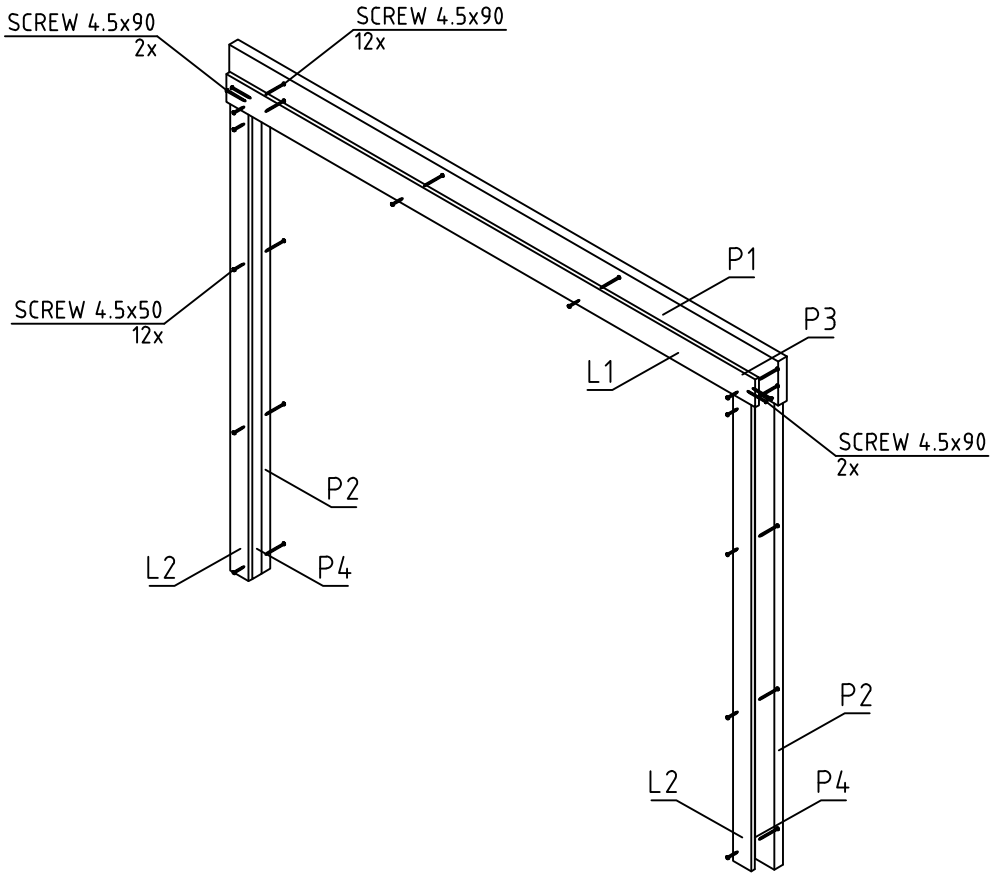

House	Drome 44 ISO sans porte	Material		File	Drome 44 ISO sans porte.dwg	Sheet	15

Pos	Assembly Instructions-Montageanleitungen-Instructions de Montage	PCS	Profile (mm)	L (mm)
L1	BOARD-BRETT-PLANCHE	4	18x120	3567
L2	BOARD-BRETT-PLANCHE	8	18x90	3567
L3	BOARD-BRETT-PLANCHE	4	18x120	2870
L4	BOARD-BRETT-PLANCHE	8	18x90	2870
L5	BOARD-BRETT-PLANCHE	52	18x70	320

GB1 — 2 — 36x320 — 3567

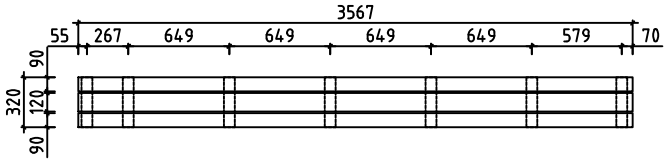

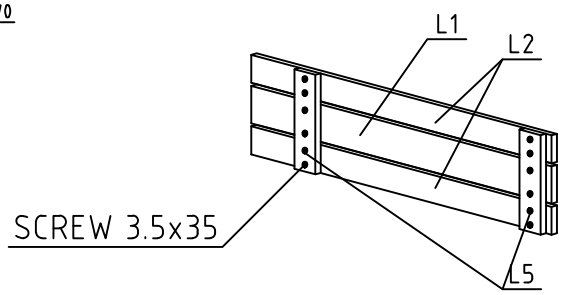

GB2 — 2 — 36x320 — 3567 +35

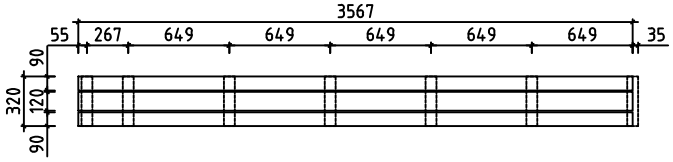

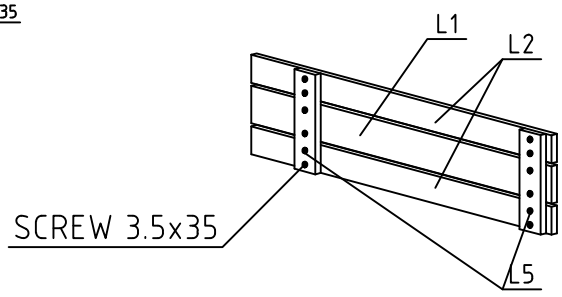

GB3 — 2 — 36x320 — 2870 +35

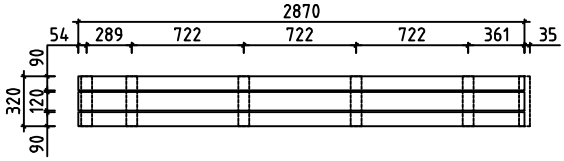

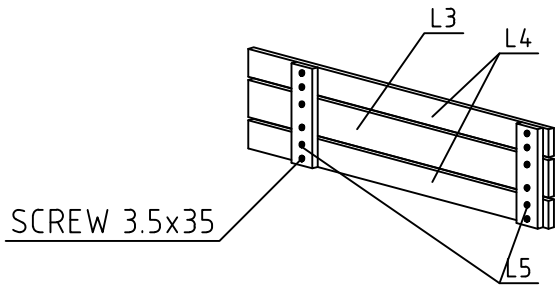

GB4 — 2 — 36x320 — 2870

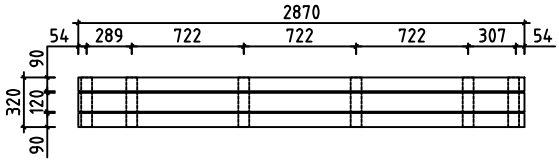

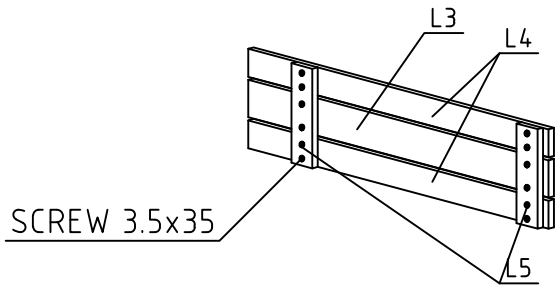

House Drome 44 ISO sans porte	Material	File Drome 44 ISO sans porte.dwg	Sheet 16

#001	A,C	5700	2
#002	A	5500	1
#003	C	5500	1
#004	B	5300	1
#005	A	5300	1
#006	A,B	5300	17
#007		5300	1
#008	1,2	3878	2
#009	1,2	3800	17
#010	1	3678	1
#011	B	3675	1
#012	B	3675	10
#013	1,2	3176	2
#014	1	2976	1
#015	A,C	2828	2
#016	B	2628	1
#017	B	715	1
#018	B	715	18
#019	1	650	30
#020	B	570	8