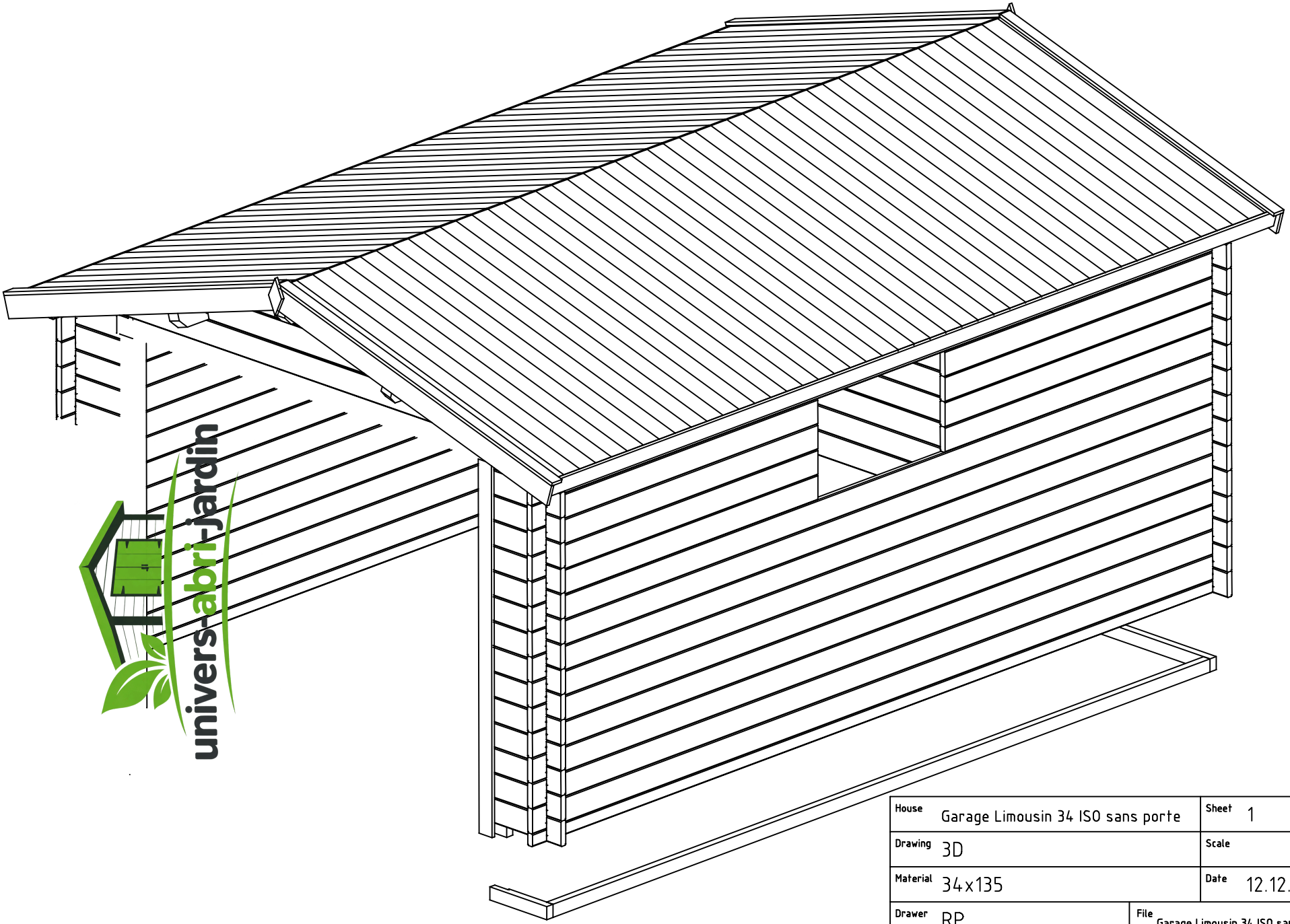

House	Garage Limousin 34 ISO sans porte	Sheet	1
Drawing	3D	Scale	
Material	34x135	Date	12.12.2019
Drawer	RP	File	Garage Limousin 34 ISO sans porte 3D.dwg

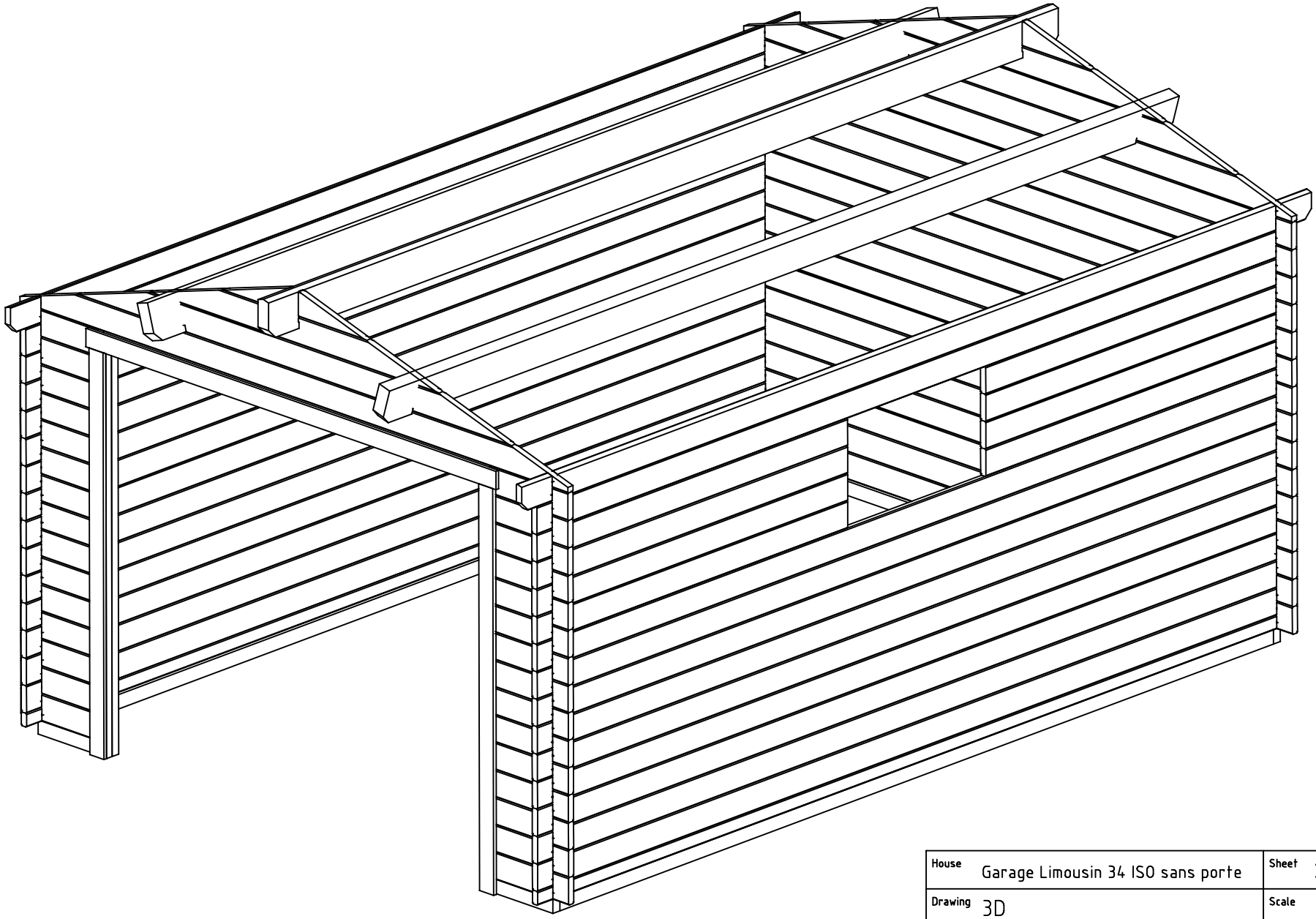

House	Garage Limousin 34 ISO sans porte	Sheet	2
Drawing	3D	Scale	
Material	34x135	Date	12.12.2019
Drawer	RP	File	Garage Limousin 34 ISO sans porte 3D.dwg

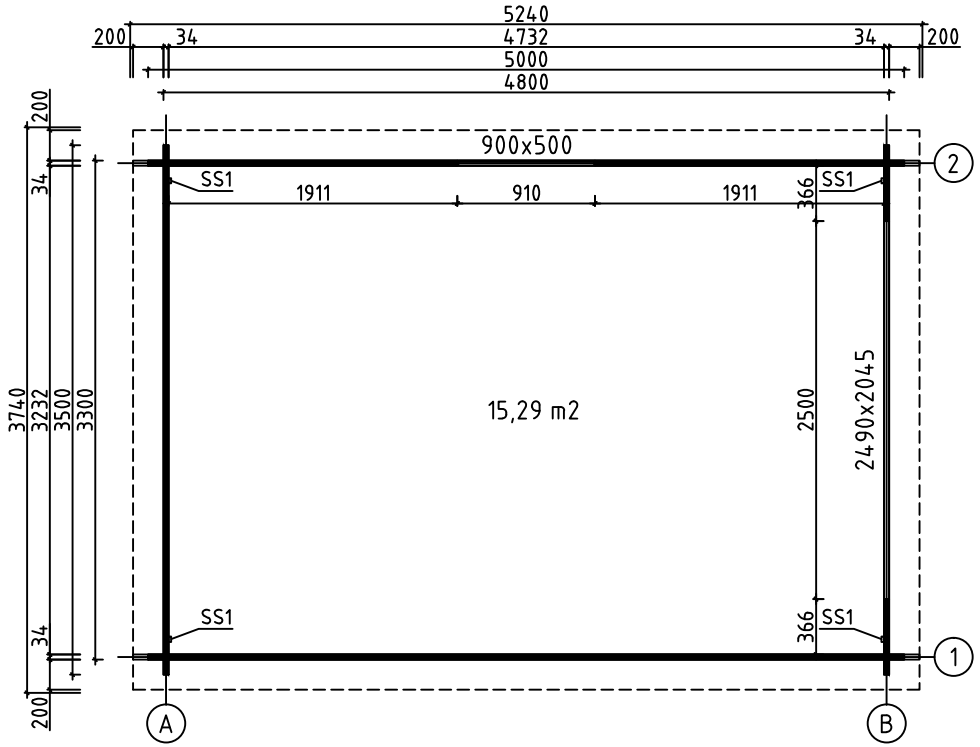

House	Garage Limousin 34 ISO sans porte	Sheet	3
Drawing	GROUNDPLAN	Scale	1:50
Material	34x135	Date	12.12.2019
Drawer	RP	File	Garage Limousin 34 ISO sans porte.dwg

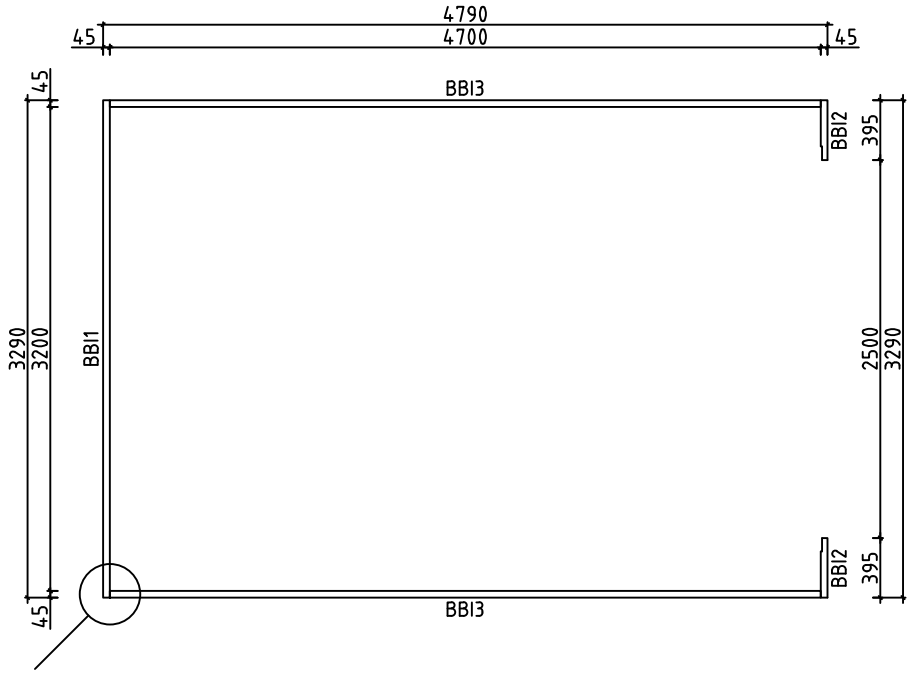

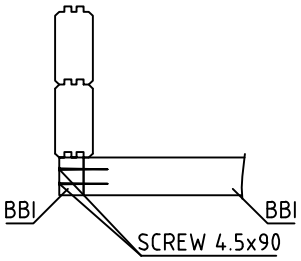

House	Garage Limousin 34 ISO sans porte	Sheet	4
Drawing	BASE BEAMS	Scale	1:50
Material	45x70	Date	12.12.2019
Drawer	RP	File	Garage Limousin 34 ISO sans porte.dwg

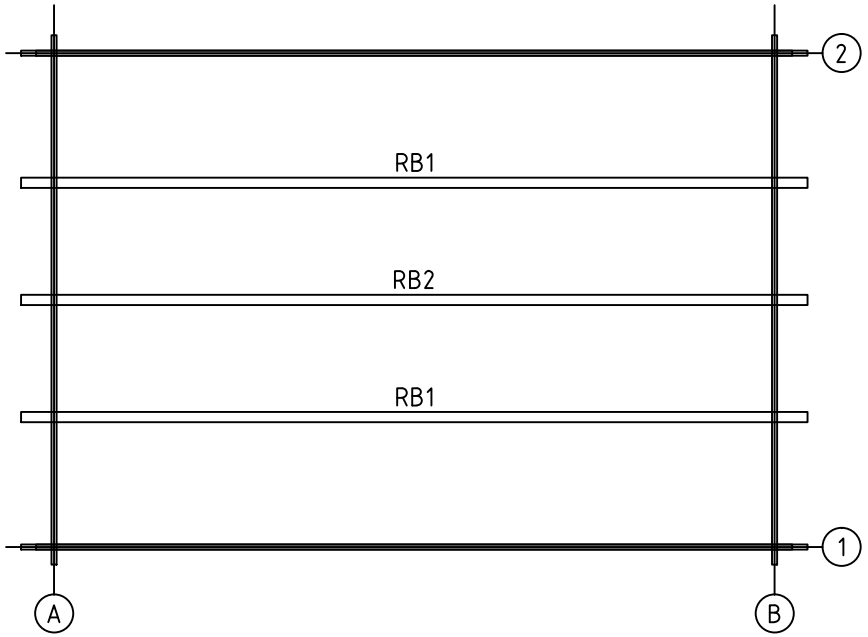

House	Garage Limousin 34 ISO sans porte	Sheet	5
Drawing	ROOFBEAMS	Scale	1:50
Material	68x190	Date	12.12.2019
Drawer	RP	File	Garage Limousin 34 ISO sans porte.dwg

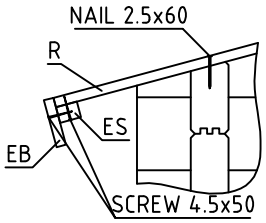

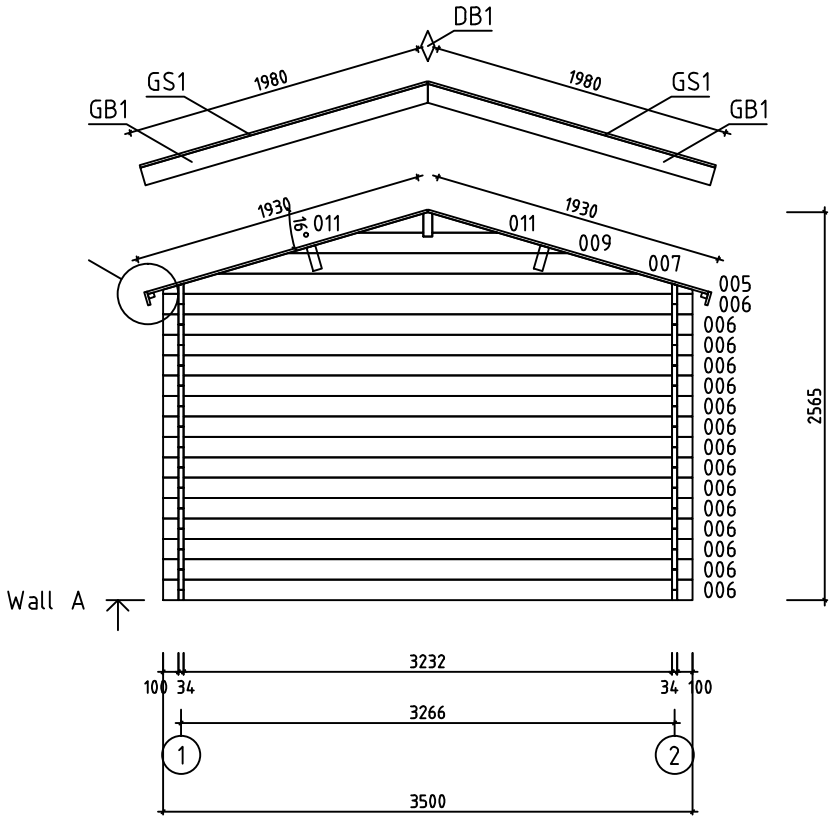

House	Garage Limousin 34 ISO sans porte	Sheet	6
Drawing	WALL A	Scale	1:50
Material	34x135	Date	12.12.2019
Drawer	RP	File	Garage Limousin 34 ISO sans porte.dwg

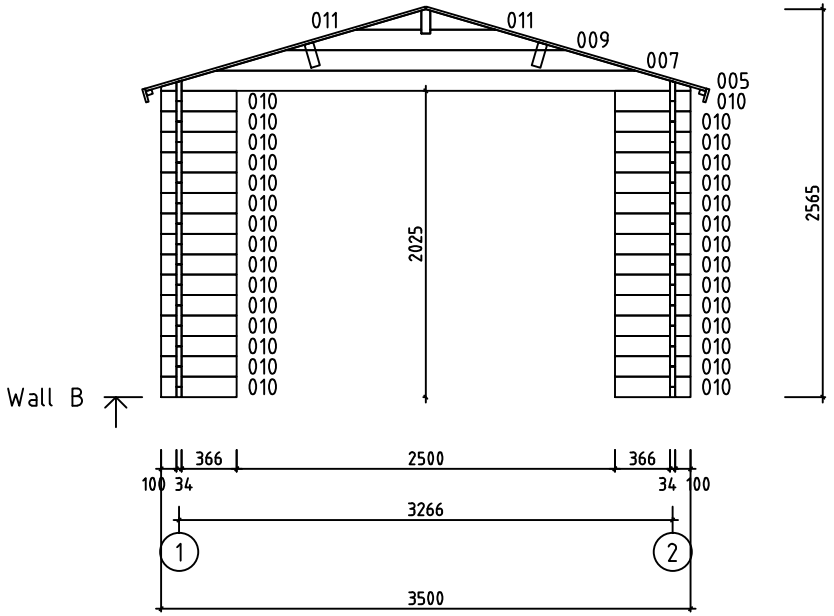
011
011
009
007
005
010
010
010

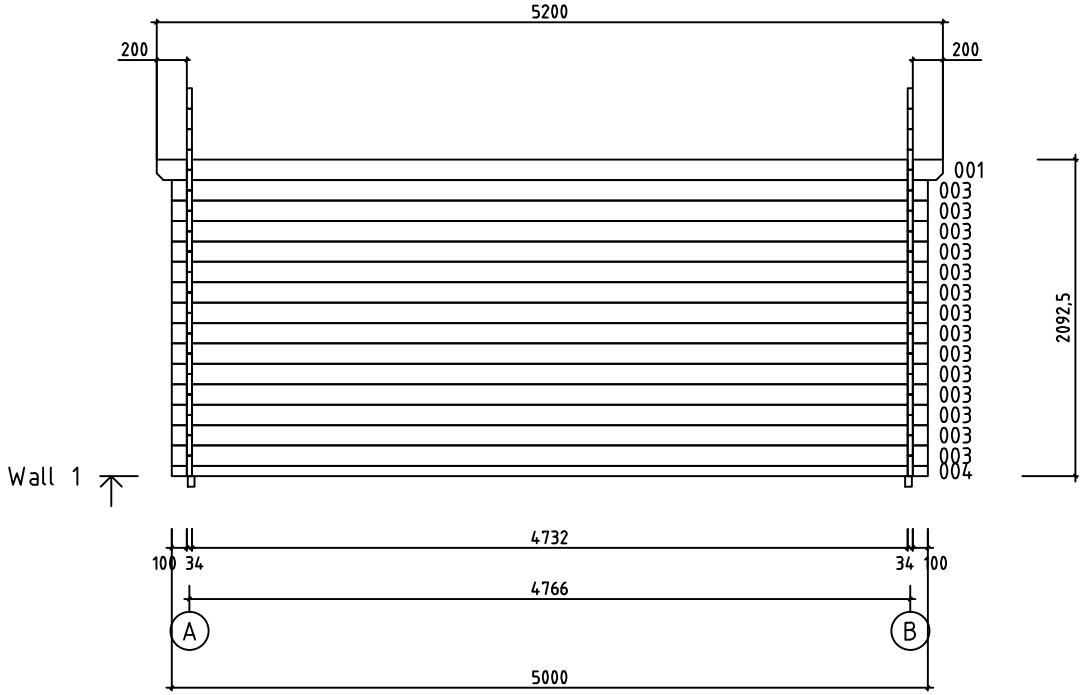

House	Garage Limousin 34 ISO sans porte	Sheet	8
Drawing	WALL 1	Scale	1:50
Material	34x135	Date	12.12.2019
Drawer	RP	File	Garage Limousin 34 ISO sans porte.dwg

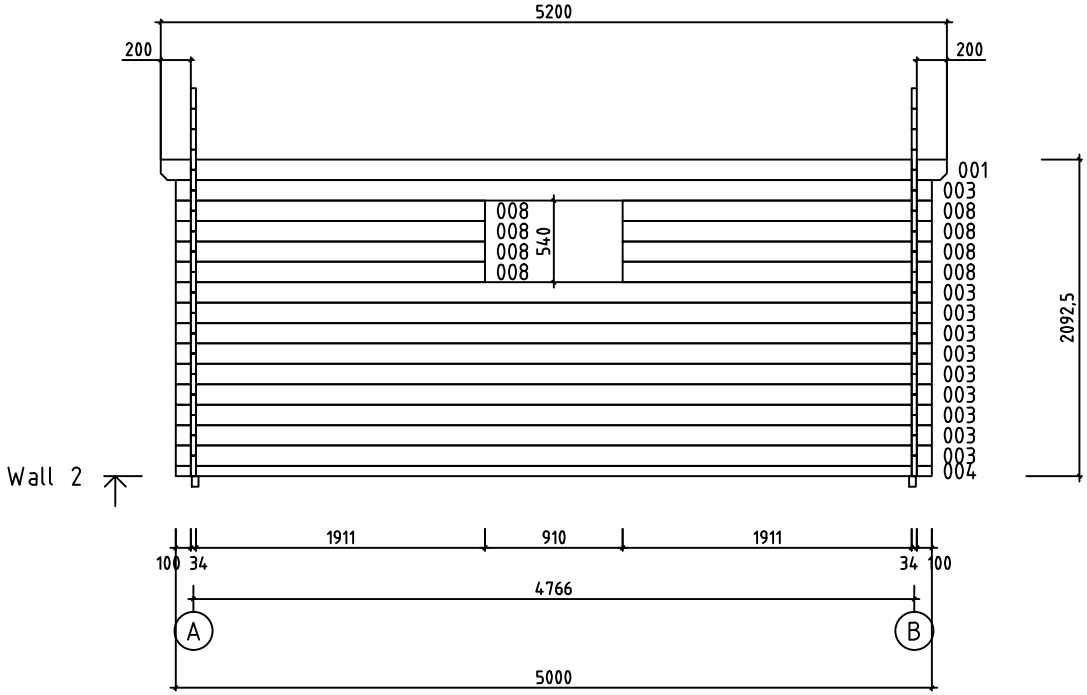

House	Garage Limousin 34 ISO sans porte	Sheet	9
Drawing	WALL 2	Scale	1:50
Material	34x135	Date	12.12.2019
Drawer	RP	File	Garage Limousin 34 ISO sans porte.dwg

Pos	Specification-Bestimmung-Spécification	PCS	Profile (mm)	L (mm)
001	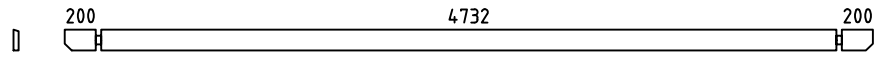	2	34x135	5200
002	SPARE BEAM-ERZATZBOHLE-MADRIER DE RÉSERVE 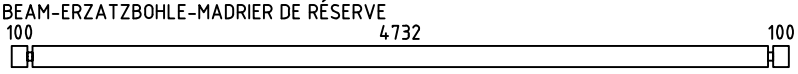	1	34x135	5000
003	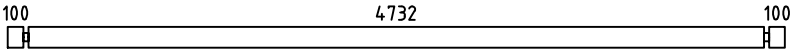	24	34x135	5000
004	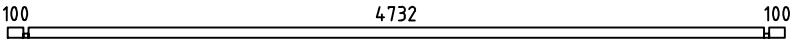	2	34x68	5000
006	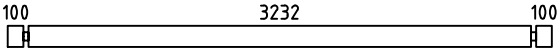	15	34x135	3500
008	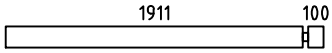	8	34x135	2045
010		30	34x135	500
WA-1 WB-1	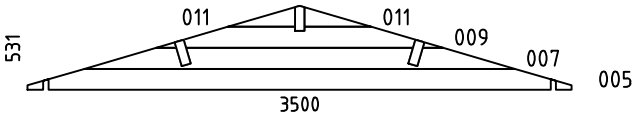	2	34x531	3500
HB	HIT BLOCK-SCHLAGHÖLZER-MADRIERS D´ASSEMBLAGE 	2	34x135	300
BBI3	BASE FRAME-LAGERHÖLZER-LAMBOURDES IMM	2	45x70	4700
BBI1	BASE FRAME-LAGERHÖLZER-LAMBOURDES IMM	1	45x70	3290
BBI2	BASE FRAME-LAGERHÖLZER-LAMBOURDES IMM	2	45x70	395
RB1	ROOFBEAMS-DACHBALKEN-SOLIVES DE PLAFOND 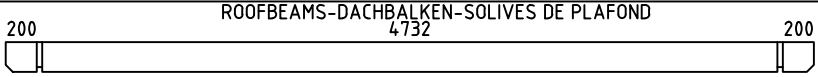	2	68x190	5200
RB2	ROOFBEAMS-DACHBALKEN-SOLIVES DE PLAFOND 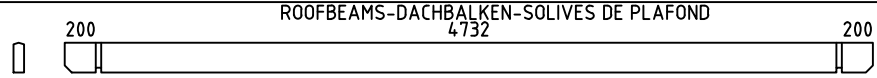	1	68x190	5200
FS1	FIXING MECHANISM OF THE ELECTRIC MOTOR-BEFESTIGUNGSMECHANISMUS DES ELEKTROMOTORS-MADRIER DE FIXATION DU MOTEUR ÉLECTRIQUE 	1	45x90	3280
R1	ROOFBOARD-DACHBRETT-VOLIGES  or-oder-ou	92+2 120+2	18x114 18x88	1930
GB1	GABLE BOARD-GIEBELBLENDE-PLANCHE DE RIVE 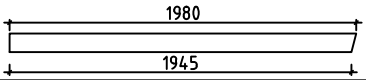	4	18x120	1980
GS1	ROOF FELT FILLET-GIEBELLEISTE-BAGUETTES POUR FIXER LES PLANCHES DE RIVE 	4	18x70	1980
EB1	EAVE BOARD-TRAUFBRETT-LATTES SOUS VOLIGES 	4	18x90	2600
ES1	EAVE SLAT-TRAUFENLEISTE-BAGUETTES POUR FIXER LES LATTES SOUS VOLIGES 	4	30x40	2600
DB1	DIAMOND-RAUTE-ELÉMENTS DE DÉCORATION 	2	18x90	200
SS1	STORM SLAT-STURMLEISTE -BAGUETTE DE TEMPETE TYPE 2	6	18x35	1990
LCM	CONNECTING METAL-VERBINDEN VON METALL-CONNECTEUR MÉTALLIQUE 	2	45	135
	SCREWS-SCHRAUBEN-VISSER FOR-FÜR-POUR SS1	12	M8	70

House	Material	File	Sheet
Garage Limousin 34 ISO sans porte		Garage Limousin 34 ISO sans porte.dwg	10

Pos	Specification-Bestimmung-Spécification	PCS	Profile (mm)	L (mm)
	WASHER-SCHEIBE-RONDELLE FOR-FÜR-POUR SS1	12	M8	
	NUT-NUSS-ÉCROU FOR-FÜR-POUR SS1	12	M8	
	NAIL-NAGEL-CLOUS FOR-FÜR-POUR COATING FOR ROOF-BESCHICHTUNG FÜR DACH-REVÉTEMENT DE TOIT	320	⌀2.5	20
	NAIL-NAGEL-CLOUS FOR-FÜR-POUR R1	370	⌀2.5	60
	SCREWS-SCHRAUBEN-VIS FOR-FÜR-POUR LCM	24	⌀3.5	35
	SCREWS-SCHRAUBEN-VIS FOR-FÜR-POUR GB1, GS1, EB1, ES1, DB1	90	⌀4.5	50
	SCREWS-SCHRAUBEN-VIS FOR-FÜR-POUR 004, FS1, P1, P2, P3, P4 BBI1, BBI2, BBI3	40	⌀4.5	90
	SCREWS-SCHRAUBEN-VIS FOR-FÜR-POUR WA-1, WB-1 RB1, RB2	22	⌀6.0	160
	COATING FOR ROOF-BESCHICHTUNG FÜR DACH-REVÉTEMENT DE TOIT	3,0	R = 15m	
	WINDOW-FENSTER-FENÉTRE (right-rechts-droit) AST__ISO__KP__AL__PL P 900 500	1 1 1	900	500

House	Material	File	Sheet
Garage Limousin 34 ISO sans porte		Garage Limousin 34 ISO sans porte.dwg	11

Pos	Specification-Bestimmung-Spécification	PCS	Profile (mm)	L (mm)
P1	TRAVERSE HAUTE	1	43x190	2720
P2	MONTANT DU CADRE	2	43x140	2000
P3	MONTANT DU CADRE	1	45x36	2400
P4	MONTANT DU CADRE	2	45x36	2045
L1	TRAVERSE HAUTE	1	18x90	2620
L2	TRAVERSE HAUTE	2	18x90	2000
	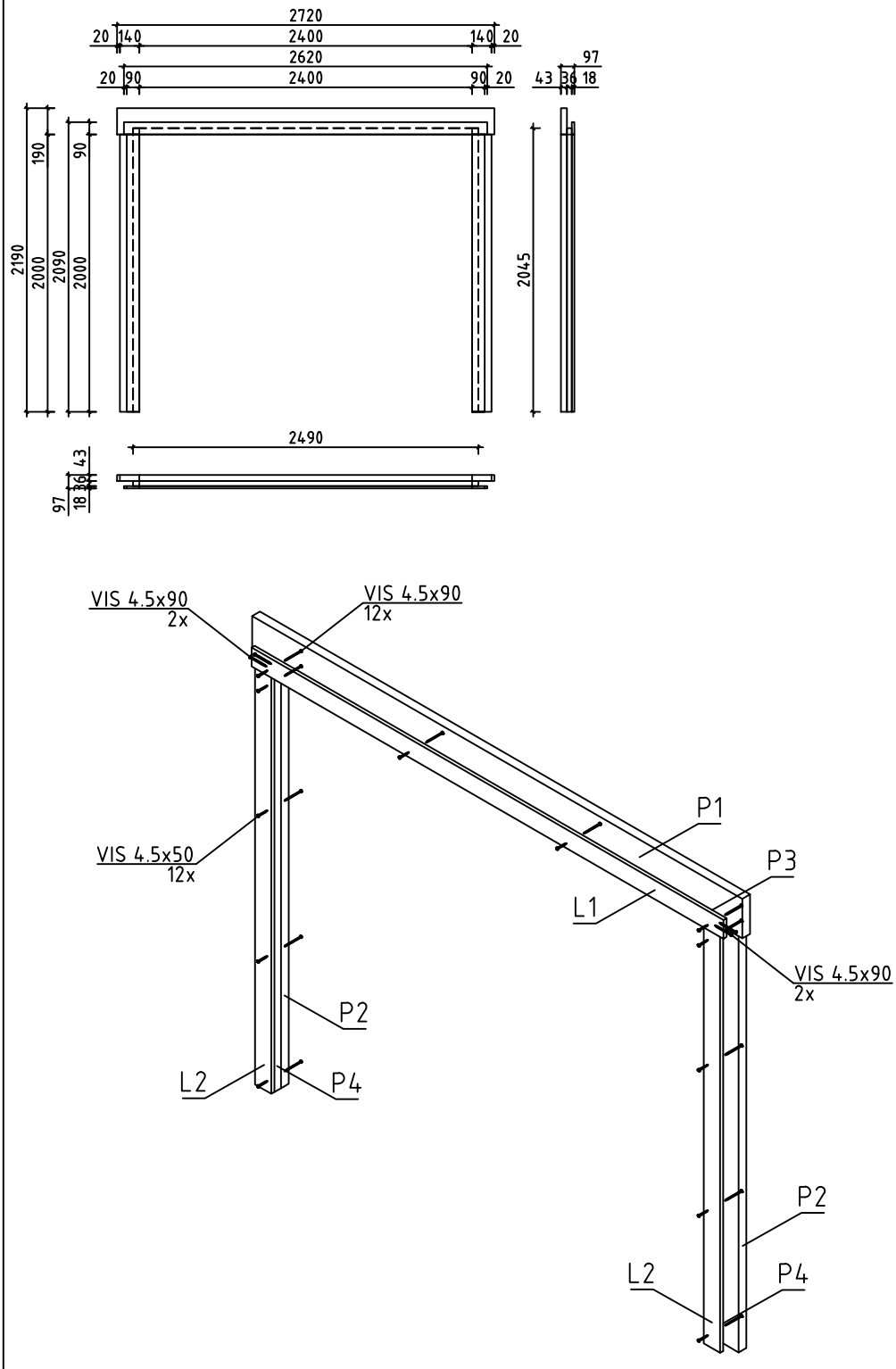	1	97x2190	2720

House	Garage Limousin 34 ISO sans porte	Material	File	Garage Limousin 34 ISO sans porte.dwg	Sheet	12

#001	1,2	5200	2
#002		5000	1
#003	1,2	5000	24
#004	1,2	5000	2
#005	A,B	3500	2
#006	A	3500	15
#007	A,B	2770	2
#008	2	2045	8
#009	A,B	1847	2
#010	B	500	30
#011	A,B	432	4