GARAGE **3654**



INSTRUCTIONS DE MONTAGE
MONTAGE HANDLEIDING
ASSEMBLY INSTRUCTIONS
MONTAGEANLEITUNG

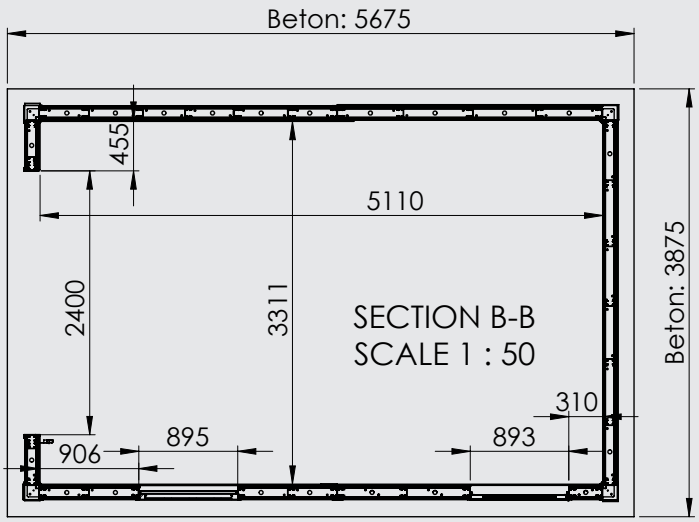

Projet numéro / Project nummer / Project number / Projekt Nummer :

.....

QC-numéro / QC-nummer / QC-number / QC-Nummer :

.....

Couleur / Kleur / Colour / Farbe:

❑ Blanc, Wit, White, Weiß

❑ Gris clair, Licht grijs, Light grey, Lichtgrau

❑ Anthracite, Antraciet, Anthracite, Granitgrau

❑ Granulé, StoneCoat, StoneCoat, Dekorputz

Telluria
STEEL OF LIFE

Nous vous invitons à lire attentivement le présent mode d'emploi.
Vous y trouverez les caractéristiques techniques ainsi que toutes les informations utiles en vue d'un fonctionnement correct.
Les données techniques figurant dans cette publication peuvent être modifiées à tout moment et sans avis préalable et ce, pour des raisons techniques ou commerciales..

Wij nodigen u uit deze handleiding aandachtig te lezen.
Ze omvat de technische eigenschappen en alle nuttige informatie voor een correcte werking.
De technische gegevens in deze publicatie kunnen om technische of commerciële redenen op elk moment en zonder voorafgaande kennisgeving worden gewijzigd.

Please read this manual carefully.
It contains the technical properties and all the information required for correct operation.
The technical data in this publication is subject to change for technical and/or commercial reasons at any time and without notice.

Bitte lesen Sie diese Anleitung sorgfältig durch.
Sie enthält die technischen Eigenschaften und alle Informationen, die für einen korrekten Betrieb erforderlich sind.
Die in dieser Publikation enthaltenen technischen Daten können jederzeit ohne Vorankündigung aus technischen oder kommerziellen Gründen geändert werden.



Lisez bien l'ensemble du mode d'emploi avant de commencer à réaliser des travaux.

Lees de volledige handleiding voordat u begint met de werken uit te voeren.

Read the entire manual before you start working.

Lesen Sie vor Arbeitsbeginn die gesamte Anleitung.



L'utilisation de gants est obligatoire.

Het gebruik van handschoenen is verplicht.

The use of gloves is mandatory.

Das Tragen von Handschuhen ist Pflicht.



L'utilisation de lunettes de protection est obligatoire.

Het gebruik van een veiligheidsbril is verplicht.

The use of safety glasses is mandatory.

Das Tragen einer Sicherheitsbrille ist Pflicht.



L'utilisation d'un casque de protection est obligatoire.

Het gebruik van een veiligheidshelm is verplicht.

The use of a hard hat is mandatory.

Das Tragen eines Sicherheitshelms ist Pflicht.

Liste d'outils / Gereedschappenlijst / Tools List / Werkzeugliste

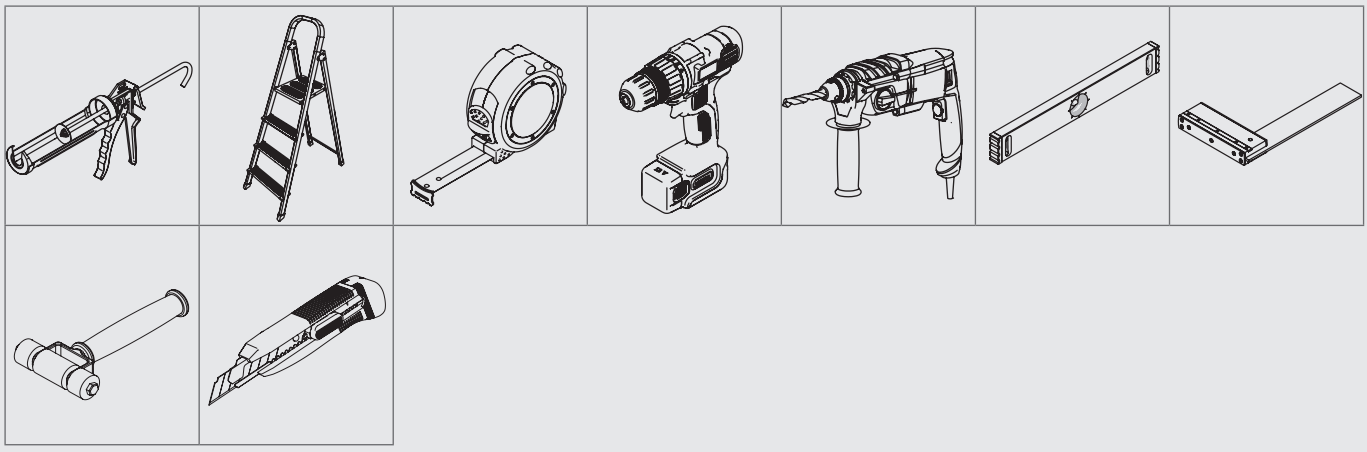

Liste des composants / Stukslijst / Partslist / Teileliste

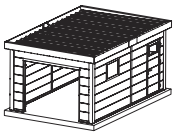	A045G 2x 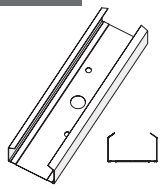	AD24-ED 1x 	A24 1x  L= 2400	A27 2x 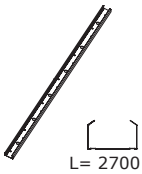 L= 2700	A33 1x 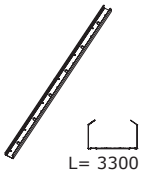 L= 3300	B7 35x 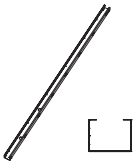
BD7 1x 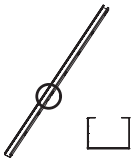	B1BW 6x 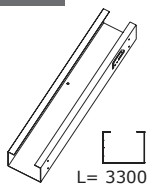 L= 3300	B1BGP 5x 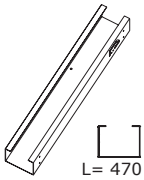 L= 470	B4OW 3x 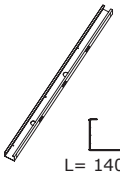 L= 1409	F7 8x 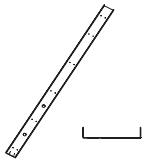	HA7 4x 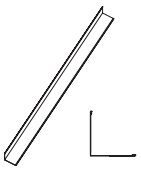	Flexidoor 2420 1x 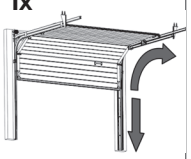
DR 1x 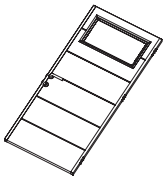	KT09 1x 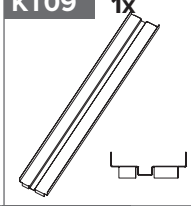	K6R 1x 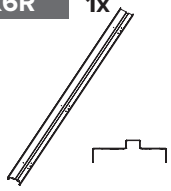	K6LE 1x 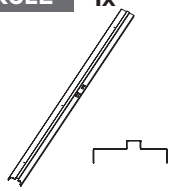	K6S 3x 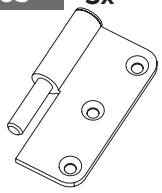	W90x2P 2x 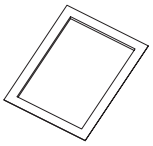	KM100 2x 
KHWG90 2x 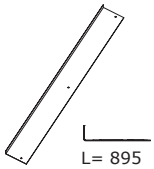 L= 895	KVW2GP 2x 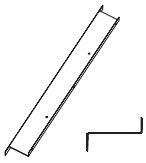	KVG20 2x 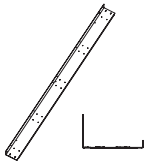	KVG20AF 2x 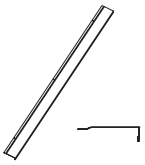	KHG24 1x 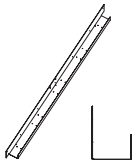	KHG24AF 1x 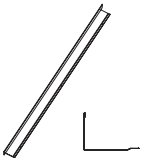	FD09 1x 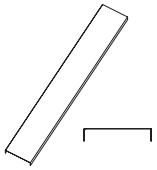
UD09 1x 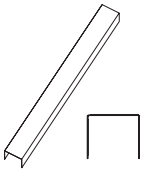	J33 1x 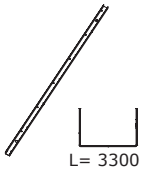 L= 3300	JDA33 1x 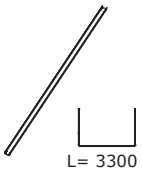 L= 3300	JDA33_W24 1x 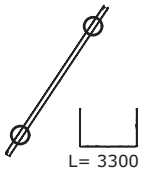 L= 3300	J27 1x 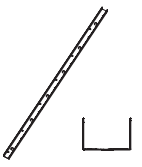	JDA27 1x 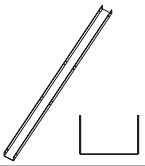	J27_W09 1x 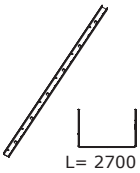 L= 2700
JDA27_W09 1x 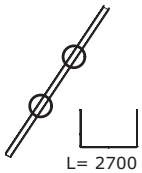 L= 2700	J24 1x 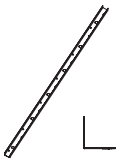	JDA24 1x 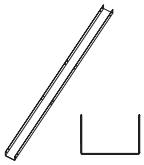	JDA24_W09 1x 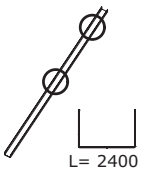 L= 2400	JD24_ED 1x 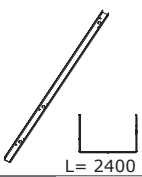 L= 2400	J24_W24 1x L= 2400	J09_W09 3x L= 900
J045G 2x L= 450	DA27 12x L= 2700	DA33 7x L= 3300	DA33VR 1x L= 3300	DA24 8x L= 2400	DA12 6x L= 1200	DA09 4x L= 900
DA045 12x L= 450	DA03 6x L= 300					

Liste des composants / Stukslijst / Partslist / Teileliste

JI Garage 1 1x 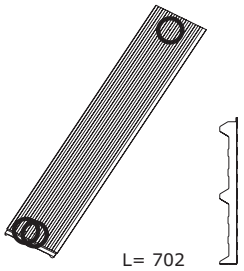	**JI Garage 2** 1x 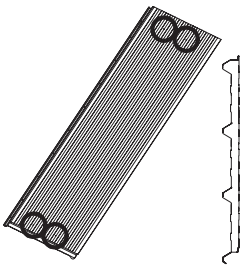	**JI Garage 3** 1x 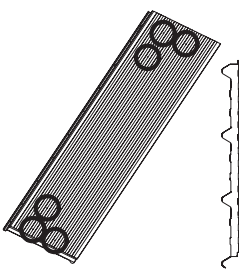	**JI Garage 4** 1x 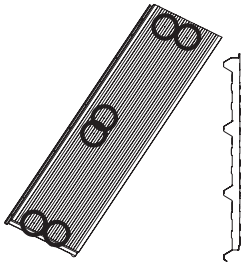		
JI Garage 5 1x 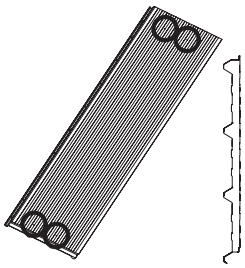	**JI Garage 6** 1x 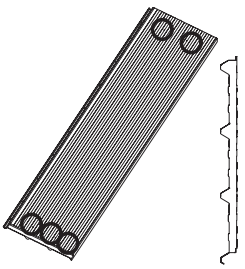	**Si2910** 1x 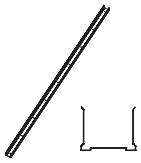	**Si2190** 1x 	**So2910** 1x 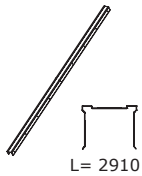	**So2190** 1x 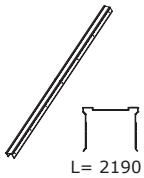
MVB 2x 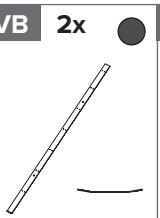	**MVA** 2X 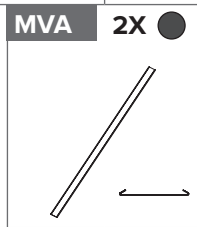	**ZAG3900** 1x 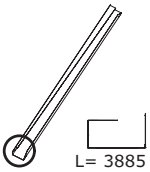	**ZCG3900** 1x 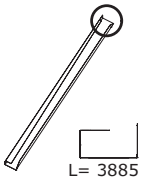	**ZBG2800-V2** 2x 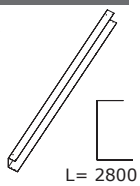	**ZWG2800** 2x 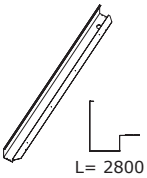	**ZBGV-V2** 1x 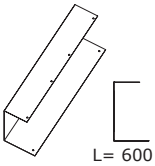
ZWGV 1x 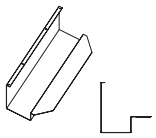	**WP30** 1x 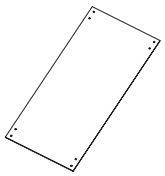	**WP45** 4X 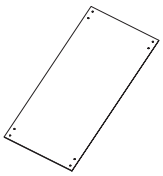	**WP60** 3x 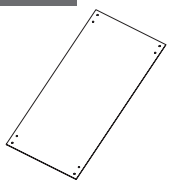	**W1** 1x 	**W2** 1x 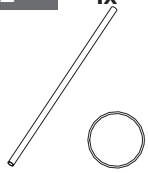	**W3** 1x 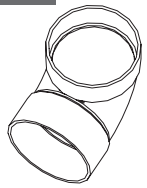
W4 1x 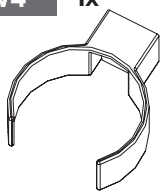	**W5** 1x 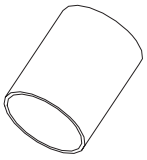	**W2-300** 1x 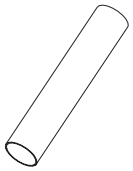	**M24** 2x 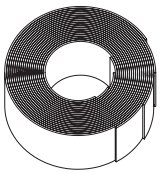	**M27** 2x 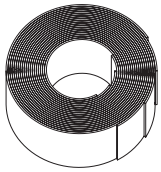	**M33** 1x 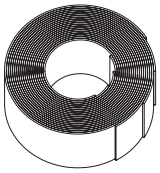	**M06** 2x 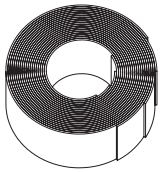
CP03 12x 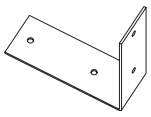	**CP02g** 2x 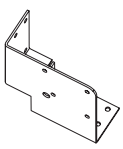	**CP01** 2x 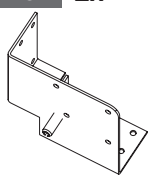	**CP02i** 4x 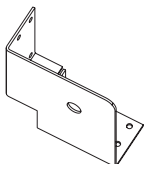	**CP09** 10x 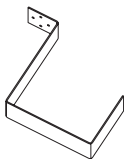	**CP10** 2x 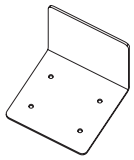	**Flexidoor 78C** 2x 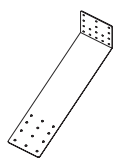
ZWGO 1x 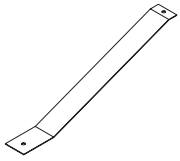	**BZ30** 40x 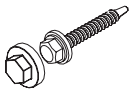	**BZ130** 35x	**JI33-SB** 80x	**DK** 1x	**TOOL2** 2x	**TOOL3** 2x

Liste des composants / Stukslijst / Partslist / Teileliste

TOOL4 1x 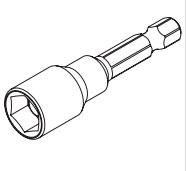	RK1 1x RK2 RK3 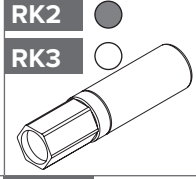	SD18BL 80x 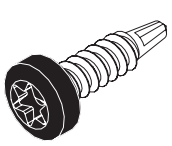	SD18 900x 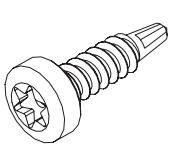	SD25 2x 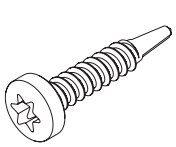	M8x120 4x 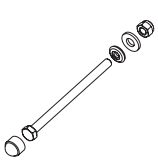	M12x115 8x 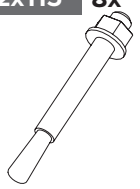
KG-Hoek 2x 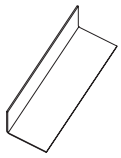	RT0,9 8x 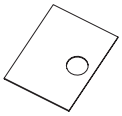	DA33 6x 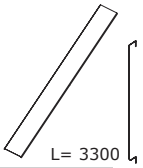 L= 3300	DA33G 1X 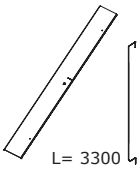 L= 3300	DA27 12x 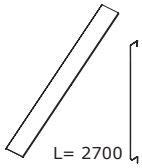 L= 2700	DA24 8x 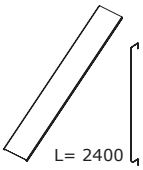 L= 2400	DA12 6x 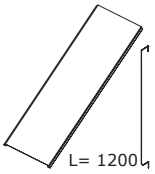 L= 1200
DA09 4x 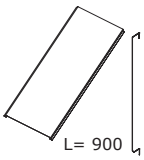 L= 900	DA04 12x 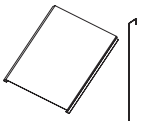 L= 450	DA03 6x 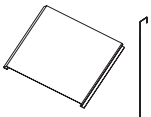 L= 300	DA33VL 1x 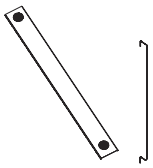	XGA 1X 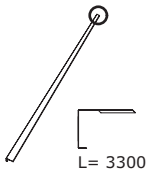 L= 3300	XGC 1x 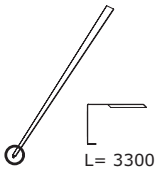 L= 3300	XGBDH 2x 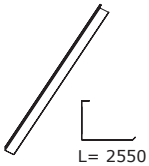 L= 2550
XGBDL 2x  L= 2550	MVA 2x 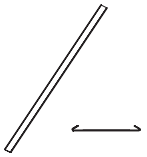	MVB 2x 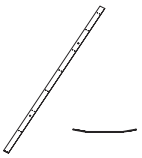	IGaL 2x 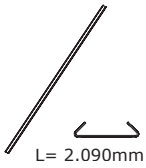 L= 2.090mm	IGaK 2X 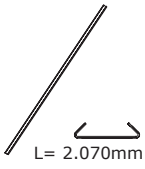 L= 2.070mm		

Fundament

- Le sol doit être **plat et de niveau**. Le sol doit être réalisé pour permettre une fixation adéquate de l'abris de jardin.
- De vloer moet **vlak en waterpas** zijn. De vloer moet gemaakt worden zodat de bevestiging van het tuinhuis wel mogelijk is.
- The floor must be **flat and level**. The floor must be made in such a way that it is possible to fix the garden house.
- Der Aufbauort muss eine **flache, geschlossene und in Waage liegende Bodemplatte** aufzeigen. Die Bodenplatte muss so beschaffen sein, das eine mechanische Befestigung von dem Eleganto erfolgen kann.

PS

- L'abris de jardin doit être centrée sur la dalle de béton.
- Het tuinhuis moet gecentreerd geplaatst worden op het fundament.
- The garden house must be centered on the foundation.
- Das Gartenhaus muss auf dem Fundament zentriert sein.

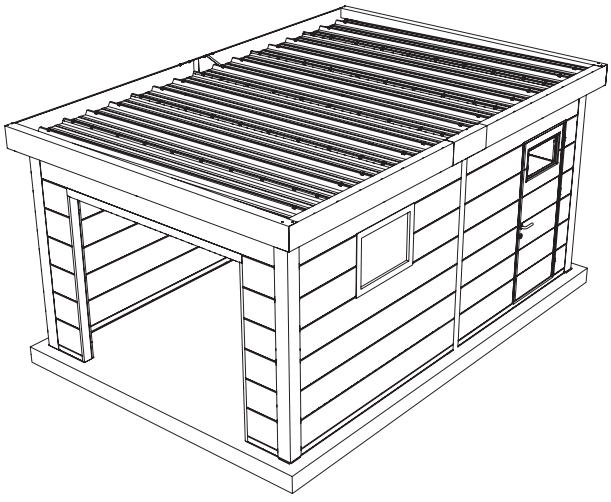

telluria
STEEL OF LIFE

1. Version ‘porte droite’ / Versie ‘deur rechts’ / version ‘door right’ / Version ‘Tür rechts’



2. Version ‘porte gauche’ / Versie ‘deur links’ / version ‘door left’ / Version ‘Tür links’



Composition / Compositie / Composition / Zusammensetzung

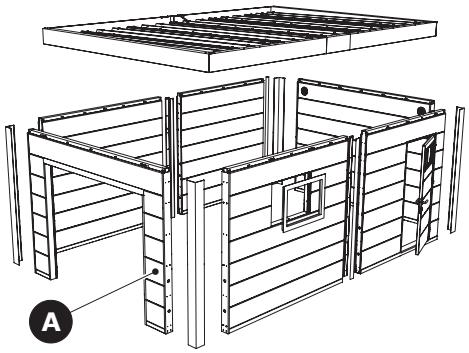

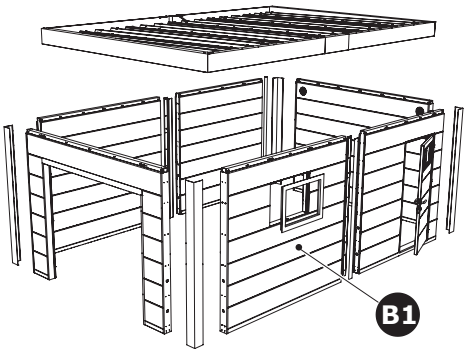

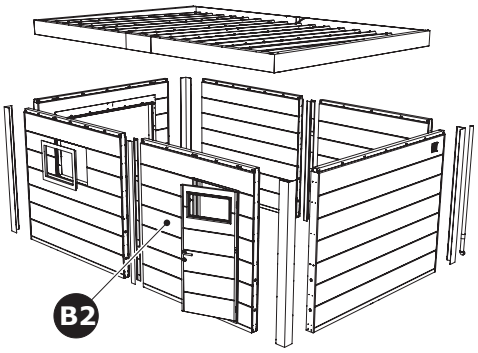

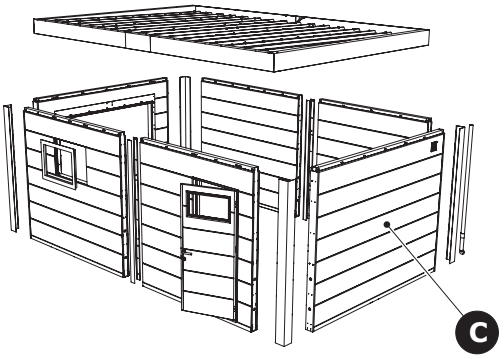

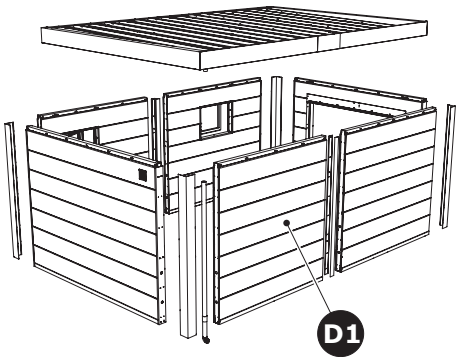

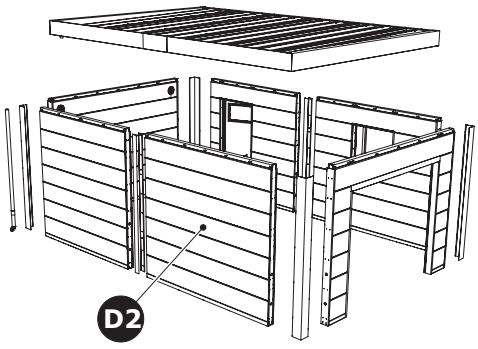

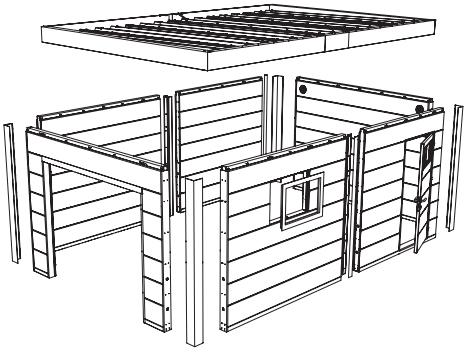

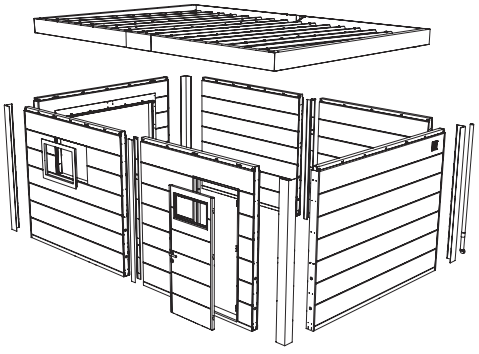

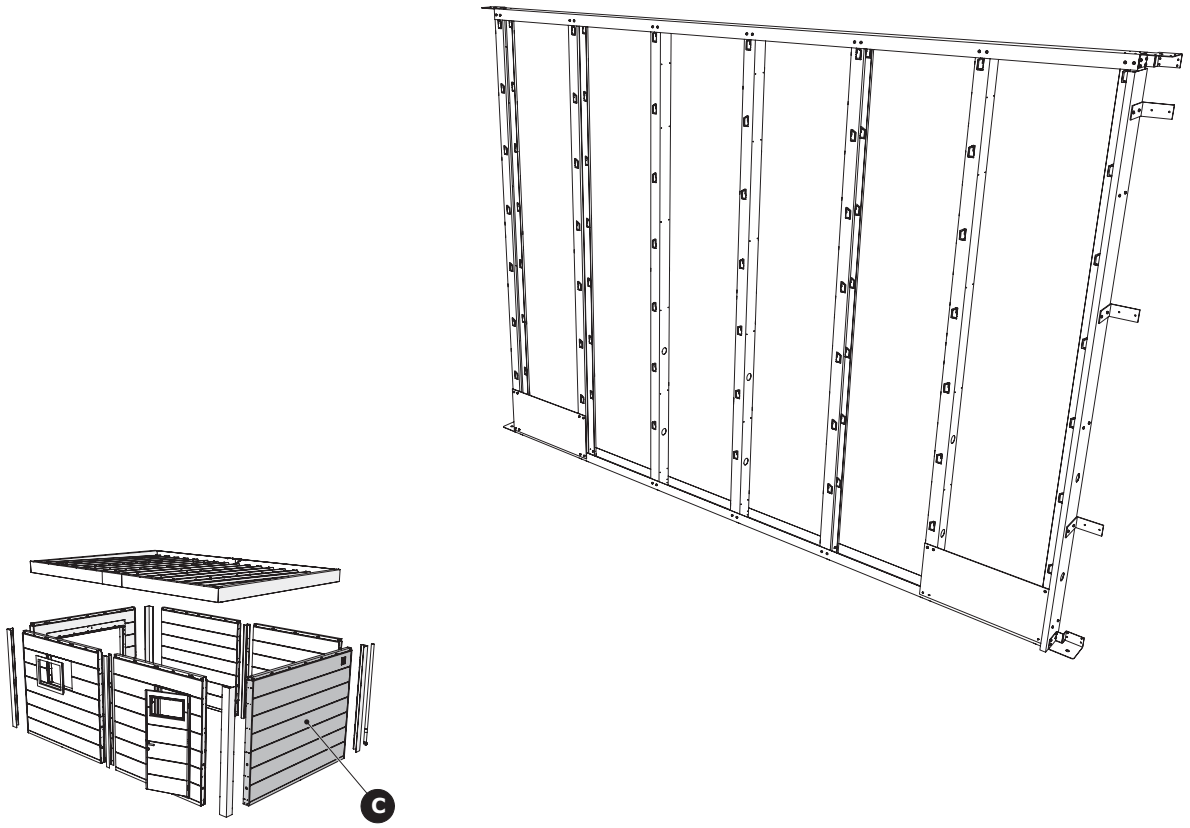

C	Paroi / Wand / Wall / Wand

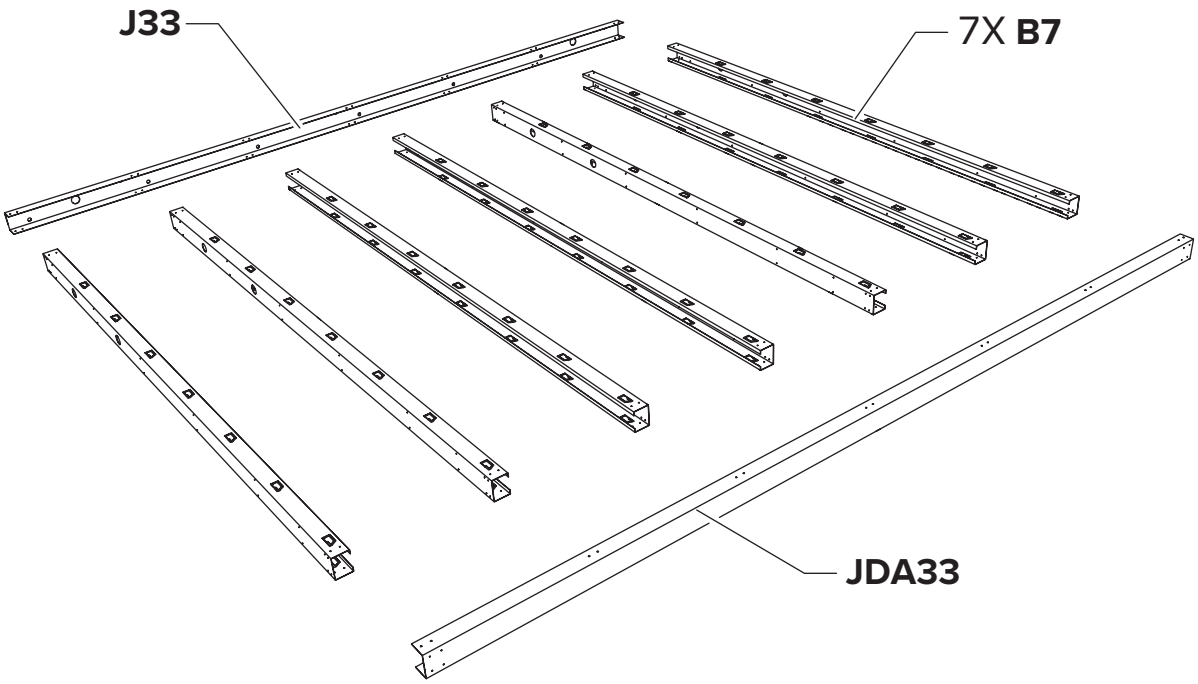

C	Paroi / Wand / Wall / Wand	POW

Le principe de la construction du mur (POW).
Het principe van de opbouw van de wand (POW).
The principle of building the wall (POW).
Das Prinzip des Baus der Mauer finden (POW).

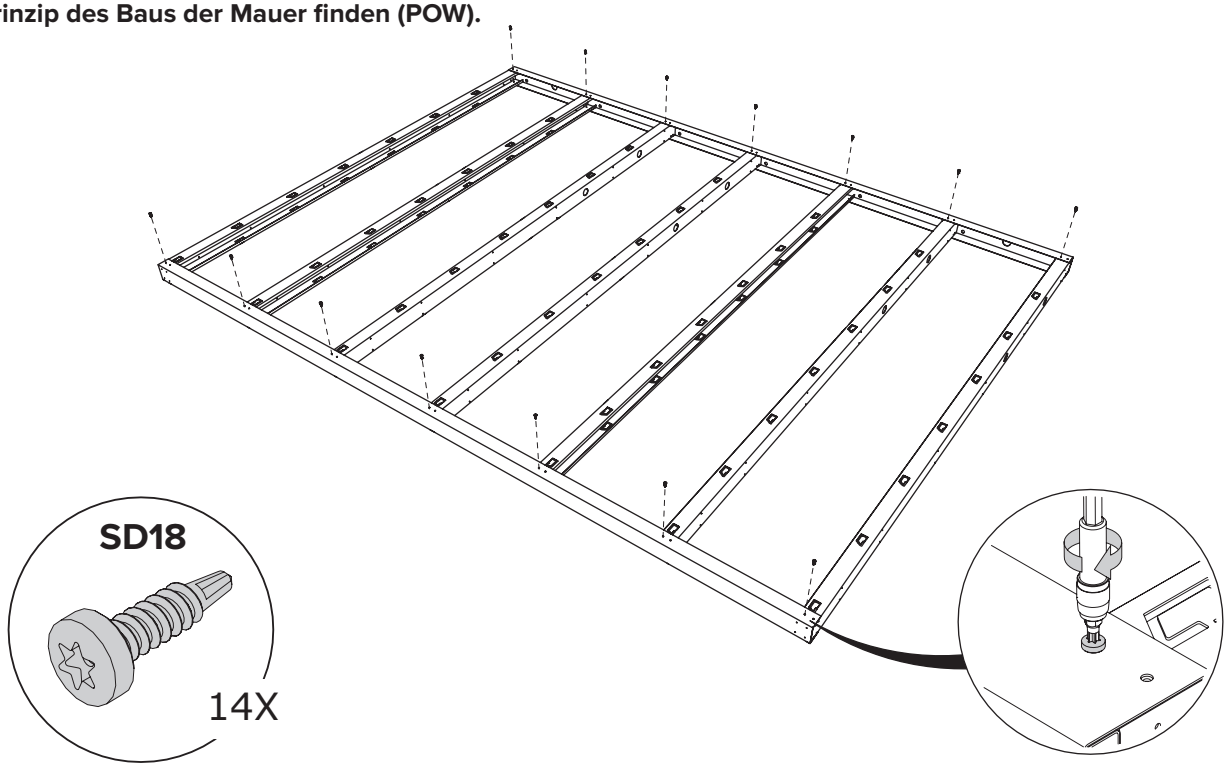

C Paroi / Wand / Wall / Wand **POW**

Tourner encadrement / Kader omdraaien / Turn Frame / Rahmen umdrehen

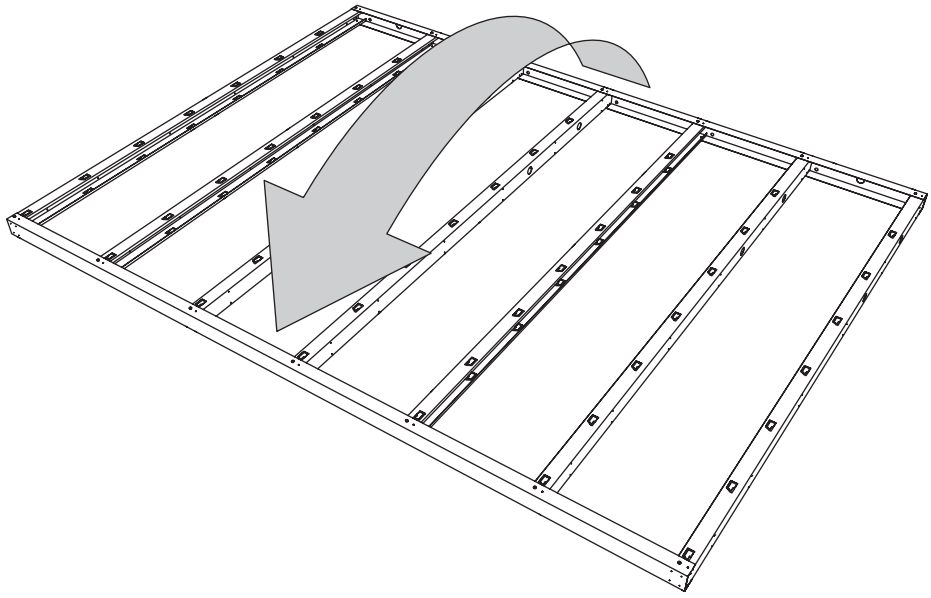

C Paroi / Wand / Wall / Wand **POW**

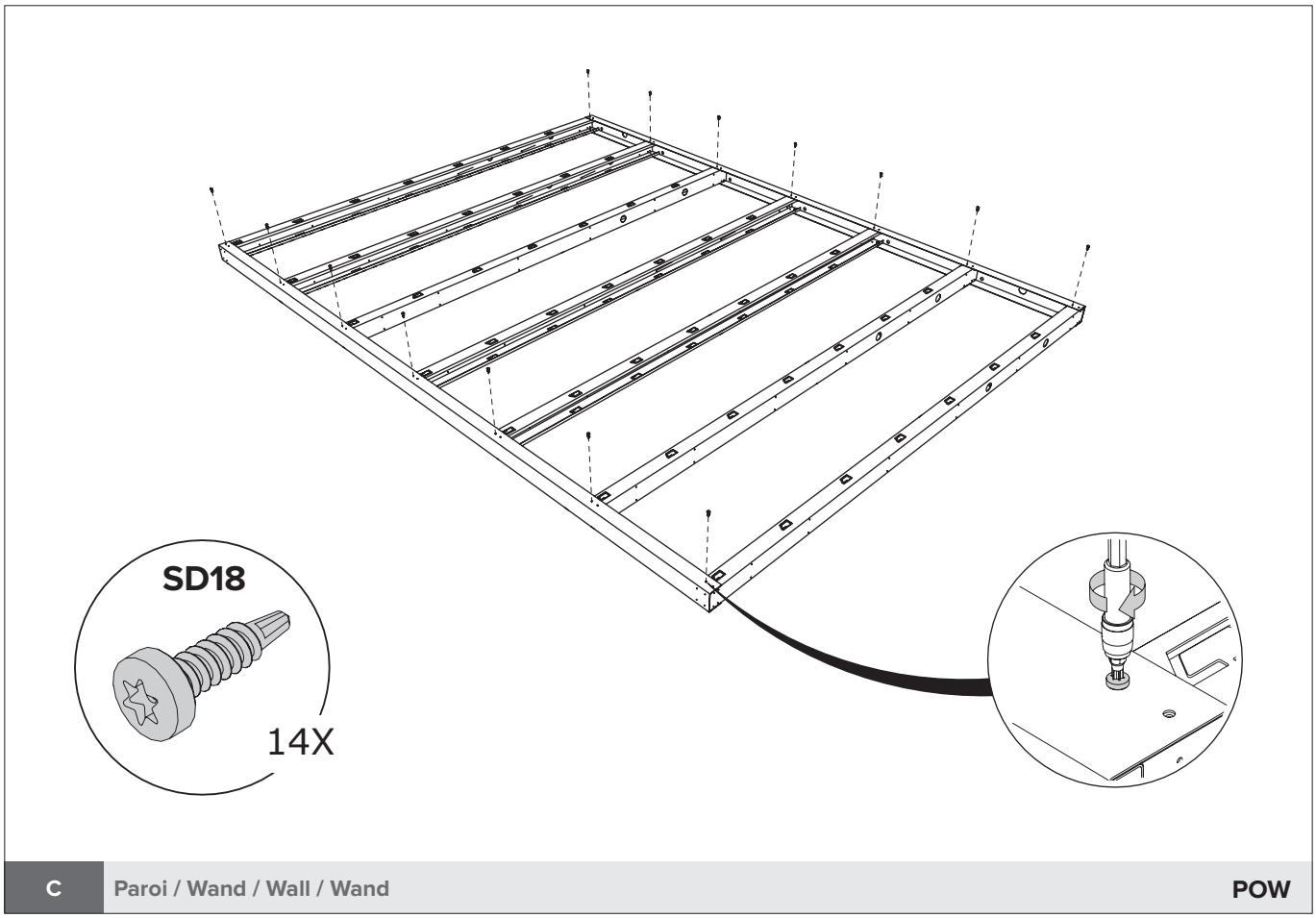

C | Paroi / Wand / Wall / Wand | POW

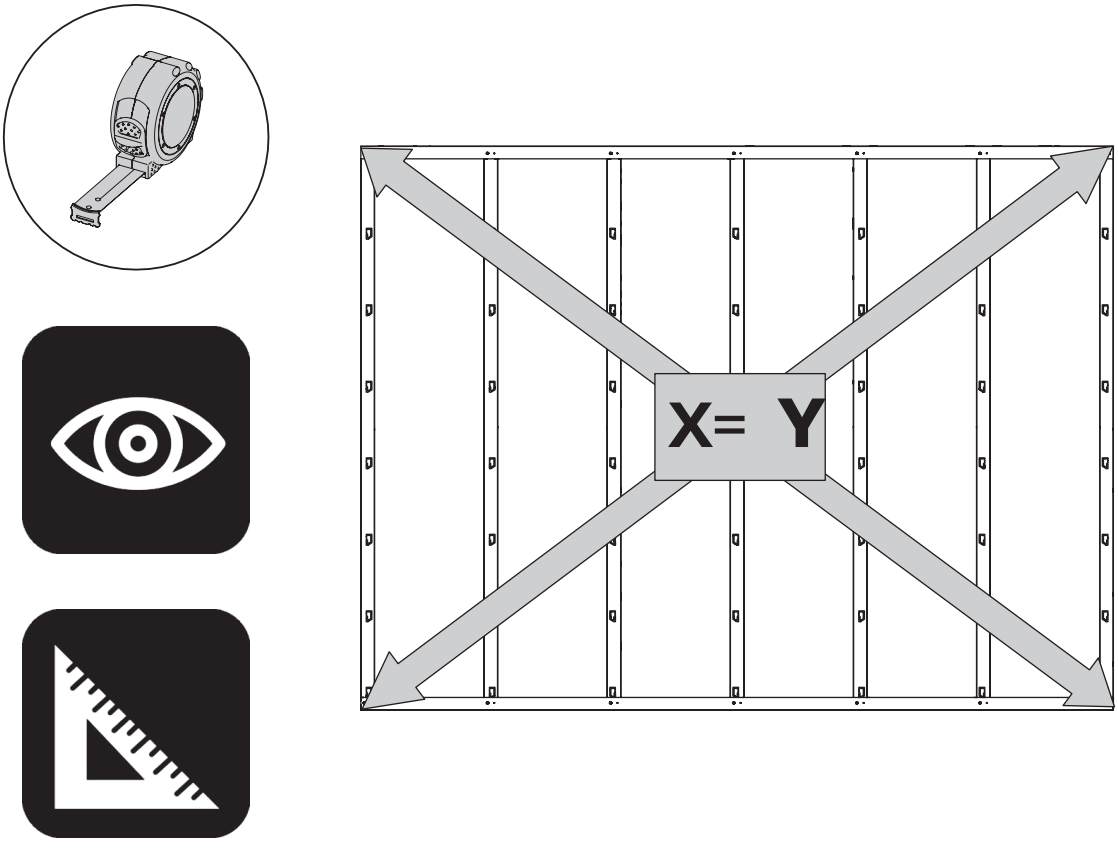

C | Paroi / Wand / Wall / Wand | POW

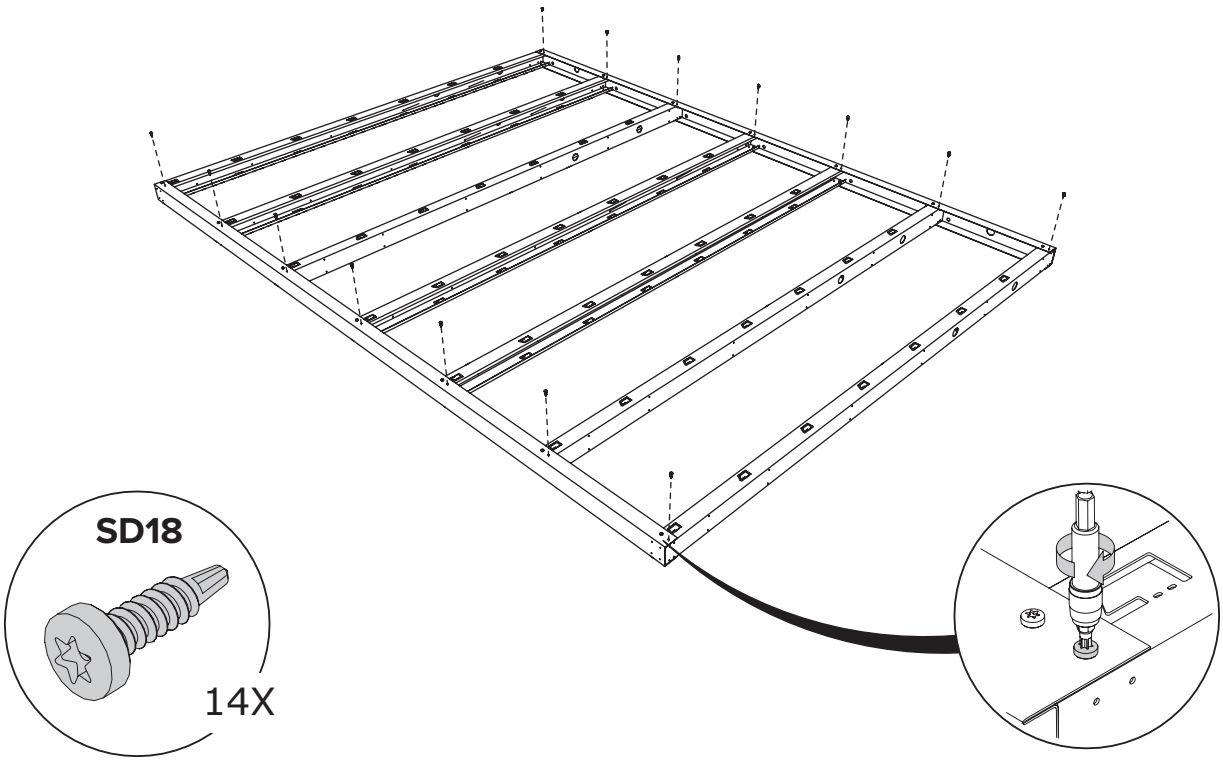

C | Paroi / Wand / Wall / Wand | POW

Tourner encadrement / Kader omdraaien / Turn Frame / Rahmen umdrehen

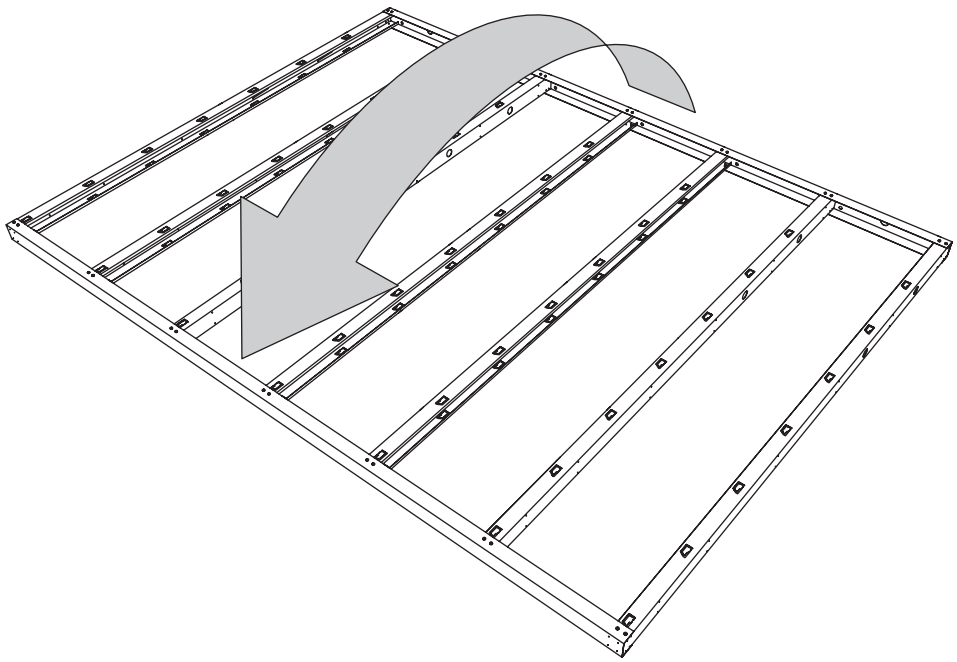

C | Paroi / Wand / Wall / Wand | POW

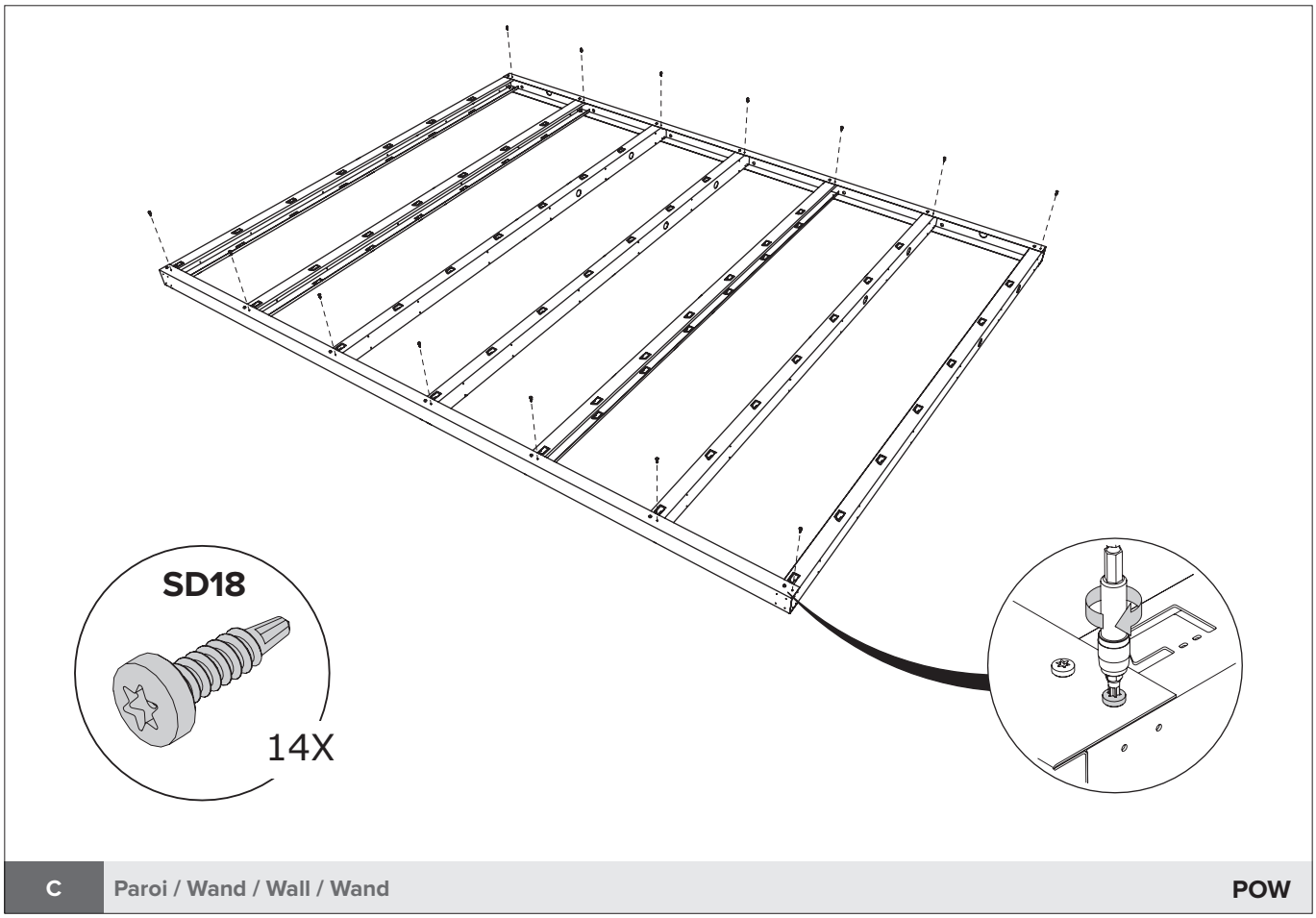

C | Paroi / Wand / Wall / Wand | POW

Tourner encadrement / Kader omdraaien / Turn Frame / Rahmen umdrehen

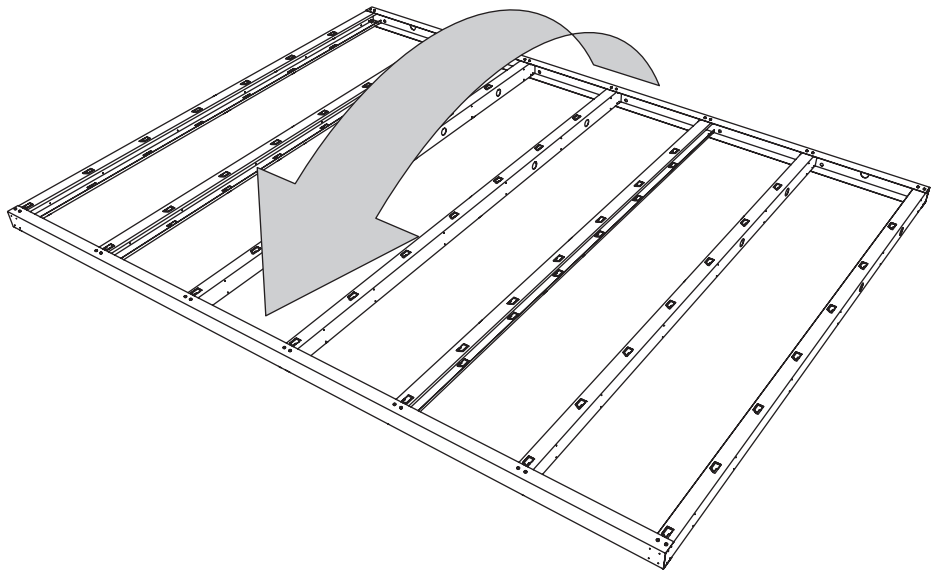

C | Paroi / Wand / Wall / Wand | POW

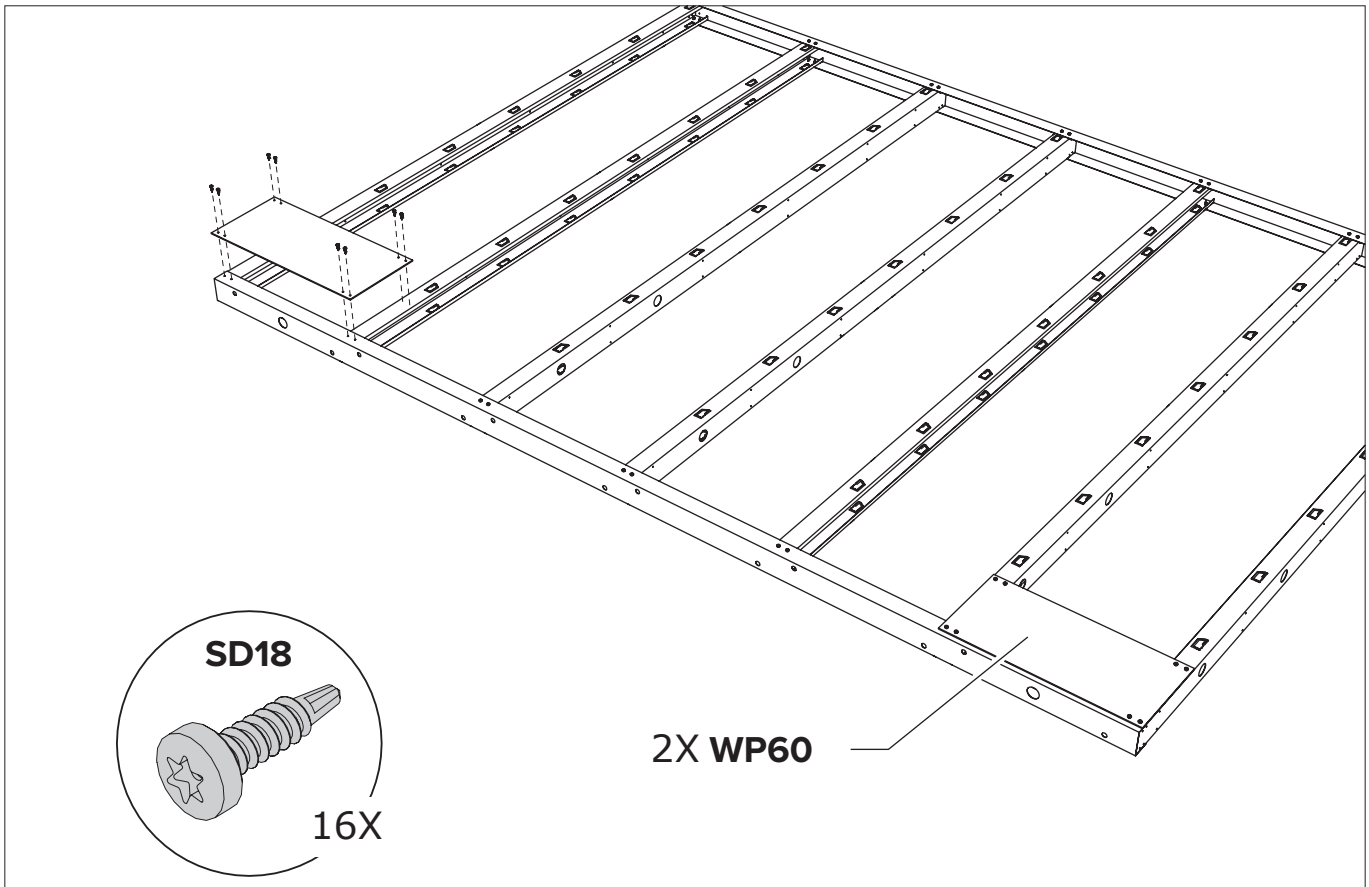

C Paroi / Wand / Wall / Wand **POW**

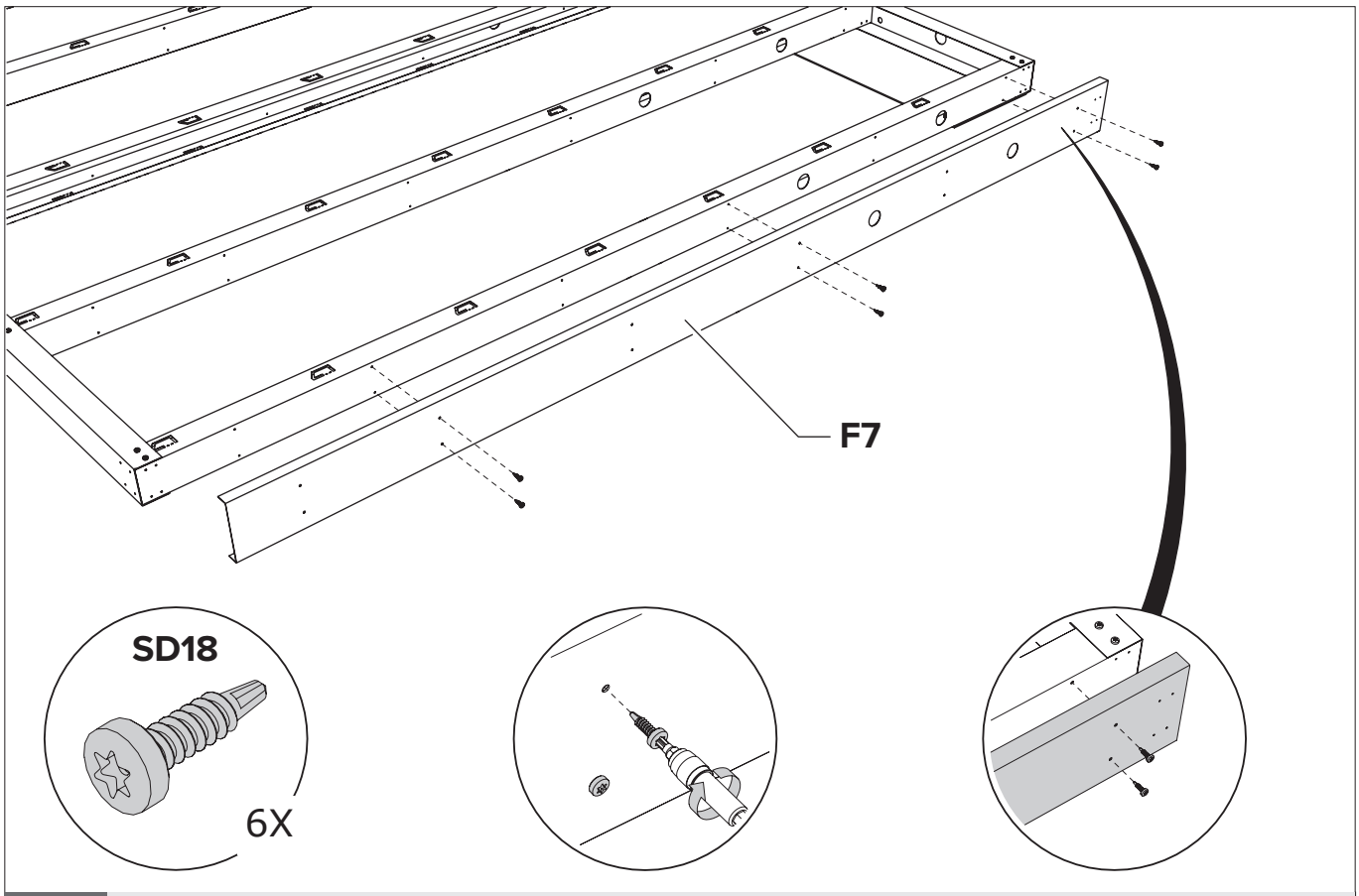

C Paroi / Wand / Wall / Wand **POW**

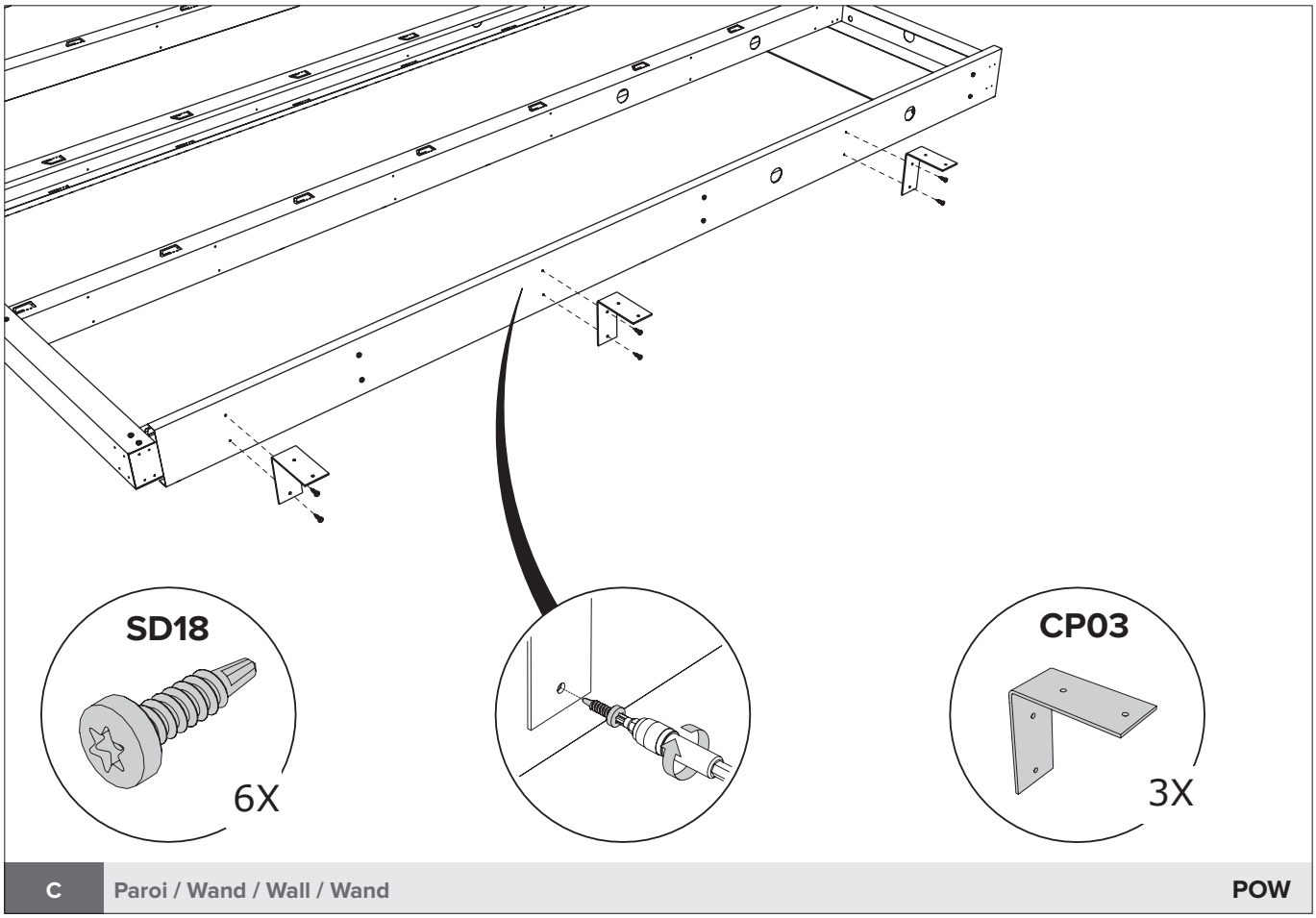

C | Paroi / Wand / Wall / Wand | POW

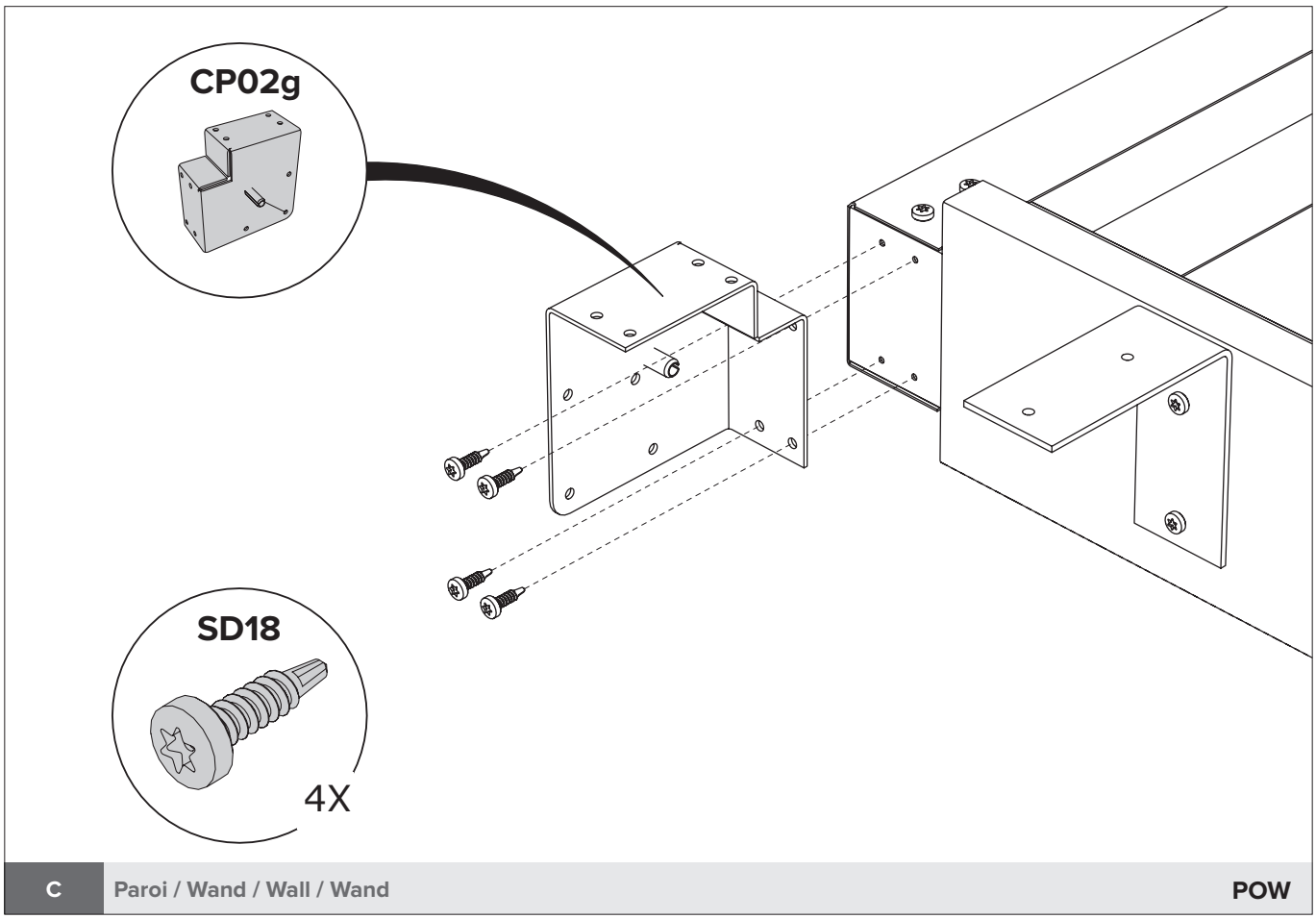

C | Paroi / Wand / Wall / Wand | POW

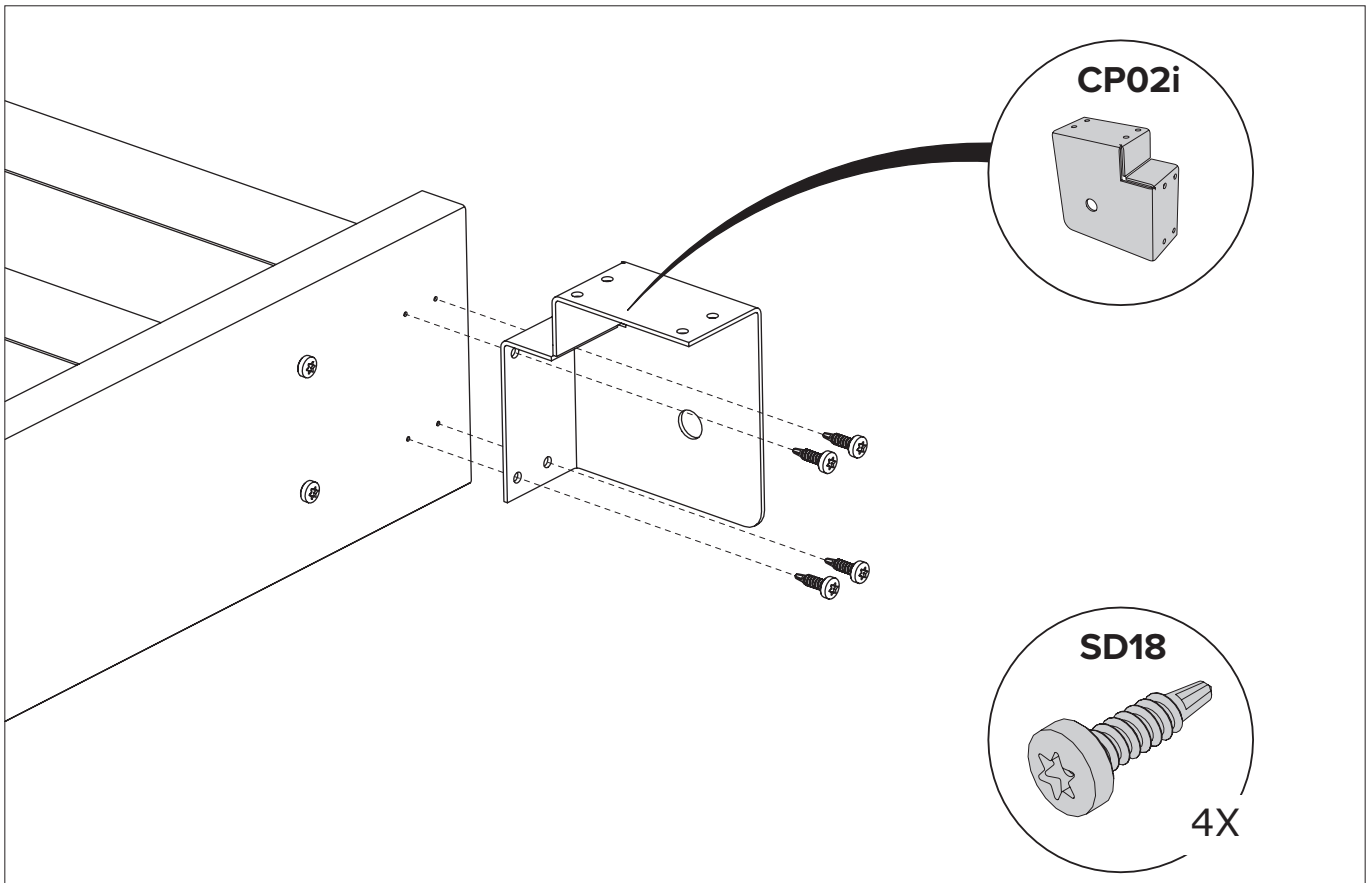

C	Paroi / Wand / Wall / Wand	POW

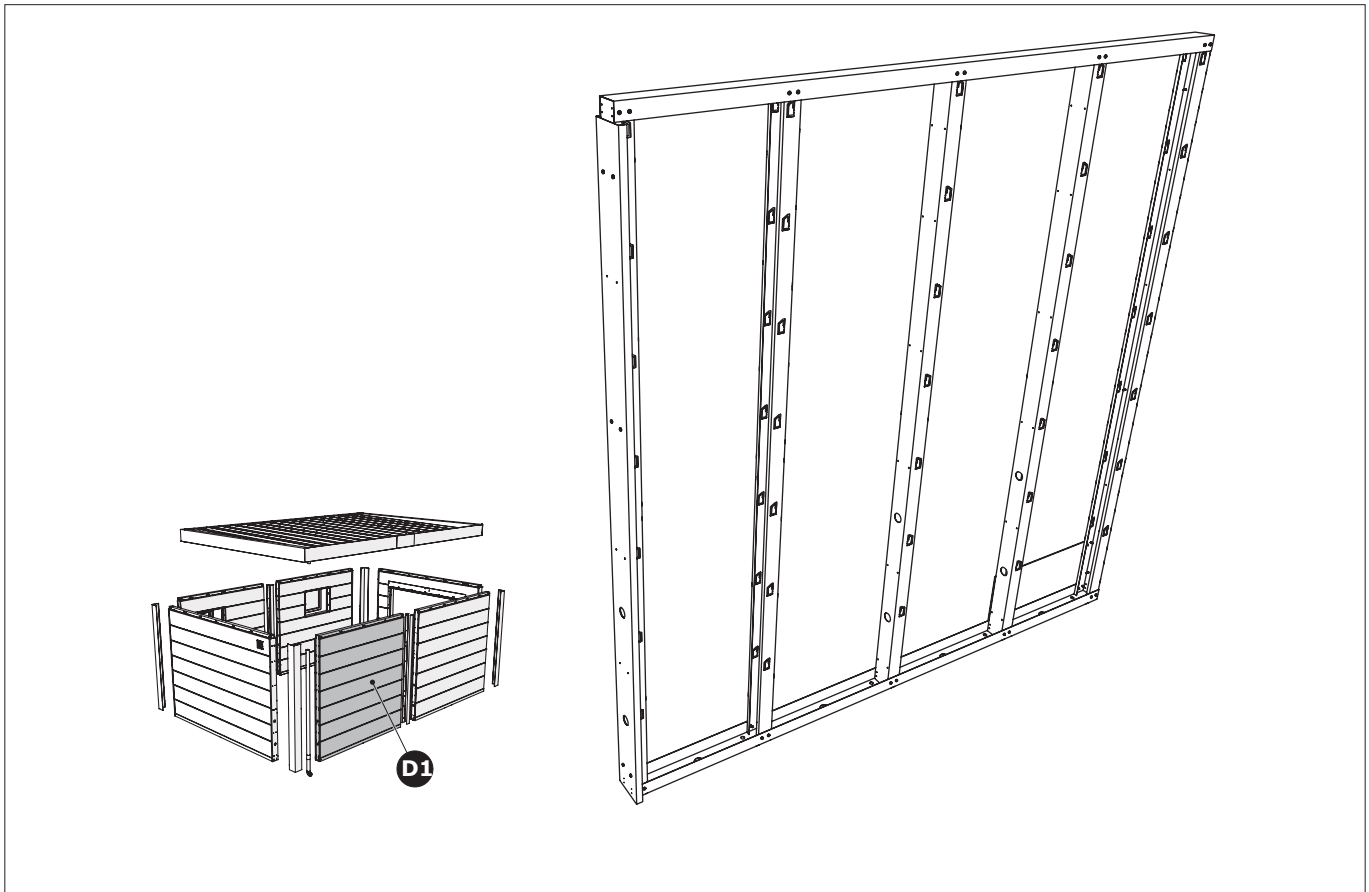

D1	Paroi / Wand / Wall / Wand

Le principe de la construction du mur, voir pages 9 à 15 (POW).
Het principe van de opbouw van de wand, zie pagina 9 tot en met 15 (POW).
The principle of building the wall, see pages 9 through 15 (POW).
Das Prinzip des Baus der Mauer finden Sie auf den Seiten 9 bis 15 (POW).

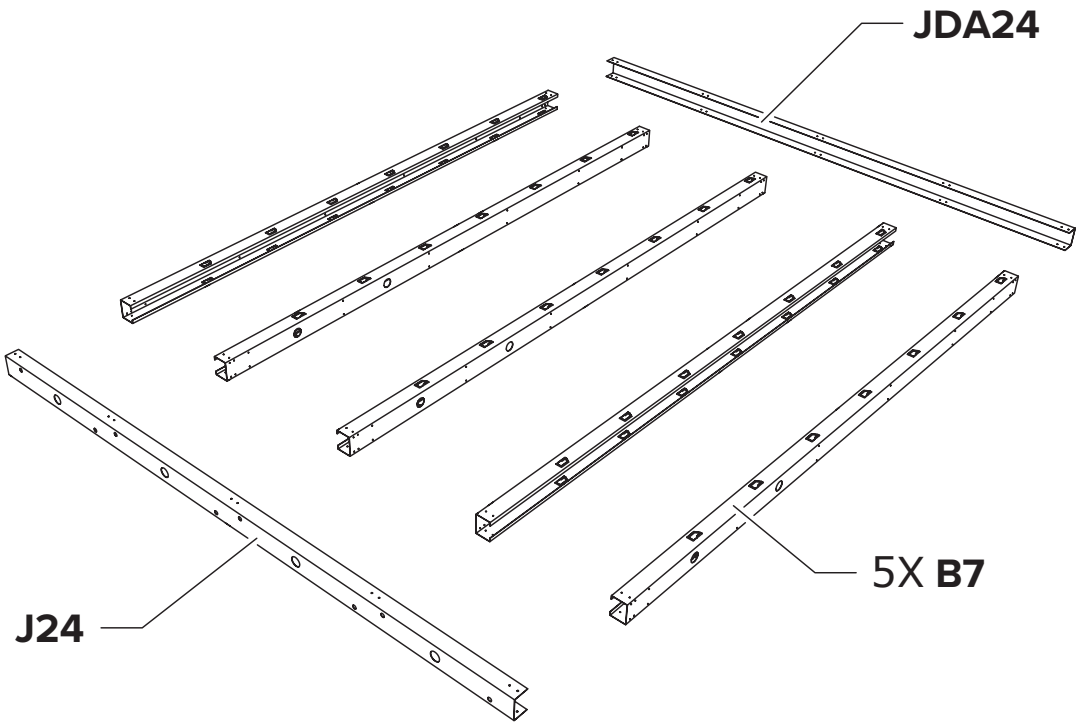

D1 Paroi / Wand / Wall / Wand

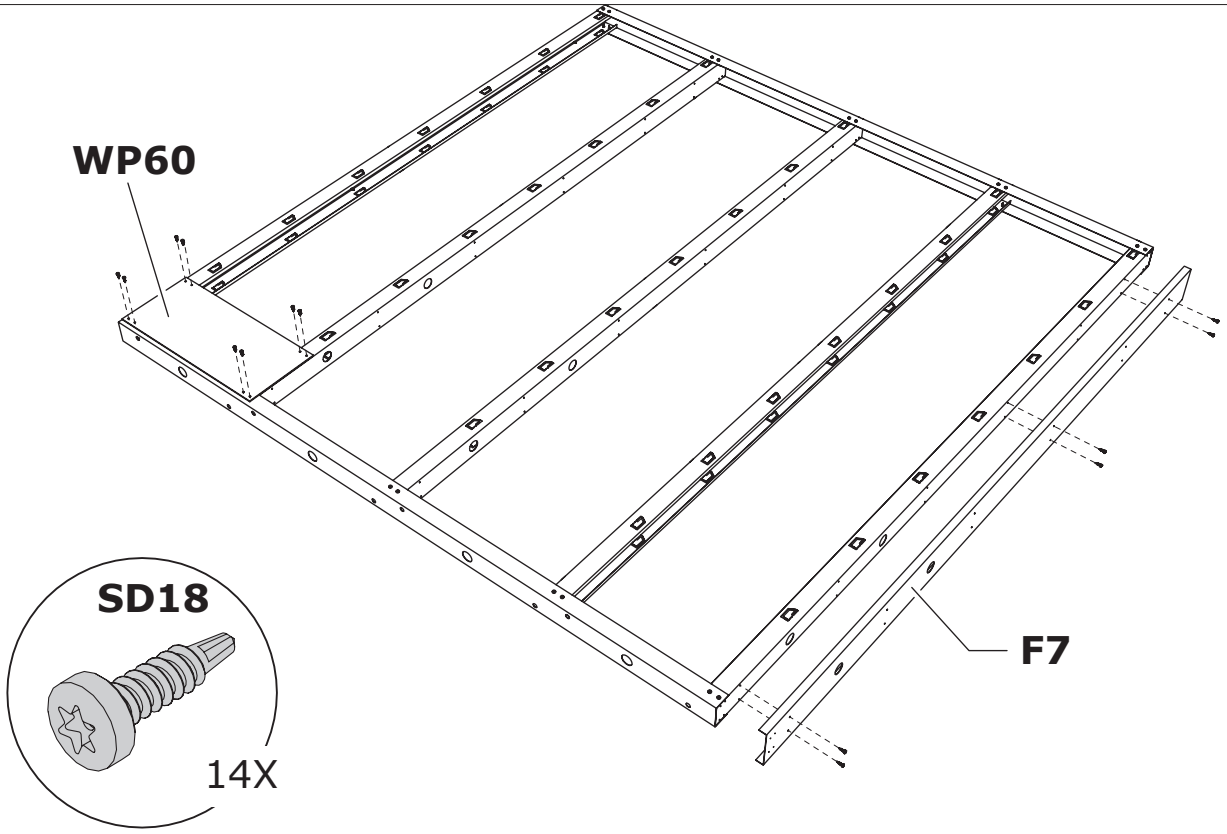

D1 Paroi / Wand / Wall / Wand

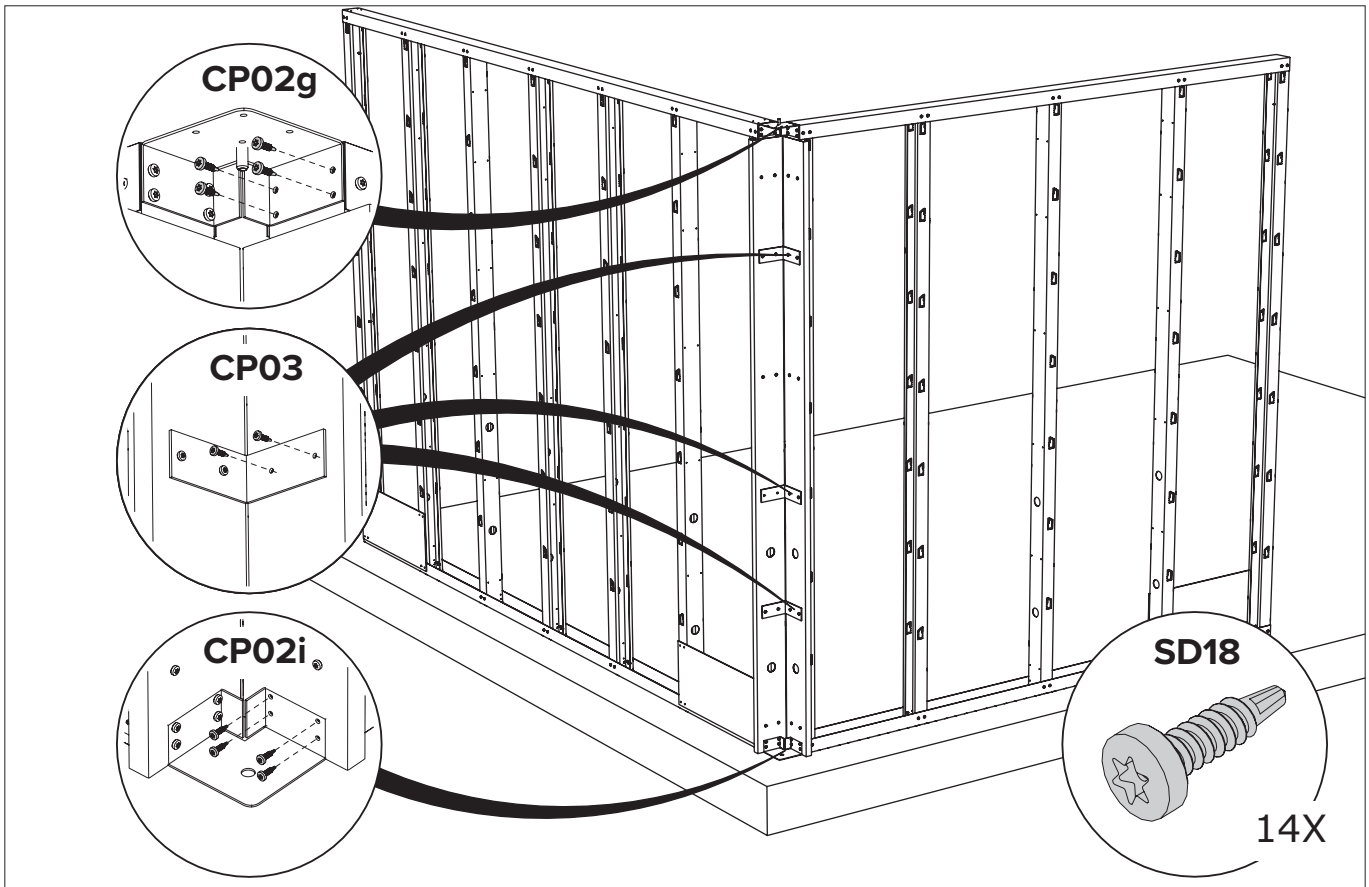

C/D1 Paroi / Wand / Wall / Wand

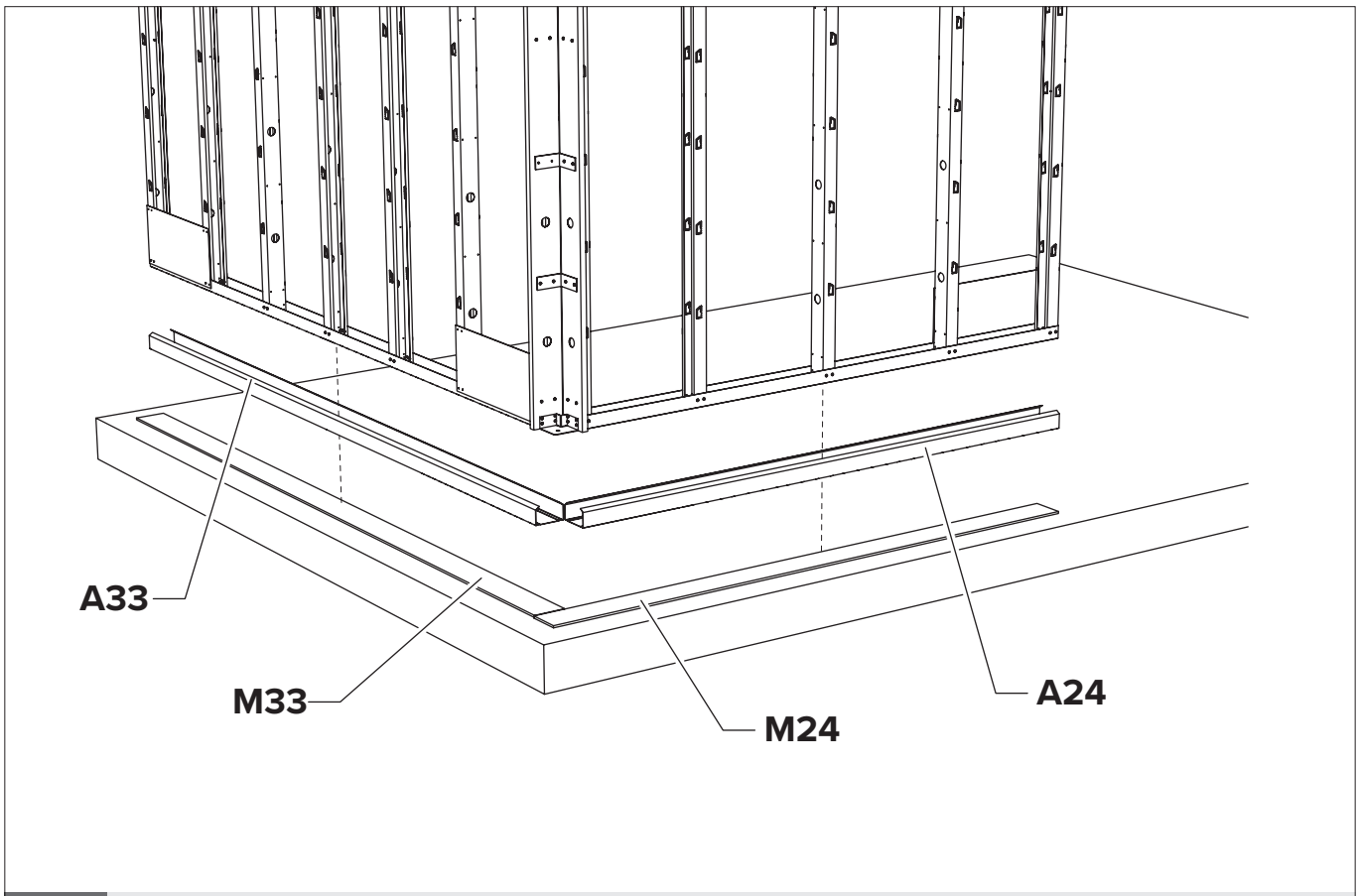

C/D1 Paroi / Wand / Wall / Wand

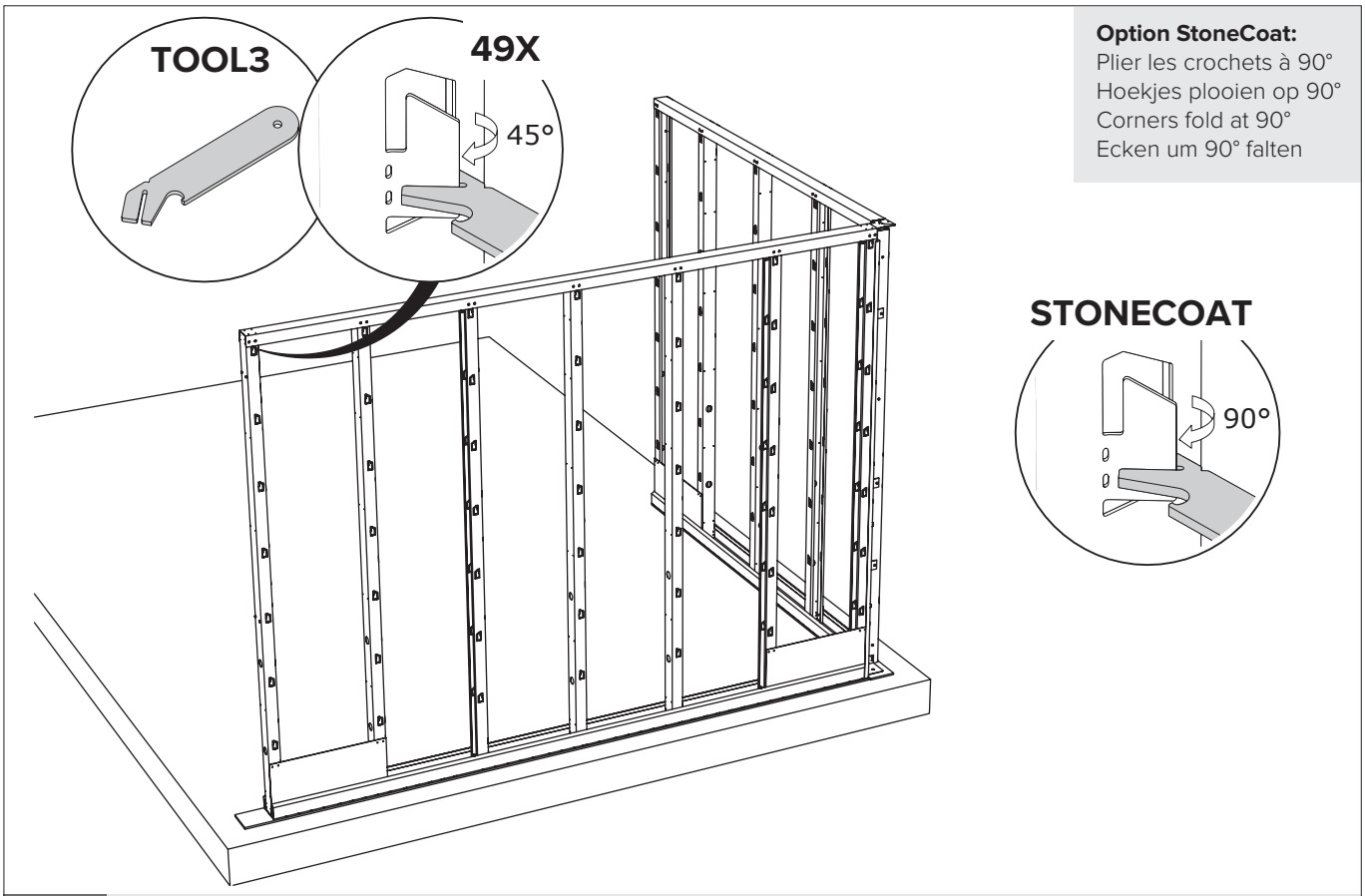

Option StoneCoat:
Plier les crochets à 90°
Hoekjes plooien op 90°
Corners fold at 90°
Ecken um 90° falten

C/D1 Paroi / Wand / Wall / Wand

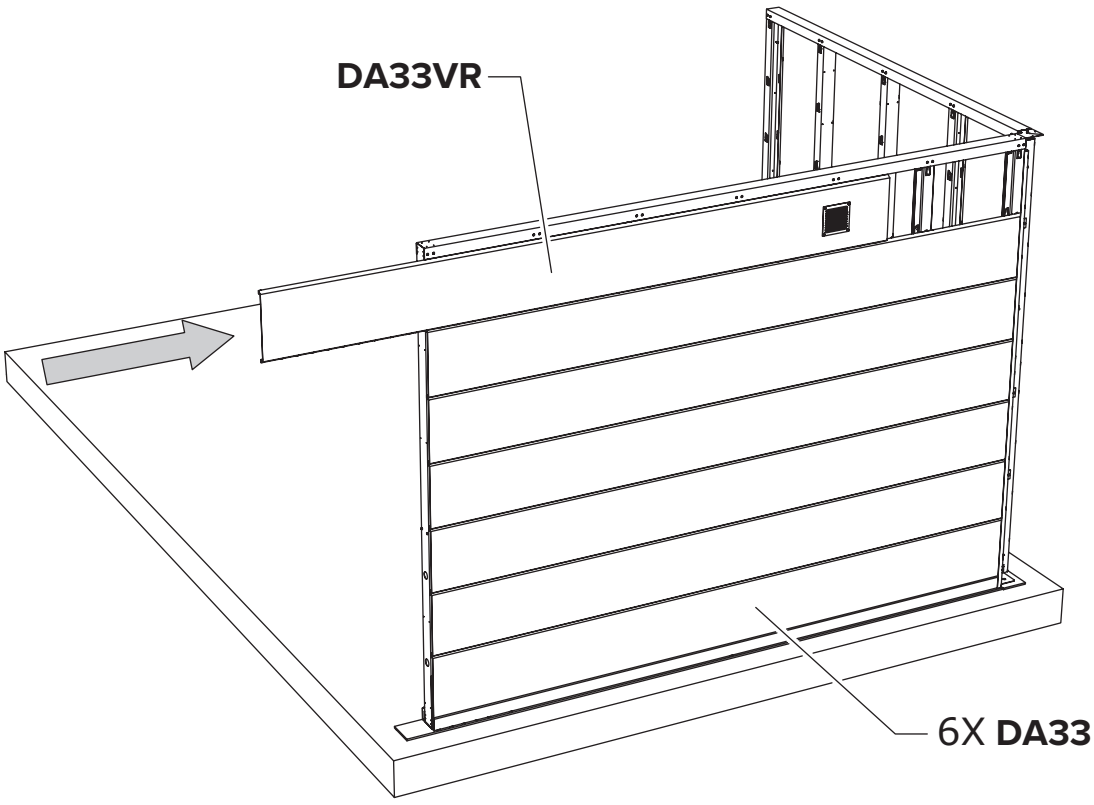

C/D1 Paroi / Wand / Wall / Wand

Option StoneCoat:
Plier les crochets à 90°
Hoekjes plooien op 90°
Corners fold at 90°
Ecken um 90° falten

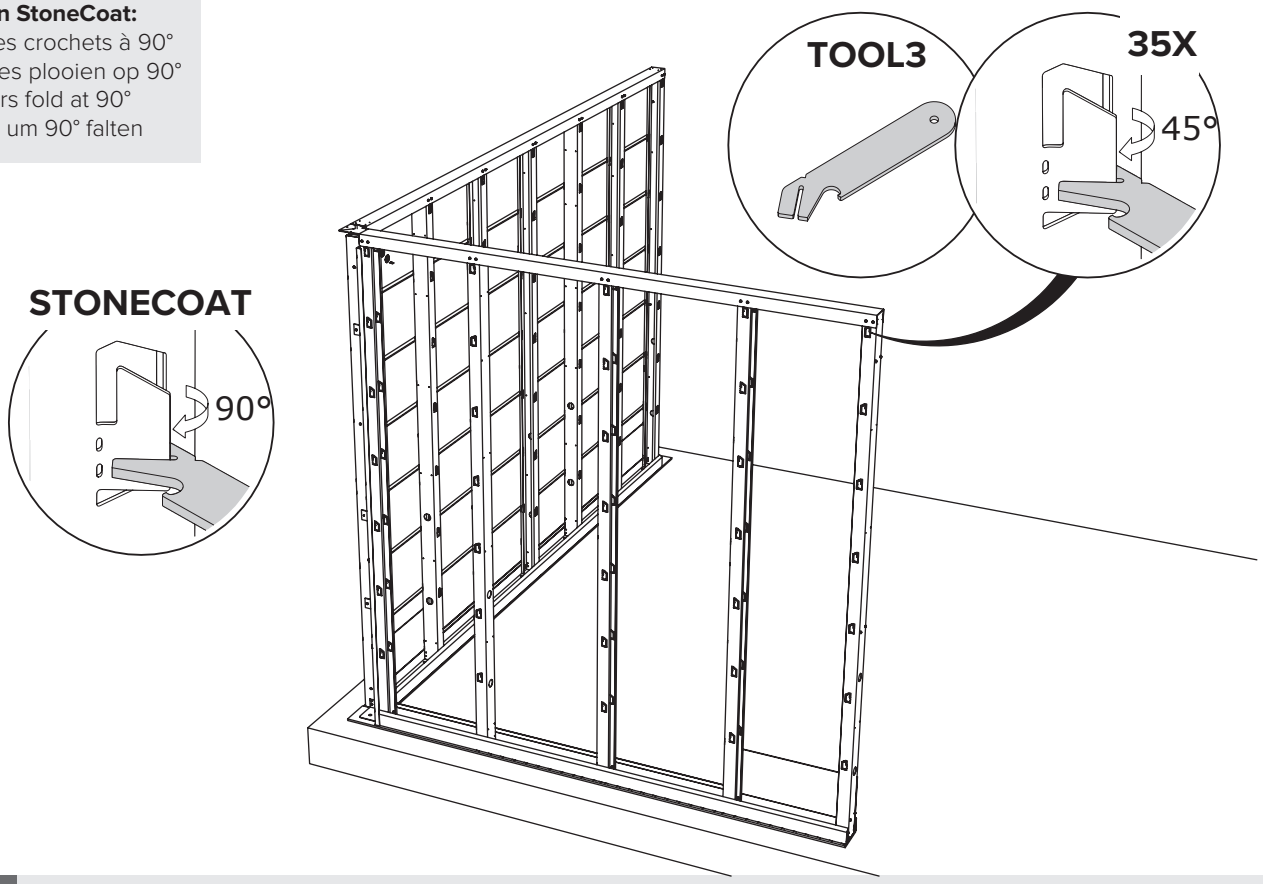

C/D1 Paroi / Wand / Wall / Wand

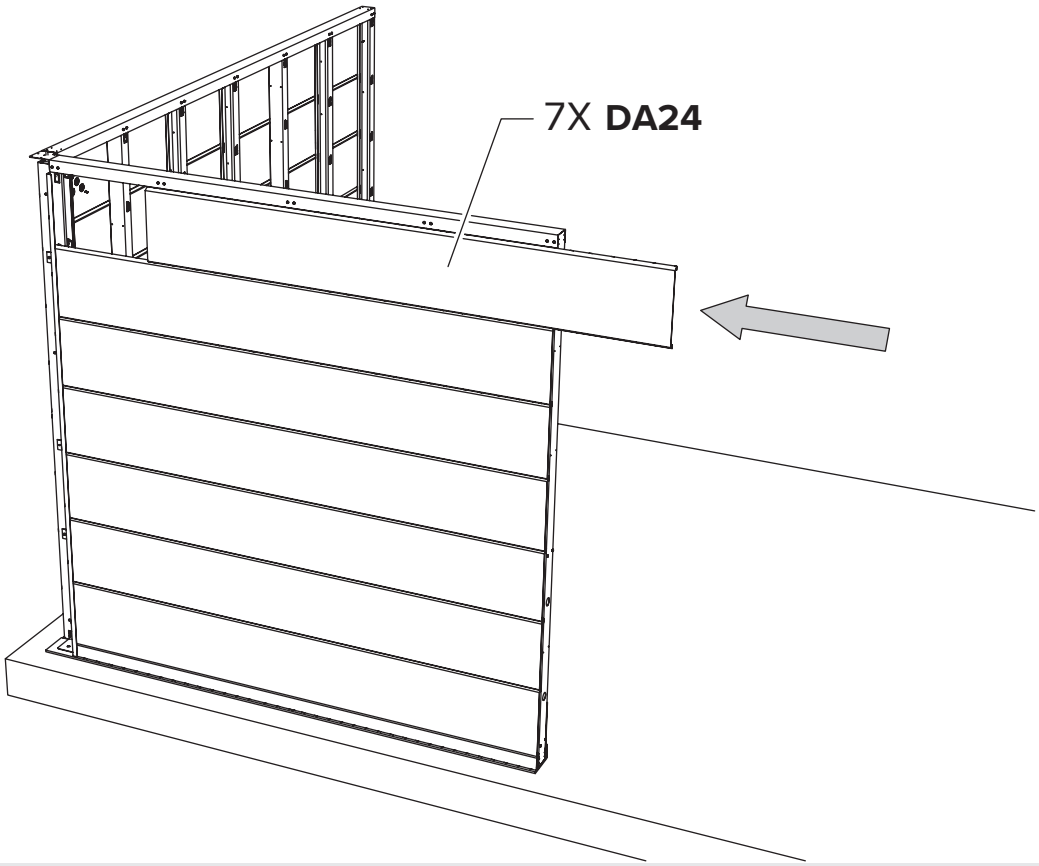

C/D1 Paroi / Wand / Wall / Wand

revêtement intérieur
binnenbekleding
interior lining
Innenverkleidung

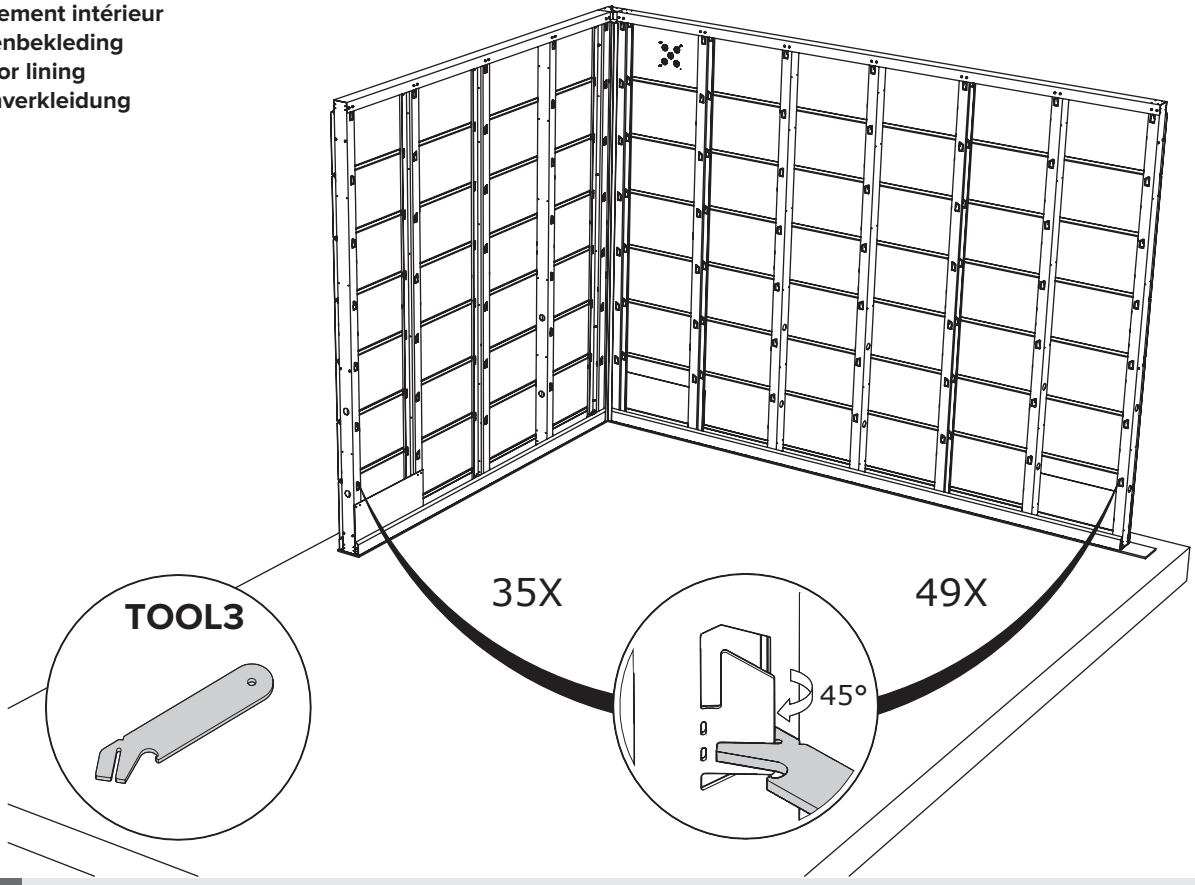

C/D1 Paroi / Wand / Wall / Wand

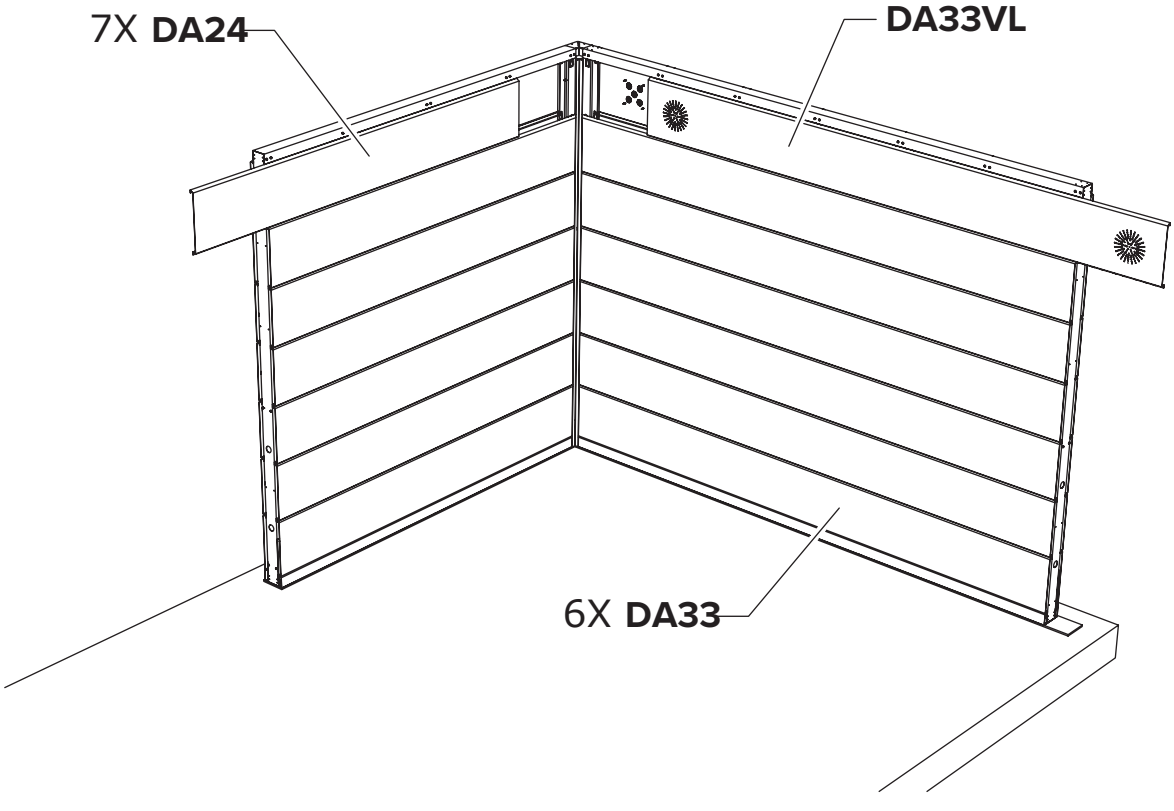

C/D1 Paroi / Wand / Wall / Wand

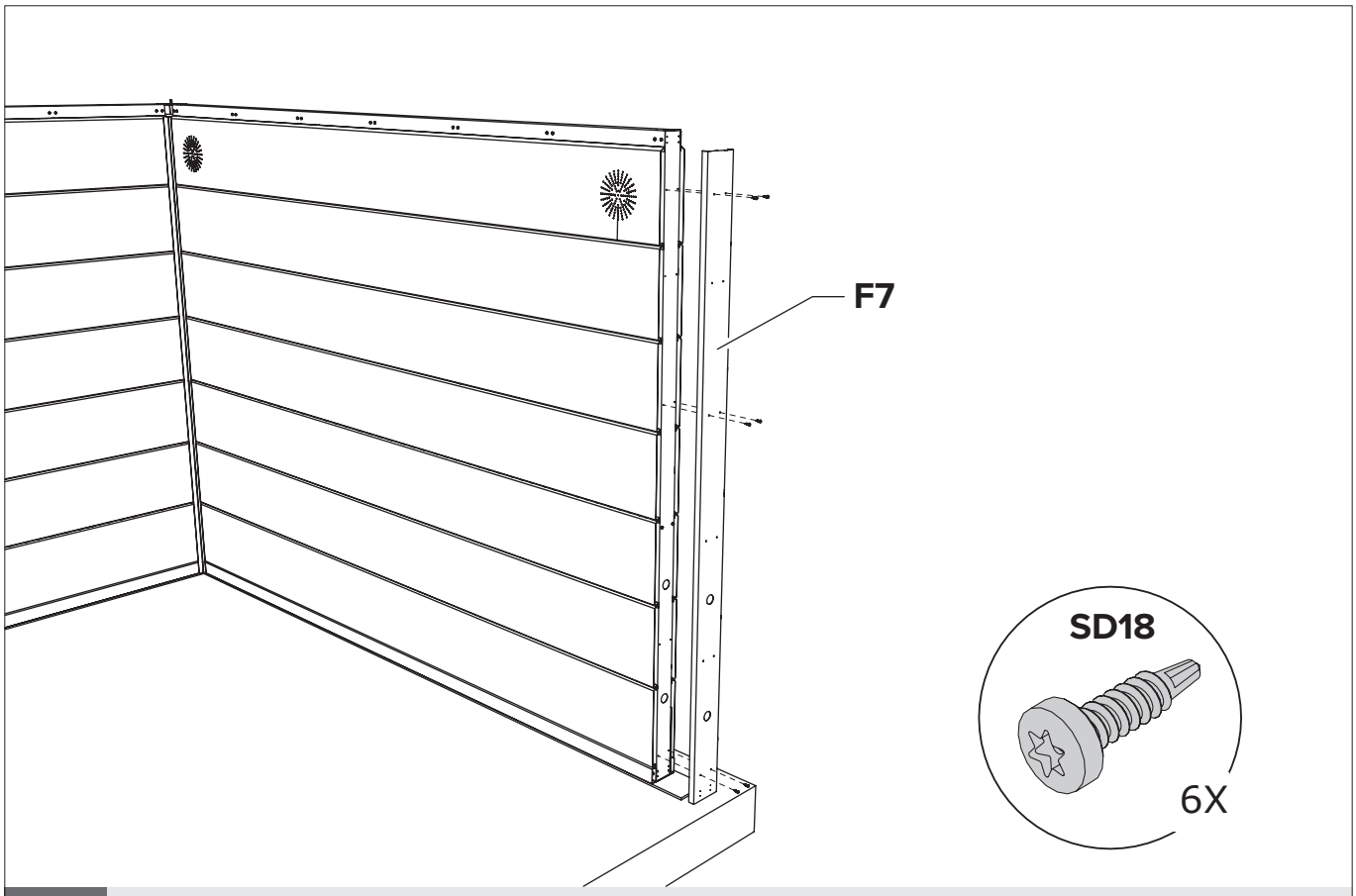

C/D1 Paroi / Wand / Wall / Wand

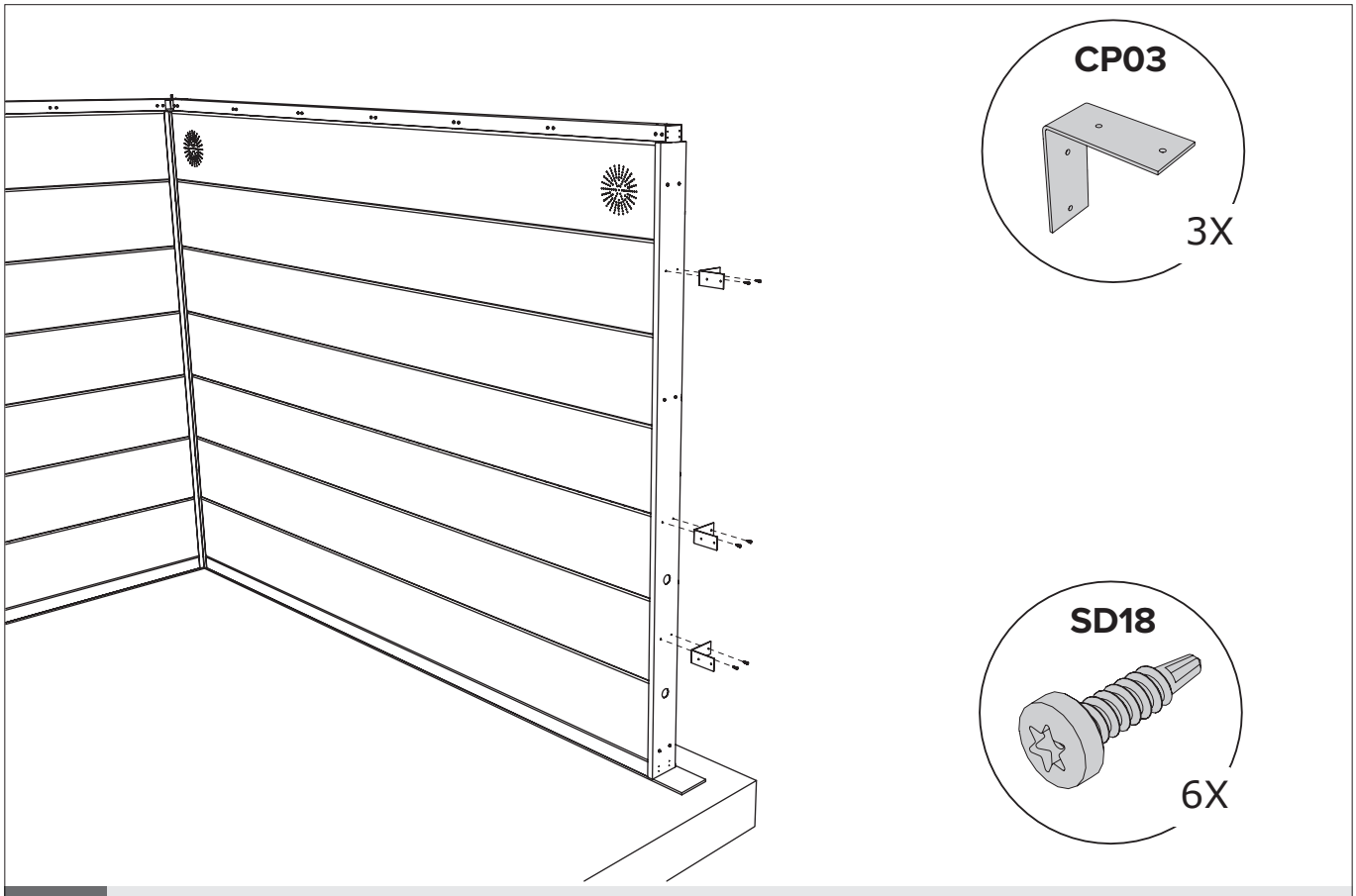

C/D1 Paroi / Wand / Wall / Wand

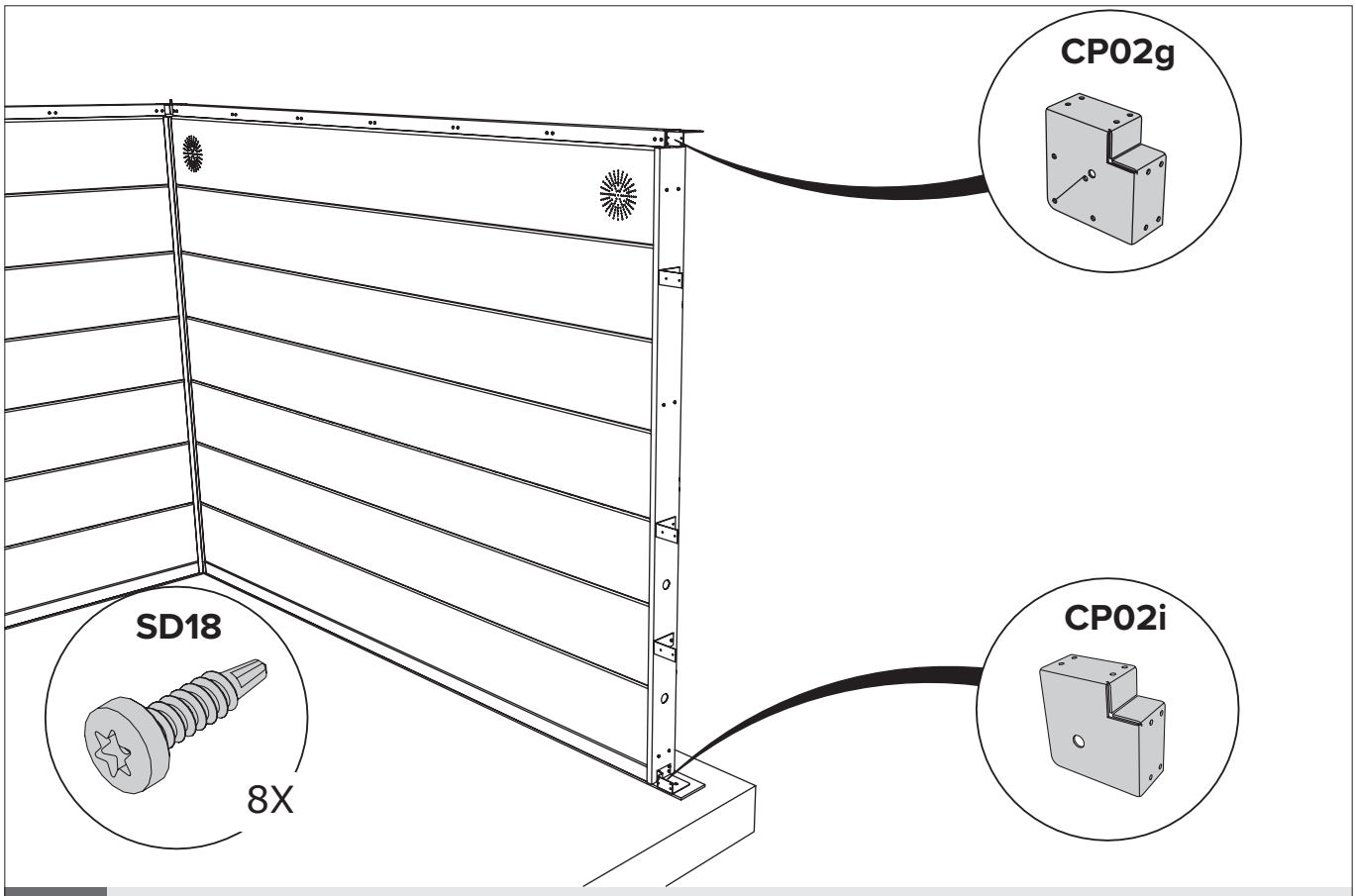

C/D1 Paroi / Wand / Wall / Wand

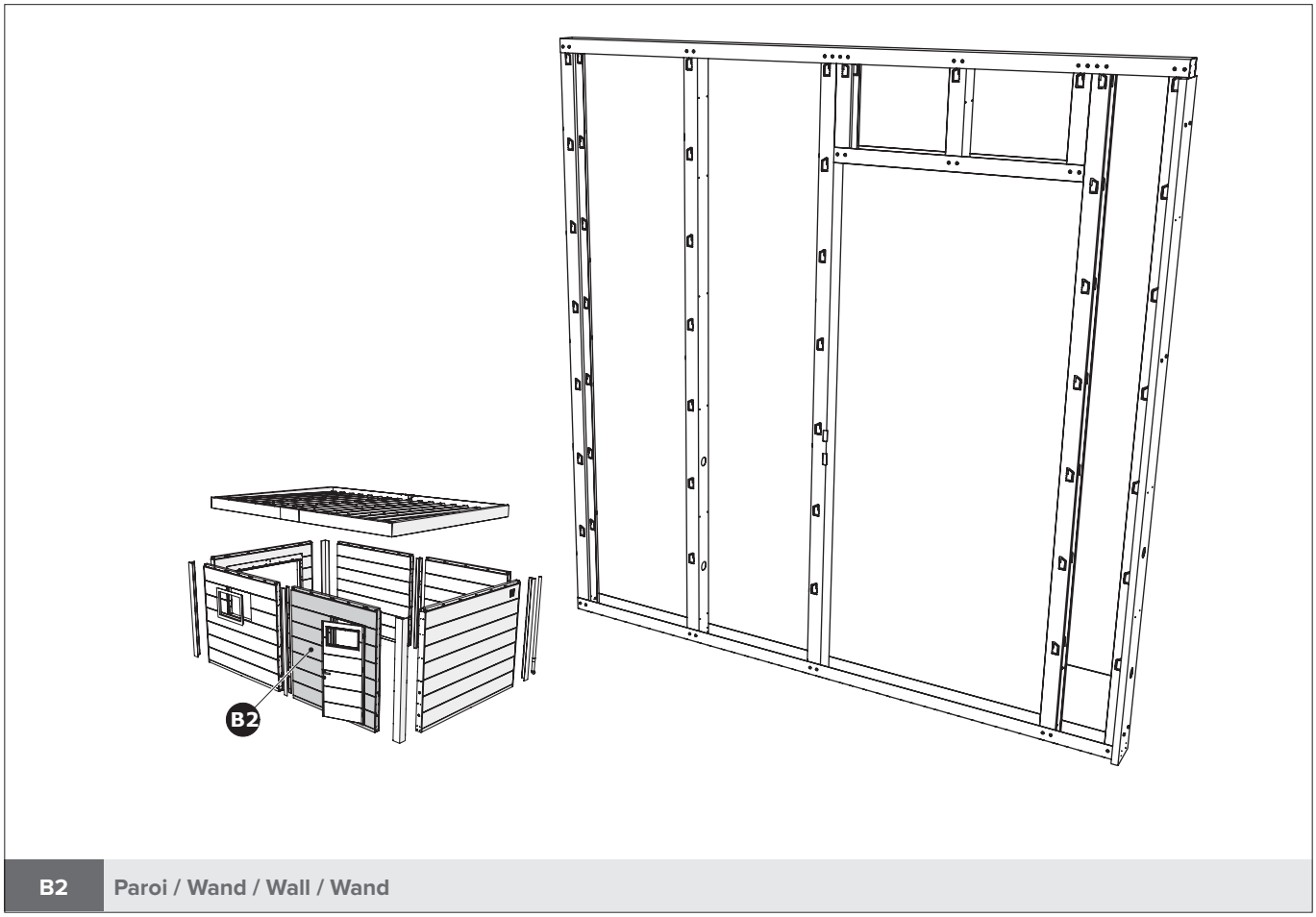

B2 Paroi / Wand / Wall / Wand

Le principe de la construction du mur, voir pages 9 à 15 (POW).
Het principe van de opbouw van de wand, zie pagina 9 tot en met 15 (POW).
The principle of building the wall, see pages 9 through 15 (POW).
Das Prinzip des Baus der Mauer finden Sie auf den Seiten 9 bis 15 (POW).

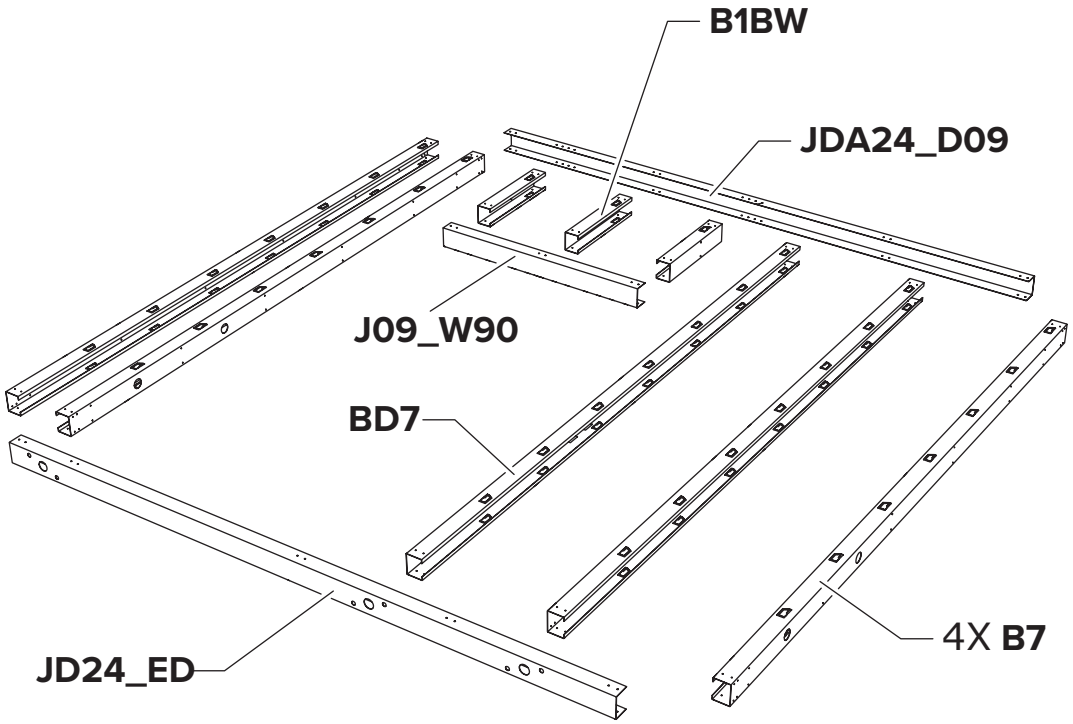

B2 Paroi / Wand / Wall / Wand

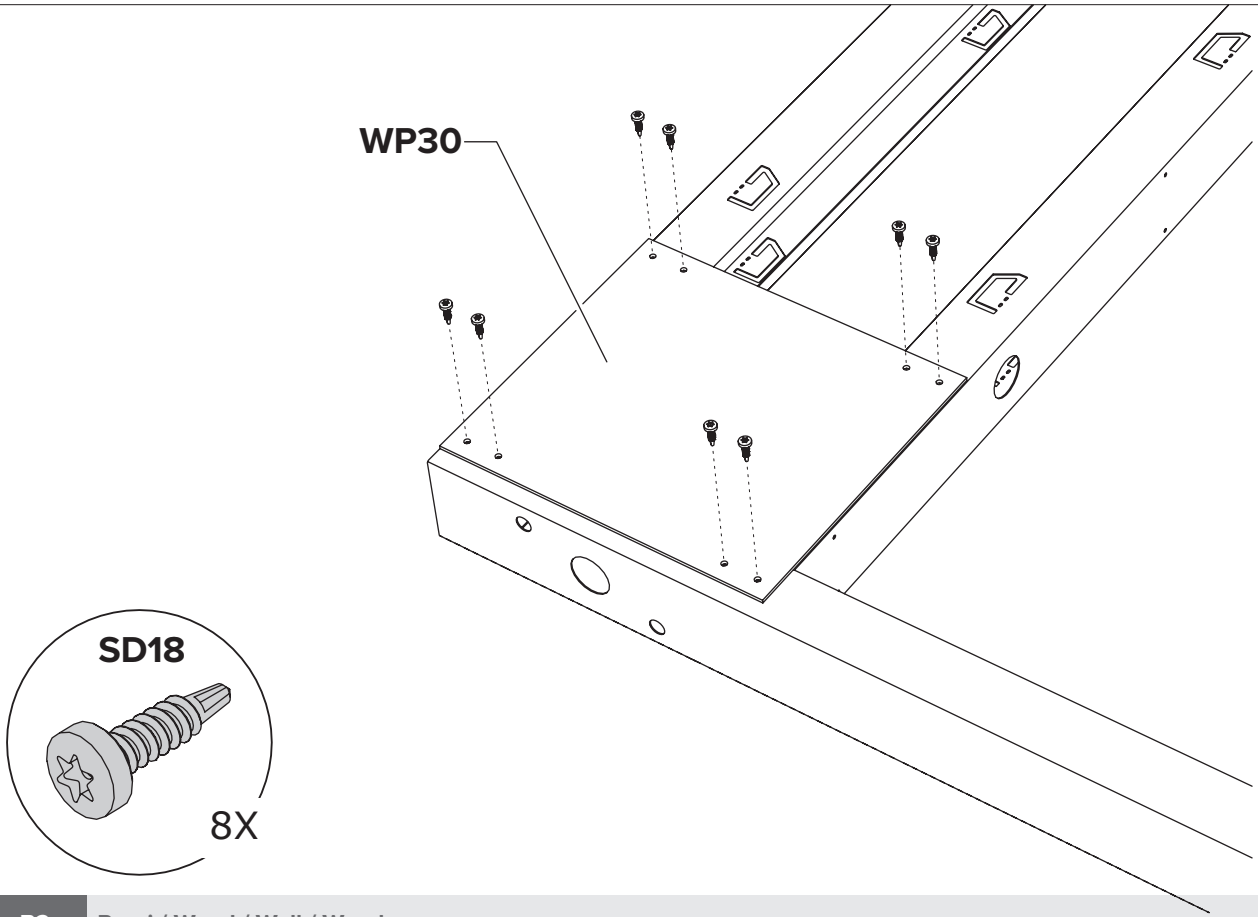

B2 Paroi / Wand / Wall / Wand

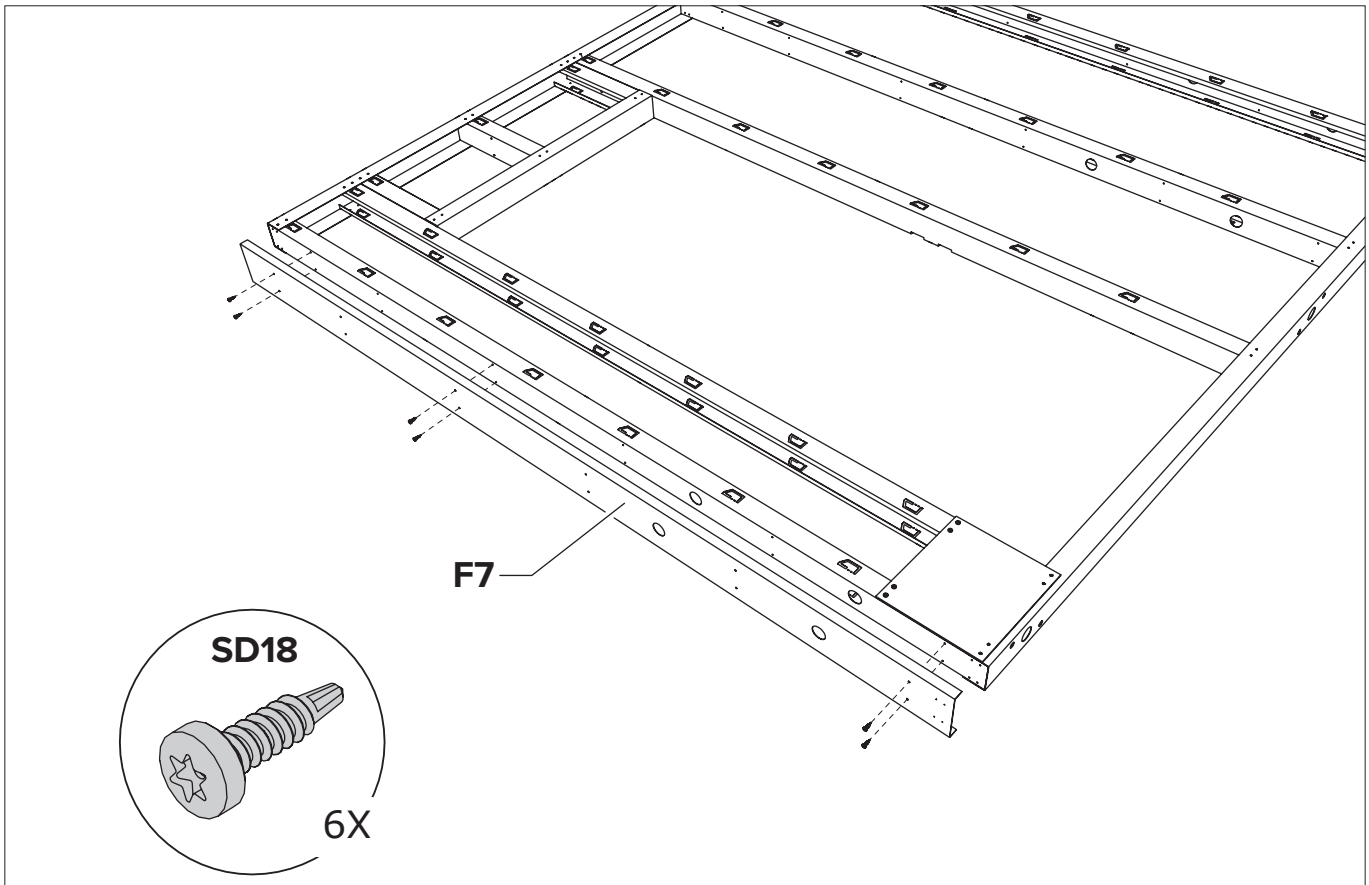

B2 Paroi / Wand / Wall / Wand

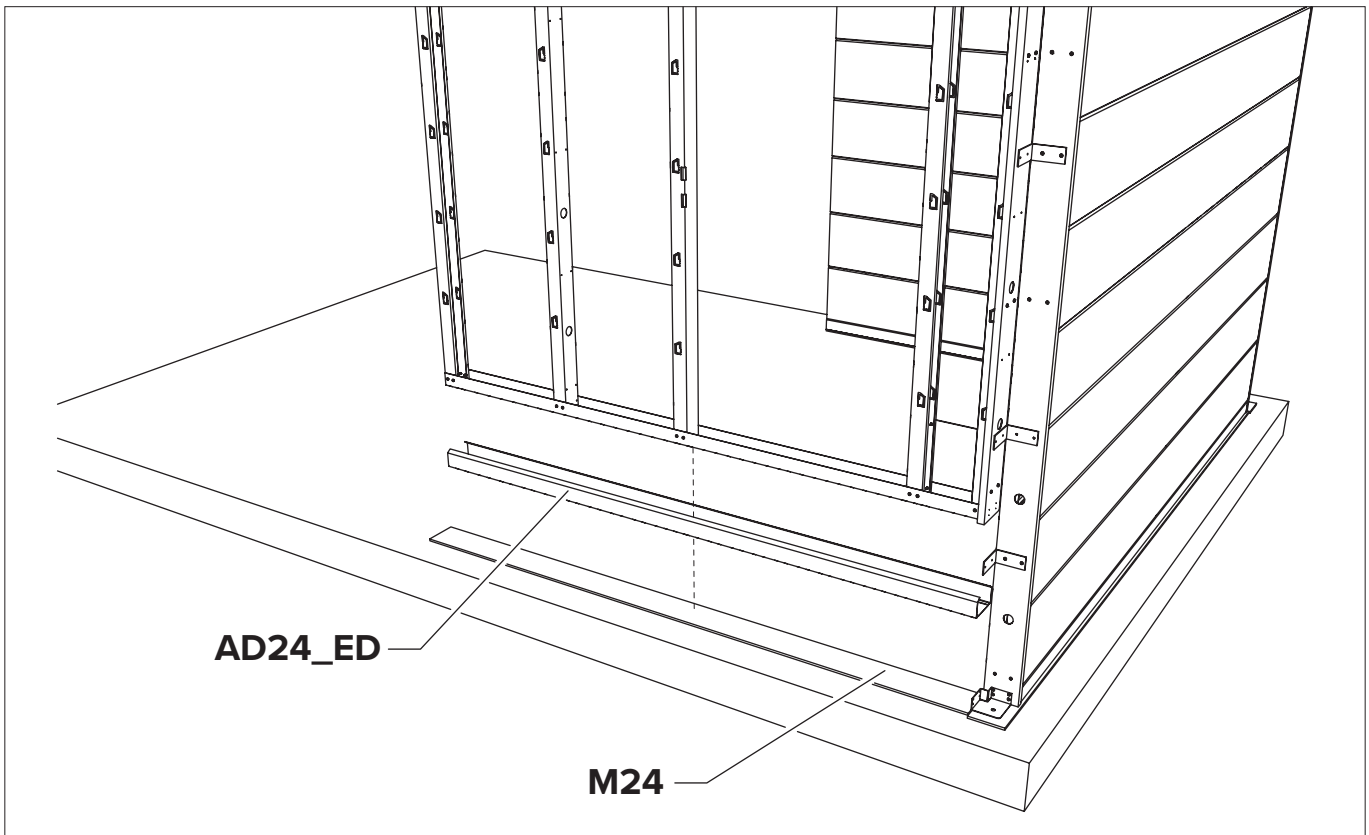

B2/CD1 Paroi / Wand / Wall / Wand

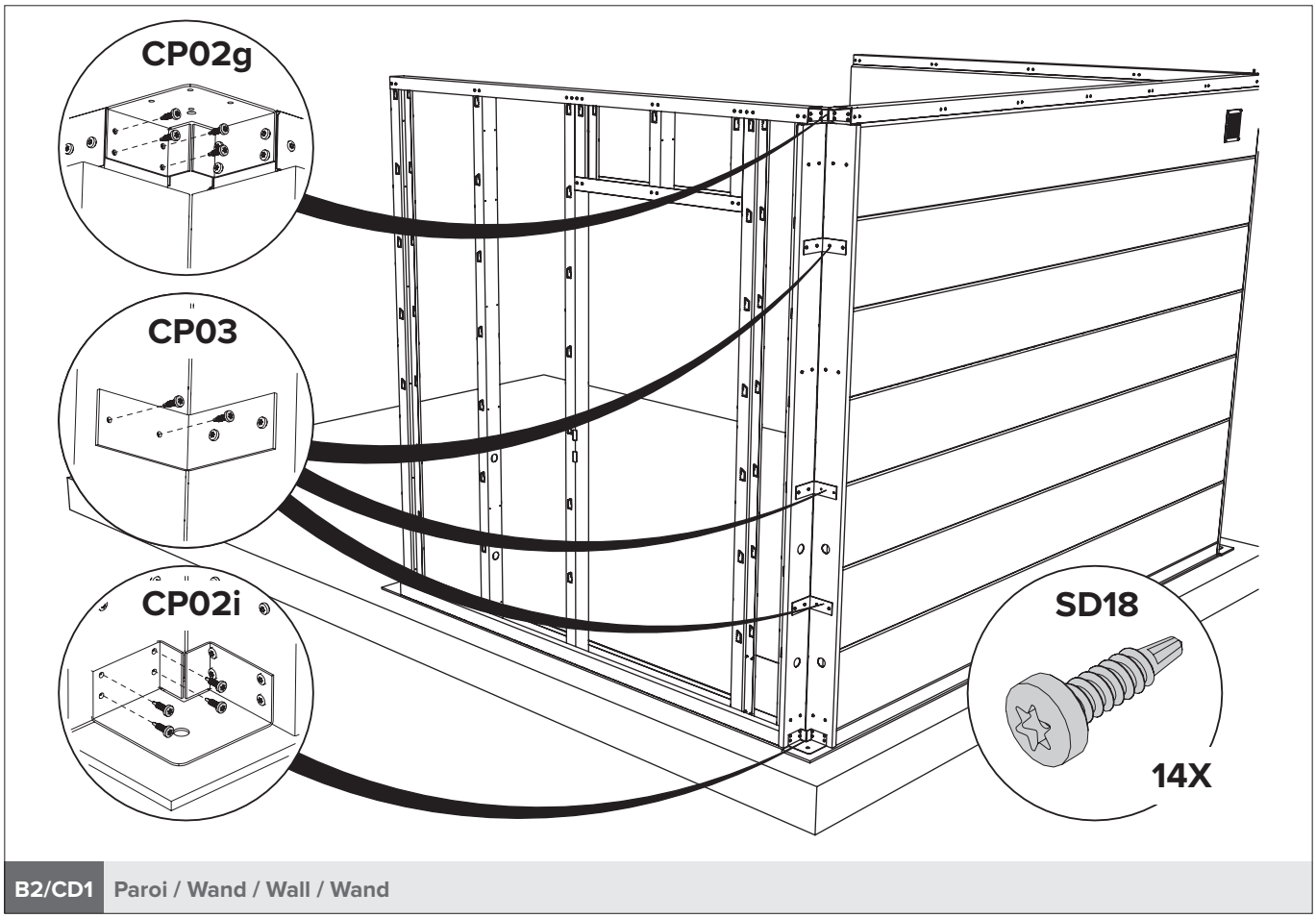

B2/CD1 Paroi / Wand / Wall / Wand

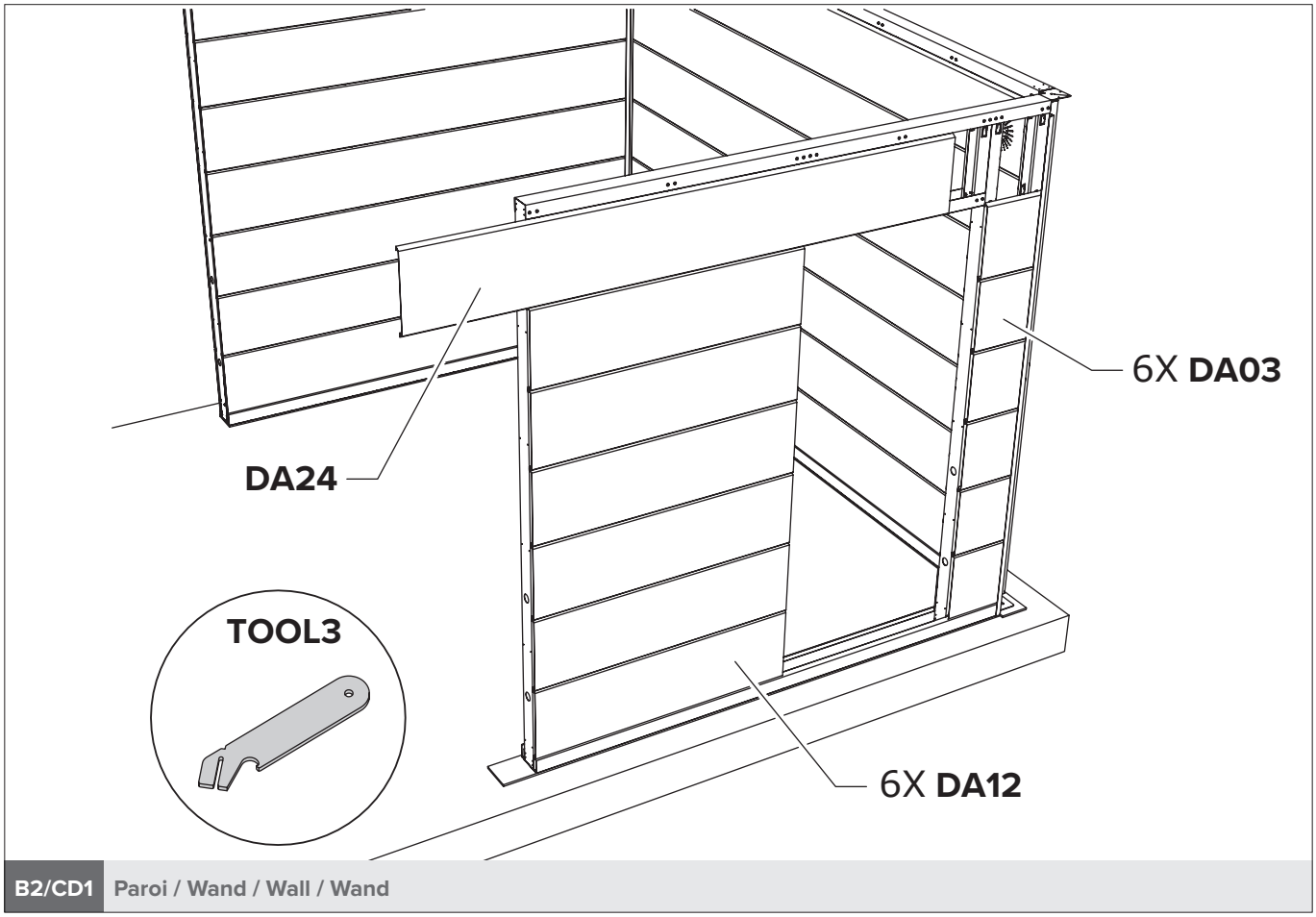

B2/CD1 Paroi / Wand / Wall / Wand

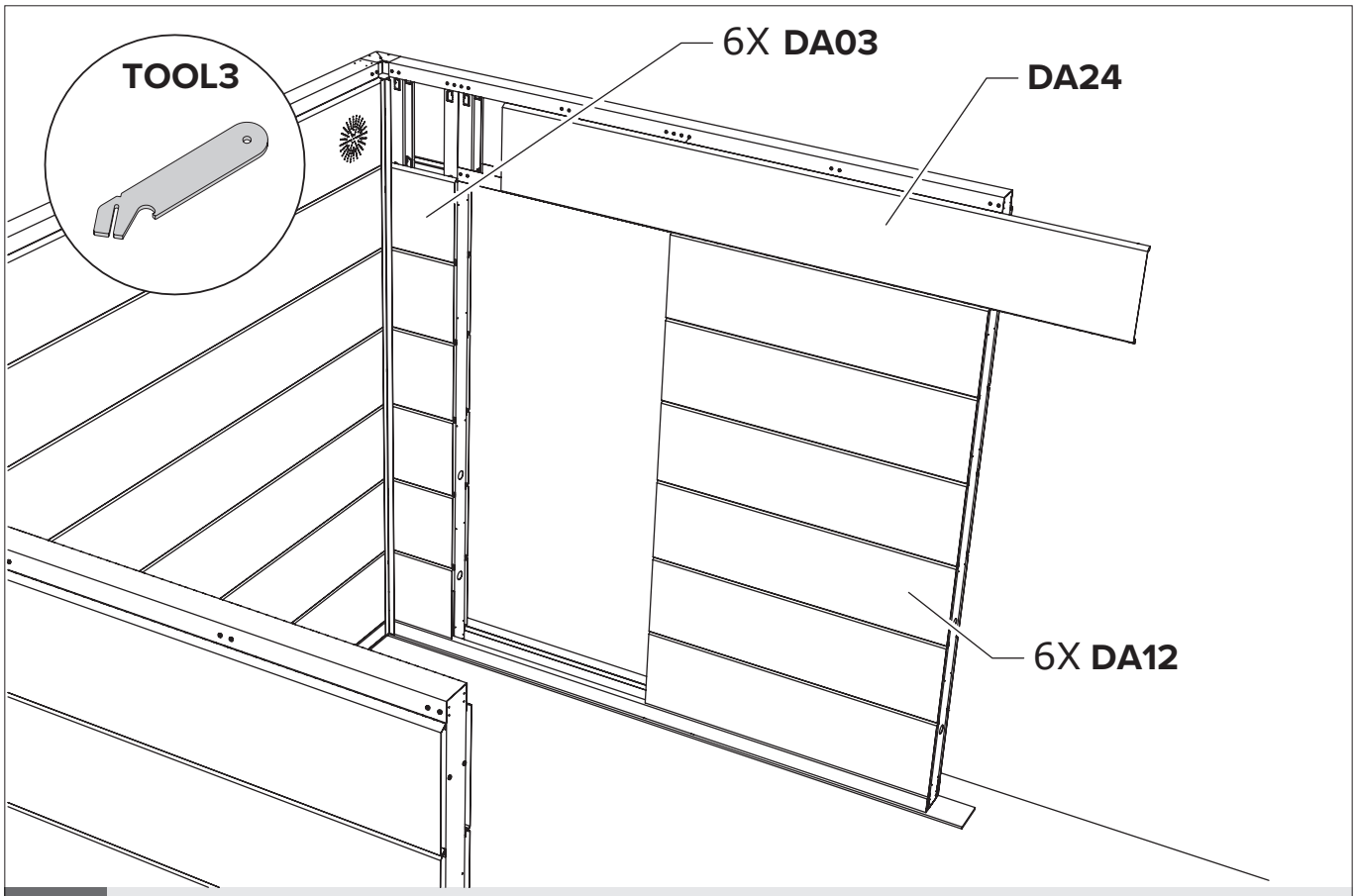

B2/CD1 Paroi / Wand / Wall / Wand

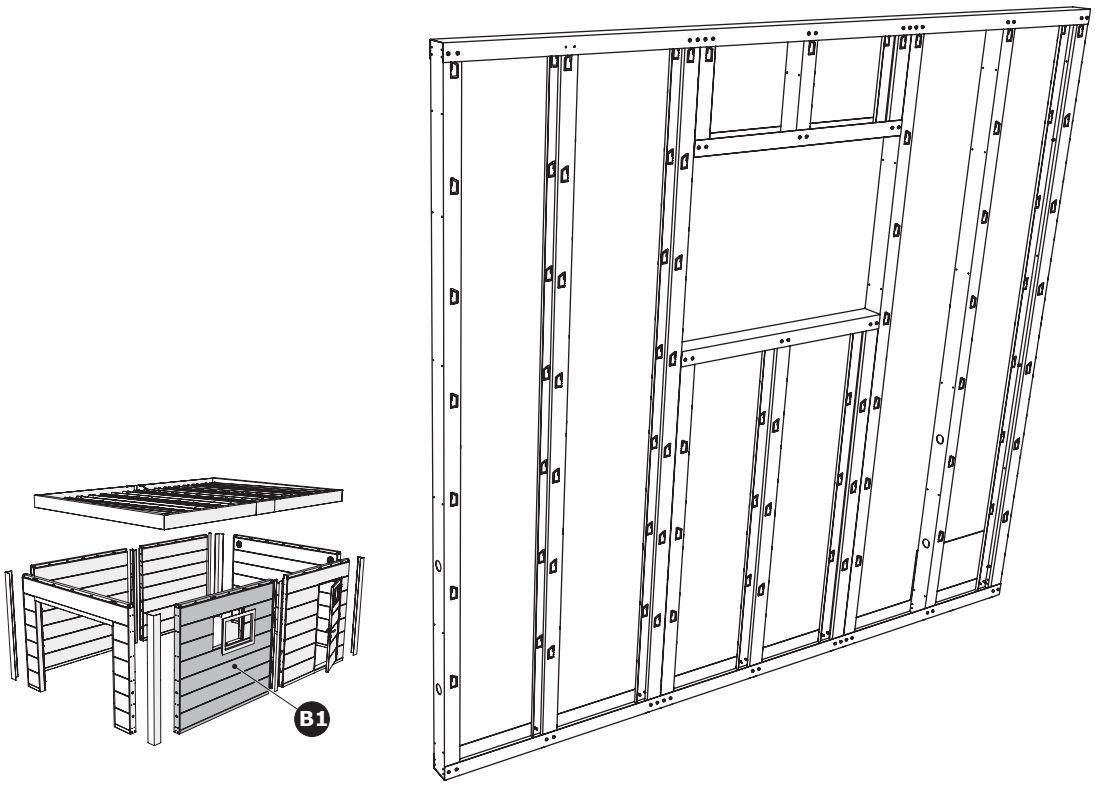

B1 Paroi / Wand / Wall / Wand

Le principe de la construction du mur, voir pages 9 à 15 (POW).
Het principe van de opbouw van de wand, zie pagina 9 tot en met 15 (POW).
The principle of building the wall, see pages 9 through 15 (POW).
Das Prinzip des Baus der Mauer finden Sie auf den Seiten 9 bis 15 (POW).

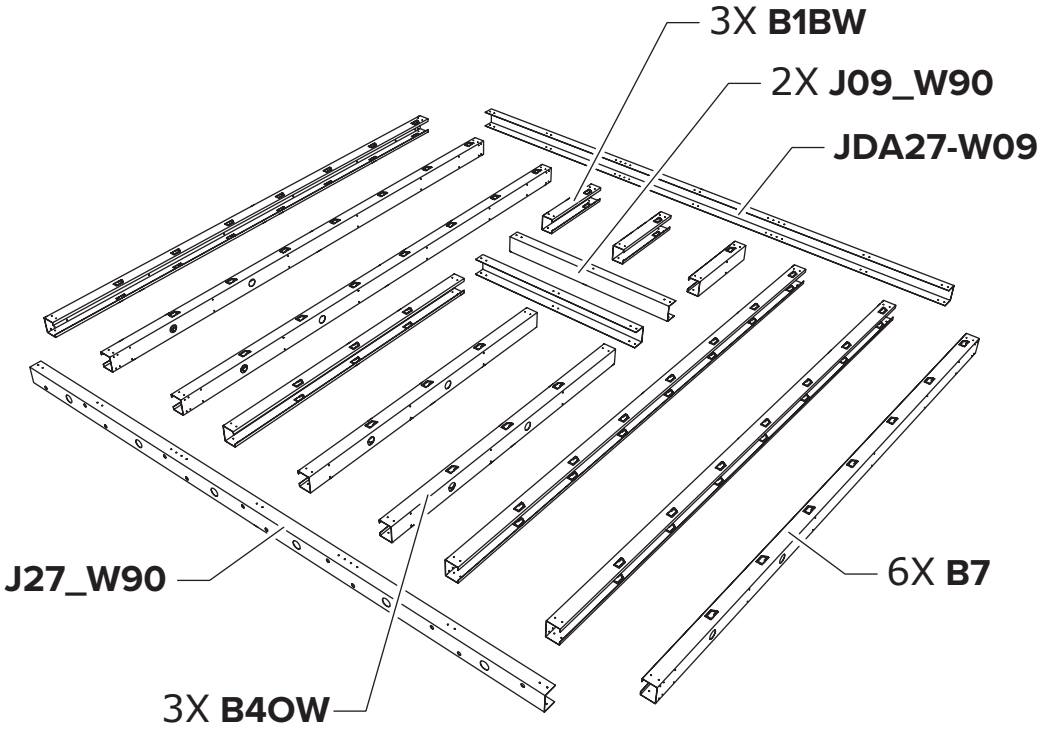

B1 Paroi / Wand / Wall / Wand

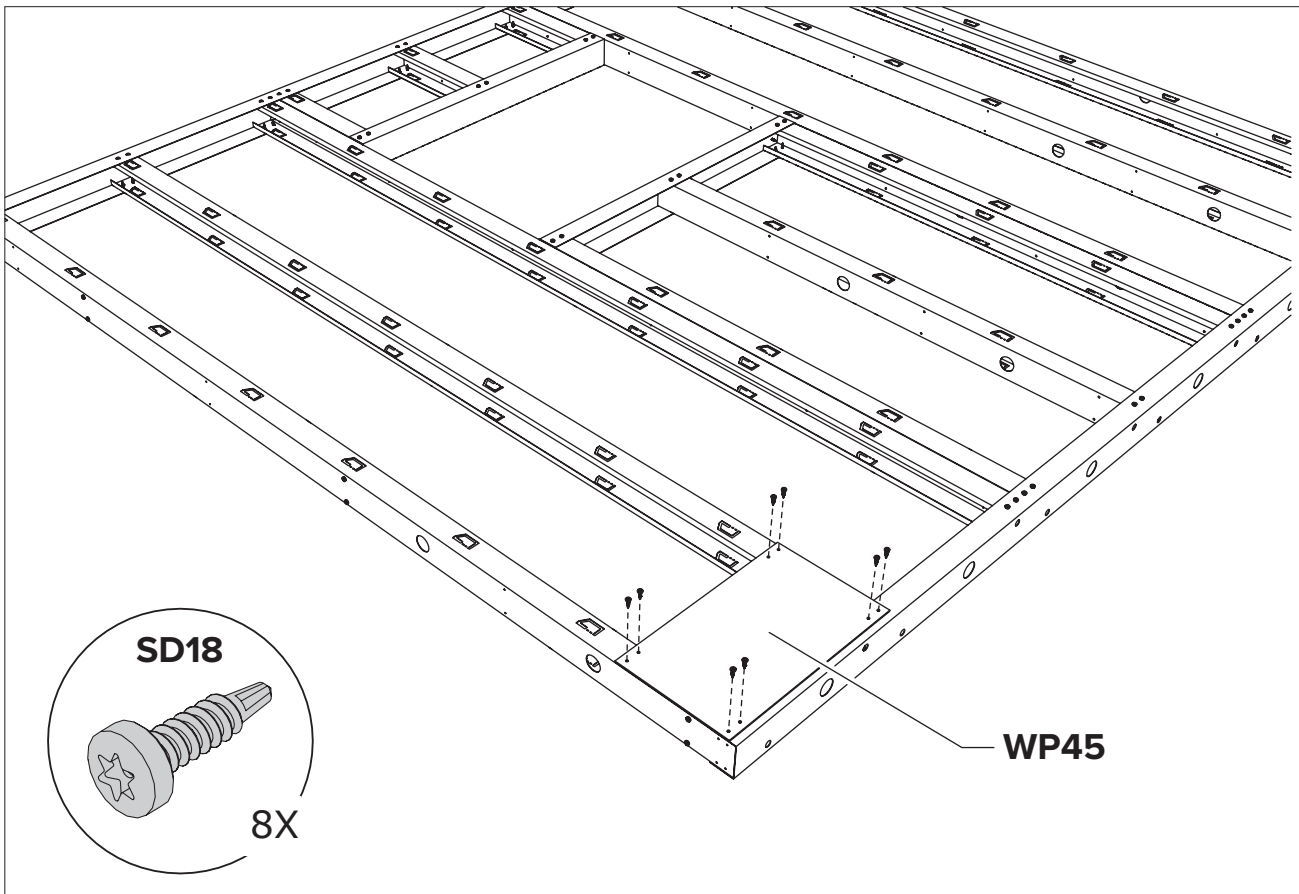

B1 Paroi / Wand / Wall / Wand

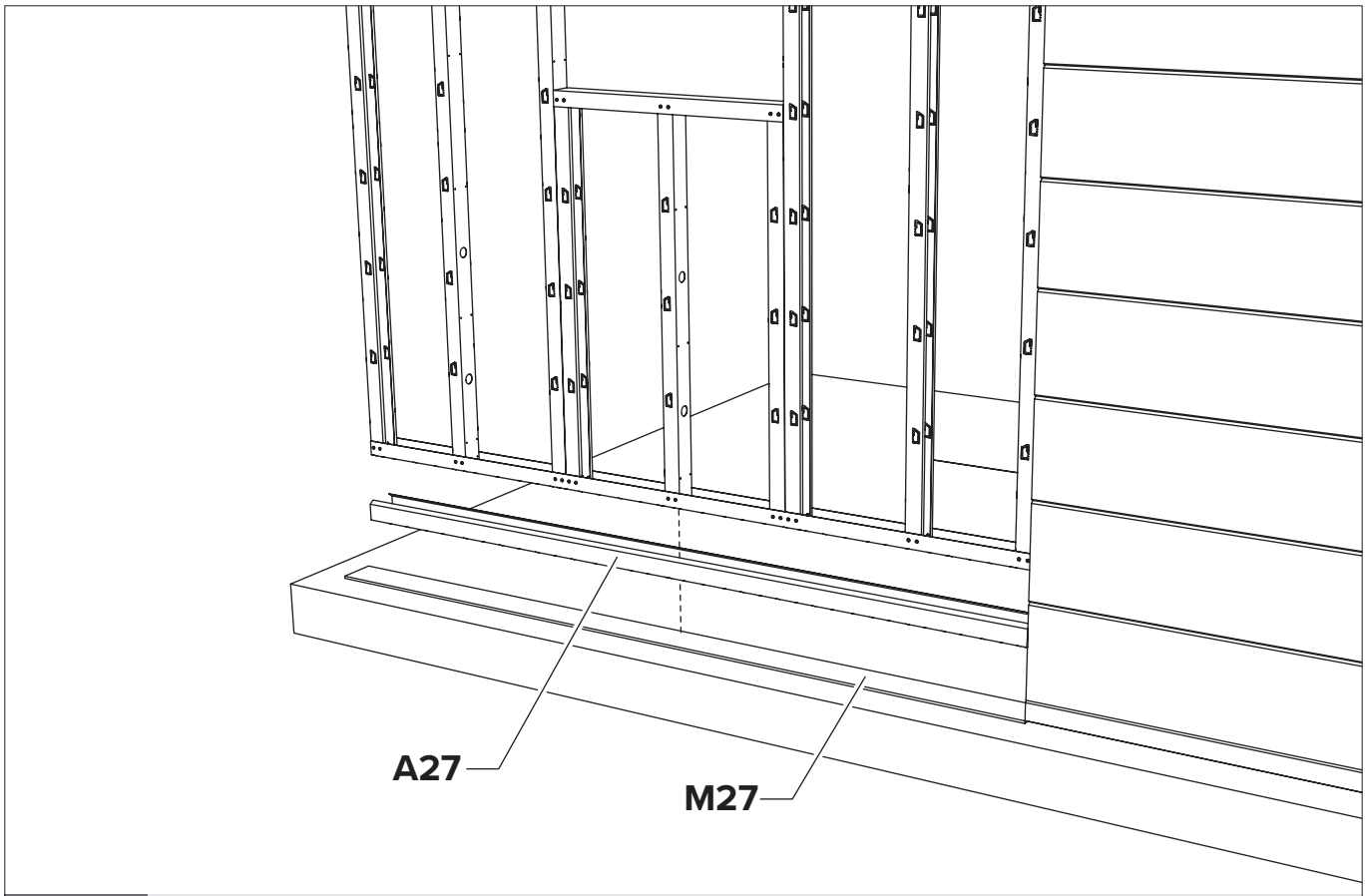

B1/B2/CD1 Paroi / Wand / Wall / Wand

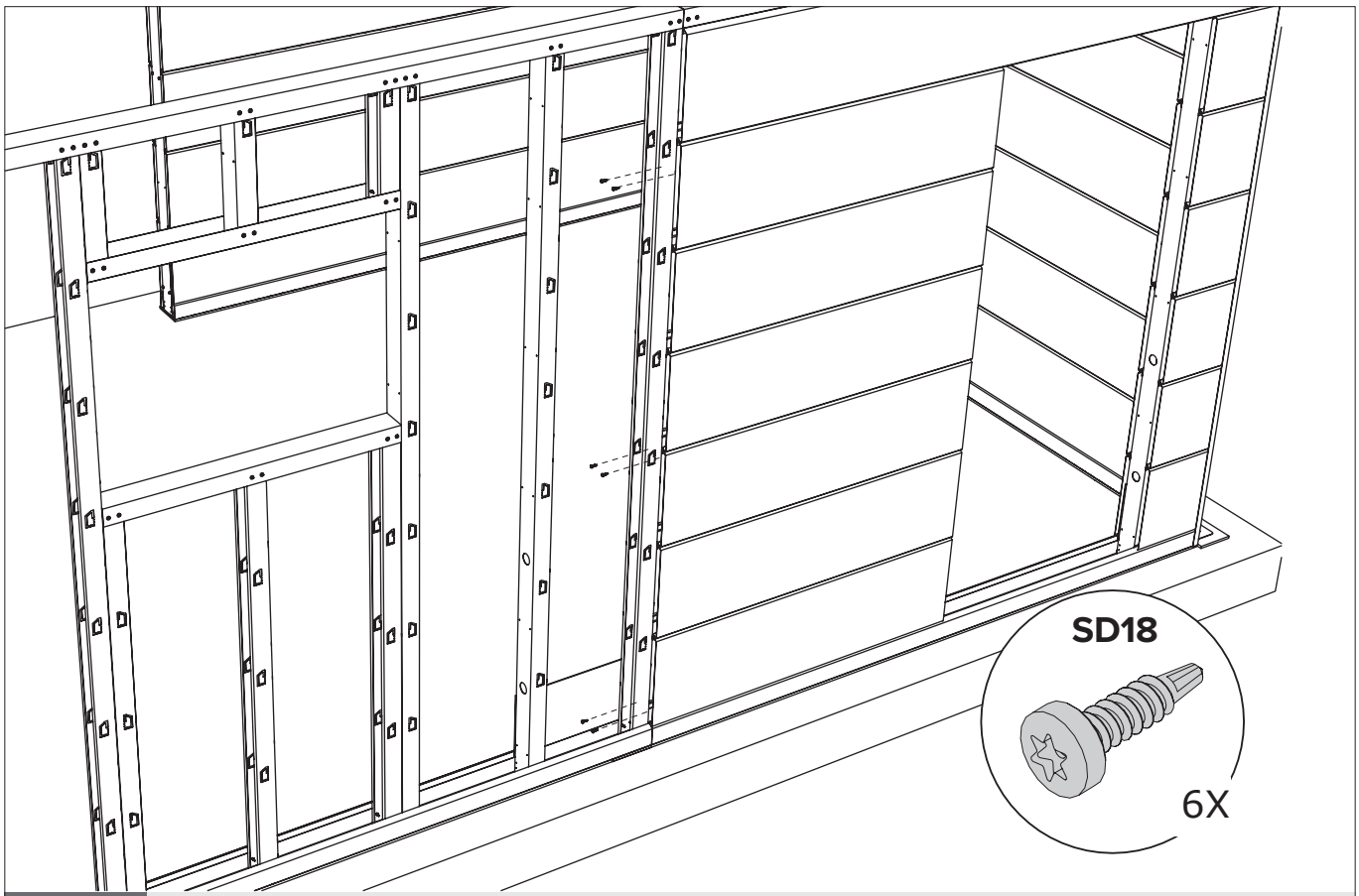

B1/B2/CD1 Paroi / Wand / Wall / Wand

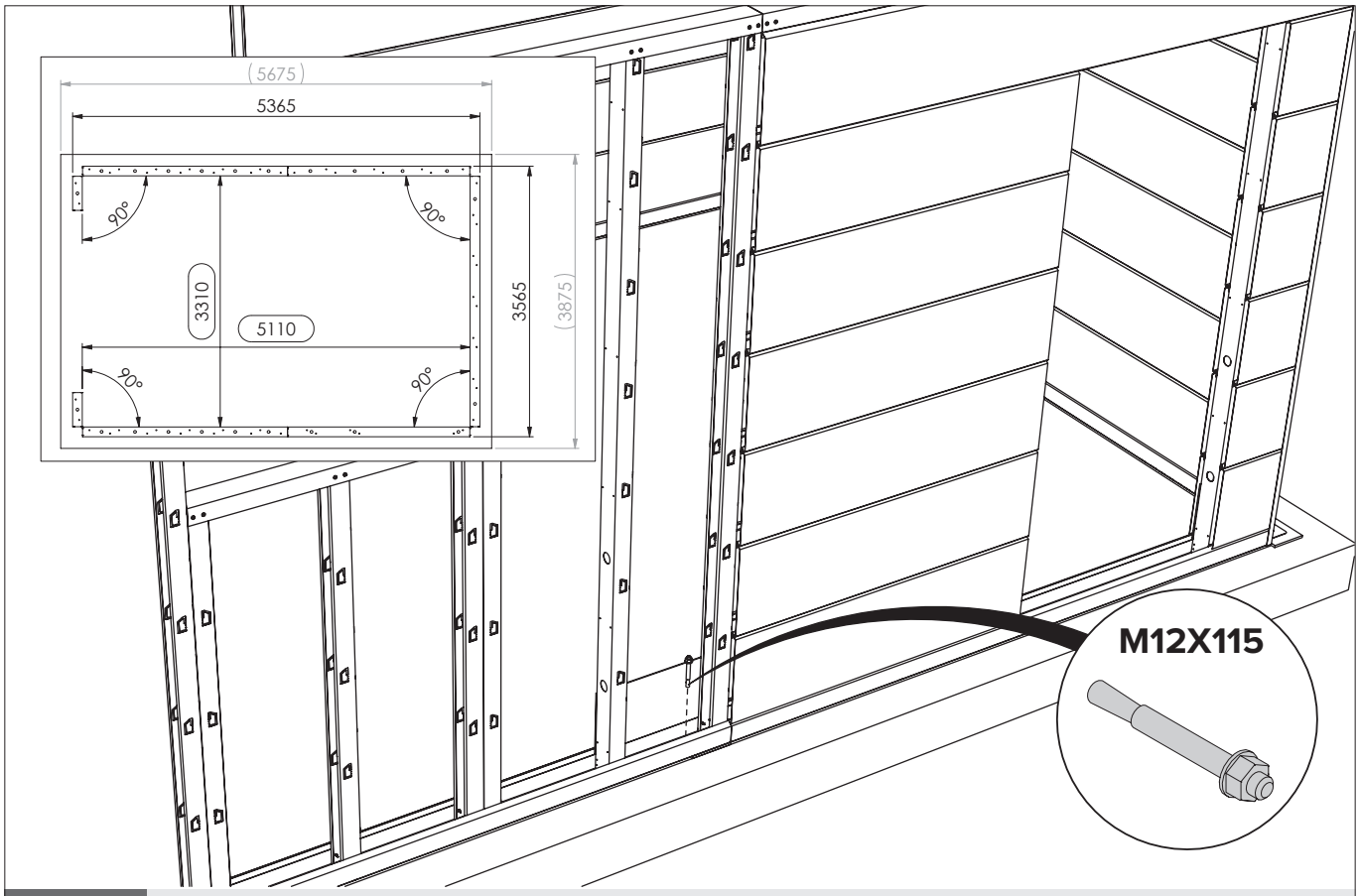

B1/B2/CD1 Paroi / Wand / Wall / Wand

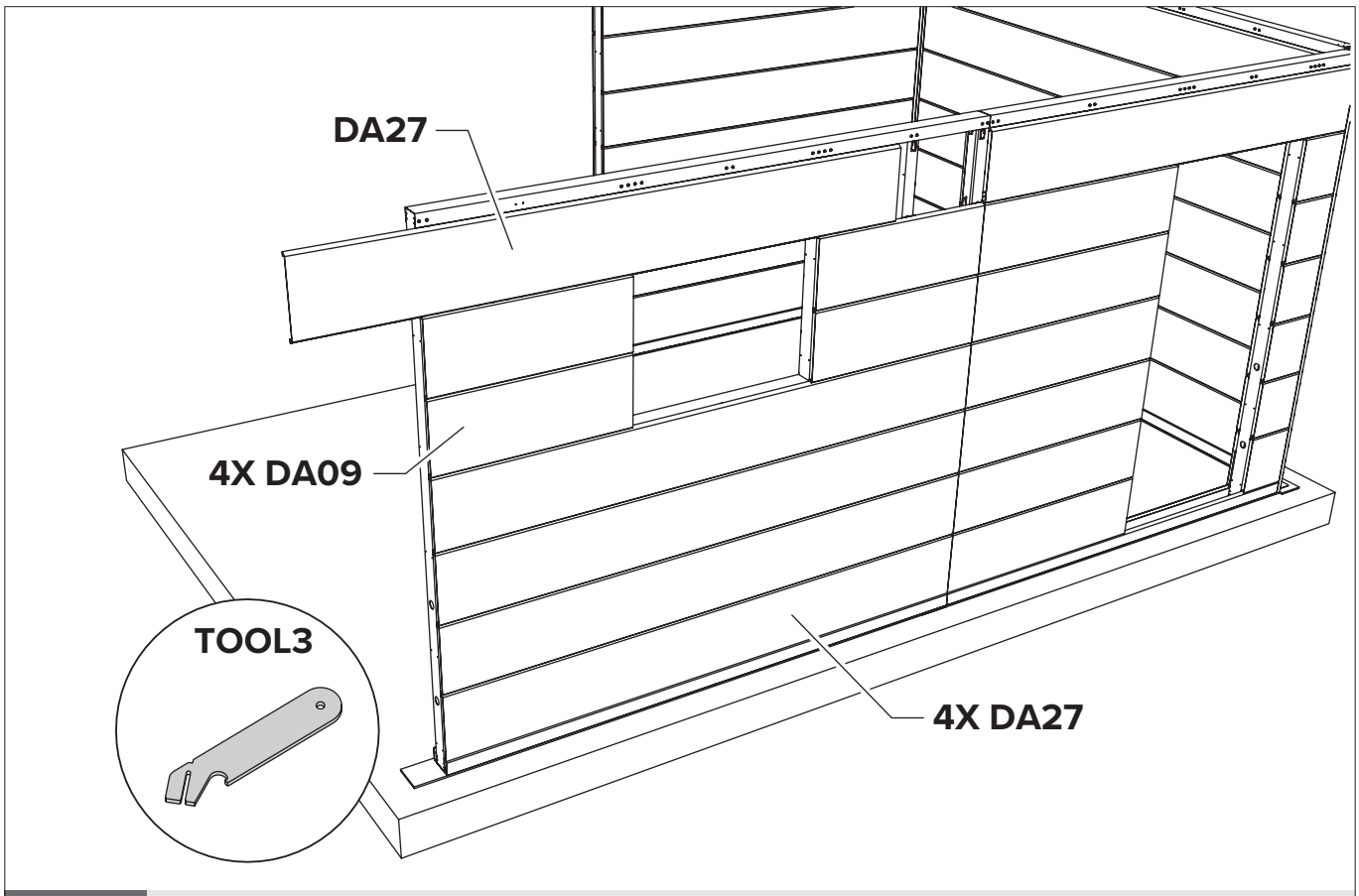

B1/B2/CD1 Paroi / Wand / Wall / Wand

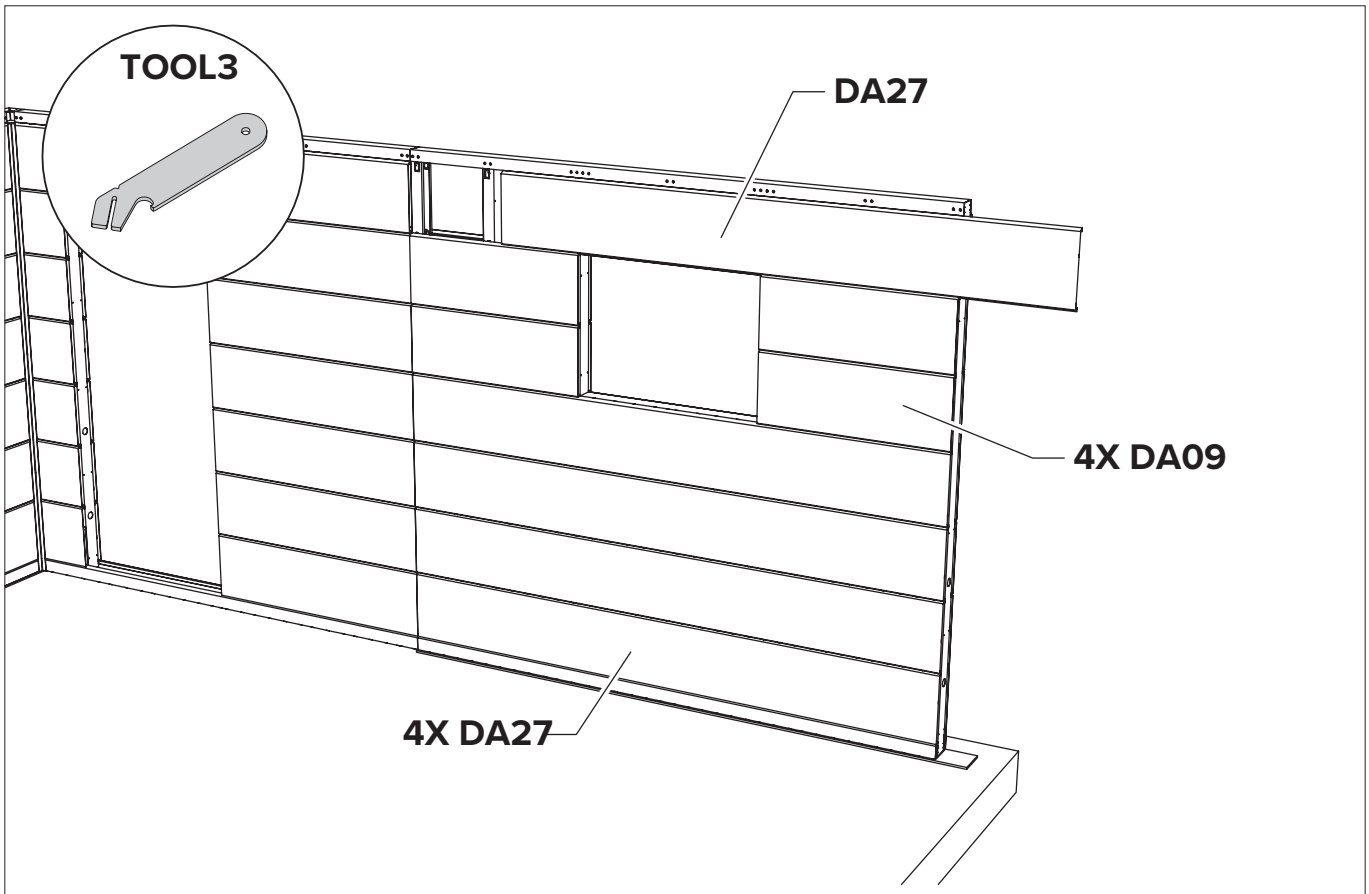

B1/B2/CD1 Paroi / Wand / Wall / Wand

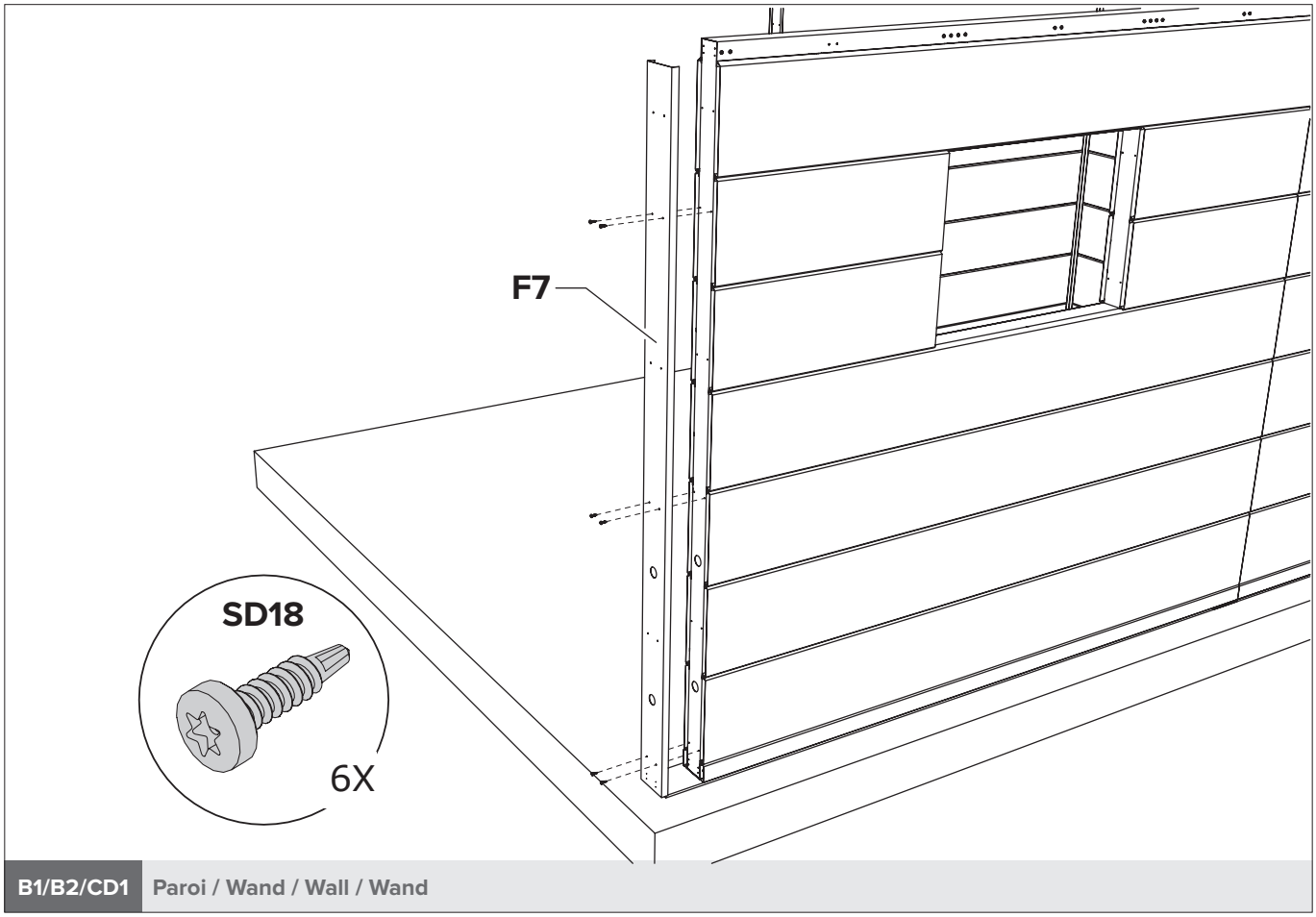

B1/B2/CD1 Paroi / Wand / Wall / Wand

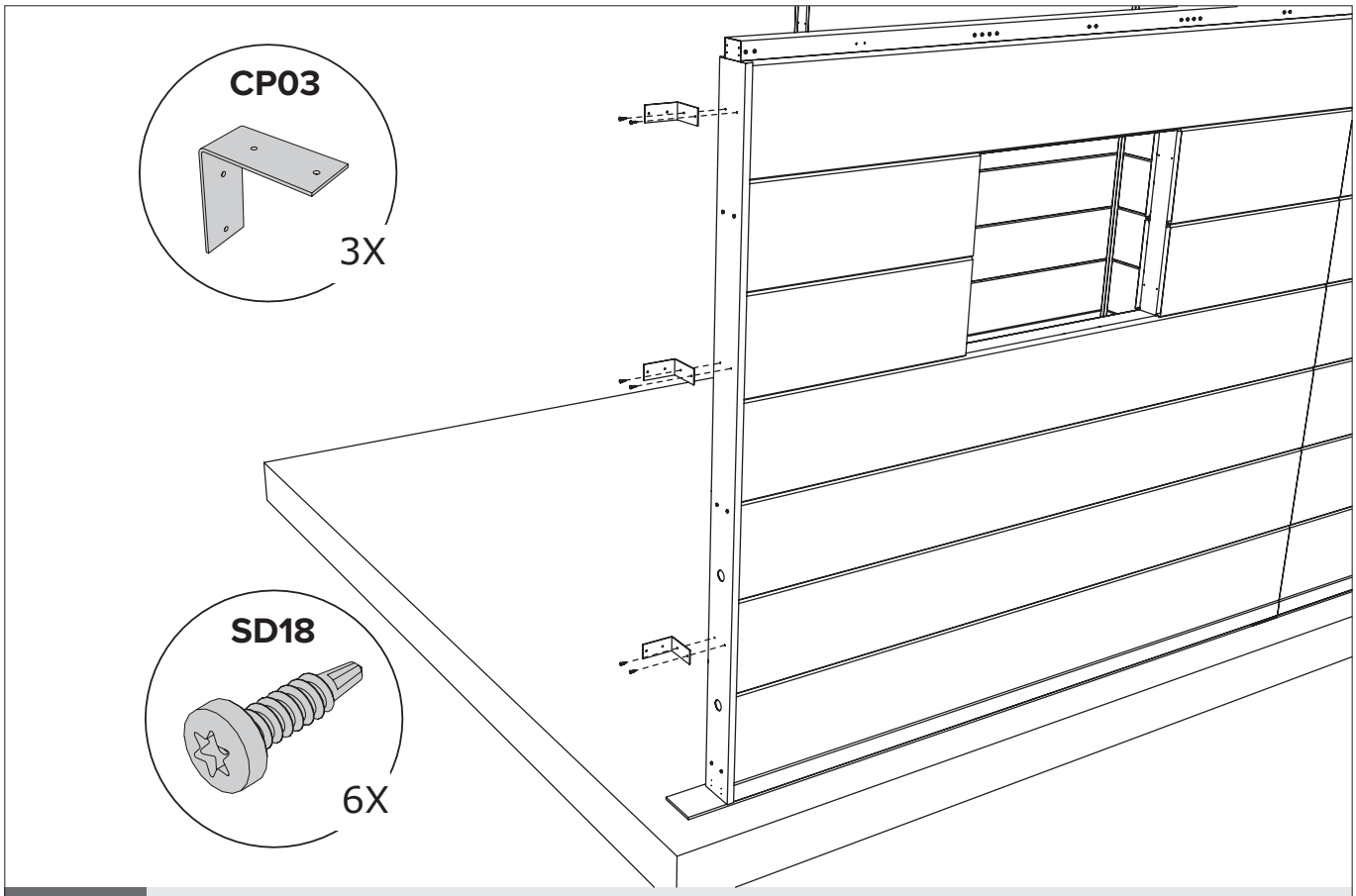

B1/B2/CD1 Paroi / Wand / Wall / Wand

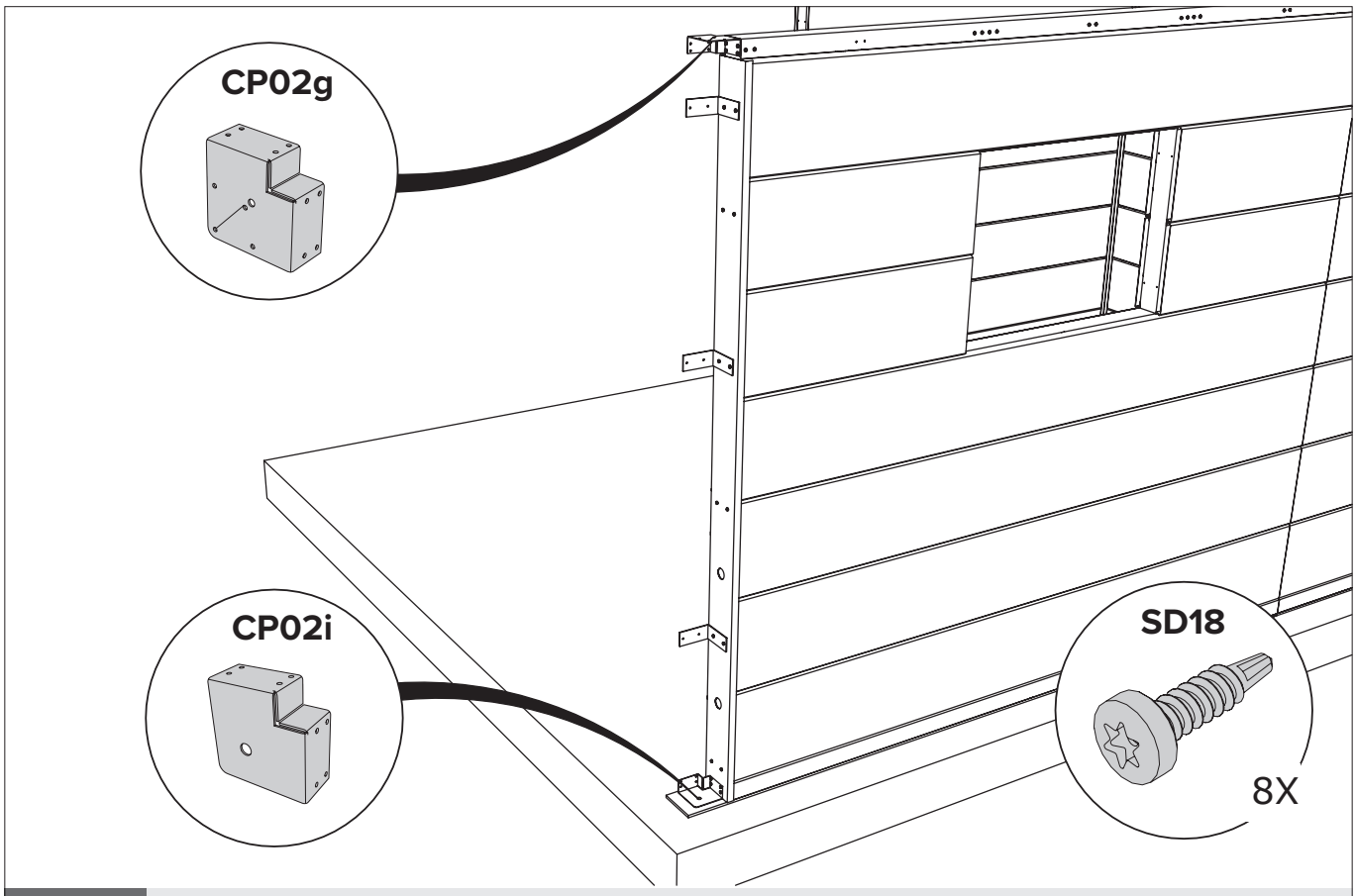

B1/B2/CD1 Paroi / Wand / Wall / Wand

Le principe de la construction du mur, voir pages 9 à 15 (POW).
Het principe van de opbouw van de wand, zie pagina 9 tot en met 15 (POW).
The principle of building the wall, see pages 9 through 15 (POW).
Das Prinzip des Baus der Mauer finden Sie auf den Seiten 9 bis 15 (POW).

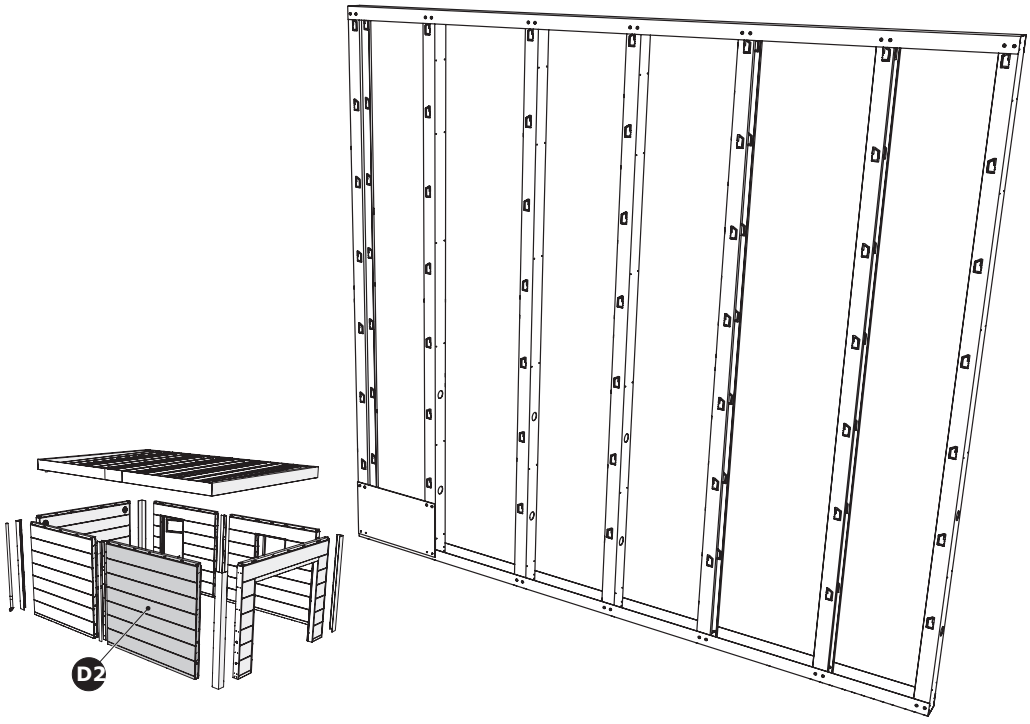

D2	**Paroi / Wand / Wall / Wand**

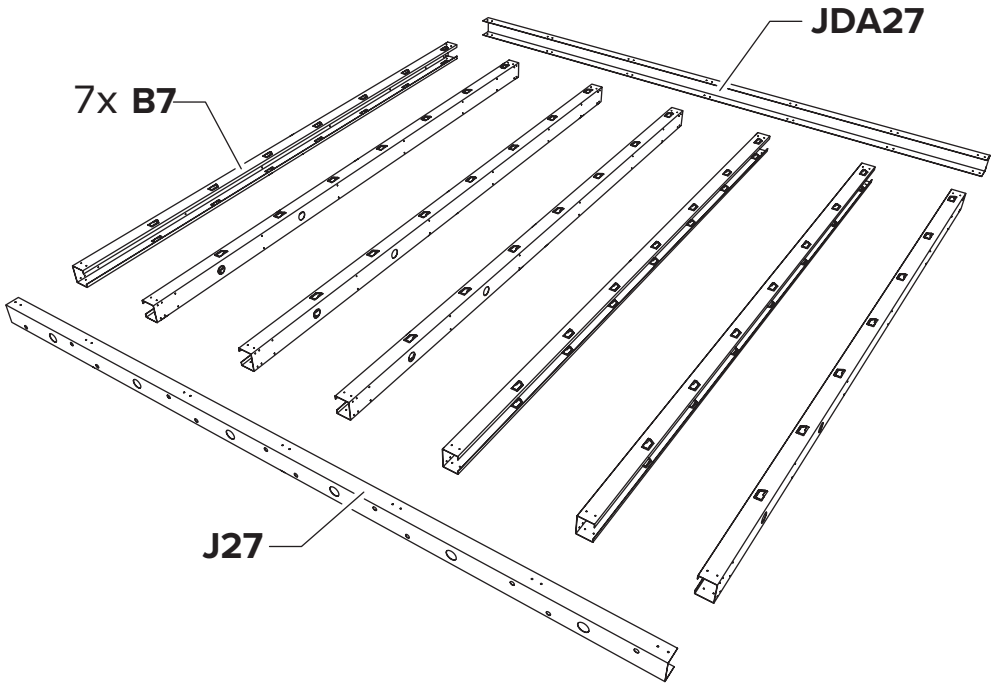

D2	**Paroi / Wand / Wall / Wand**

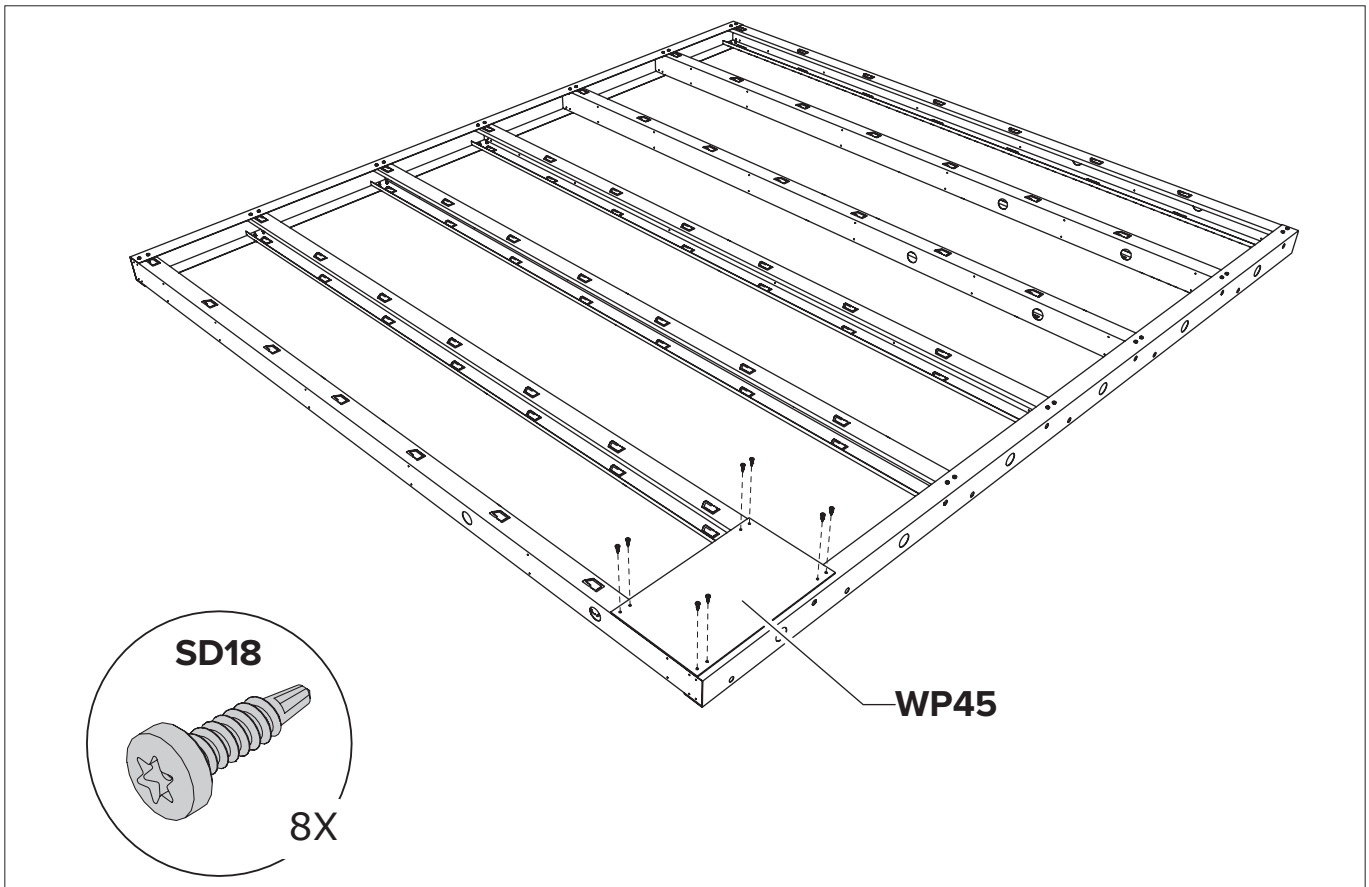

D2 Paroi / Wand / Wall / Wand

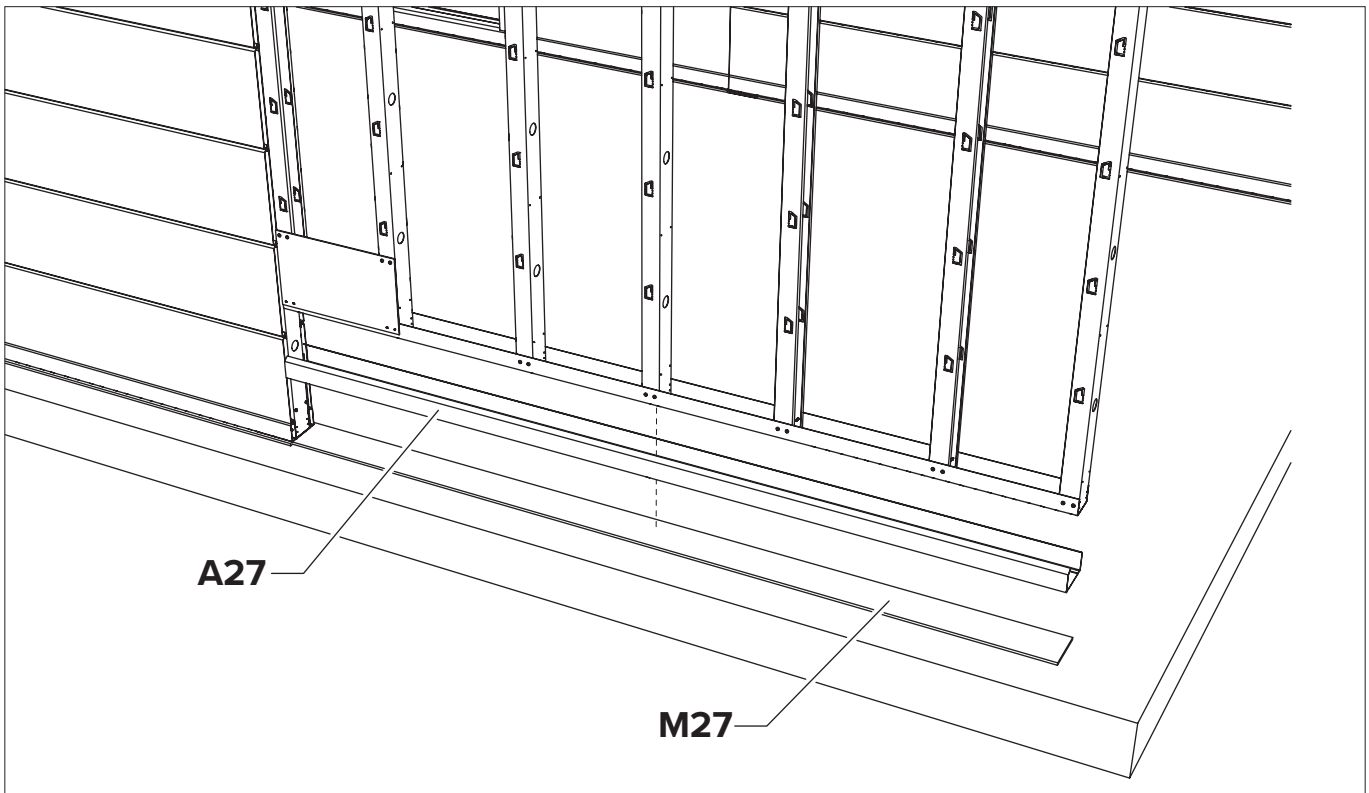

B1/B2/CD1/D2 Paroi / Wand / Wall / Wand

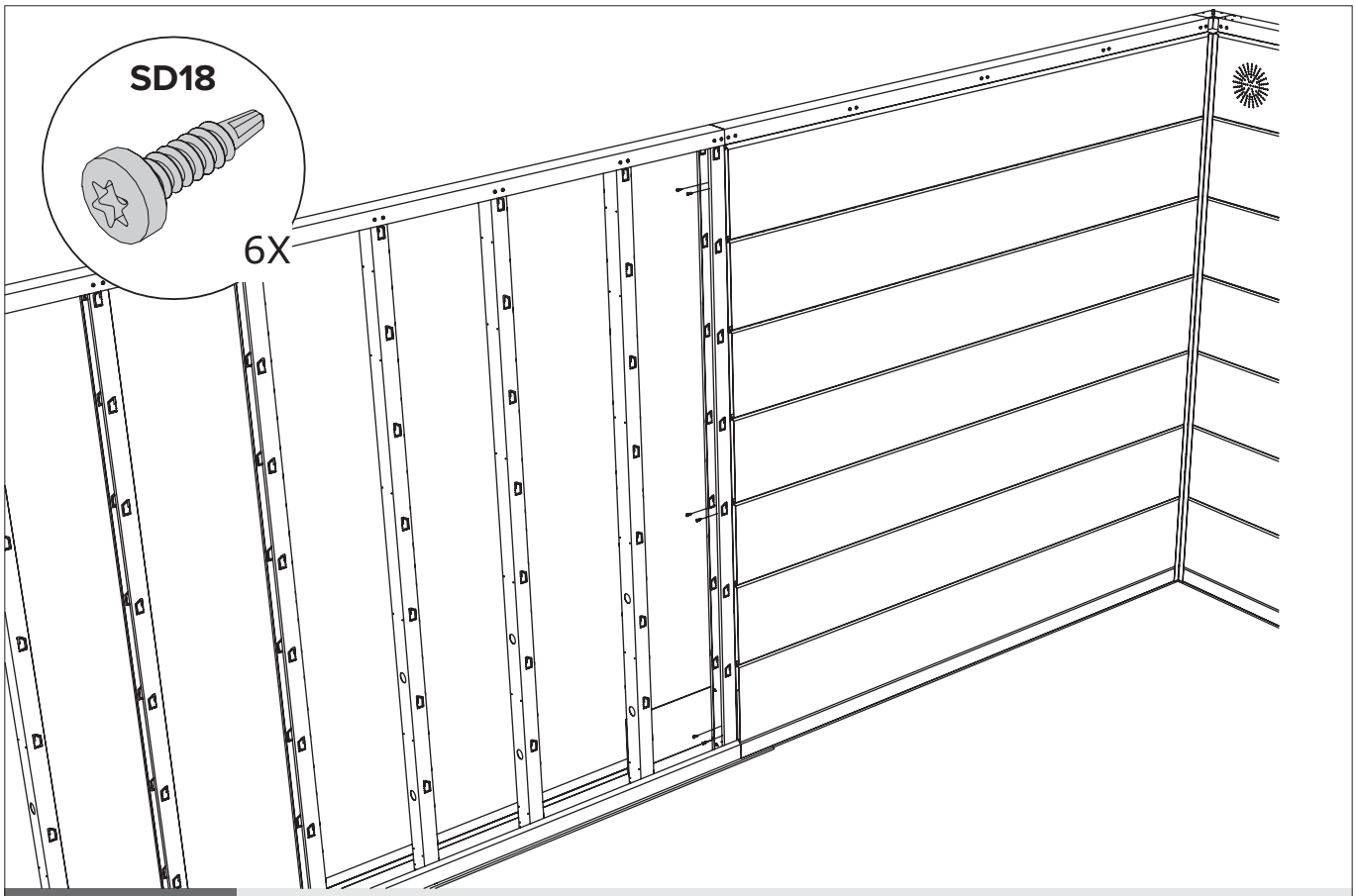

B1/B2/CD1/D2 Paroi / Wand / Wall / Wand

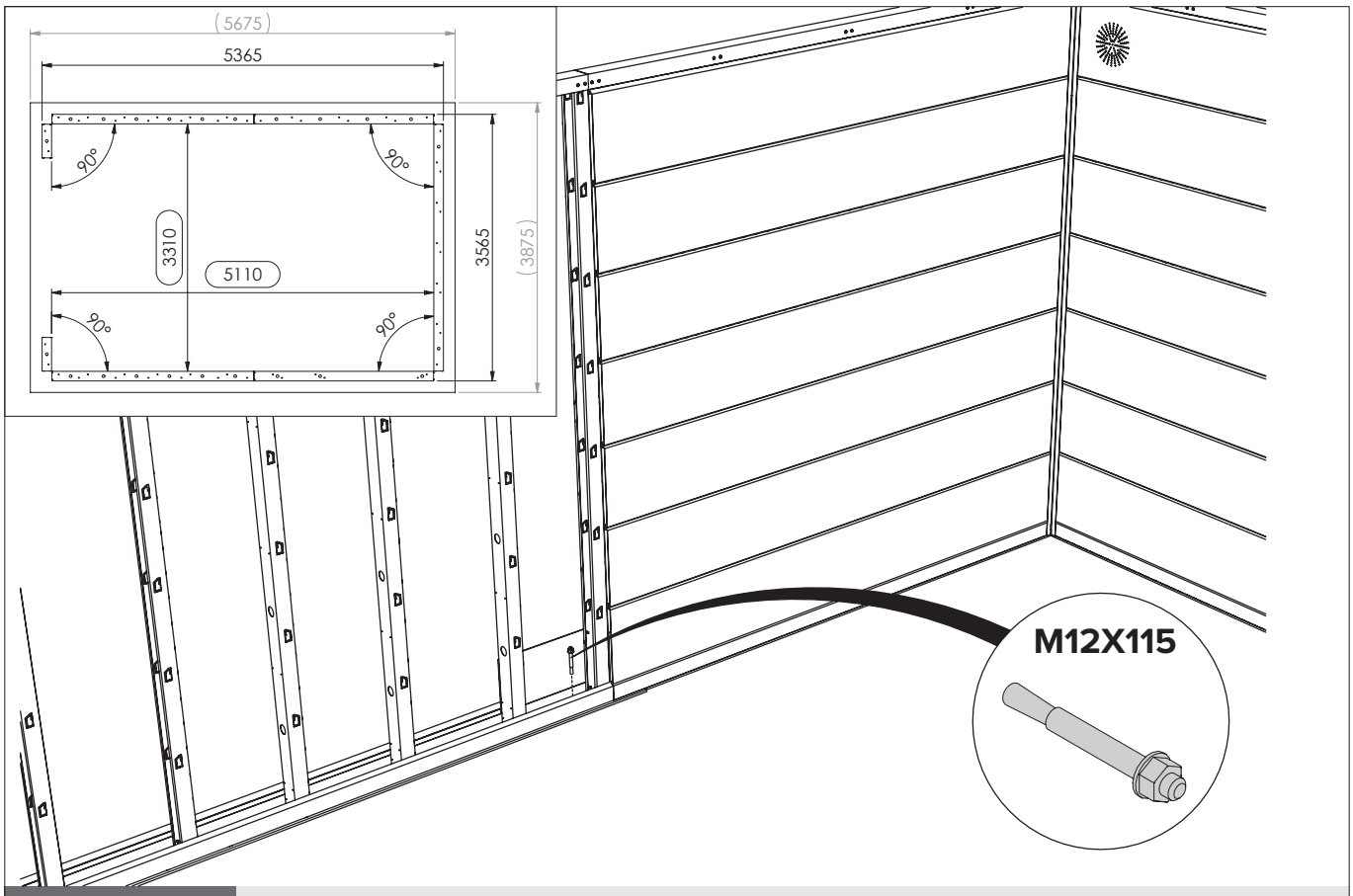

B1/B2/CD1/D2 Paroi / Wand / Wall / Wand

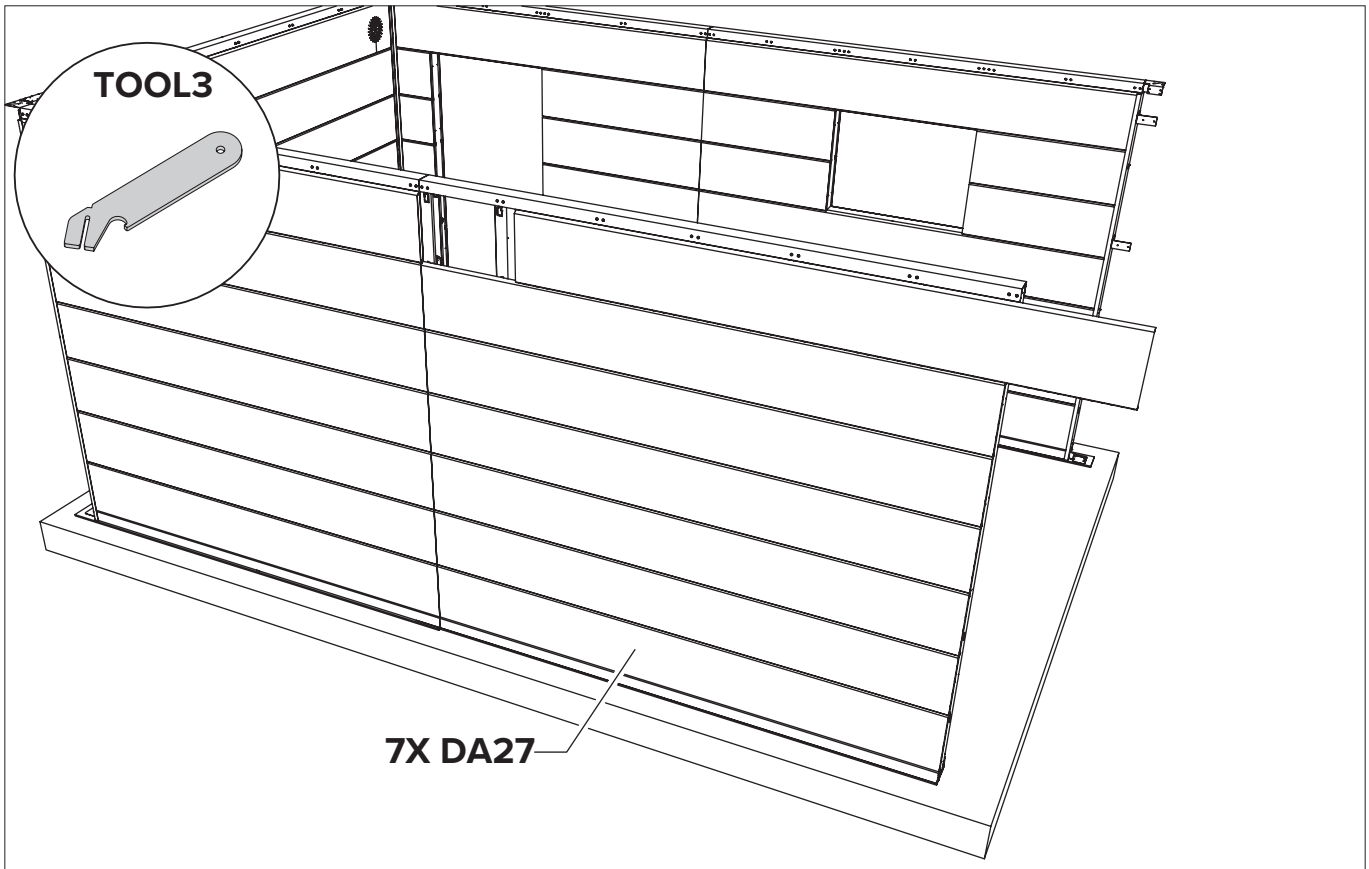

B1/B2/CD1/D2 Paroi / Wand / Wall / Wand

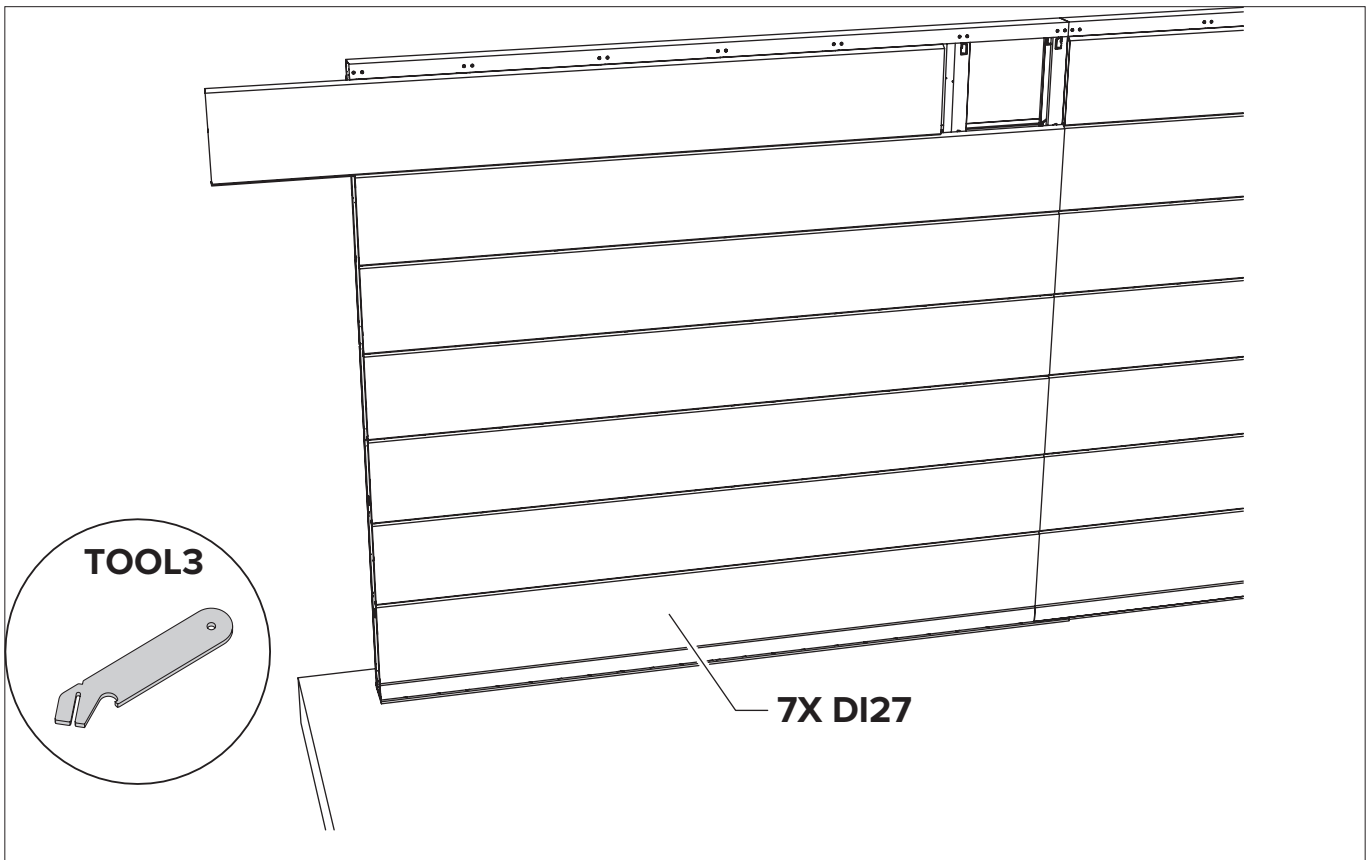

B1/B2/CD1/D2 Paroi / Wand / Wall / Wand

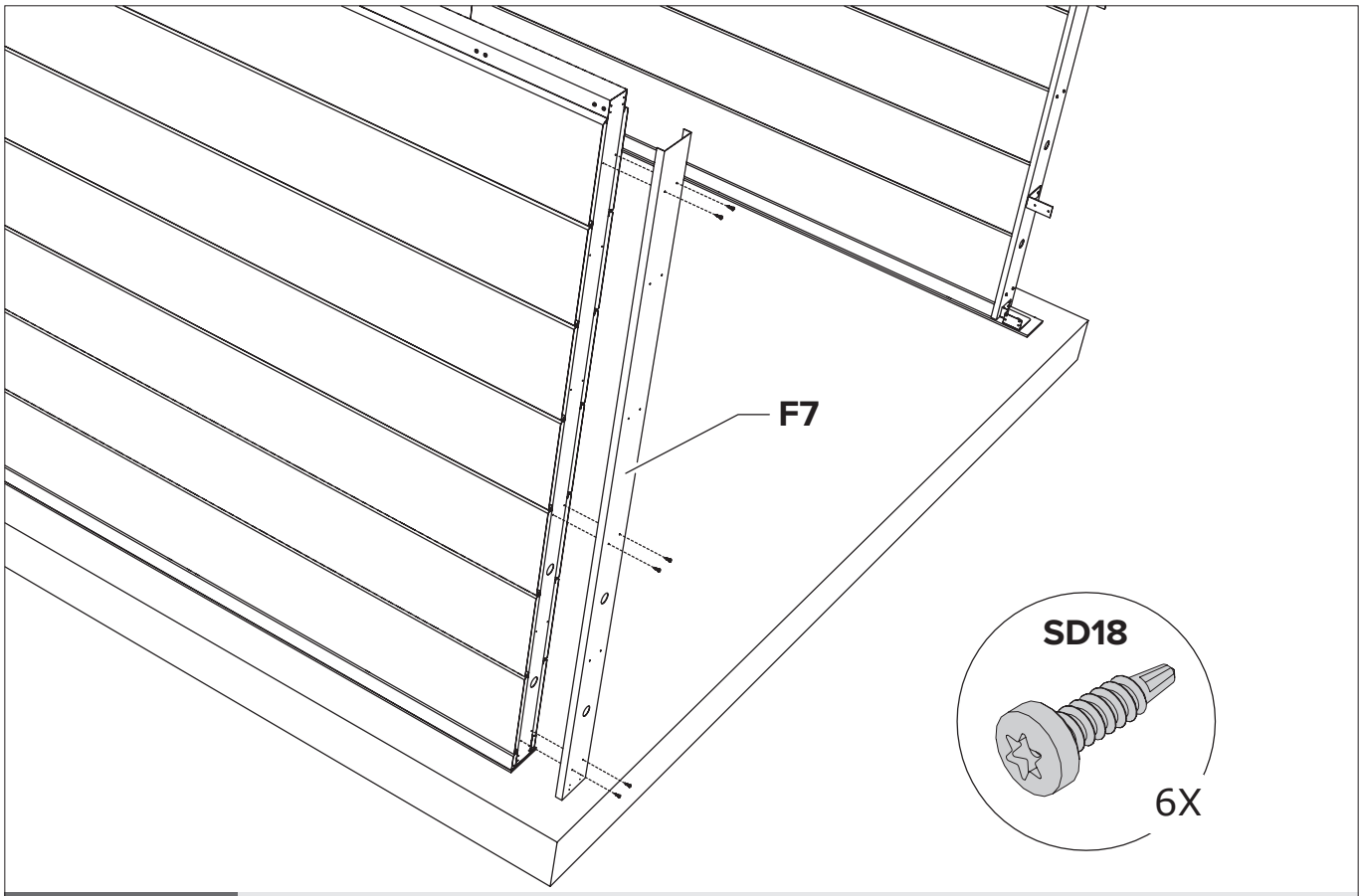

B1/B2/CD1/D2 Paroi / Wand / Wall / Wand

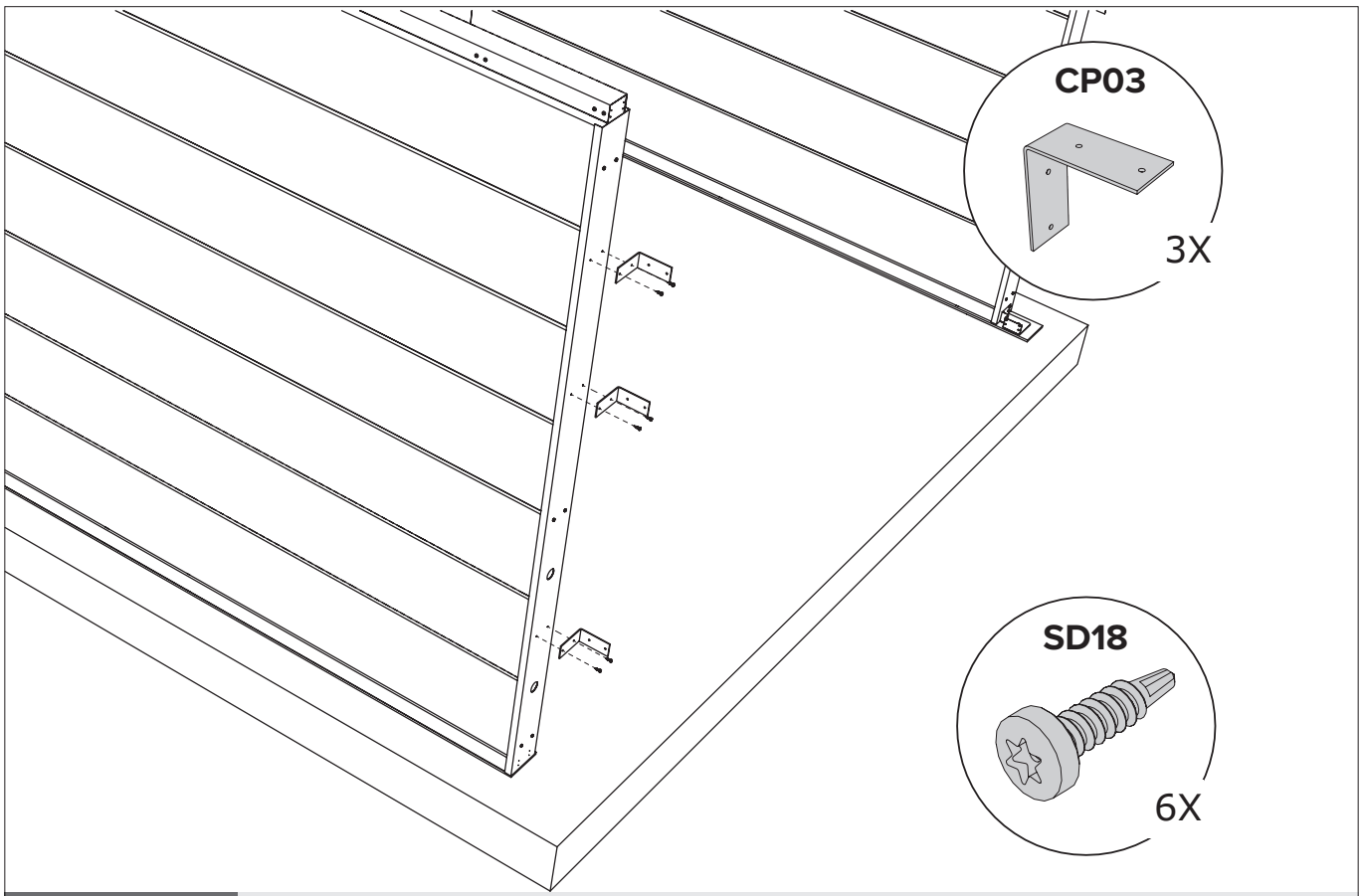

B1/B2/CD1/D2 Paroi / Wand / Wall / Wand

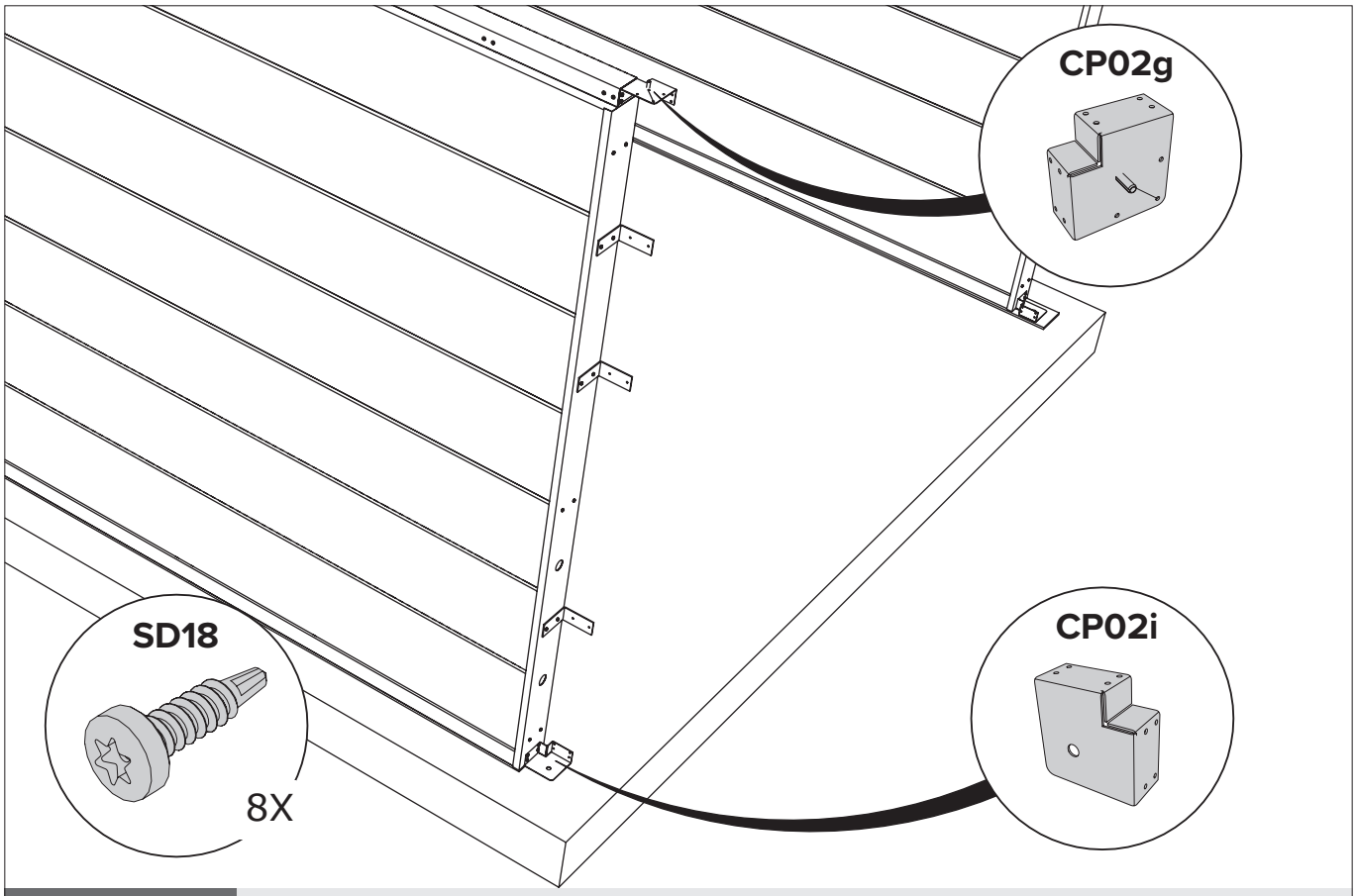

B1/B2/CD1/D2	Paroi / Wand / Wall / Wand

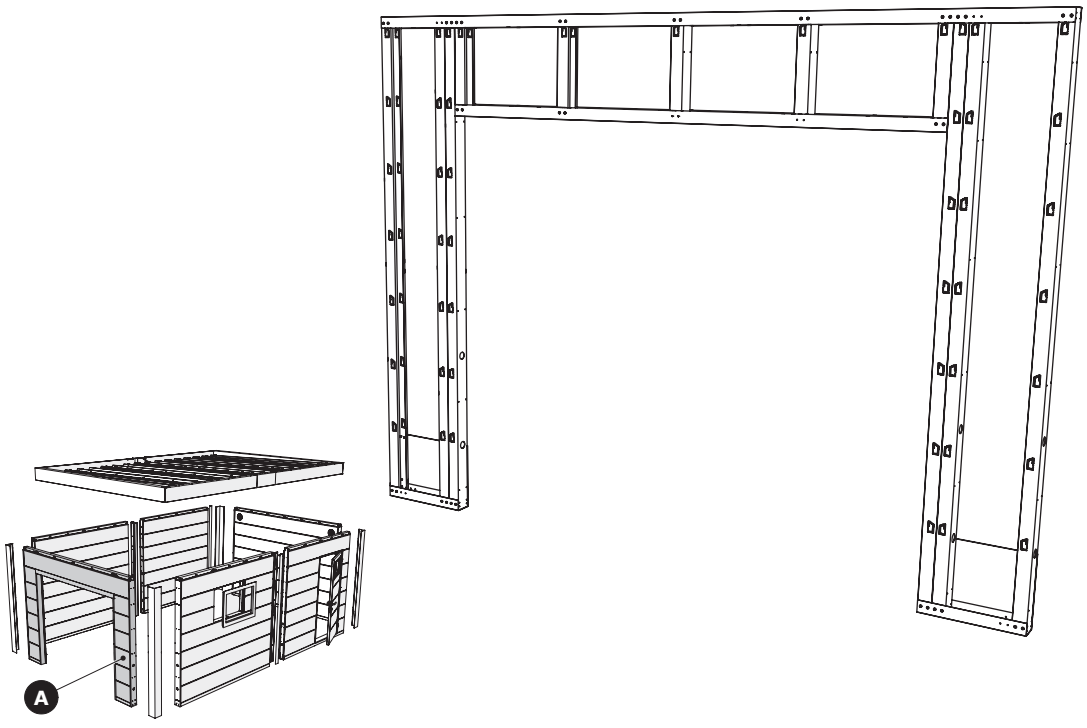

A	Paroi / Wand / Wall / Wand

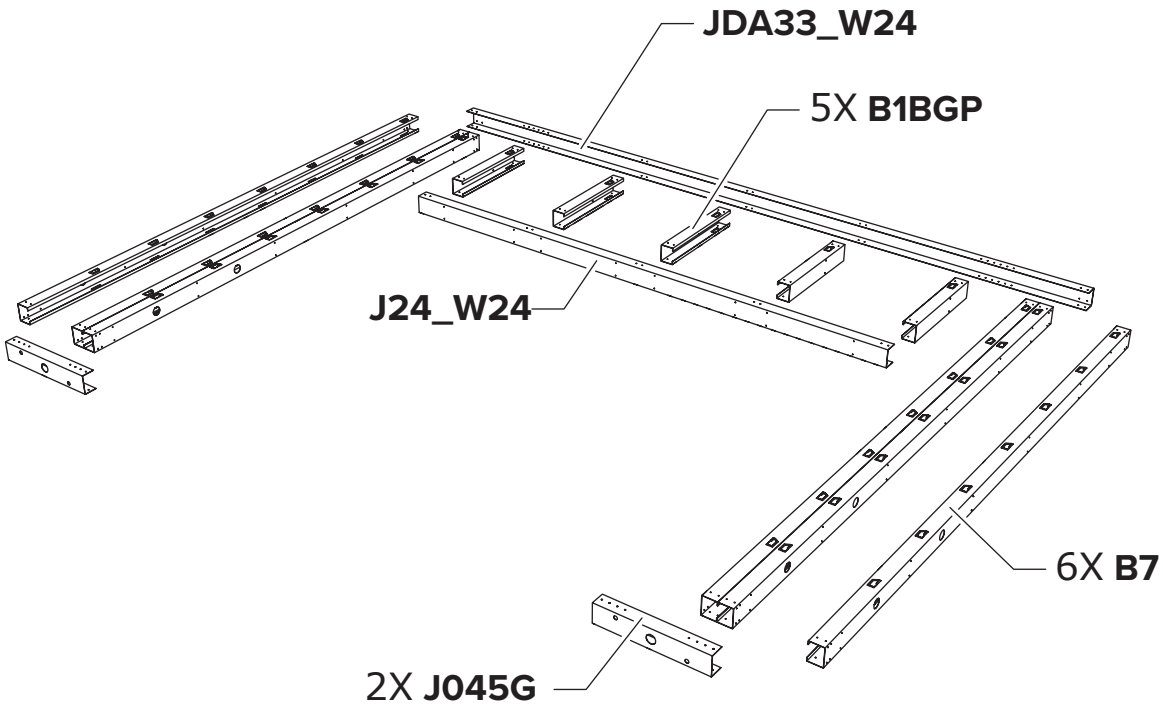

A Paroi / Wand / Wall / Wand

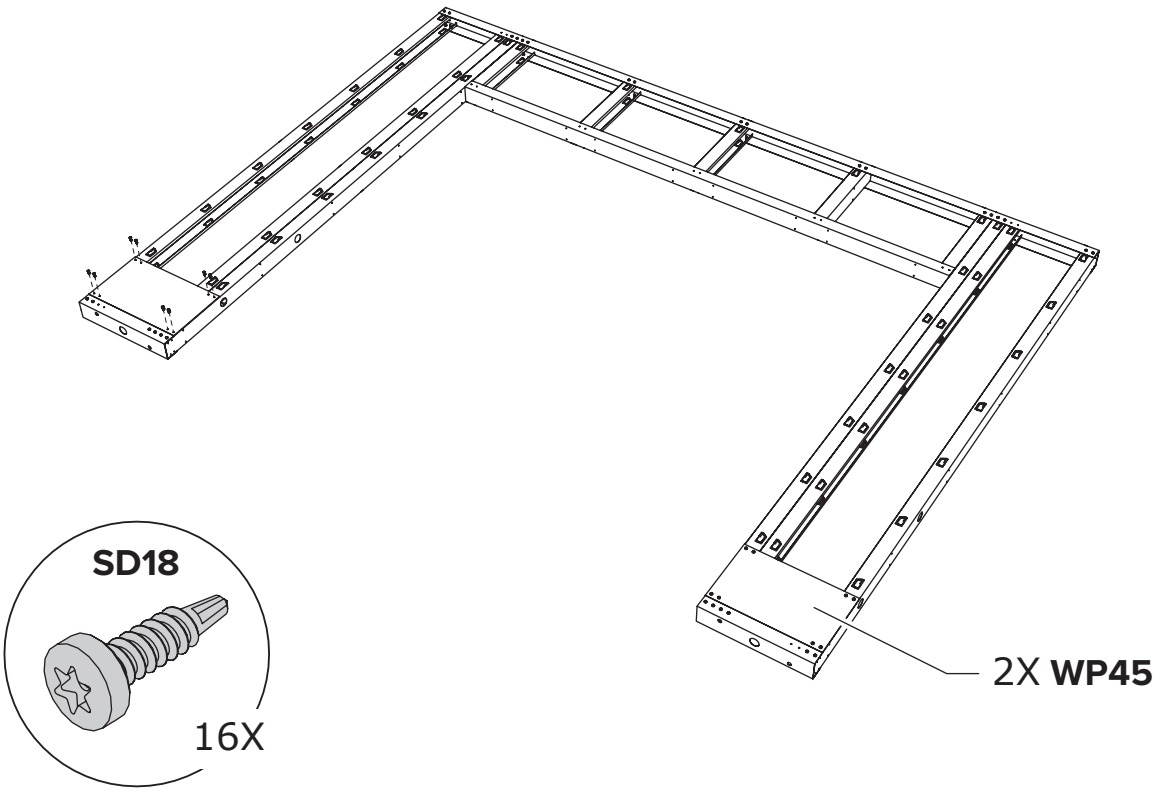

A Paroi / Wand / Wall / Wand

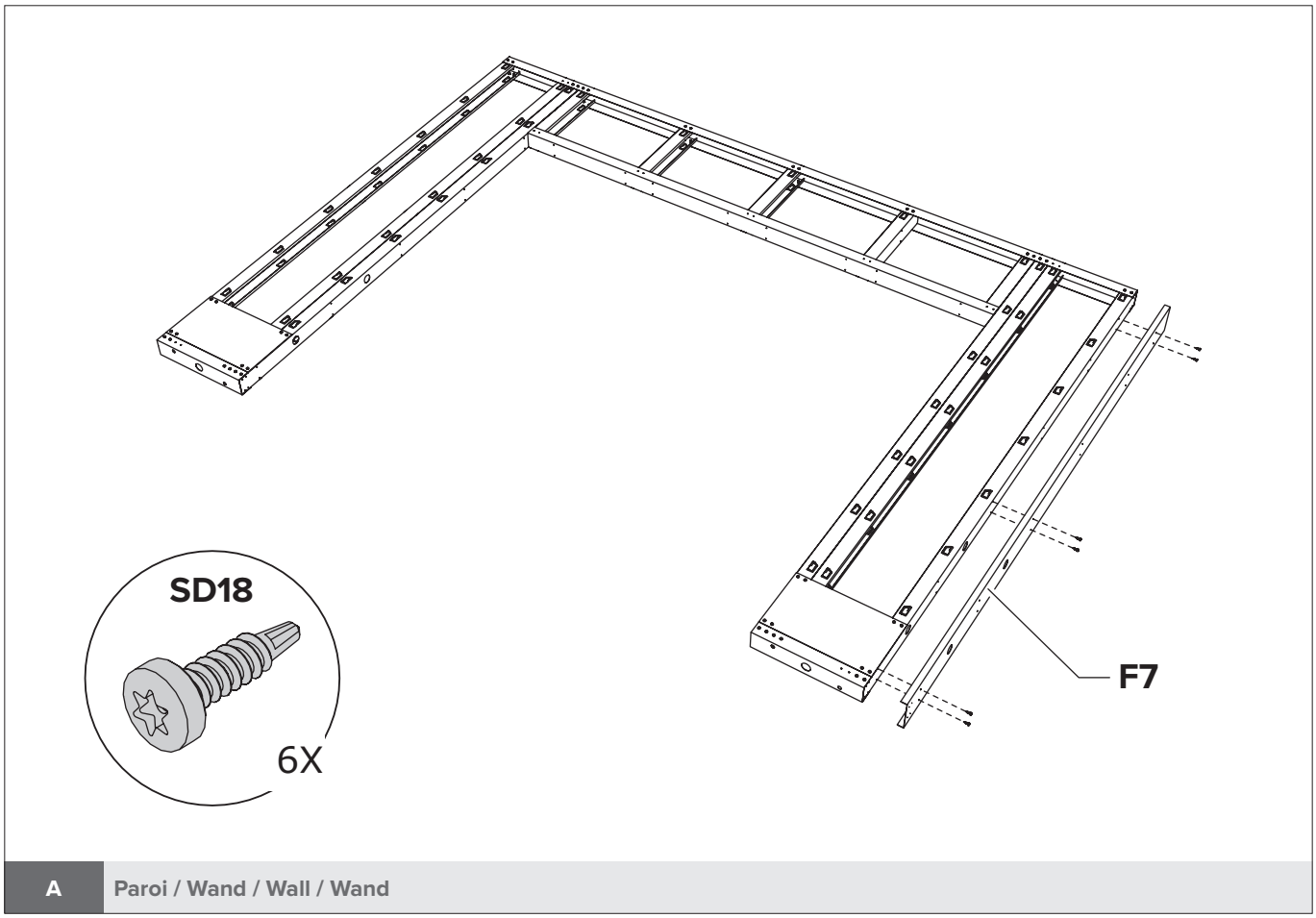

A Paroi / Wand / Wall / Wand

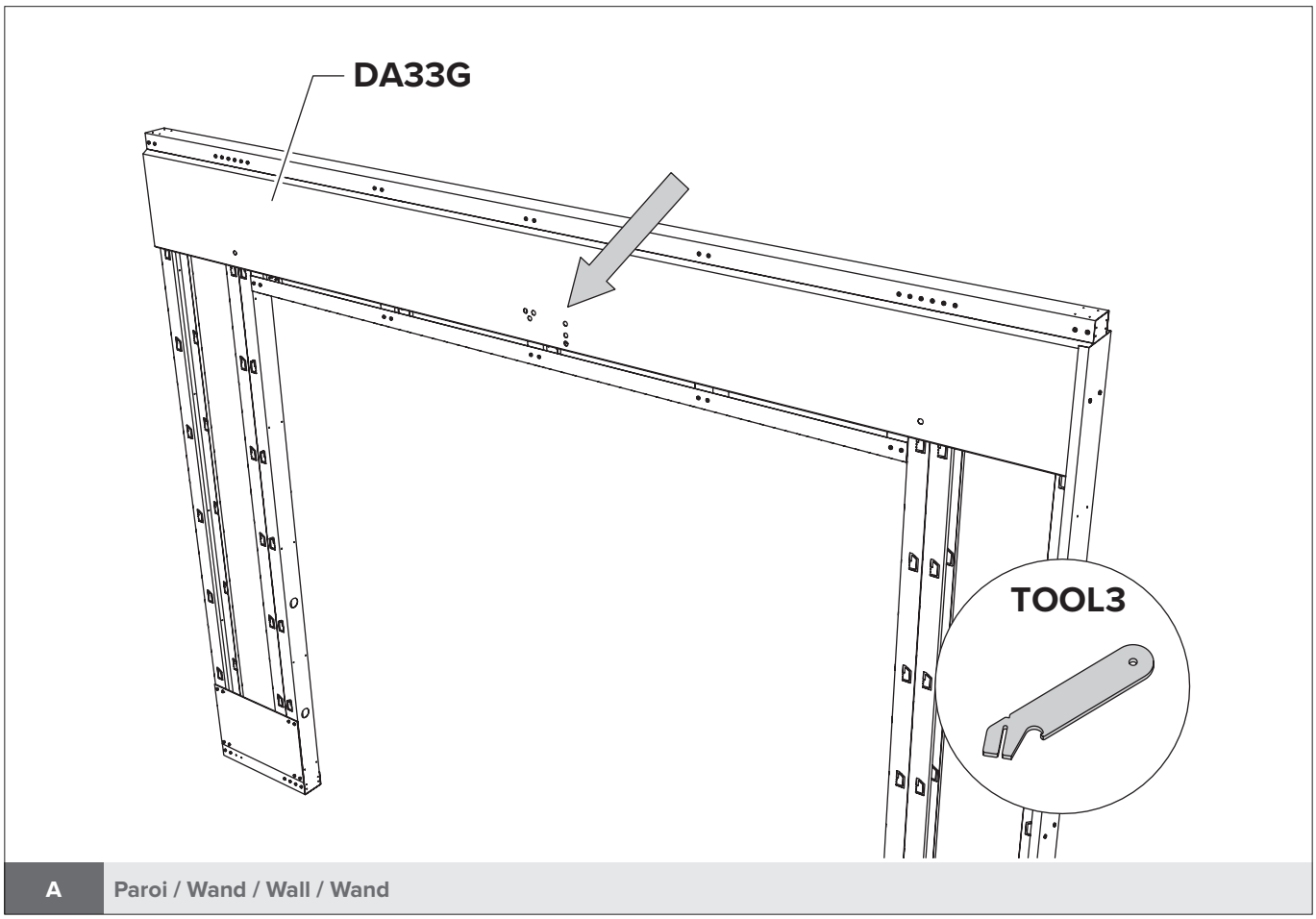

A Paroi / Wand / Wall / Wand

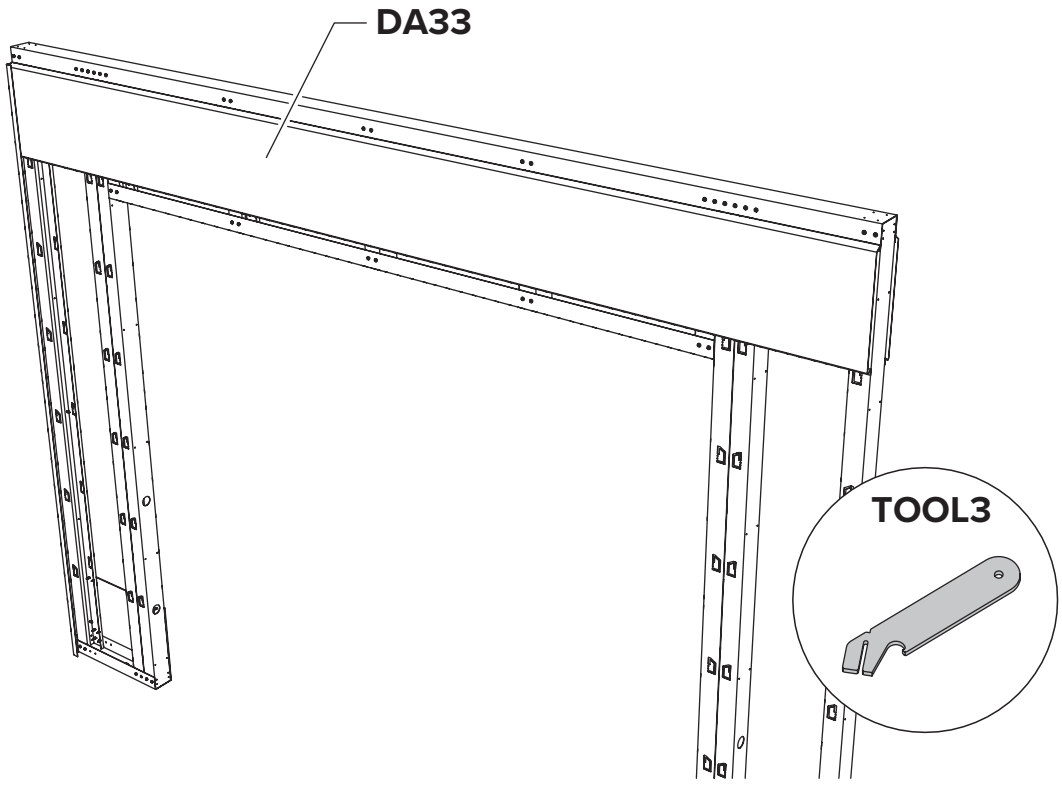

A Paroi / Wand / Wall / Wand

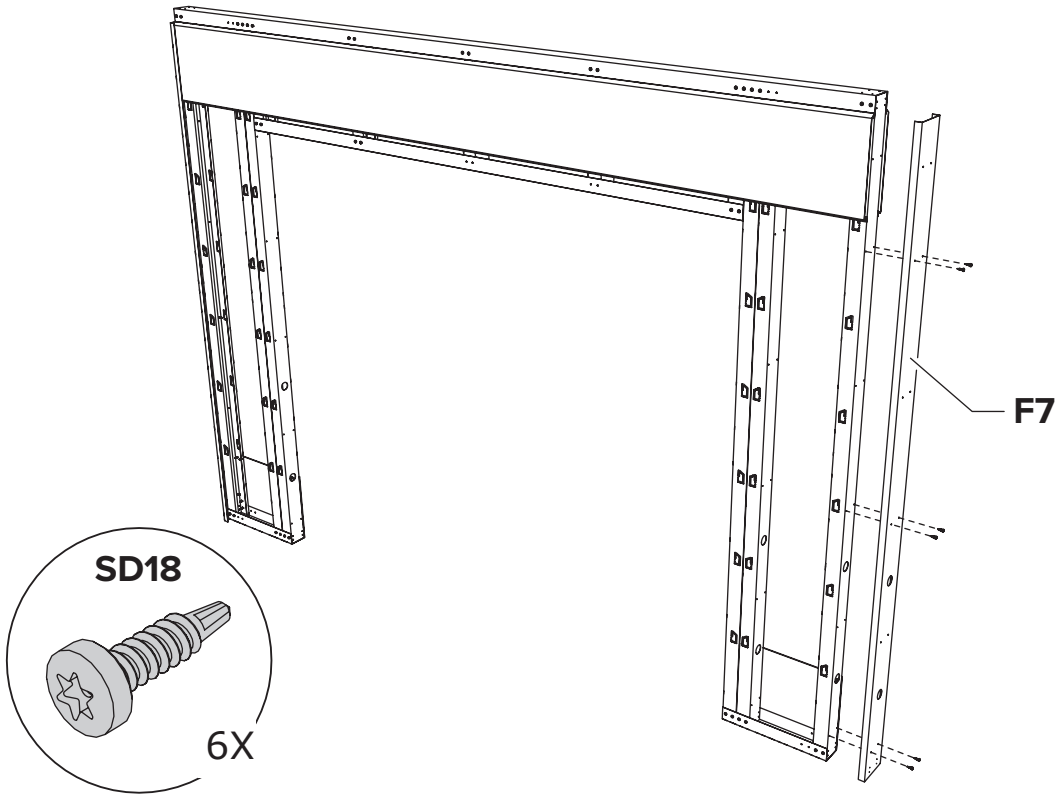

A Paroi / Wand / Wall / Wand

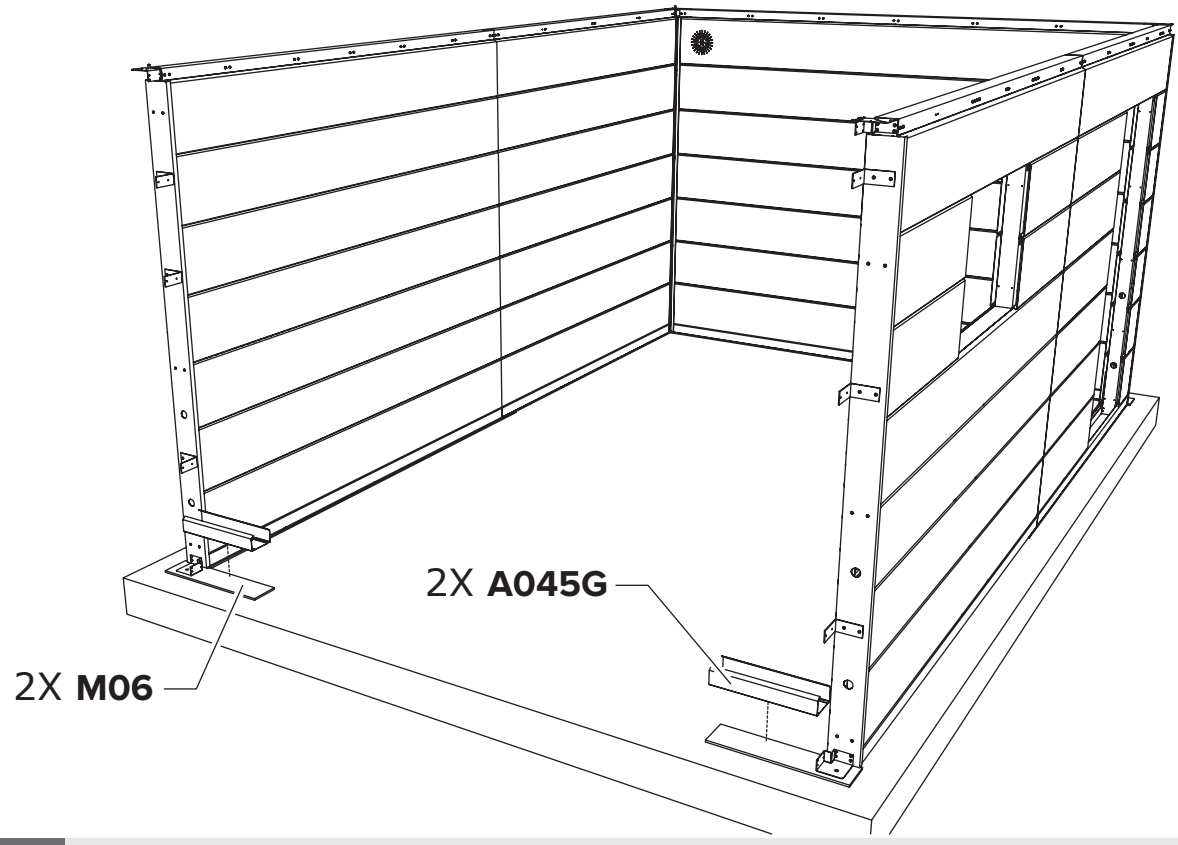

A/B/C/D Paroi / Wand / Wall / Wand

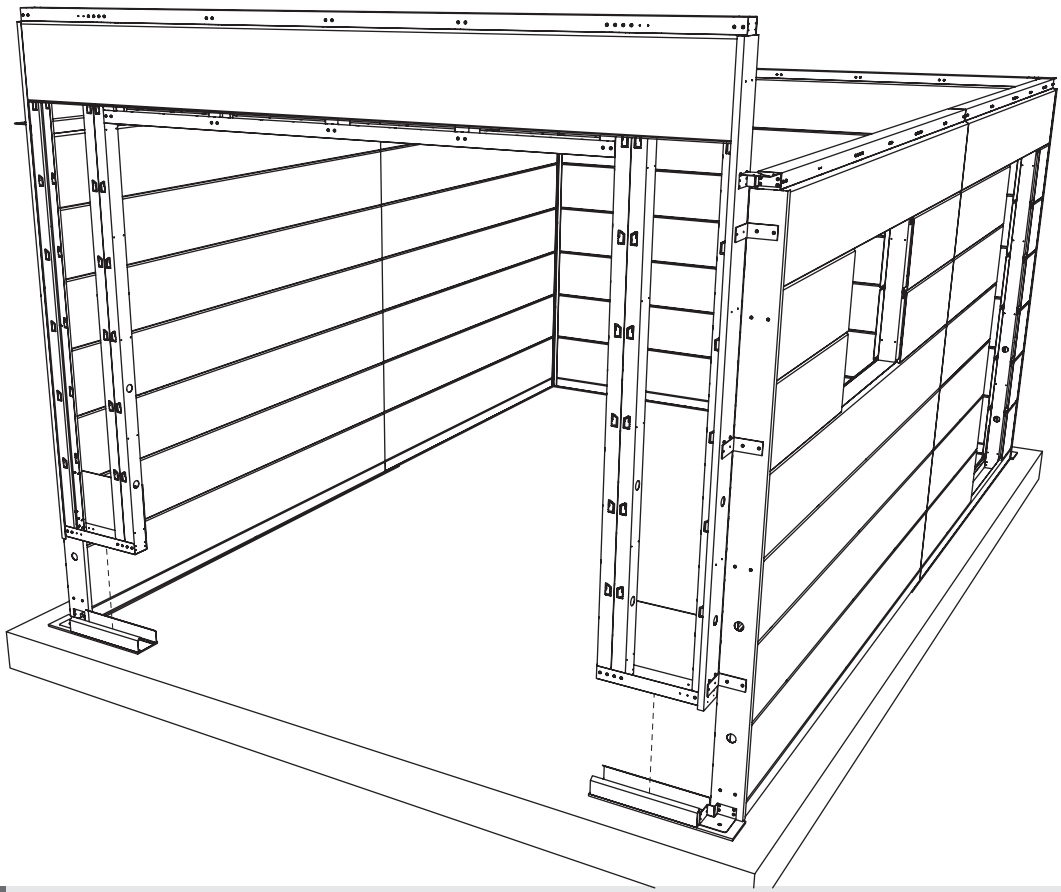

A/B/C/D Paroi / Wand / Wall / Wand

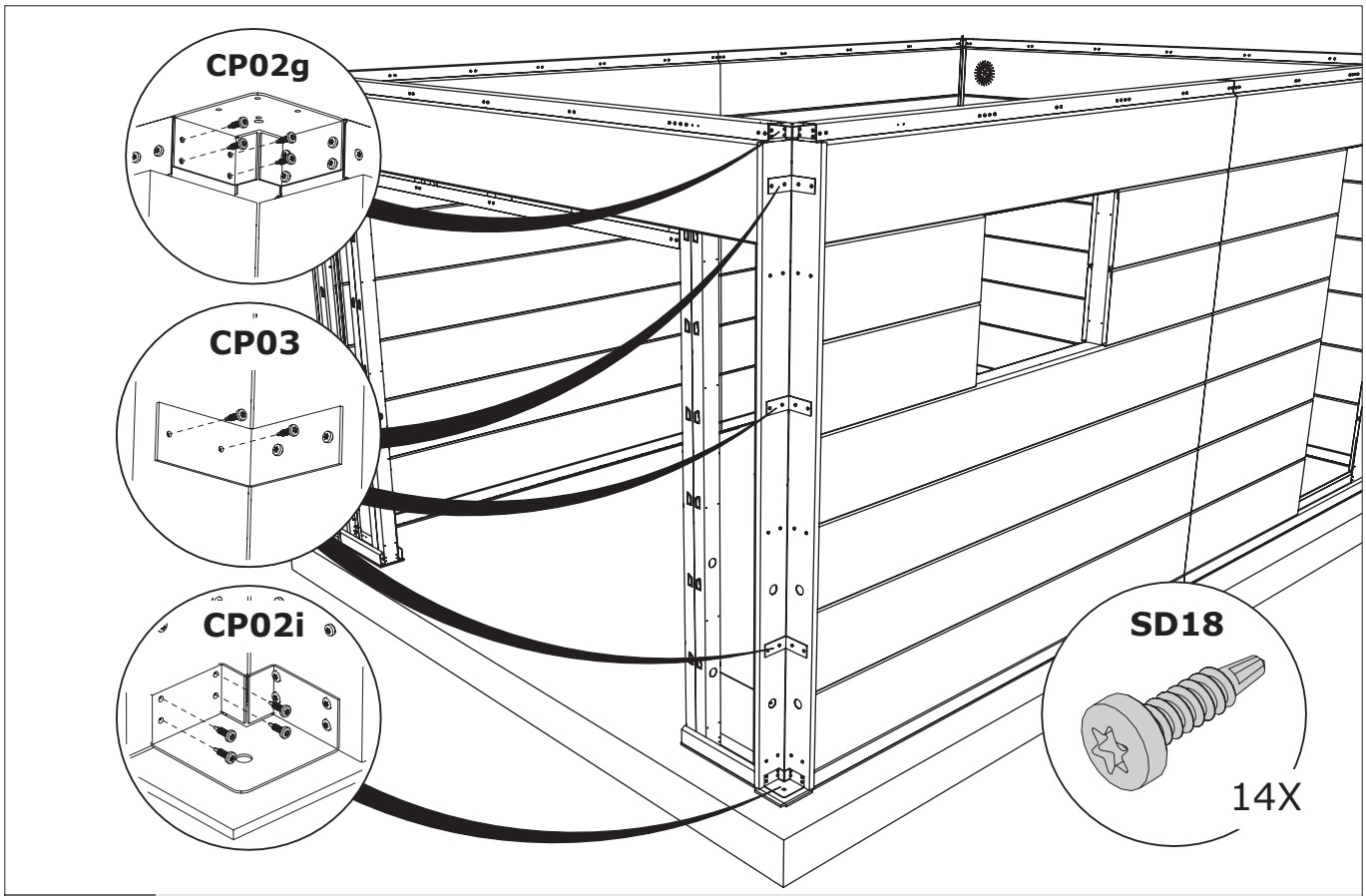

A/B/C/D Paroi / Wand / Wall / Wand

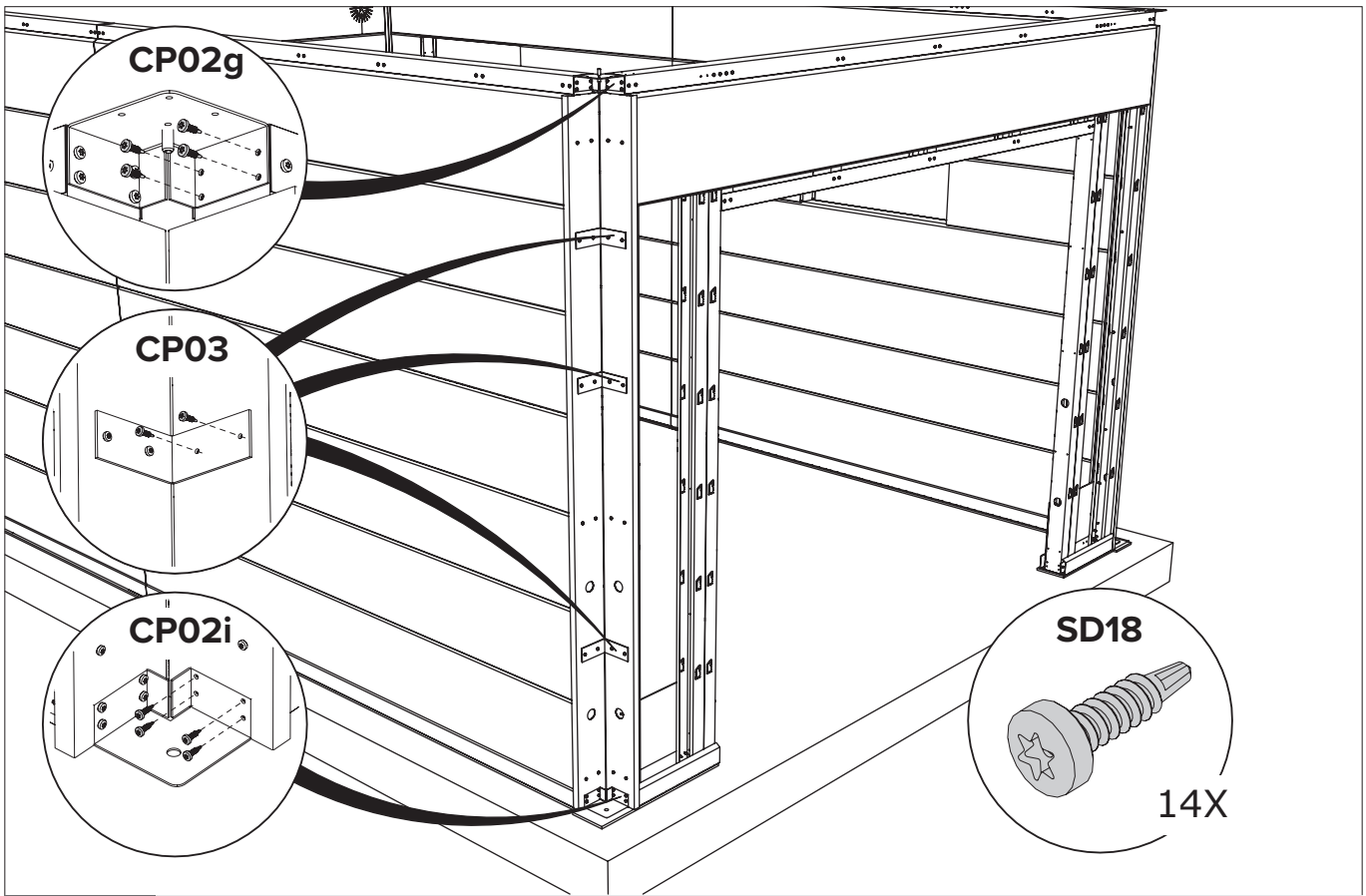

A/B/C/D Paroi / Wand / Wall / Wand

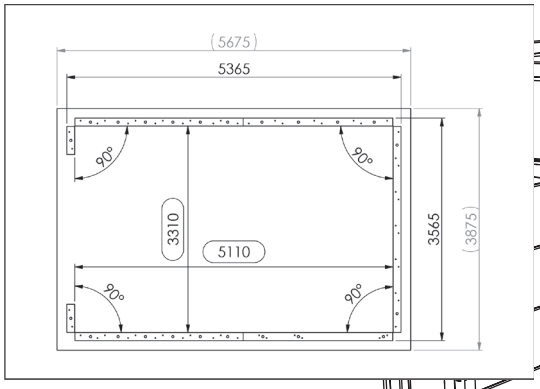

A/B/C/D Paroi / Wand / Wall / Wand

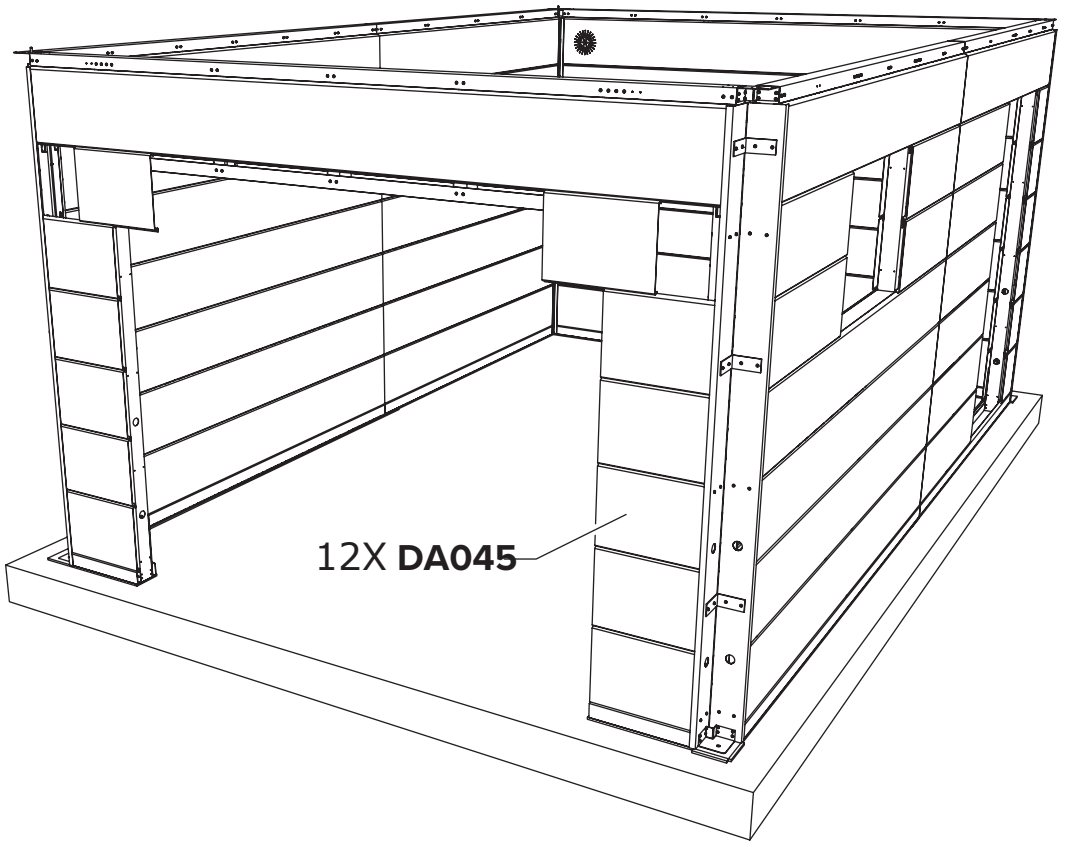

A/B/C/D Paroi / Wand / Wall / Wand

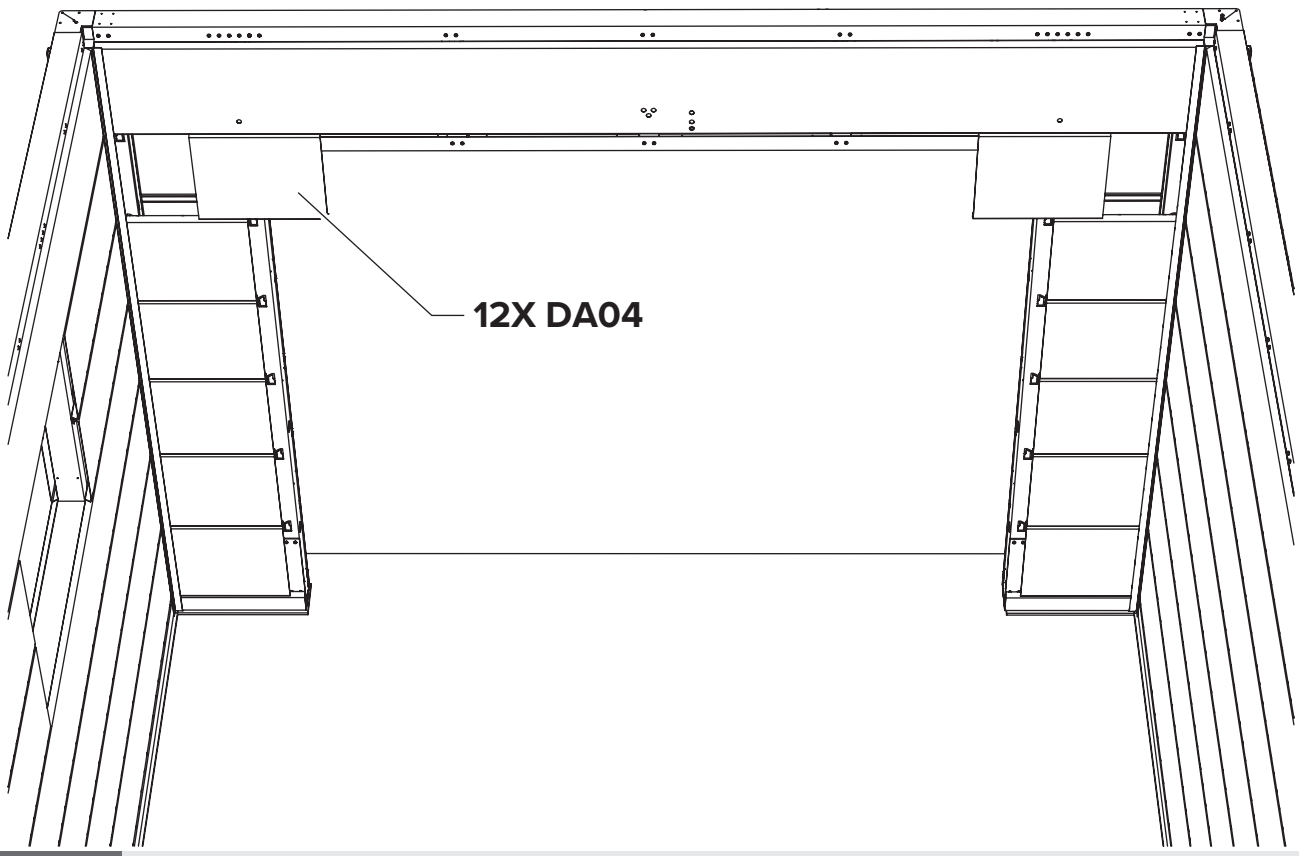

A/B/C/D Paroi / Wand / Wall / Wand

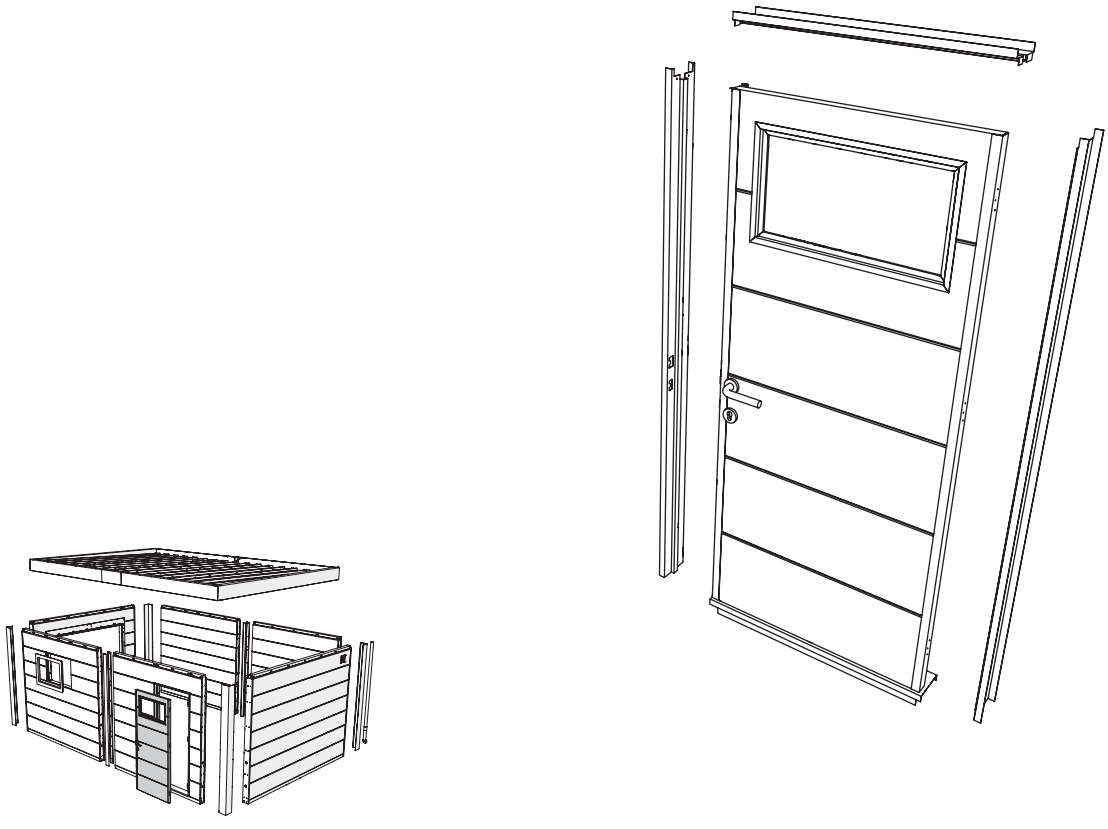

Porte / Deur / Door / Tür

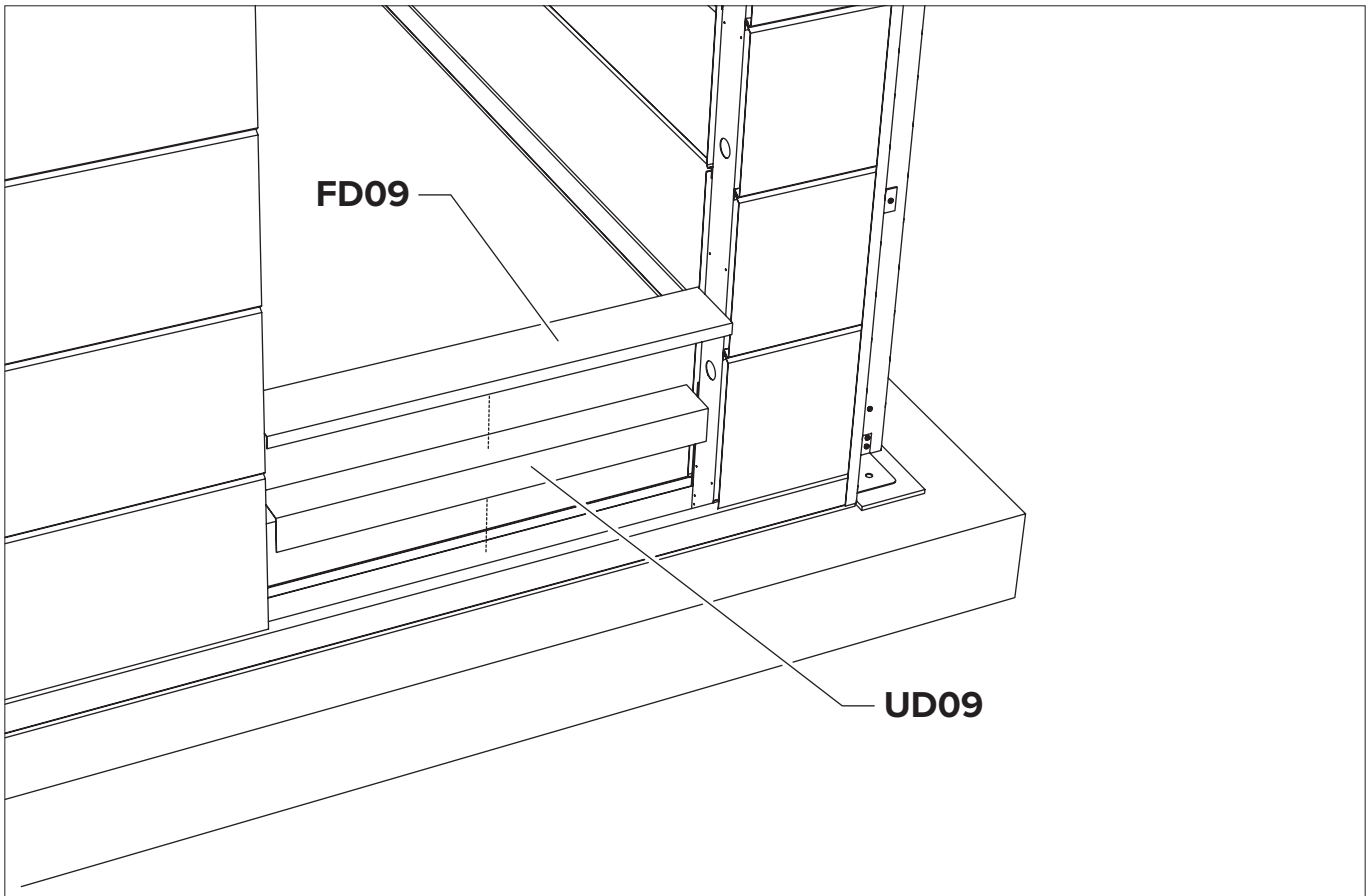

Porte / Deur / Door / Tür

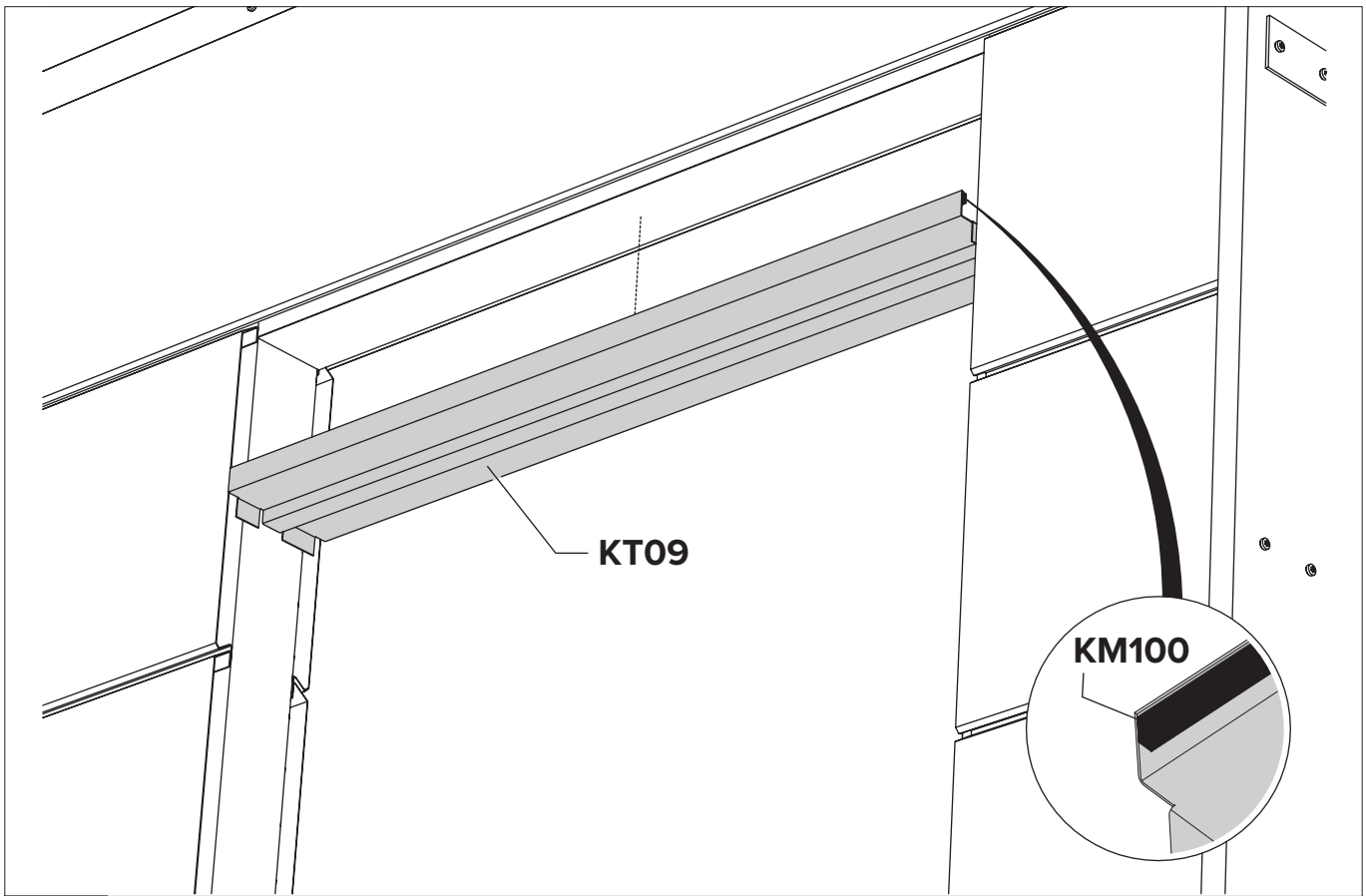

Porte / Deur / Door / Tür

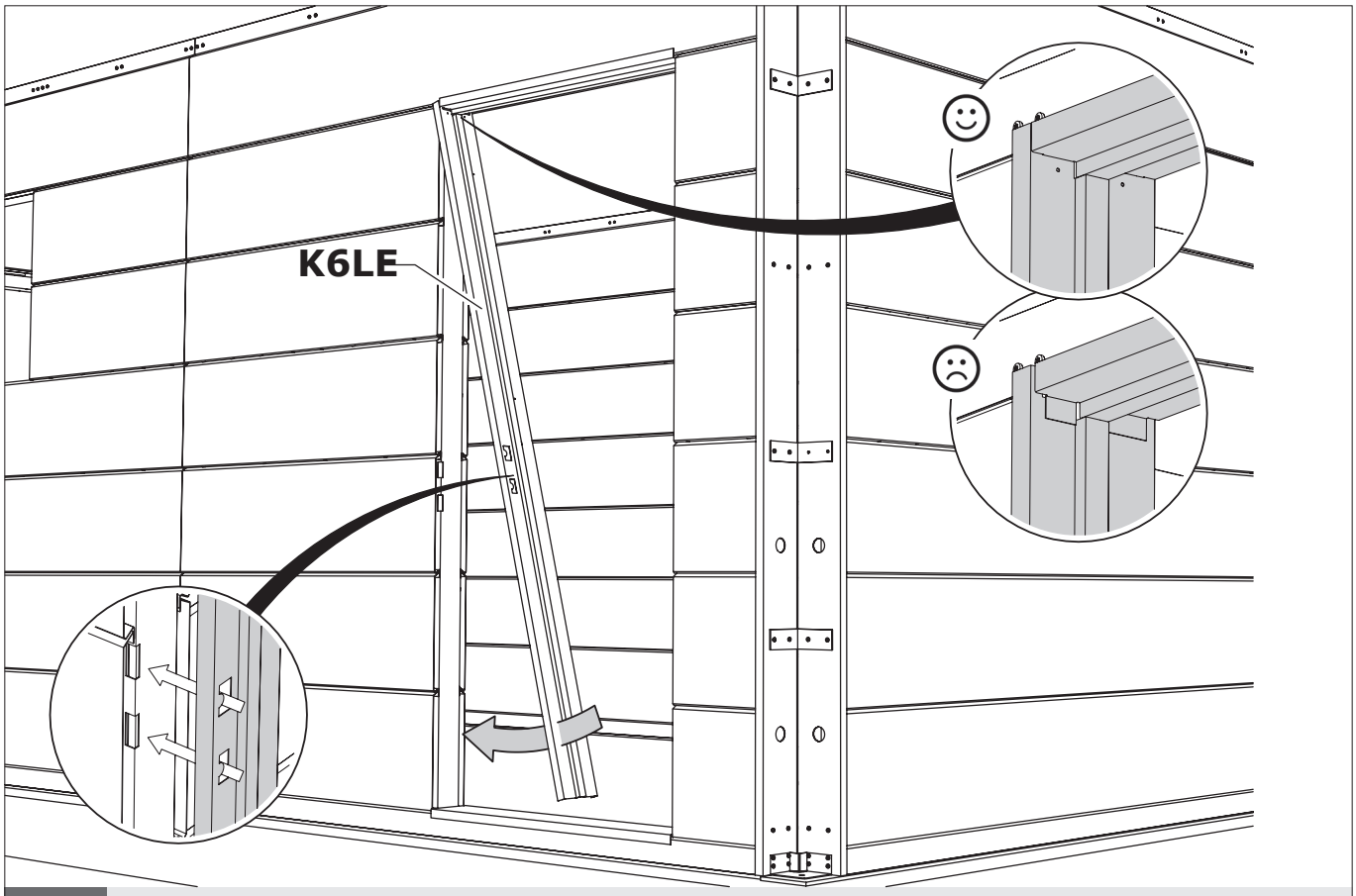

Porte / Deur / Door / Tür

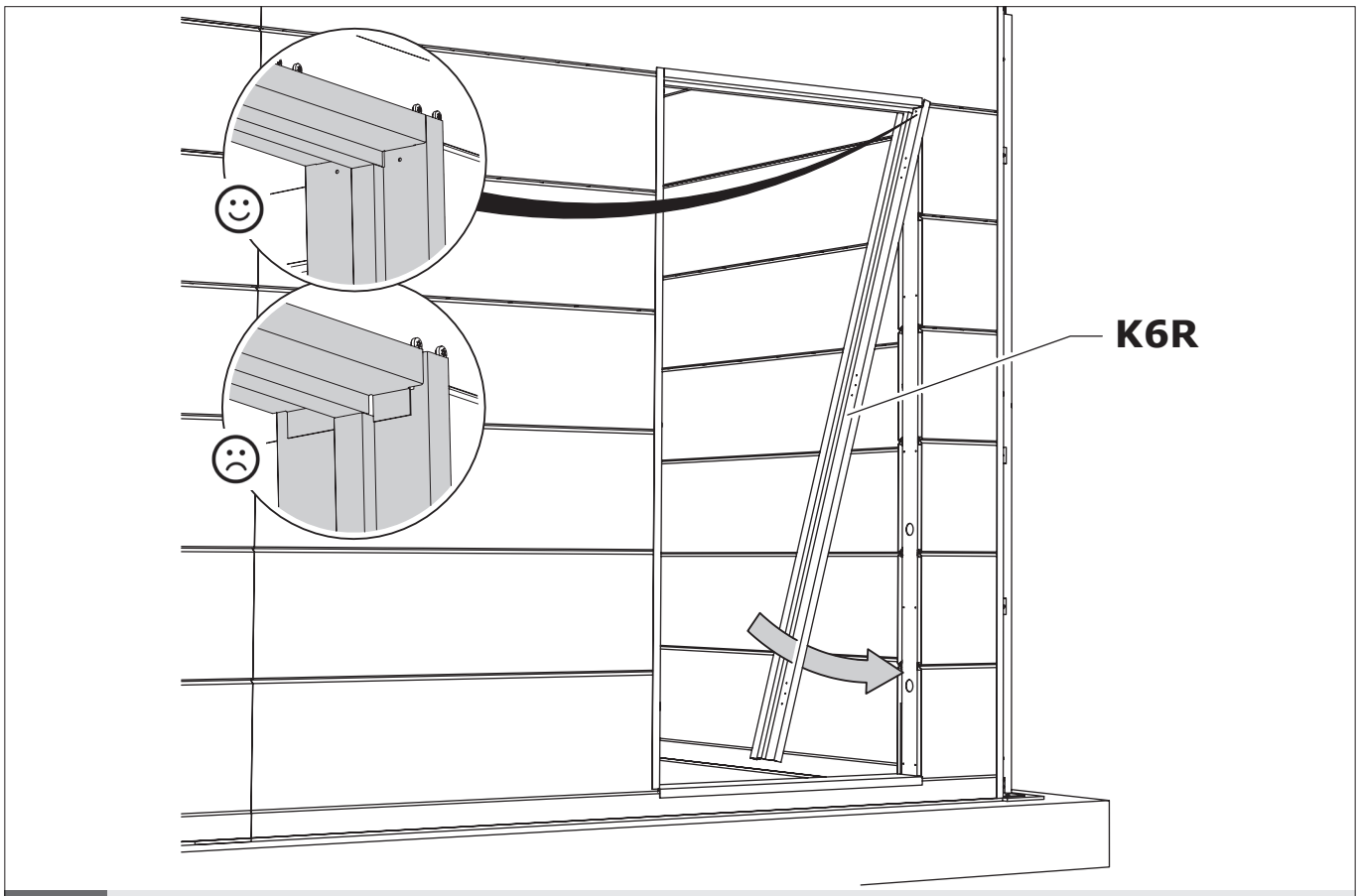

Porte / Deur / Door / Tür



Porte / Deur / Door / Tür

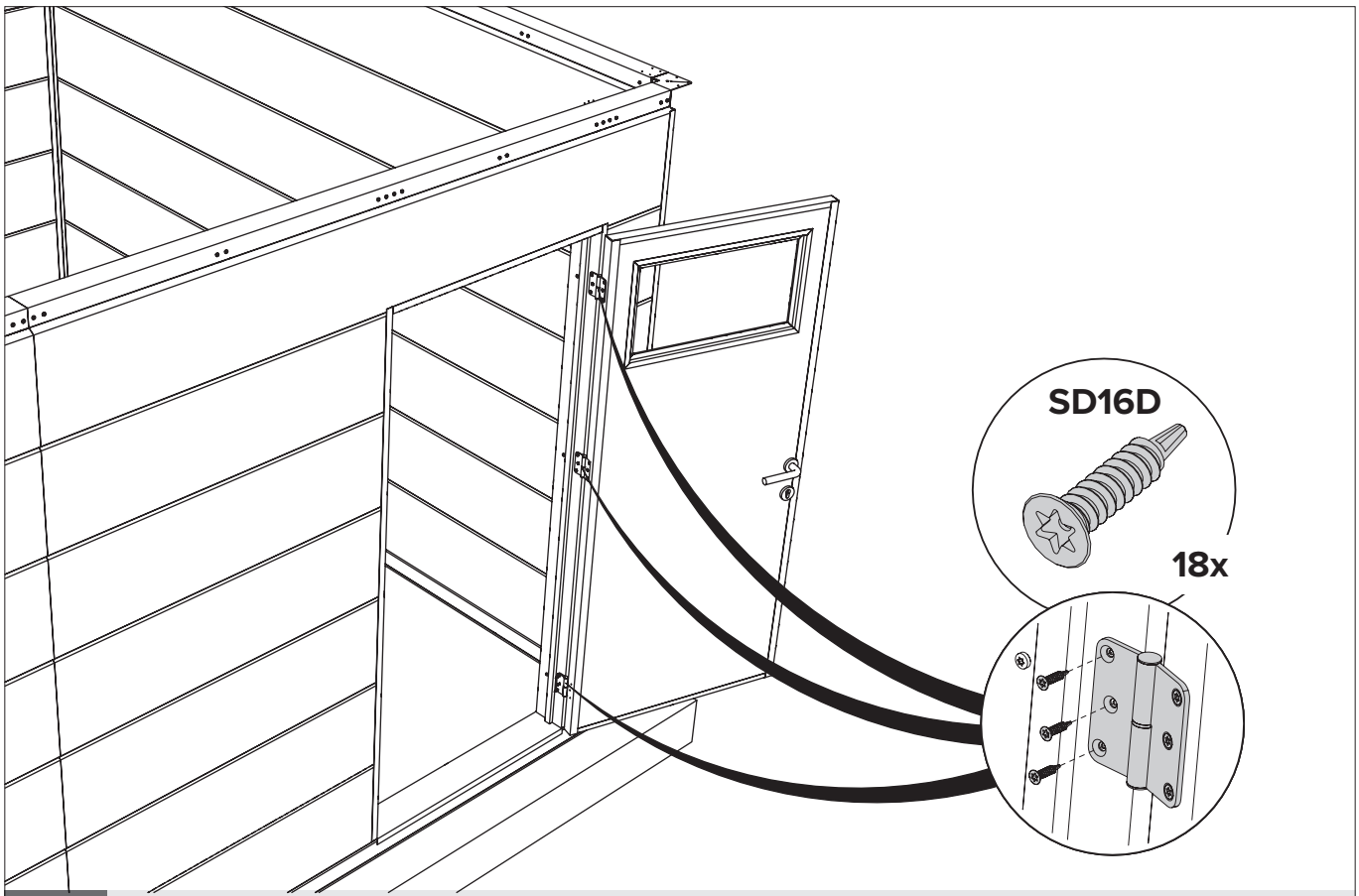

Porte / Deur / Door / Tür

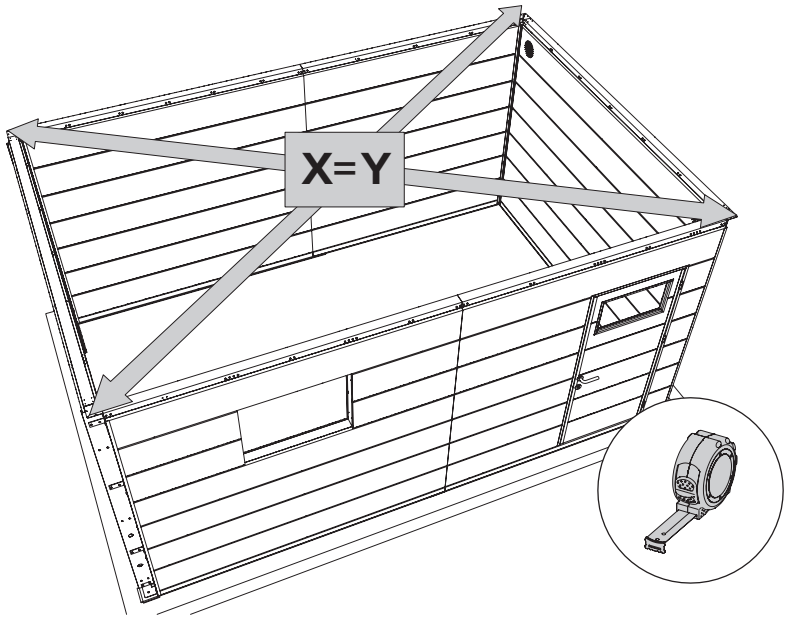
X=Y

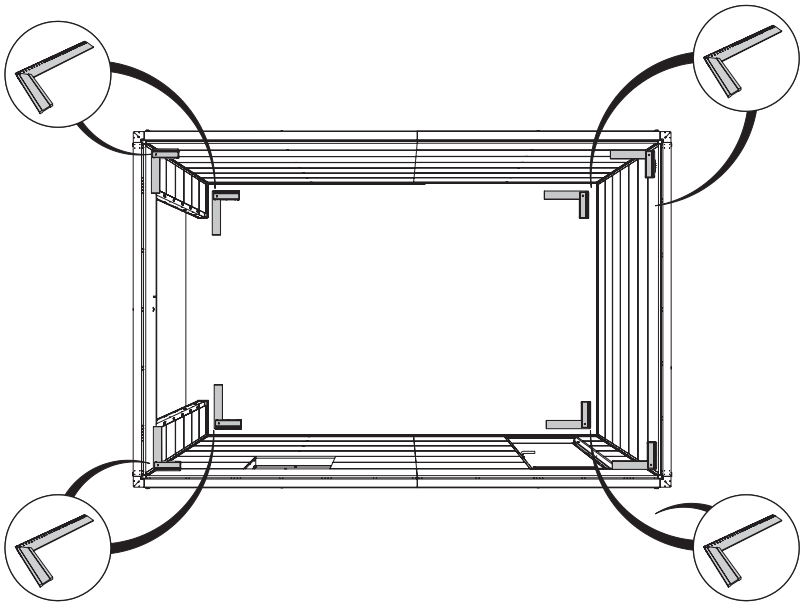

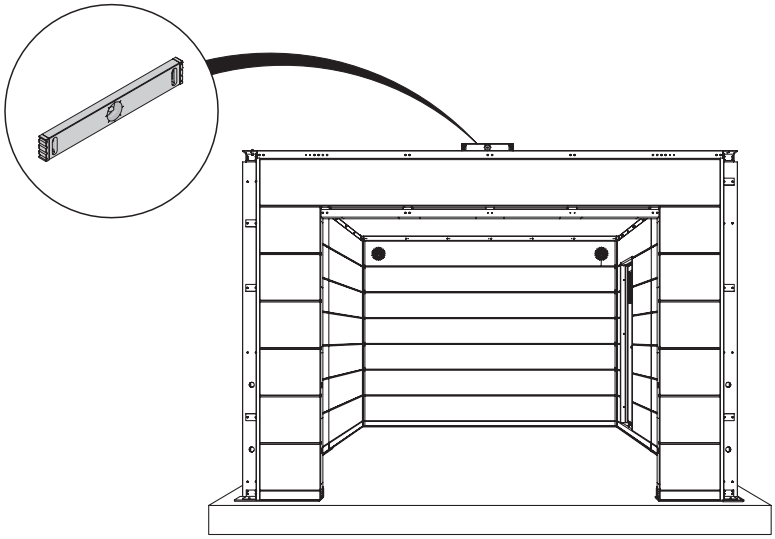

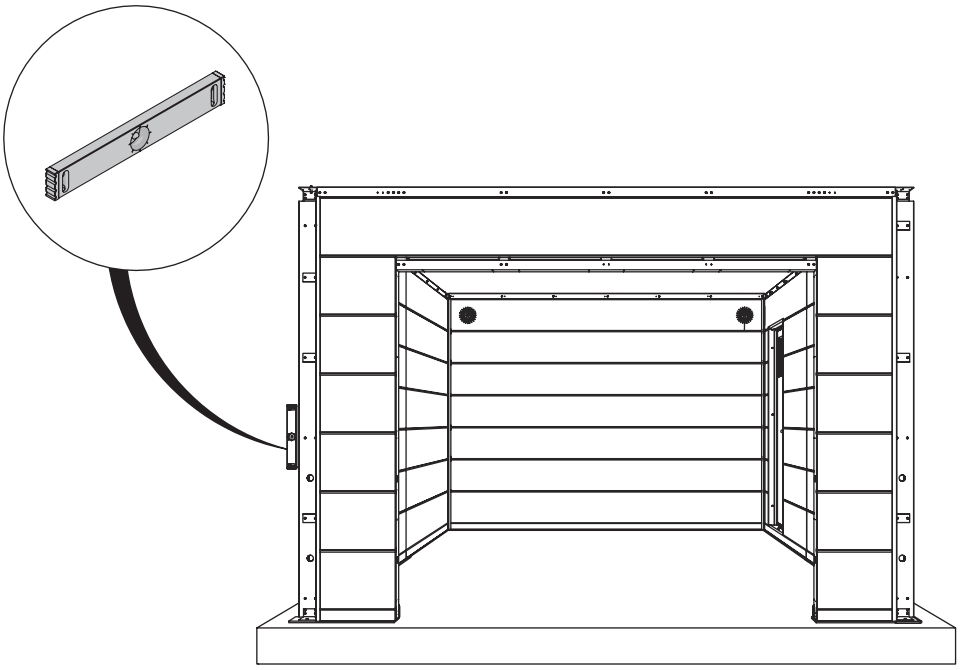

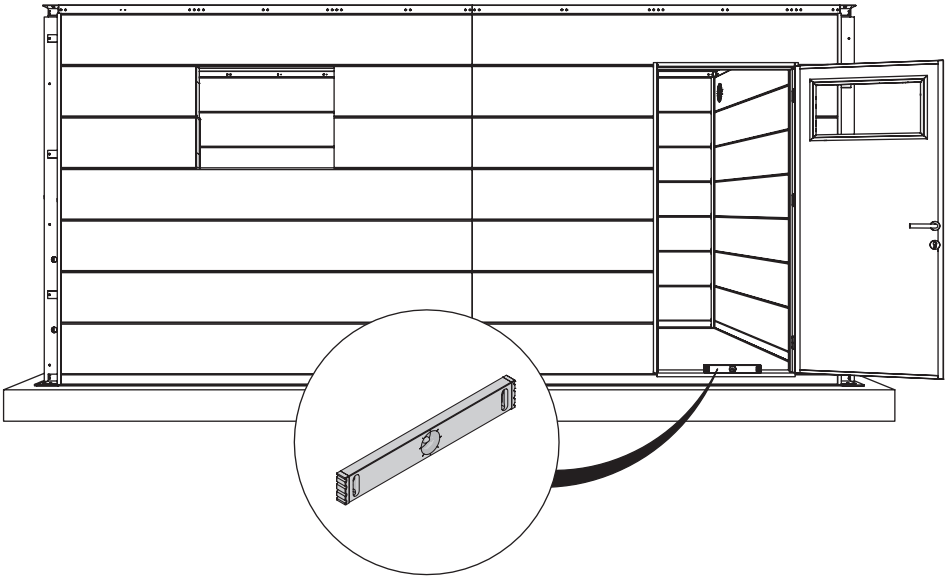

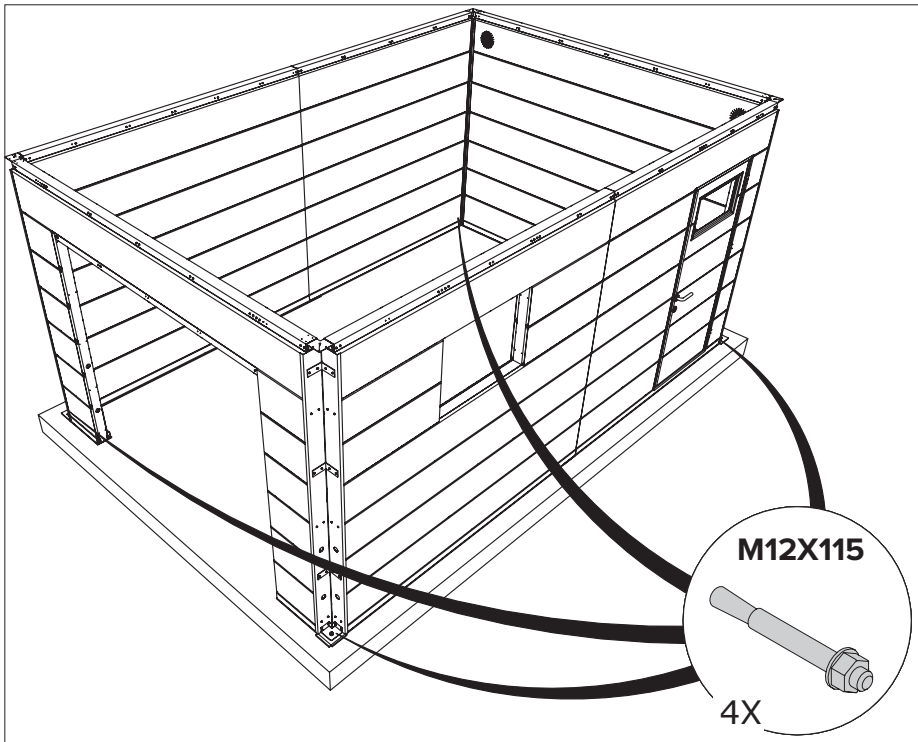

Exemple donné pour un sous-sol en béton. Fixer l'abri de jardin dans les règles de l'art.
Voorbeeld is voor beton-ondergrond. Tuinhuisje fixeren volgens de regels van de kunst.
Example is for concrete substrate. Fix the garden shed in accordance with good practise.
Beispiel ist für Betonuntergrund. Fachgerechte Befestigung des Gartenhäuschens.

Ancrage / Verankering / Anchoring / Verankerung

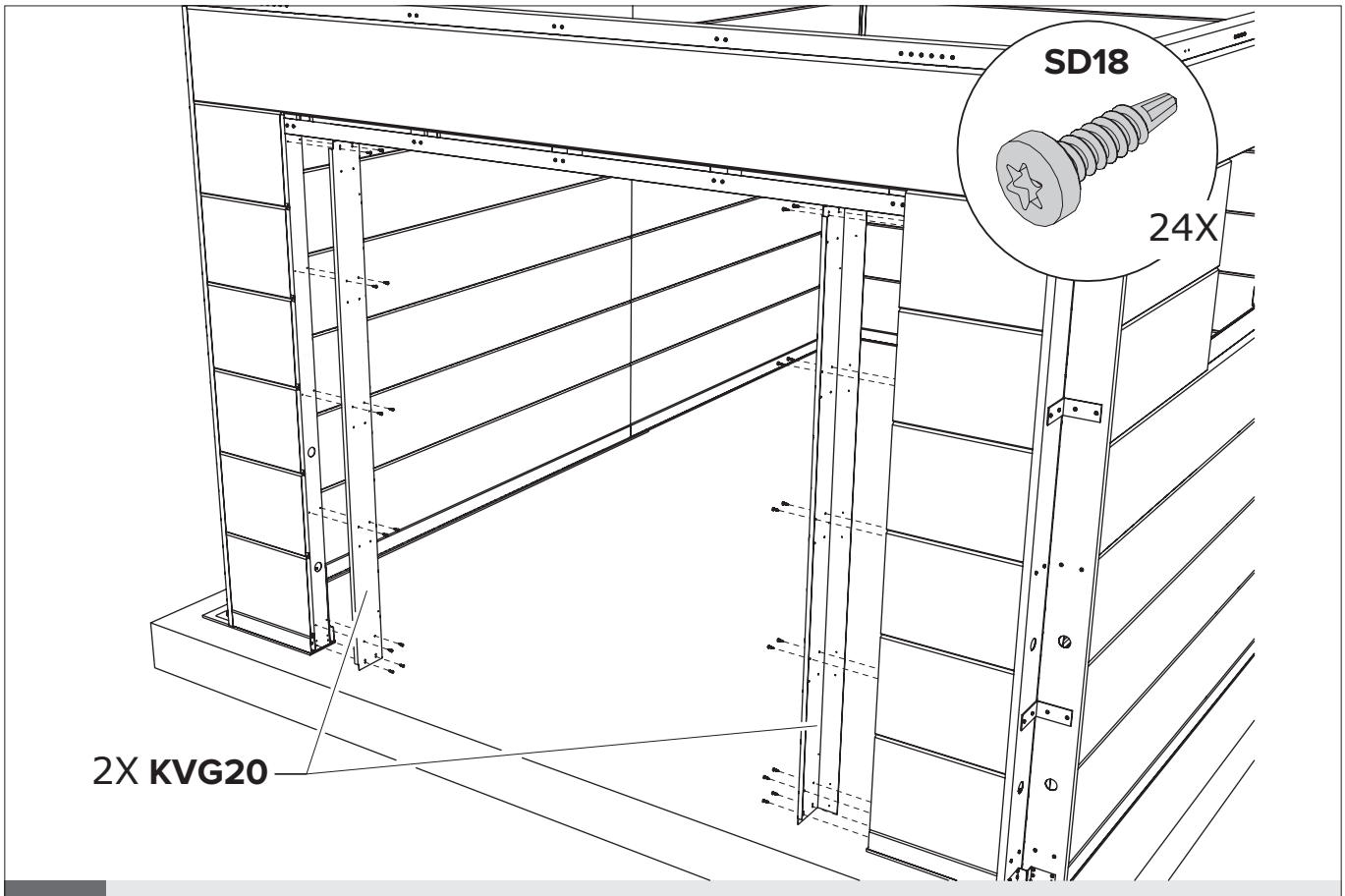

A **Porte de garage / Garagepoort / Garage door / Garagentor**

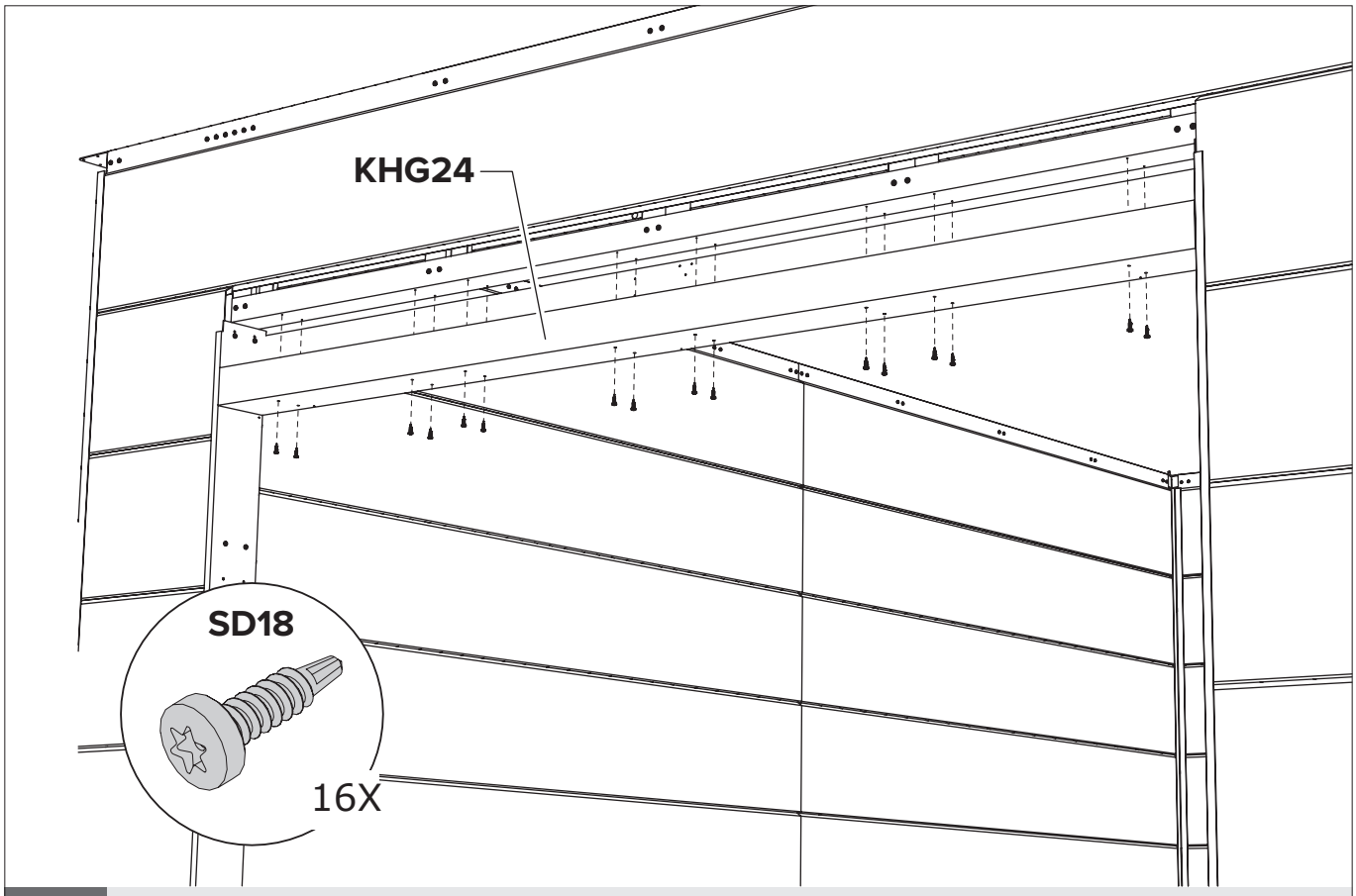

A Porte de garage / Garagepoort / Garage door / Garagentor

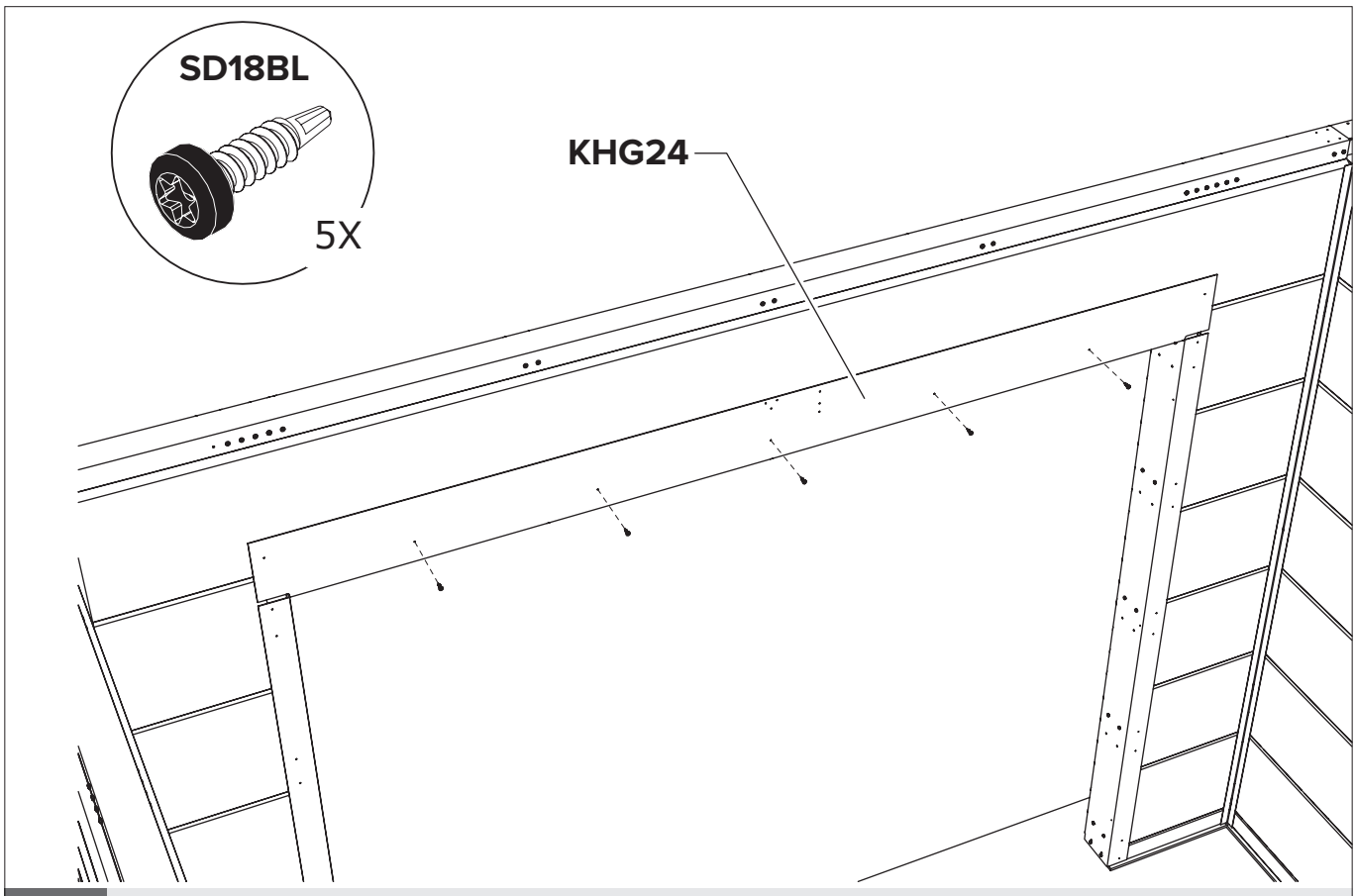

A Porte de garage / Garagepoort / Garage door / Garagentor

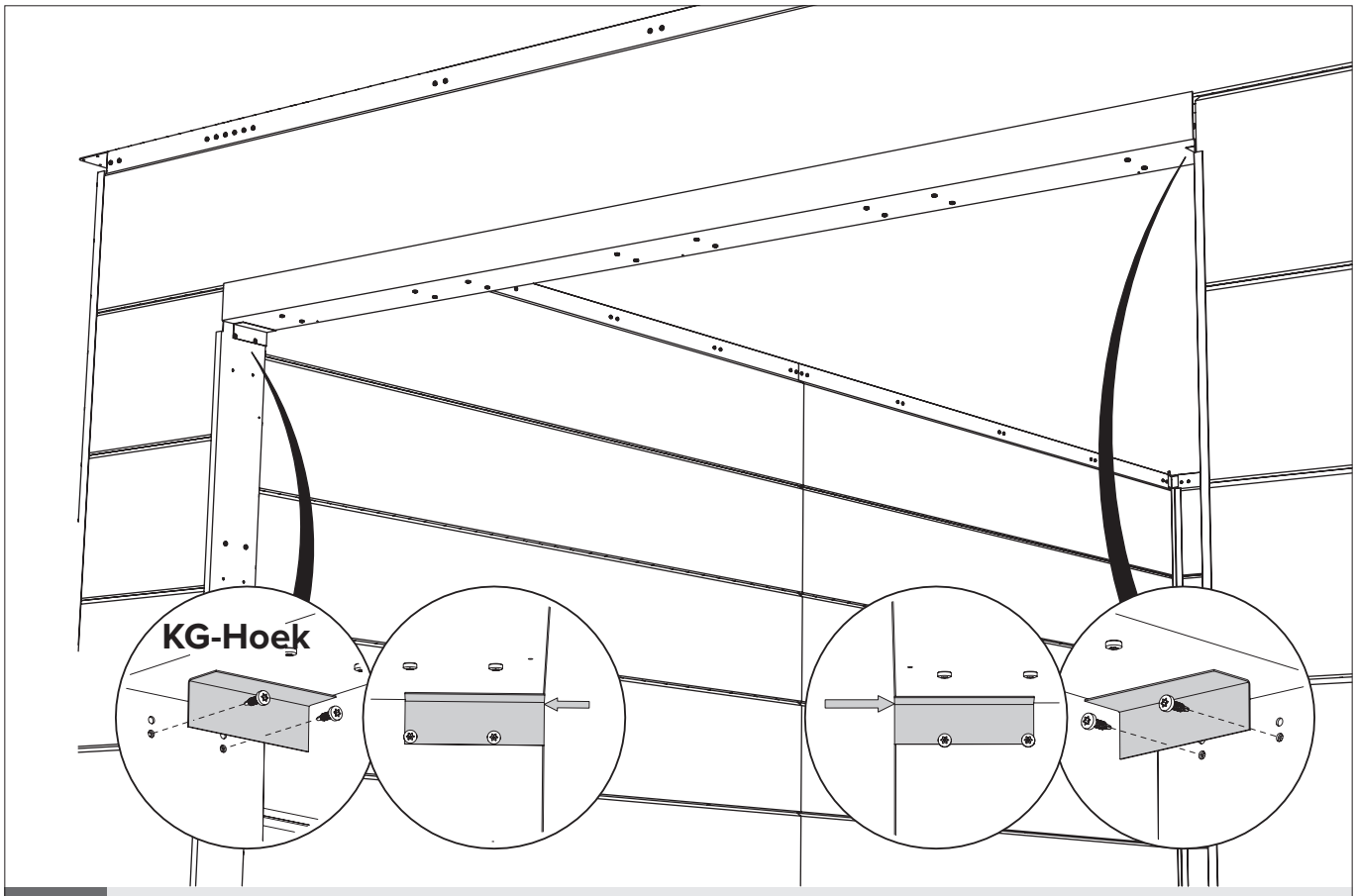

A Porte de garage / Garagepoort / Garage door / Garagentor

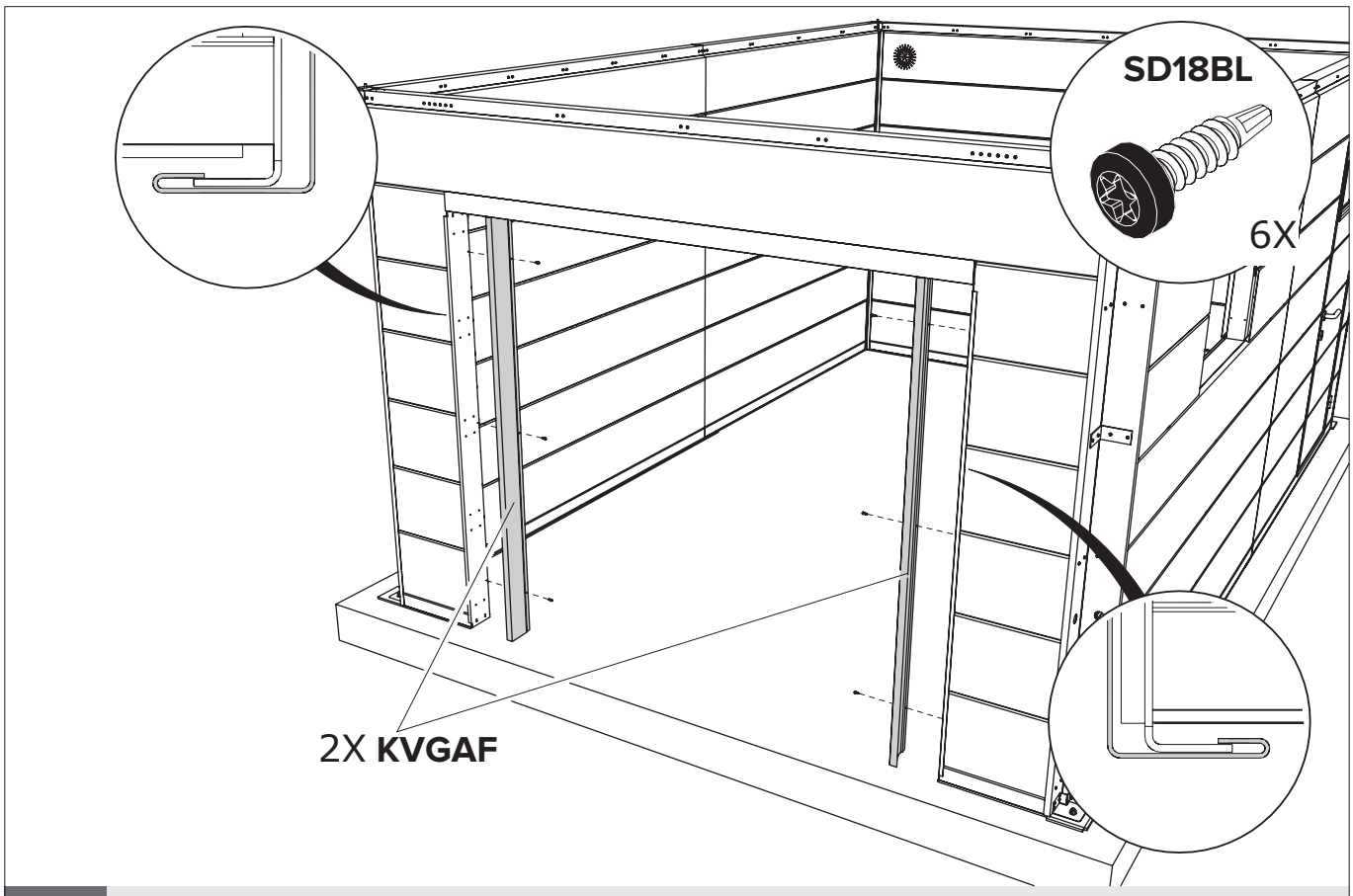

A Porte de garage / Garagepoort / Garage door / Garagentor

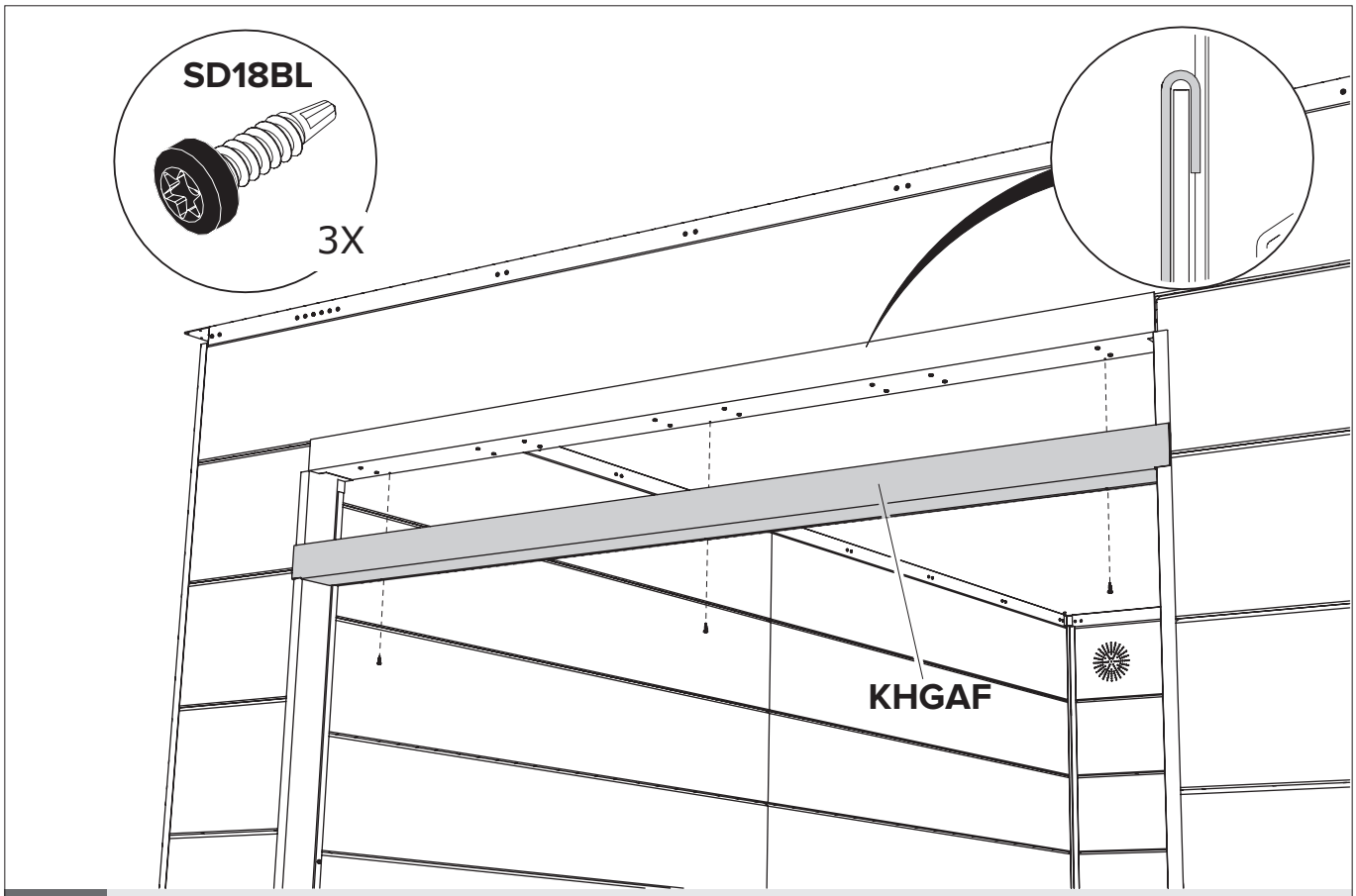

A Porte de garage / Garagepoort / Garage door / Garagentor

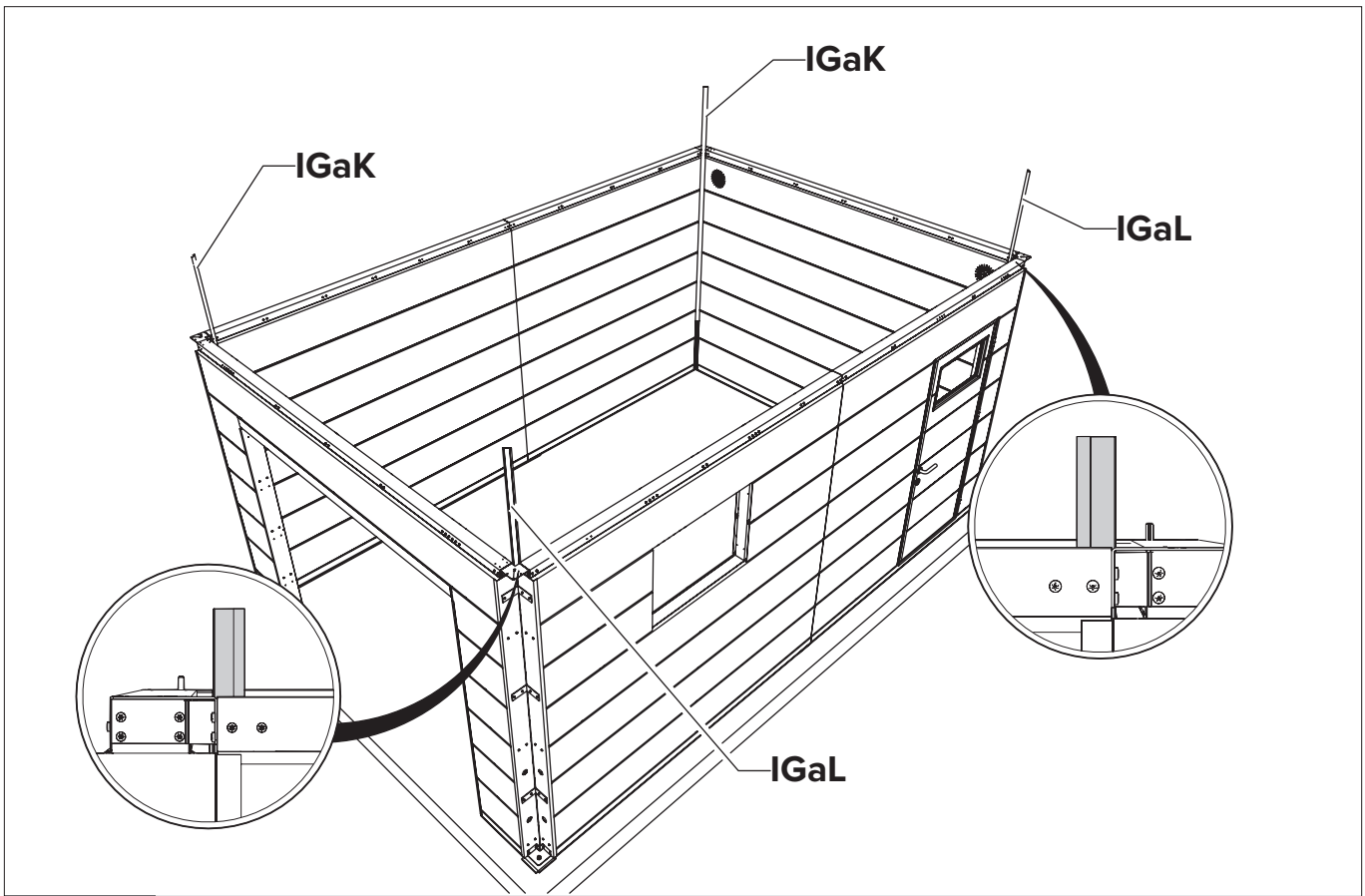

A/B/C/D Paroi / Wand / Wall / Wand

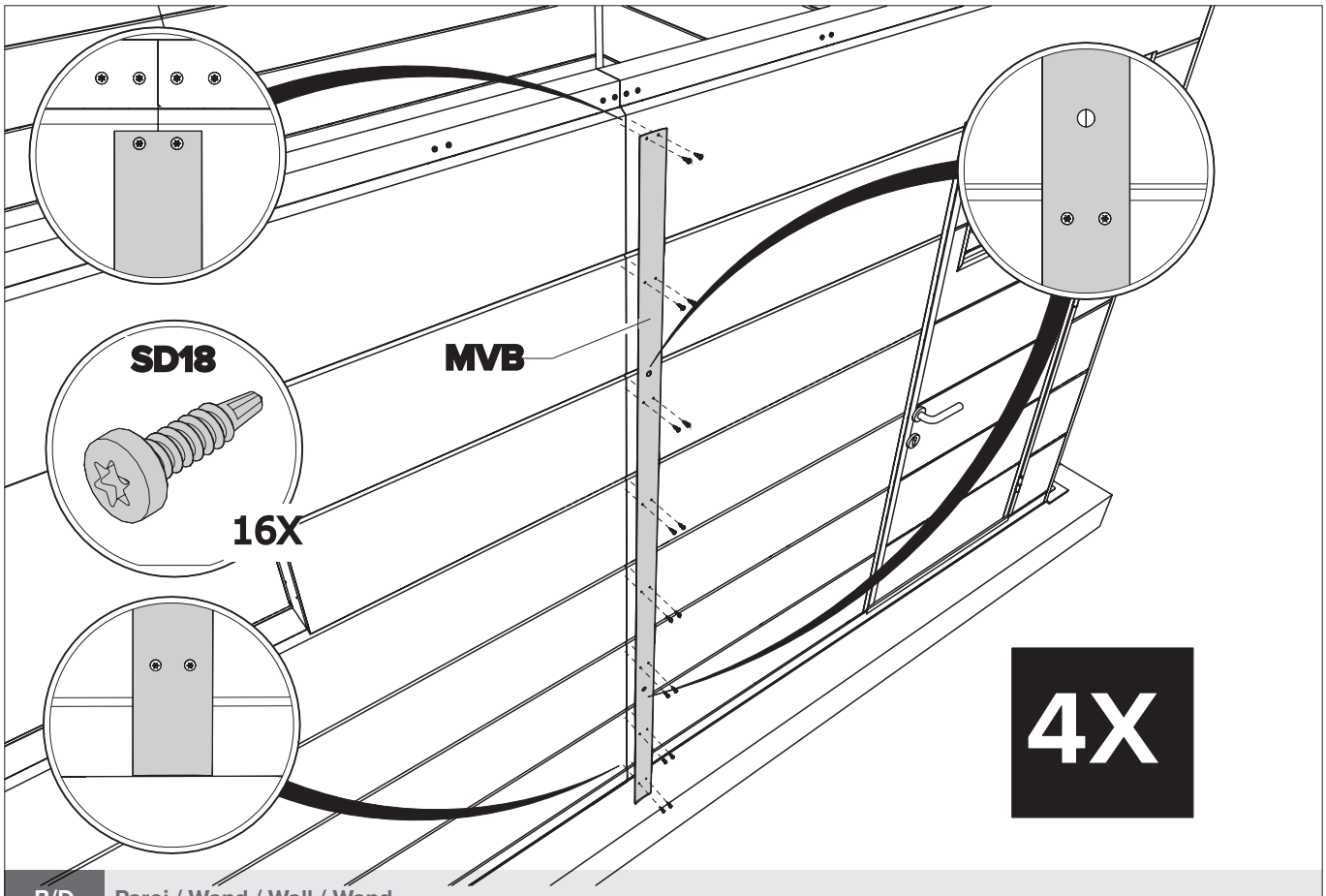

B/D Paroi / Wand / Wall / Wand



B/D Paroi / Wand / Wall / Wand

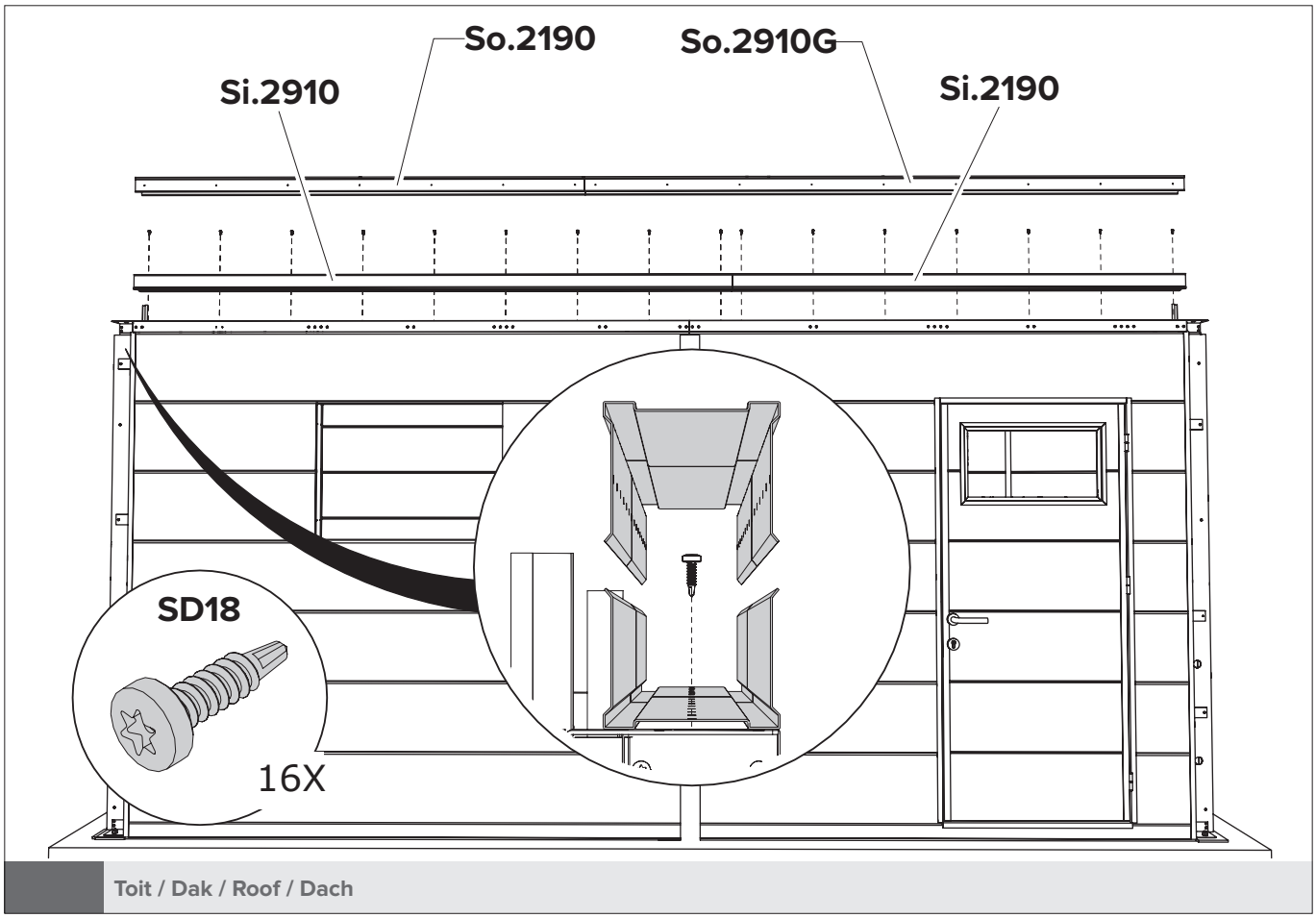

Toit / Dak / Roof / Dach

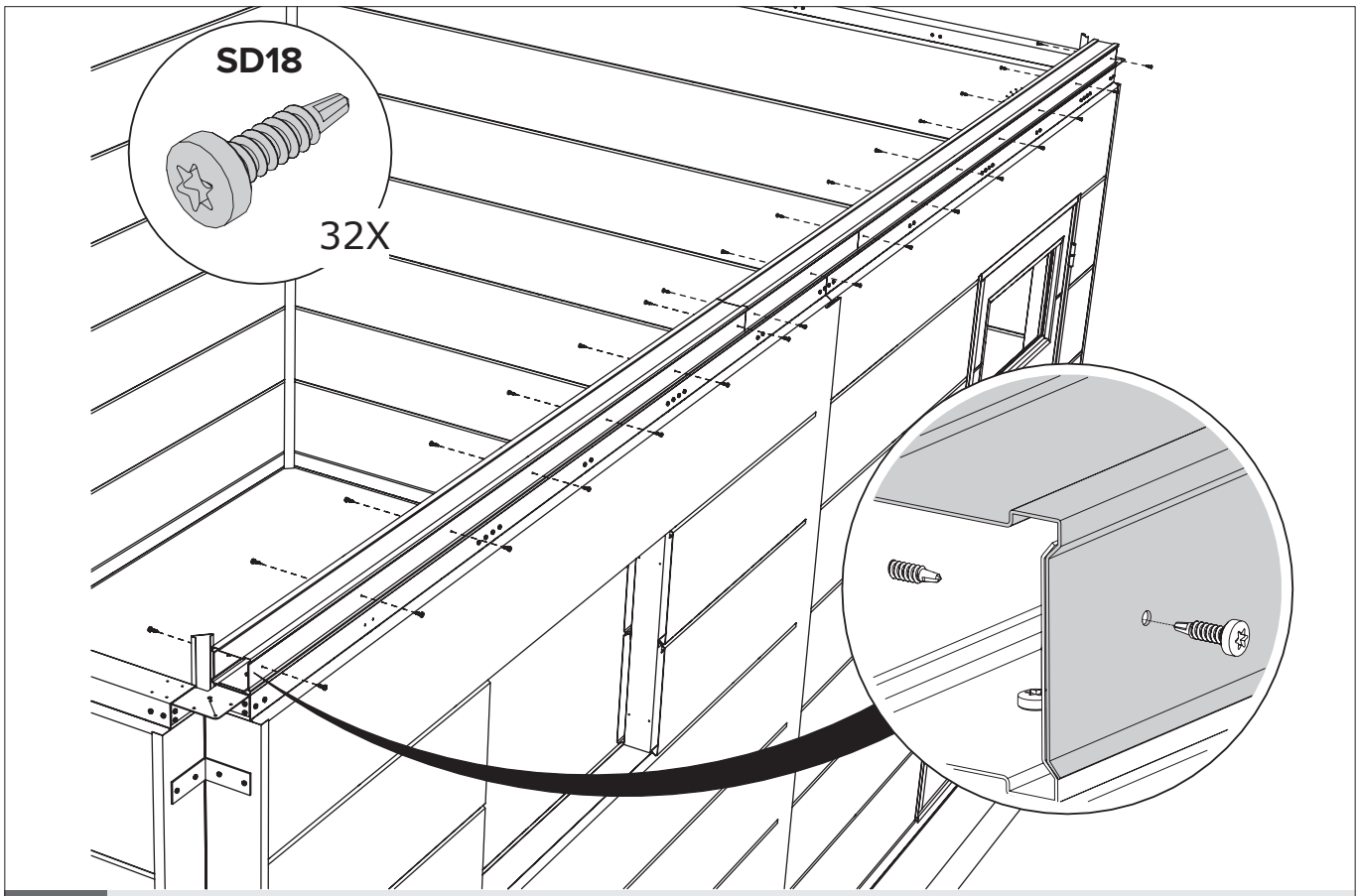

Toit / Dak / Roof / Dach

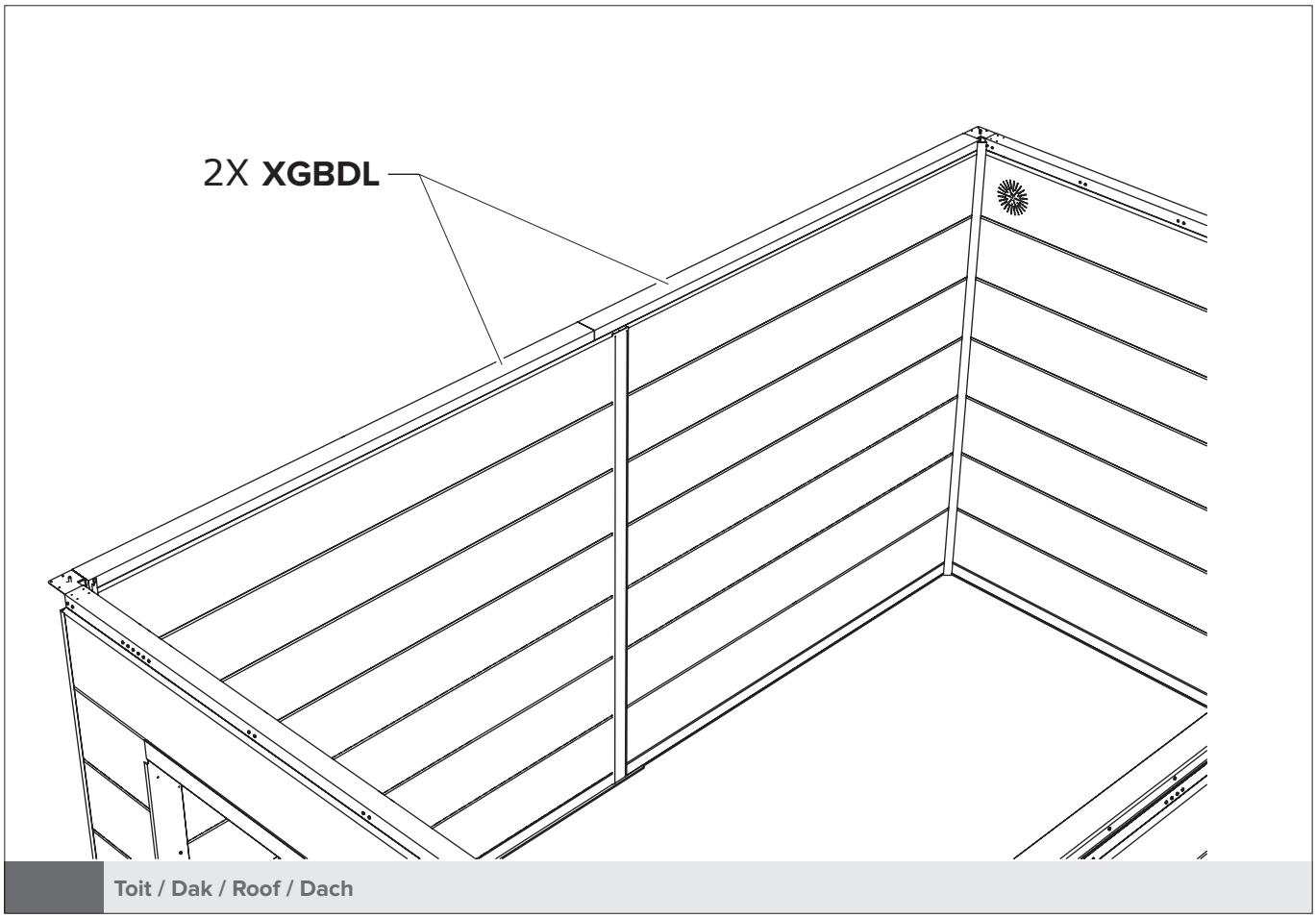

Toit / Dak / Roof / Dach

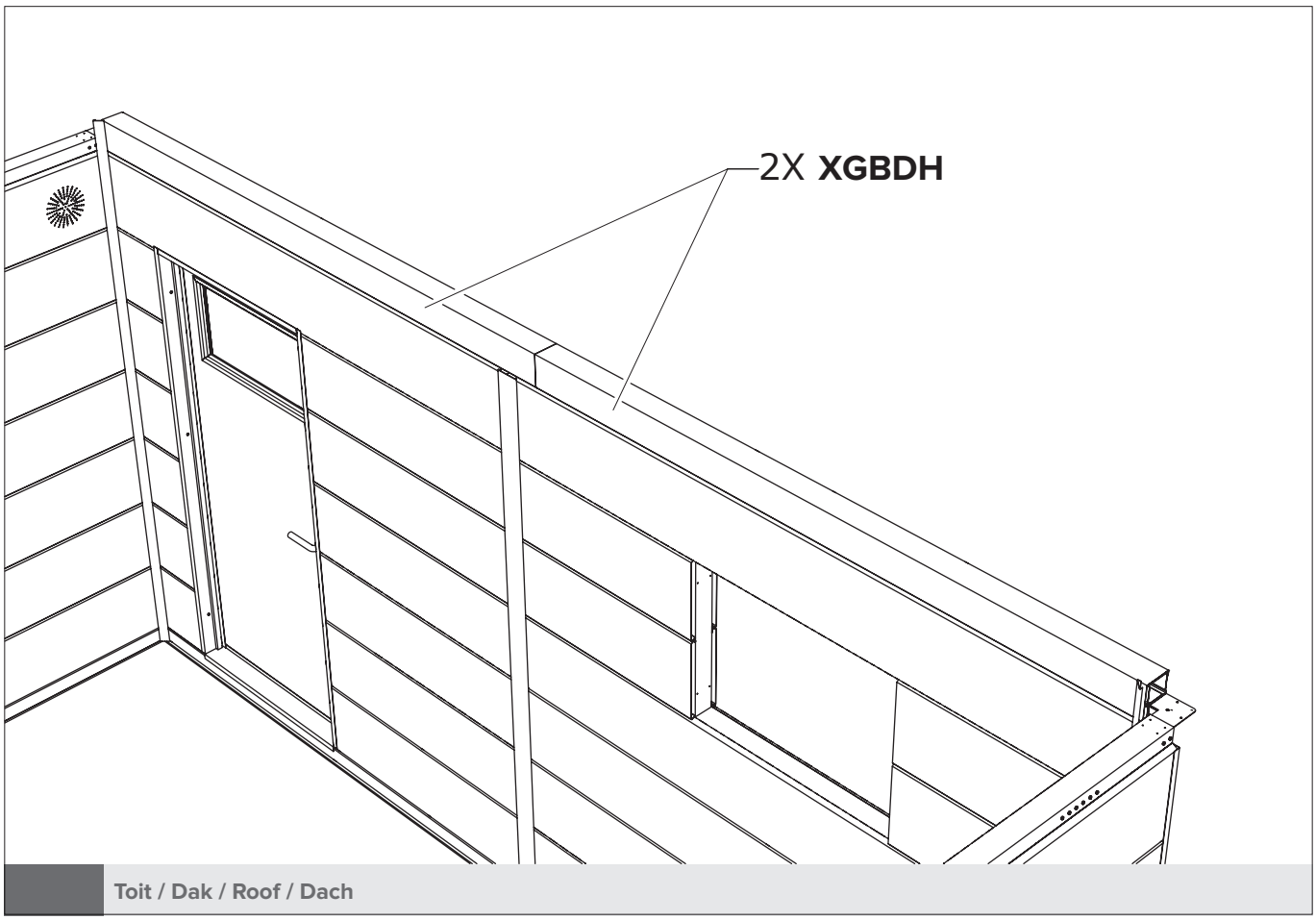

Toit / Dak / Roof / Dach

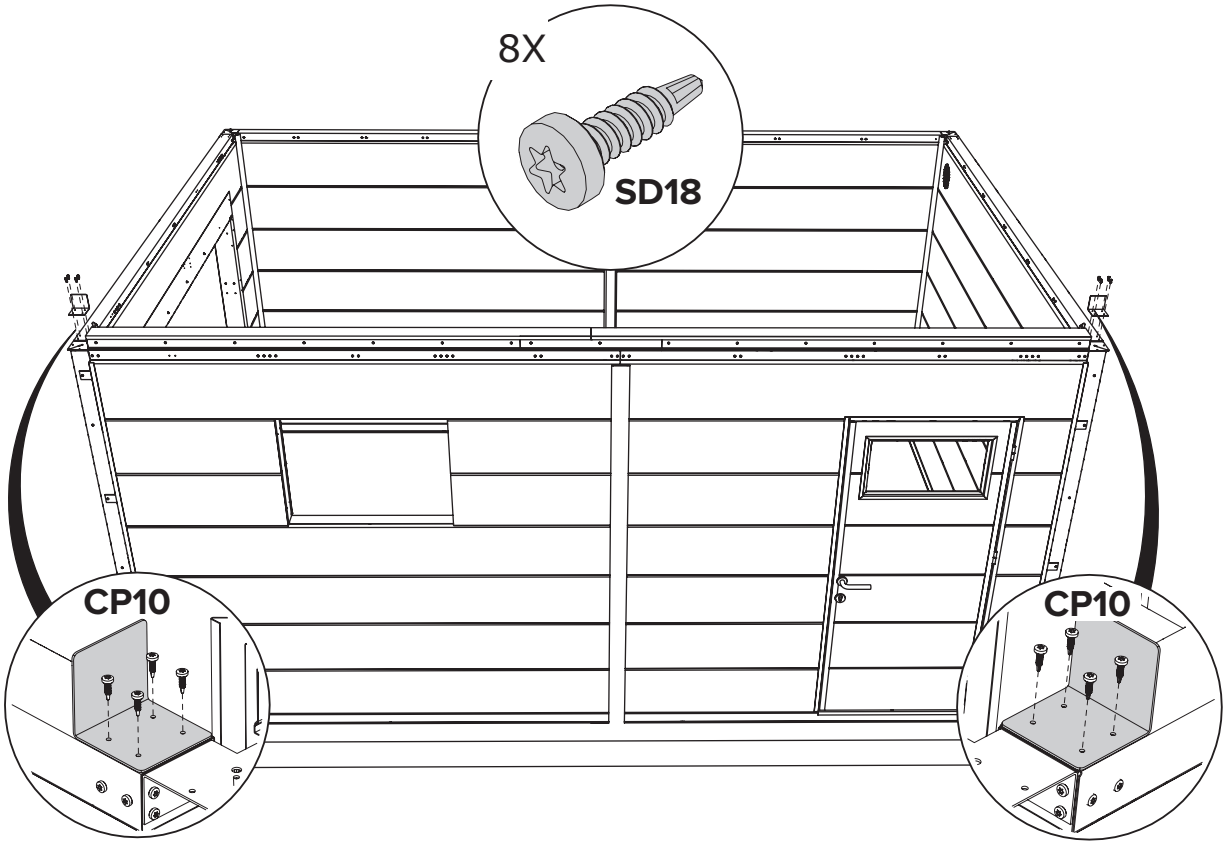

Toit / Dak / Roof / Dach

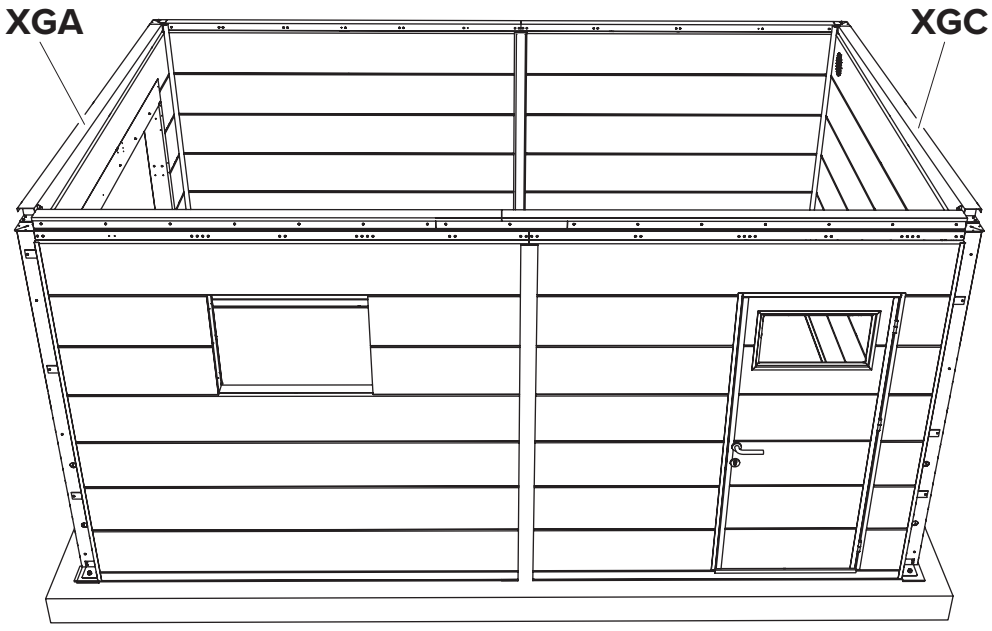

Toit / Dak / Roof / Dach

Retirer la bande / Tape verwijderen / Remove tape / Klebeband entfernen

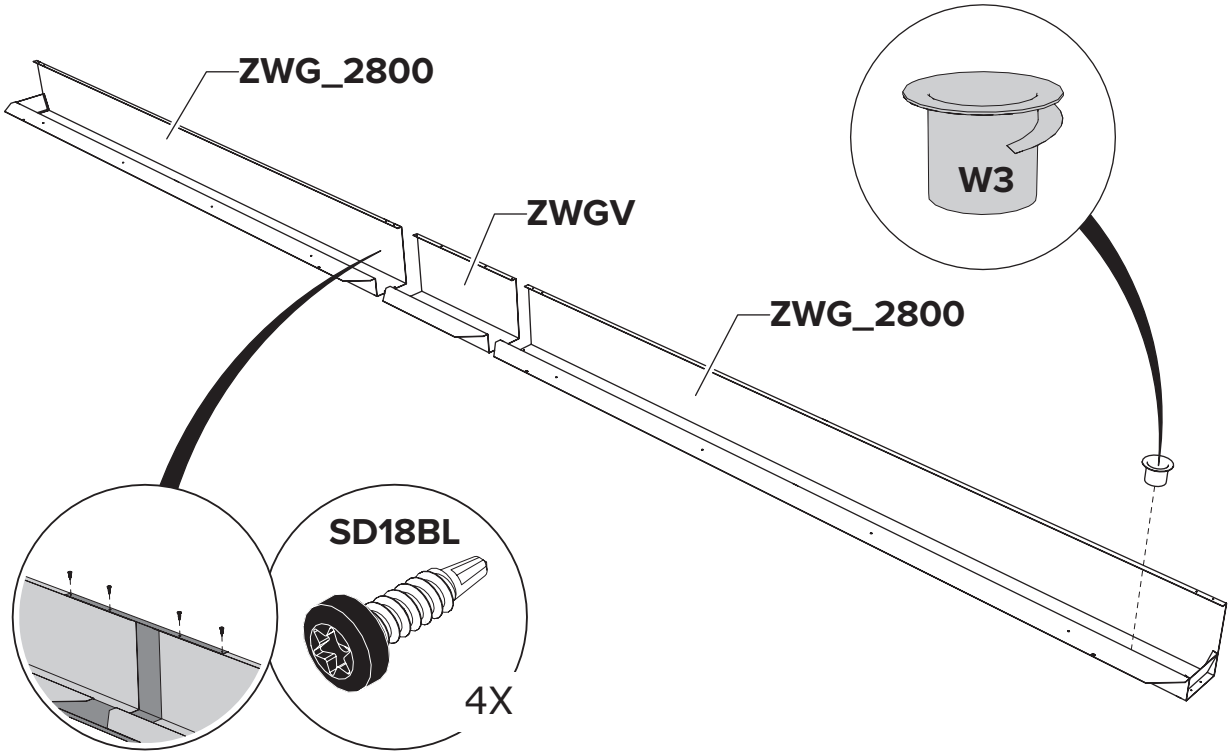

Drain / Afwatering / Drainage / Drainage

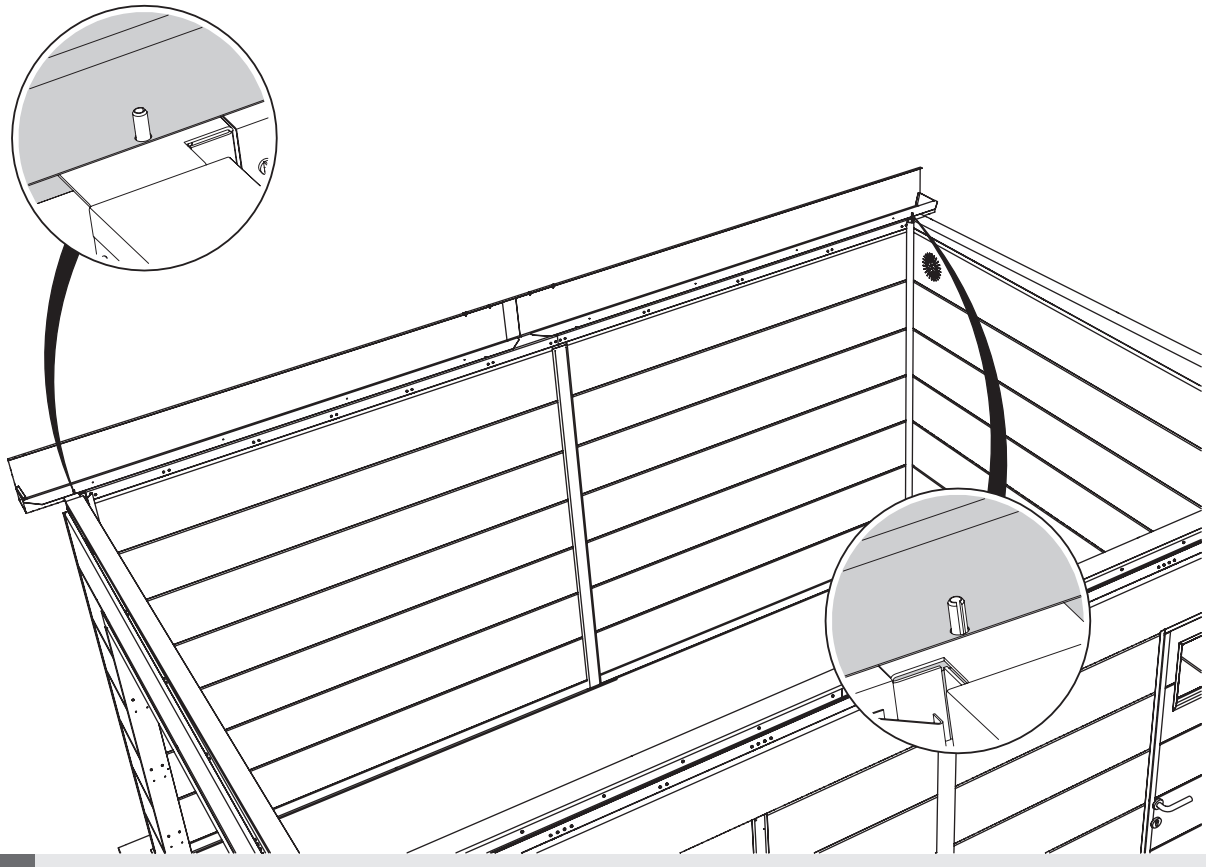

Drain / Afwatering / Drainage / Drainage

- La direction de la pente du toit est au choix du client. L' exemple de ce manuel est donné pour une pente de la droite vers la gauche. **Il est également possible de faire la pente de gauche à droite.**
- Commencer le placement des panneaux de toiture en vérifiant bien la position et le parrallélisme par rapport aux murs.
- Attention, profils de finition du contour de toiture ne se placeront correctement que si les panneaux de toiture sont à la bonne position, correctement alignés et l'équerrage du haut des murs soit correcte
- Visser après avoir installé le portail.

- De richting van helling kan aangepast worden naargelang uw voorkeur. In dit voorbeeld loopt de helling van het dak van rechts naar links. **Het is ook mogelijk de helling van links naar rechts te maken.**
- Begin met het plaatsen van de dakpanelen en controleer de positie en de parallelliteit ten opzichte van de muren.
- Hou er rekening mee dat de afwerkingsprofielen voor de dakranden alleen correct worden geplaatst als de dakpanelen in de juiste positie staan, correct zijn uitgelijnd en de hoeken aan de bovenkant van de wanden in een perfecte hoek van 90° zijn.
- Vastschroeven na installatie van de poort.

- Slope direction can be adjusted according to your preference. In this example, the slope of the roof is from right to left. **It is also possible to make the slope from left to right.**
- Start by installing the roof panels and check the position and parallelism to the walls.
- Please note that the finishing profiles for the roof edges are only correctly placed if the roof panels are in the correct position, correctly aligned and the corners at the top of the walls are at a perfect angle of 90 °.
- Tighten the screws after installing the gate.

- Die Neigungsrichtung kann nach Ihren Wünschen angepasst werden. In diesem Beispiel ist die Dachneigung von rechts nach links. **Es ist auch möglich, die Neigung von links nach rechts zu machen.**
- Beginnen Sie mit dem Platzieren der Dachpaneele und überprüfen Sie die Position und die Parallelität in Bezug auf die Wände.
- Bitte beachten Sie, dass die Dachblenden-Abschlussprofile nur dann korrekt platziert werden, wenn sich die Dachpaneele in der richtigen Position befinden, korrekt ausgerichtet sind und die Oberseite der Wände in perfekte Hecken vom 90° montiert sind.
- Festschrauben nach dem Einbau des Tors.

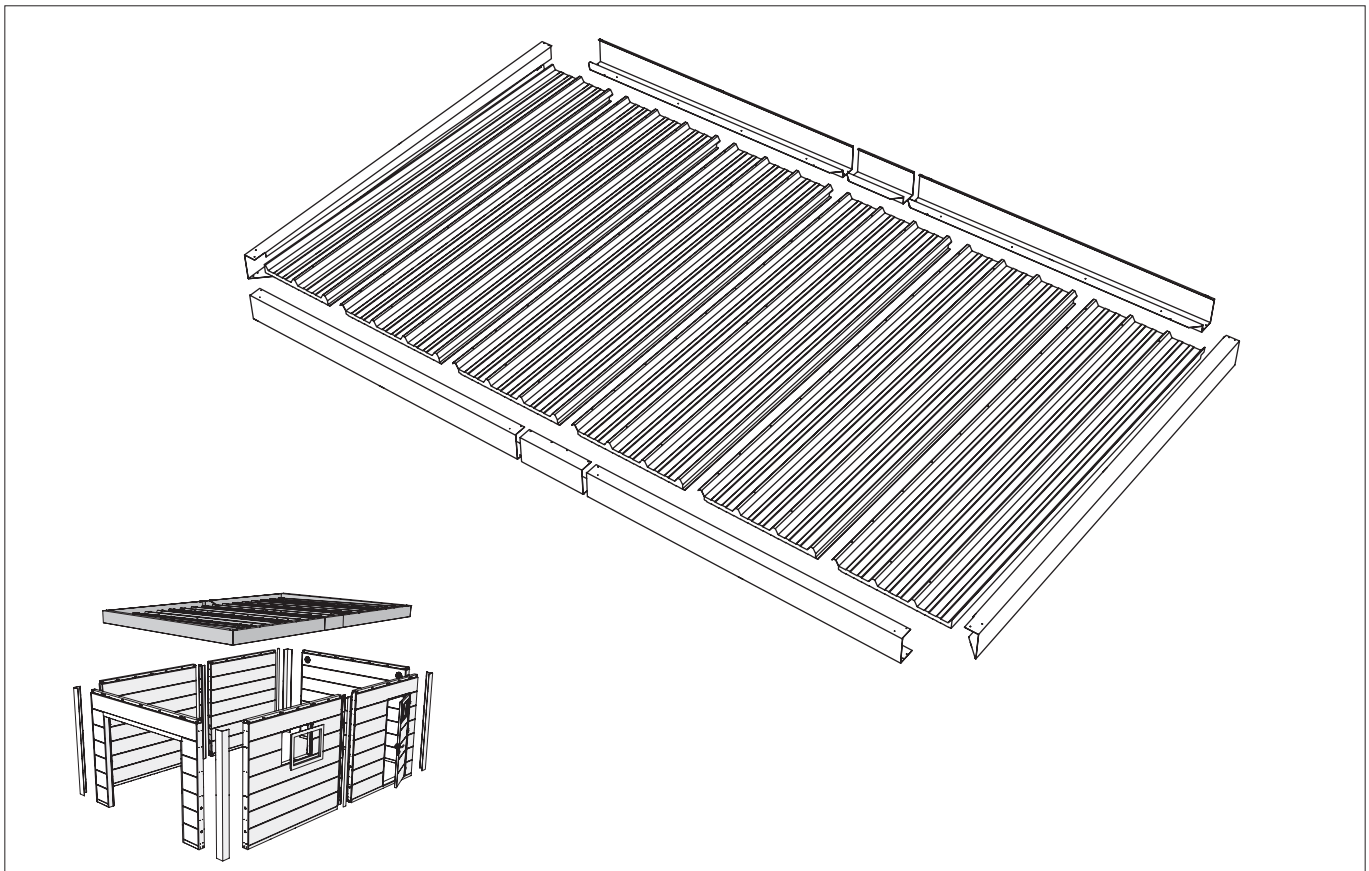

Toit / Dak / Roof / Dach

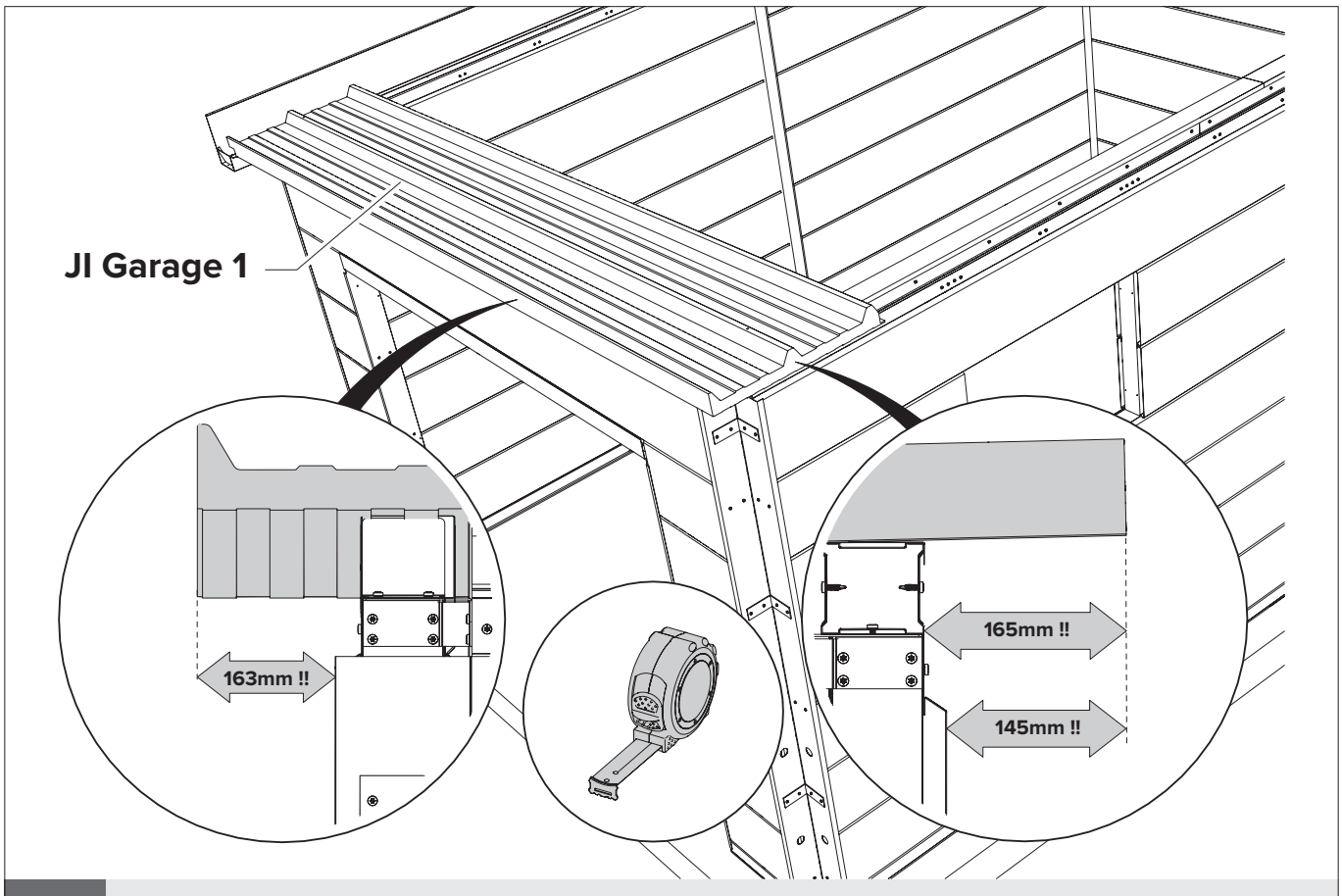

Toit / Dak / Roof / Dach

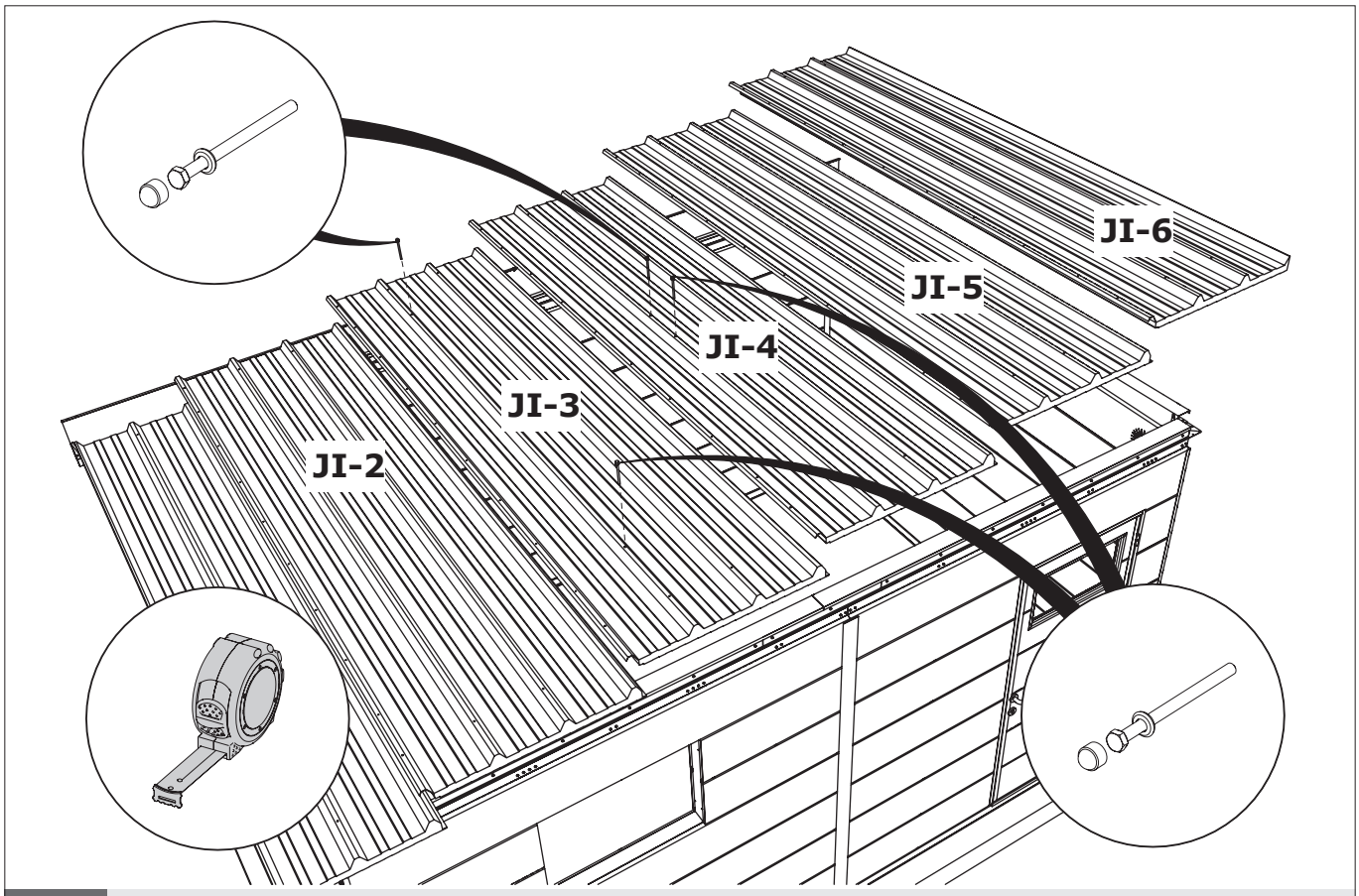

Toit / Dak / Roof / Dach

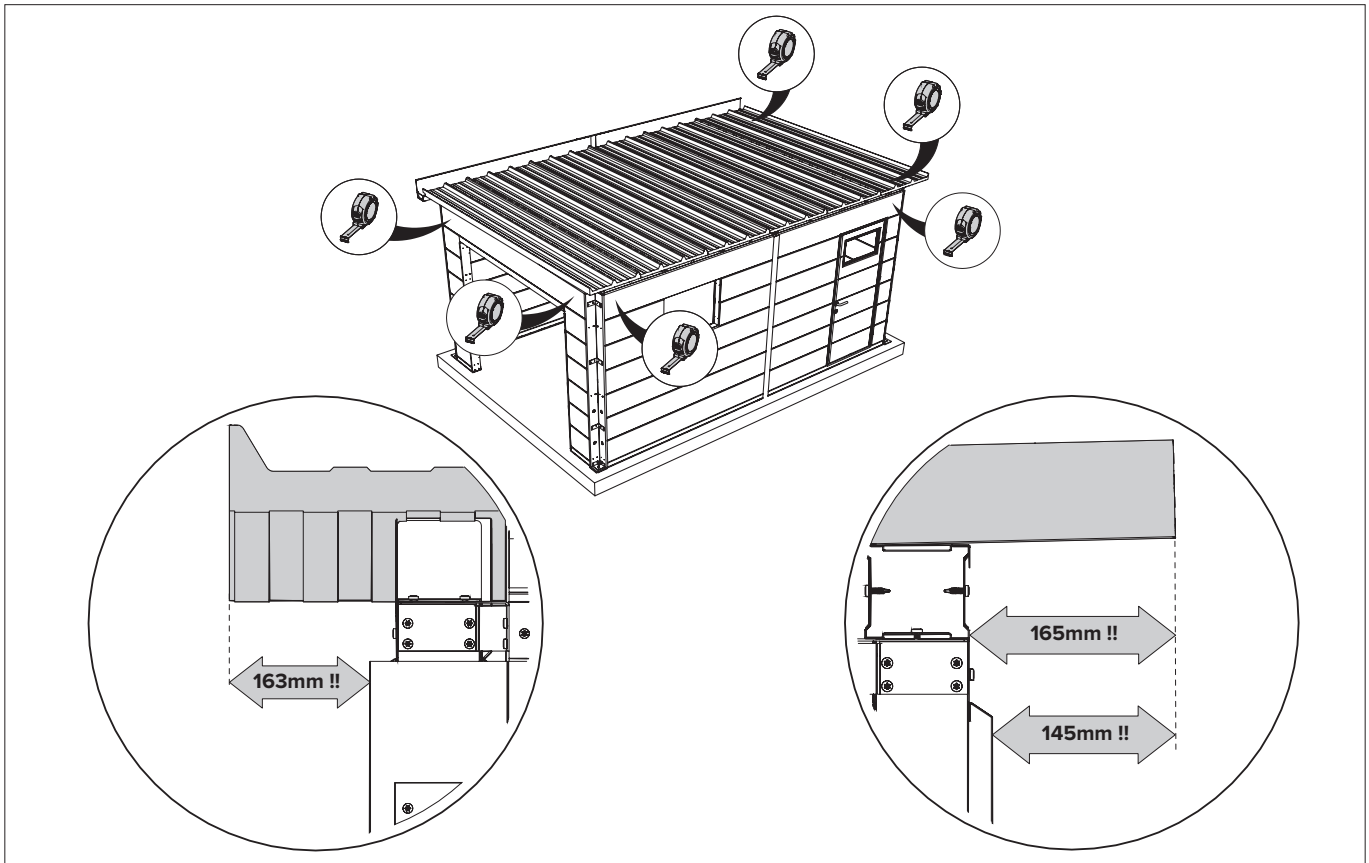

Drain / Afwatering / Drainage / Drainage

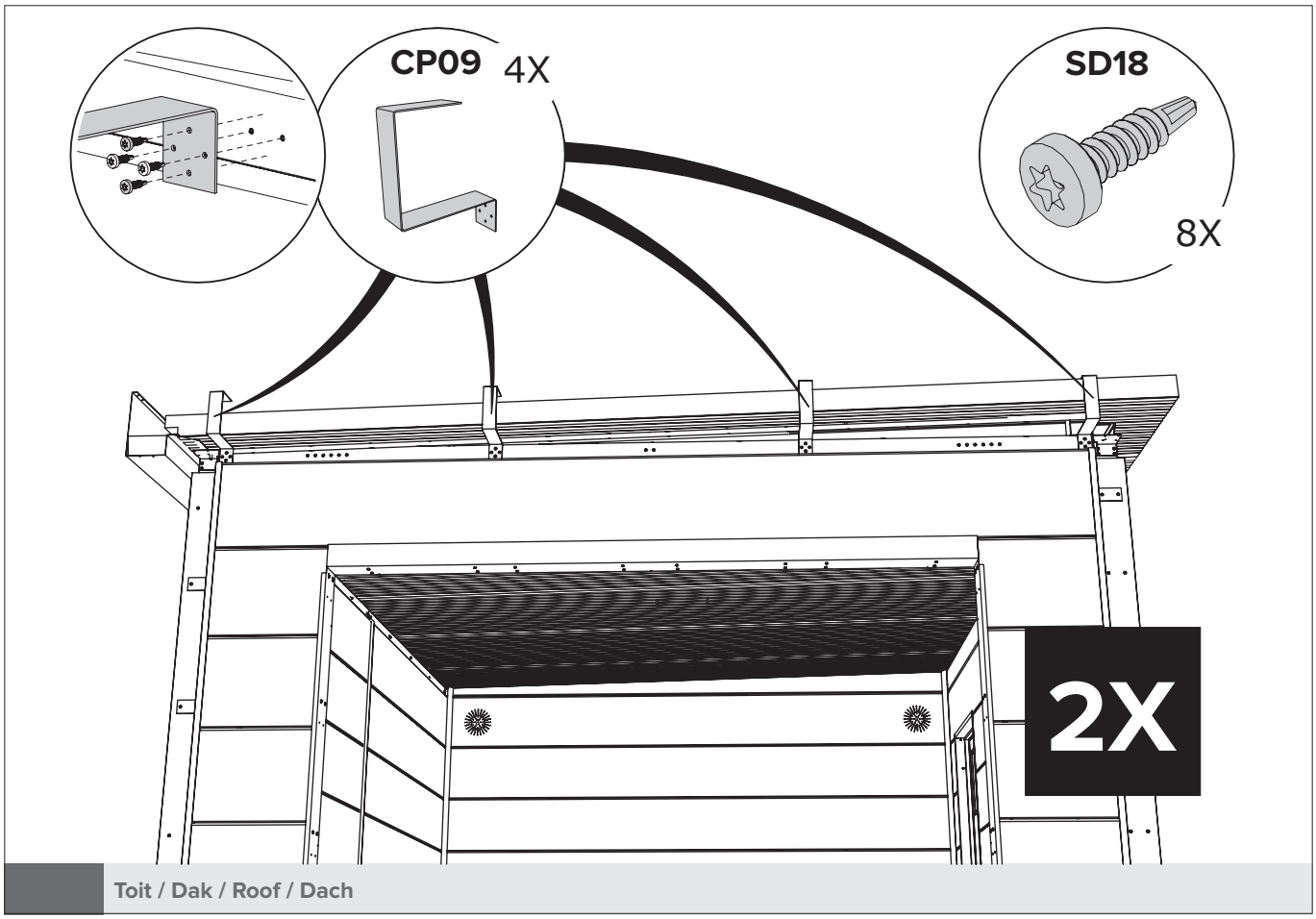

Toit / Dak / Roof / Dach

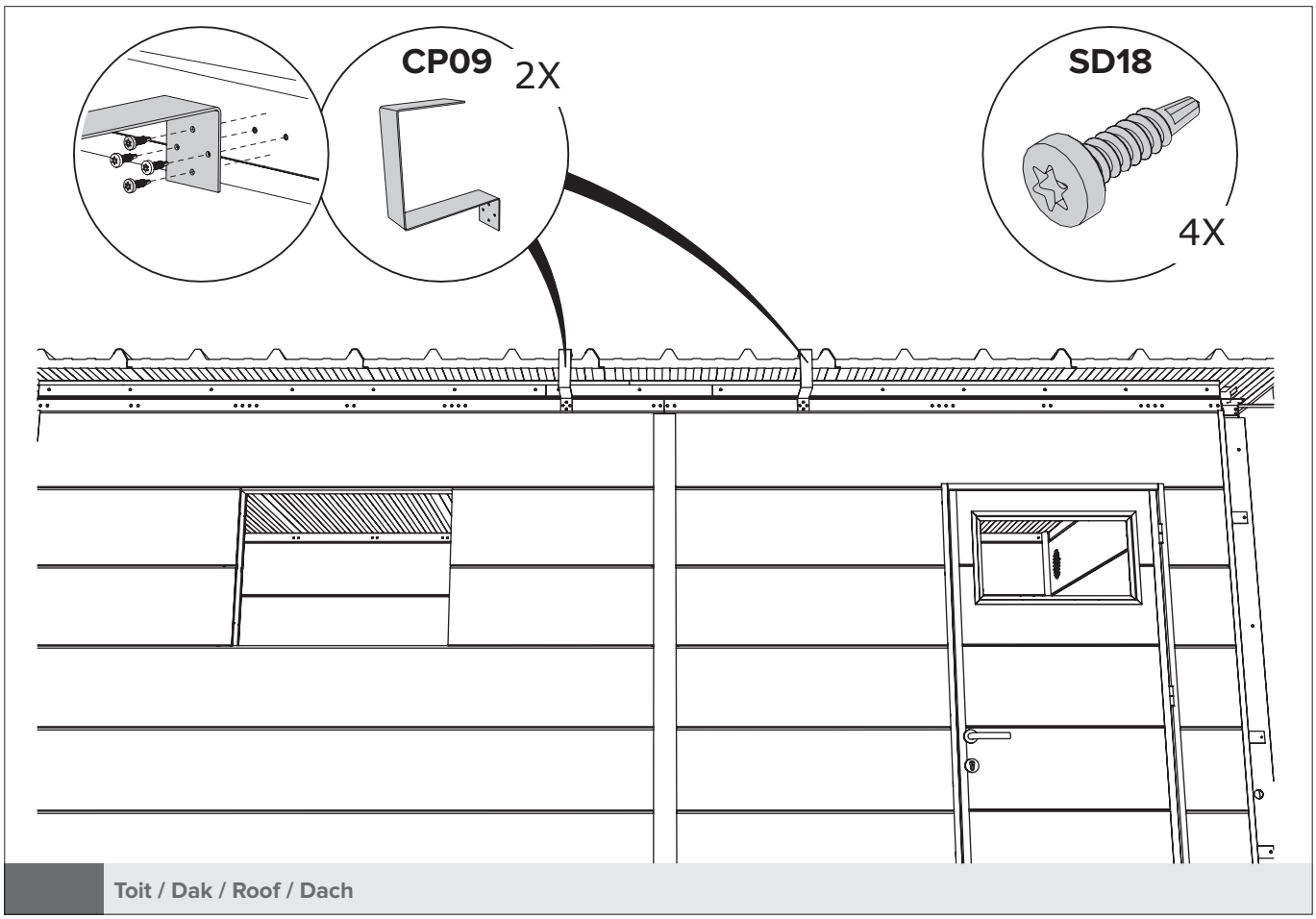

Toit / Dak / Roof / Dach

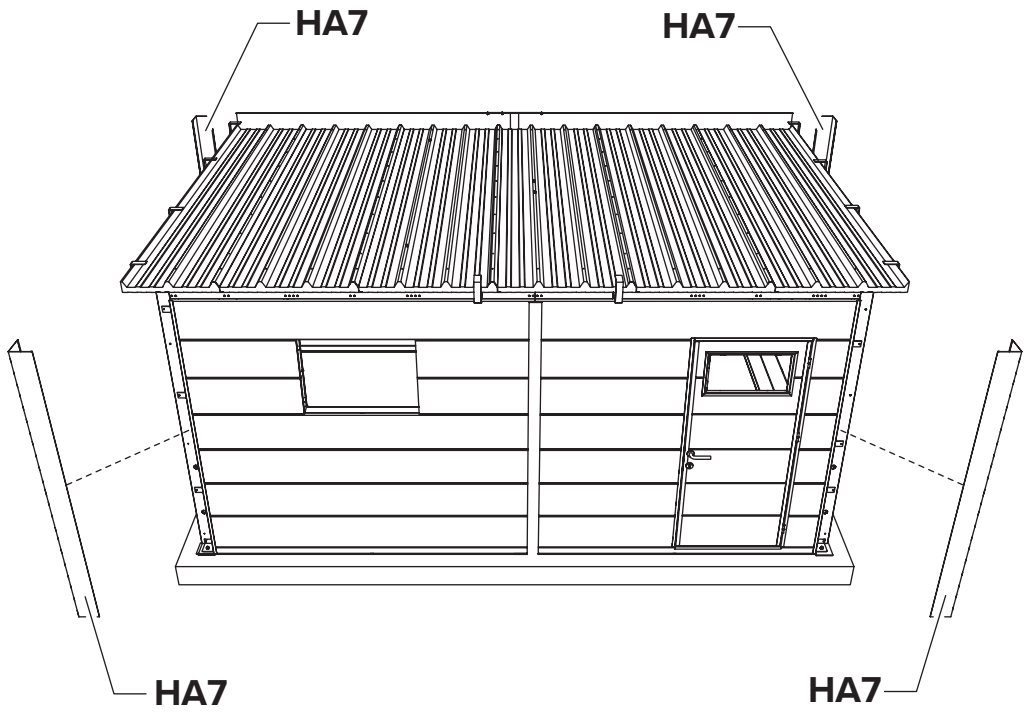

Angle / Hoek / Corner / Ecke

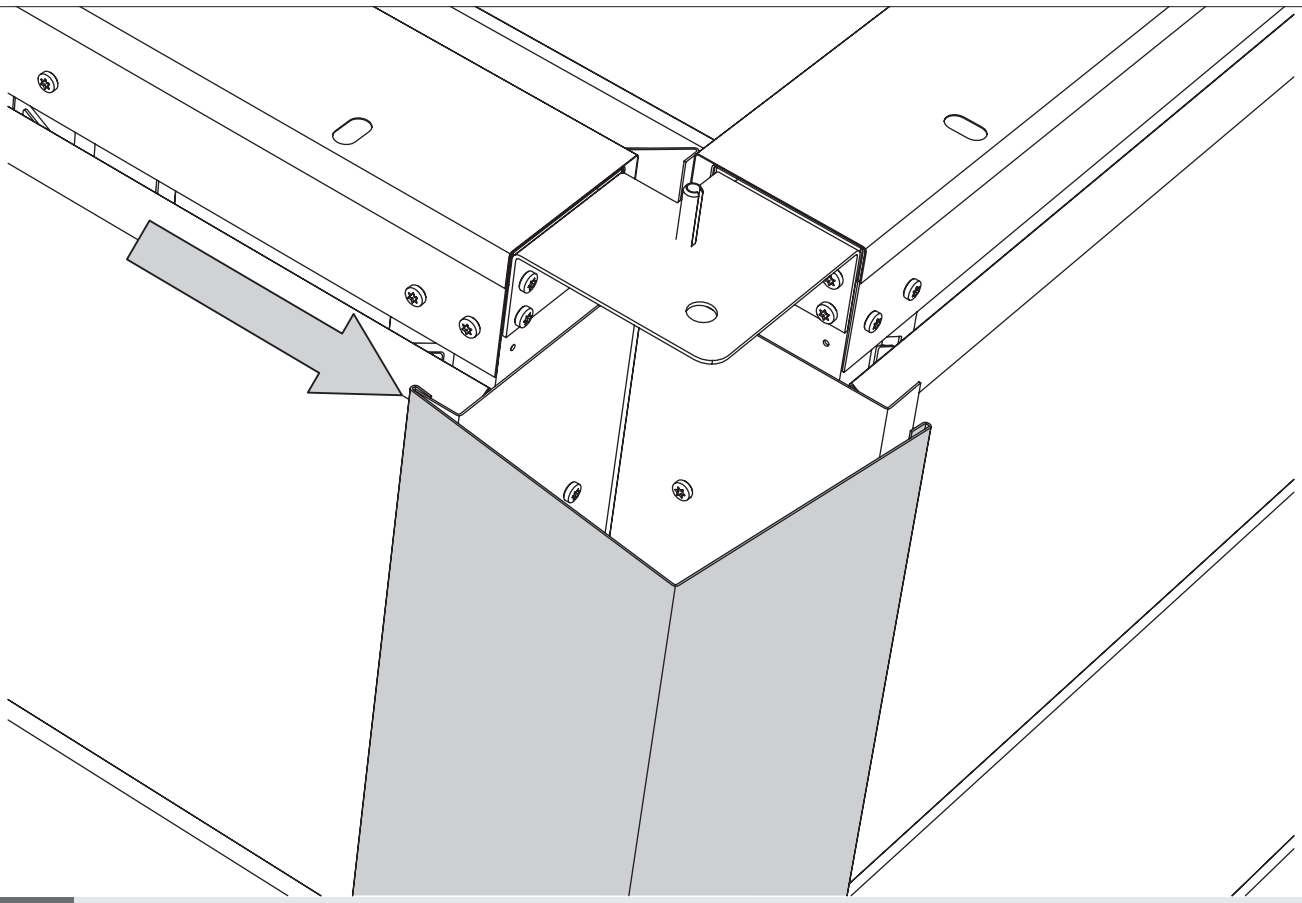

Angle / Hoek / Corner / Ecke

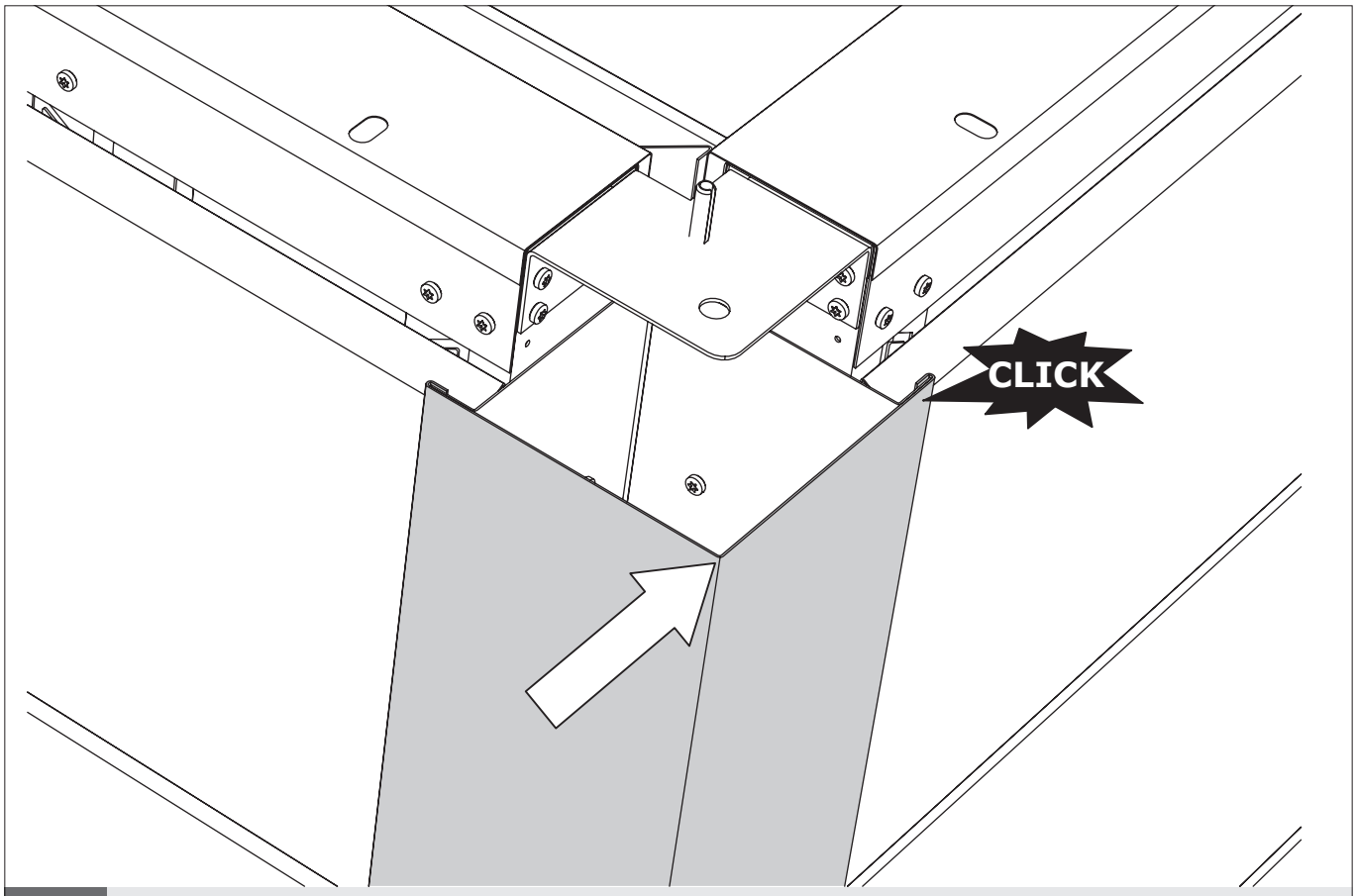

Angle / Hoek / Corner / Ecke

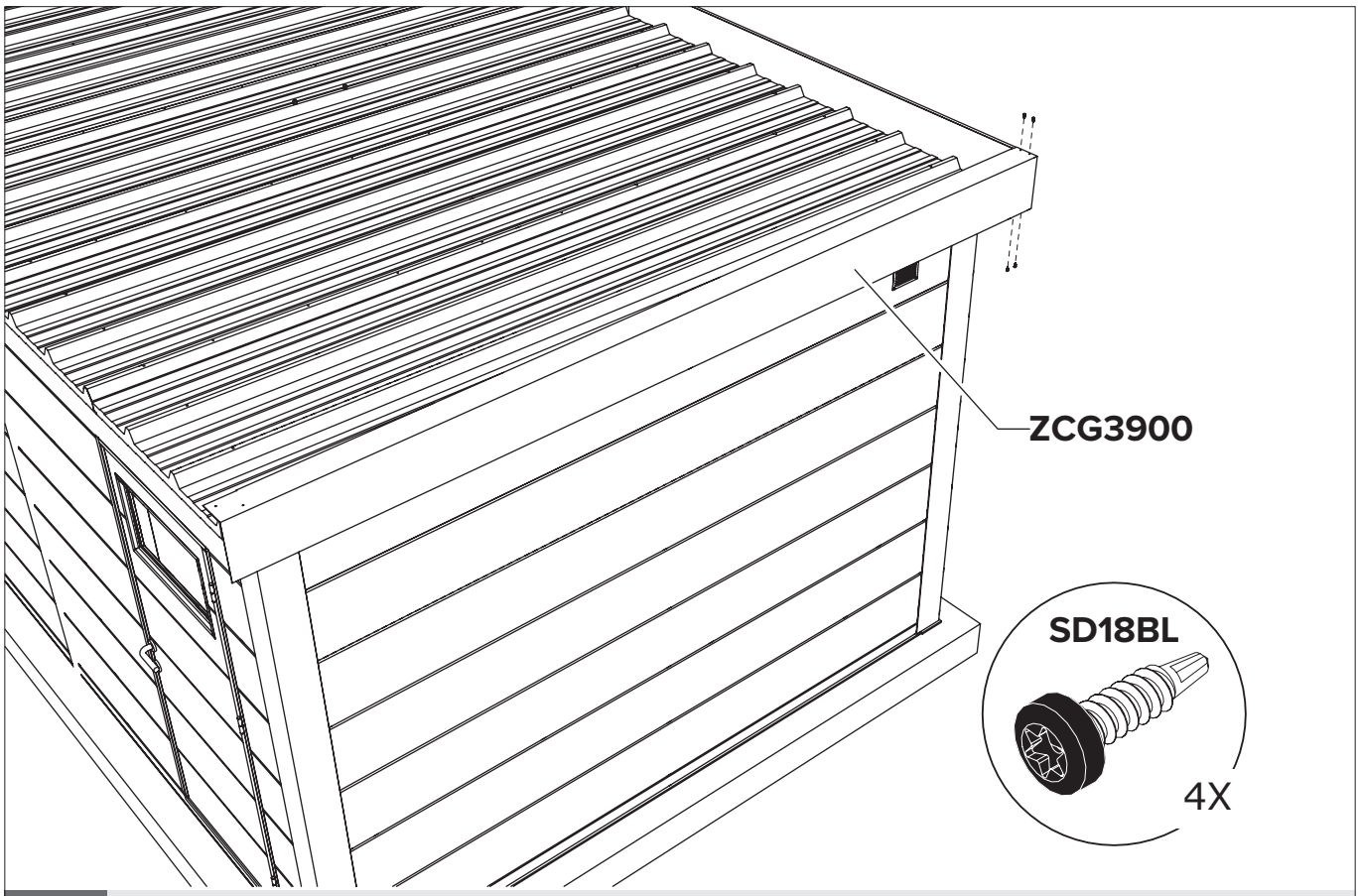

Angle / Hoek / Corner / Ecke

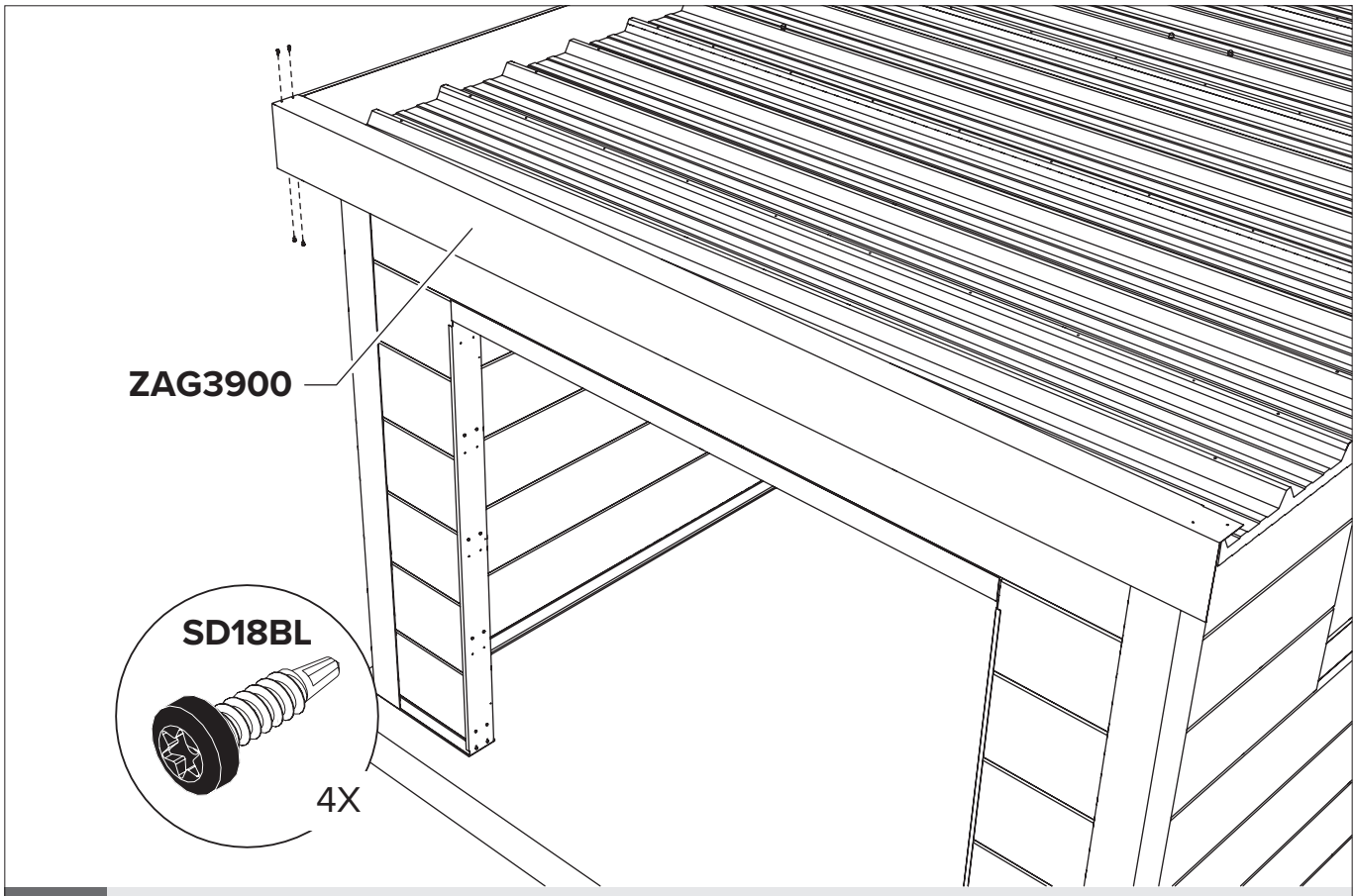

Toit / Dak / Roof / Dach

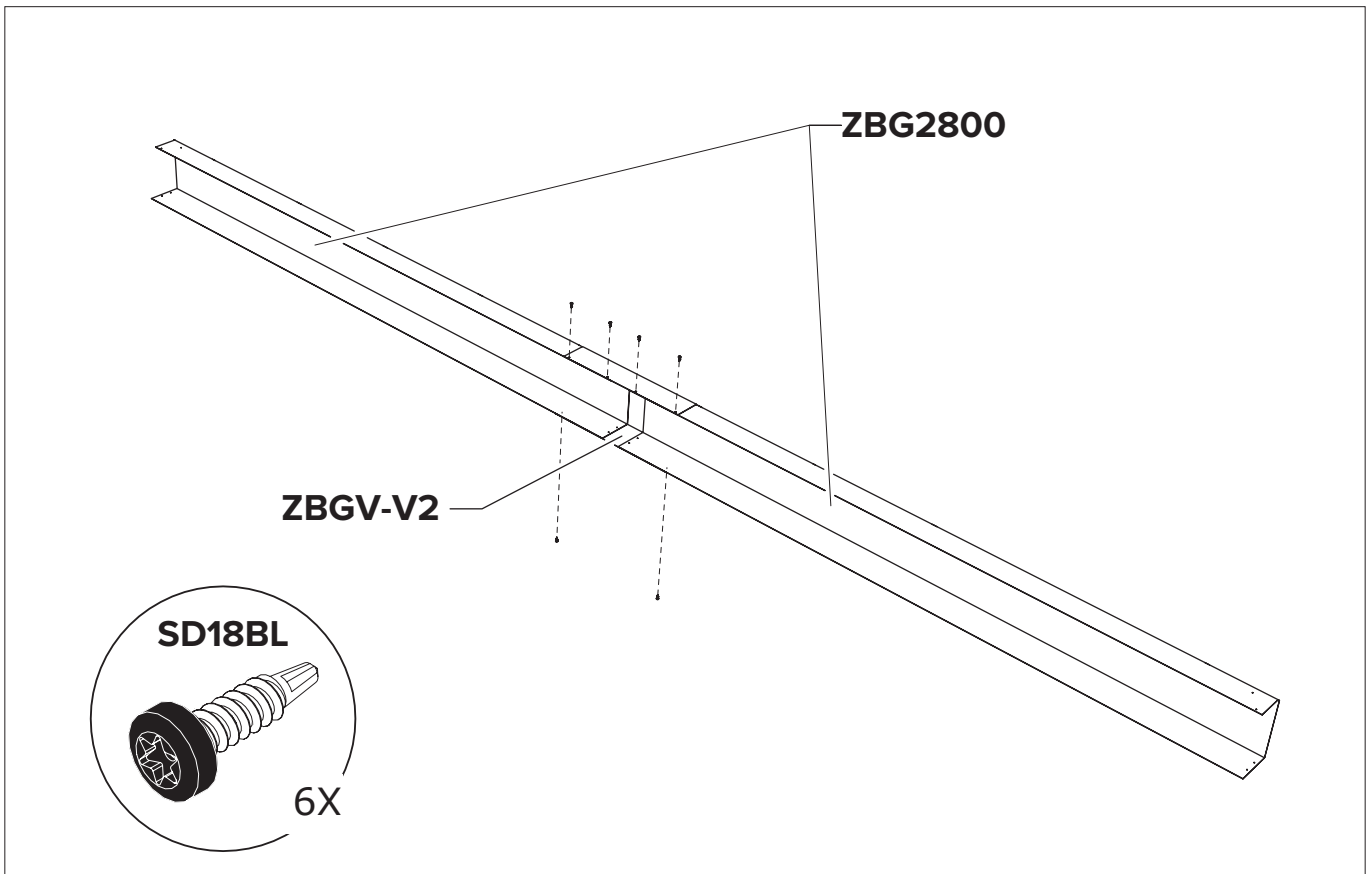

Toit / Dak / Roof / Dach

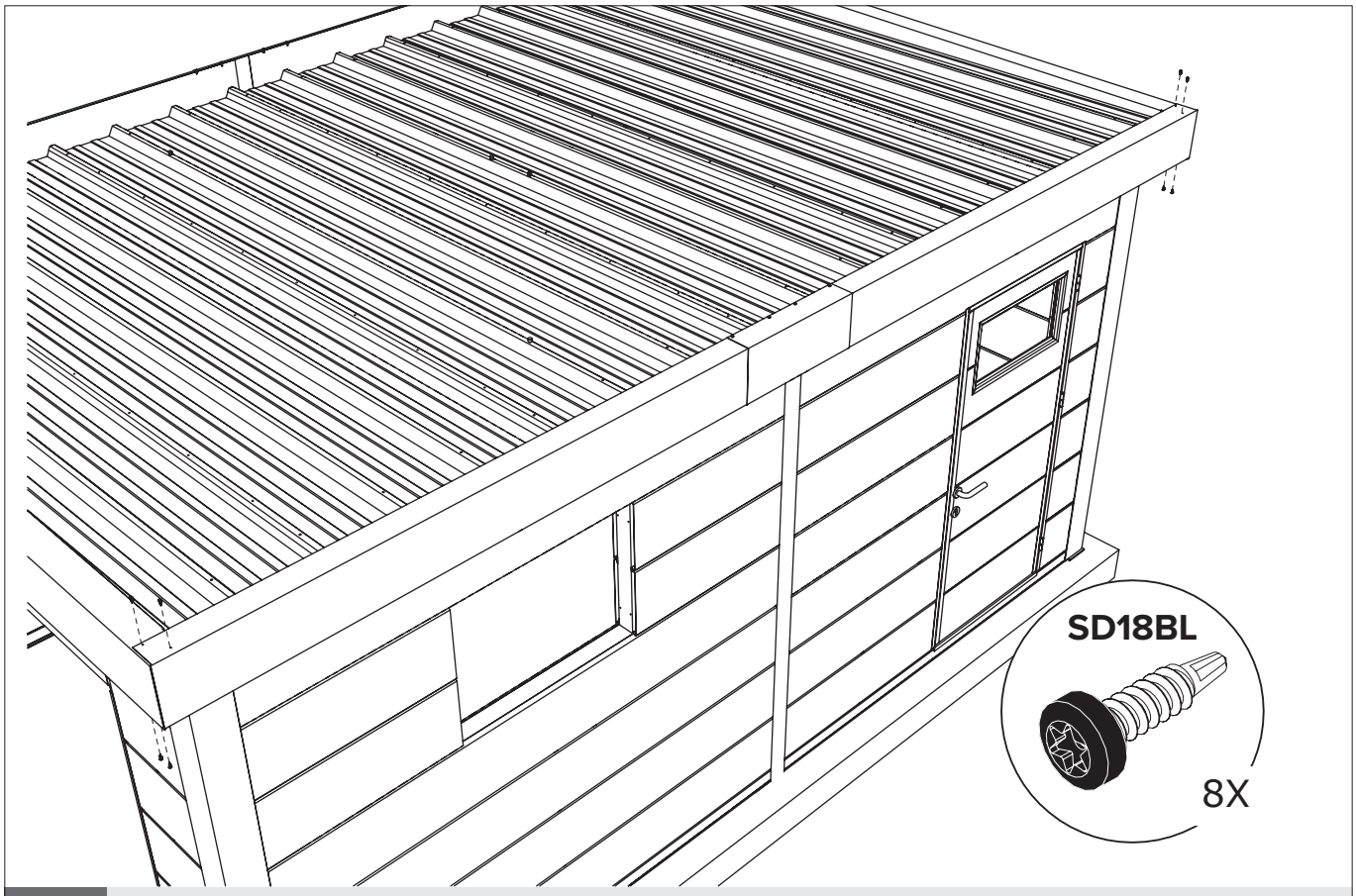

Toit / Dak / Roof / Dach

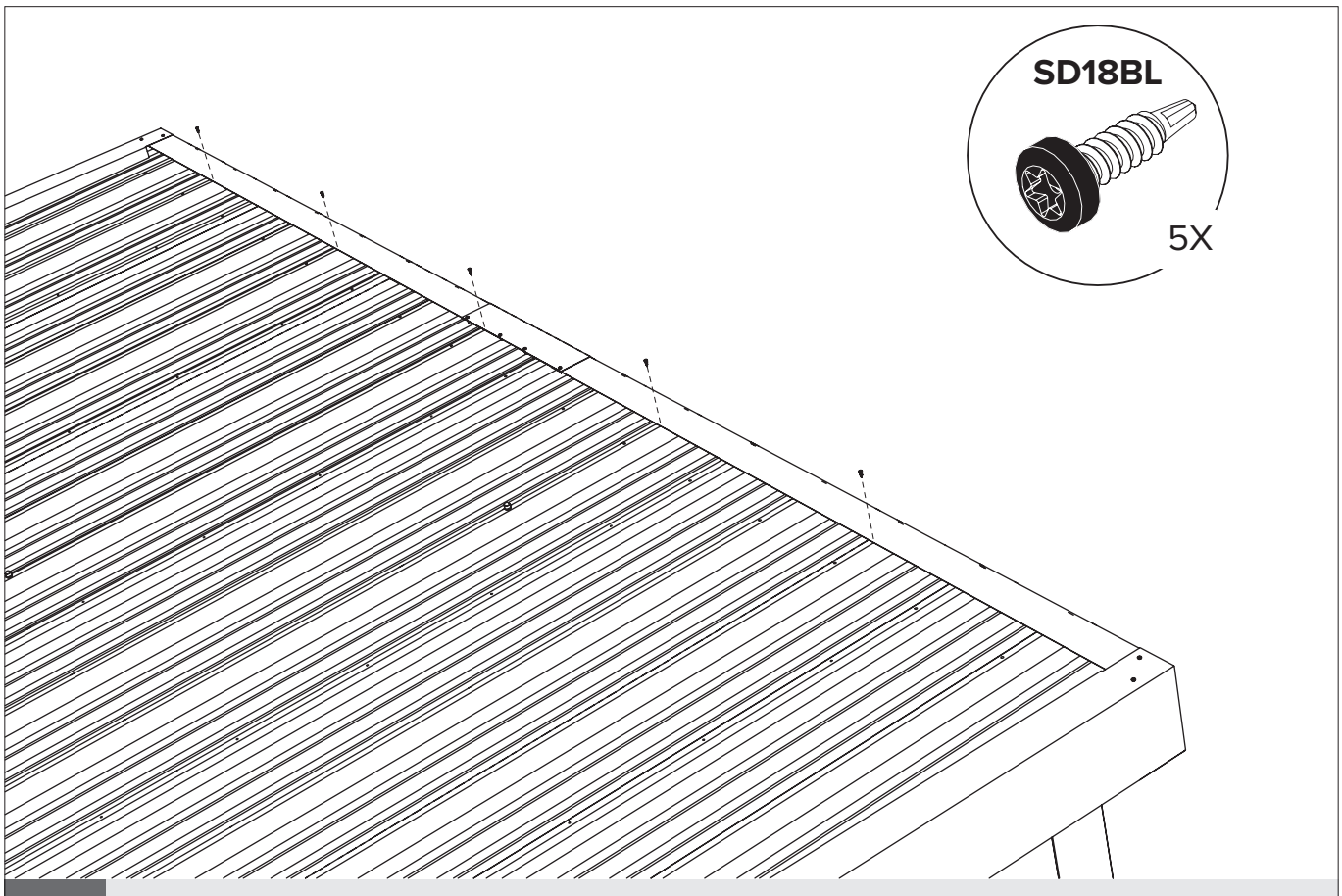

Toit / Dak / Roof / Dach

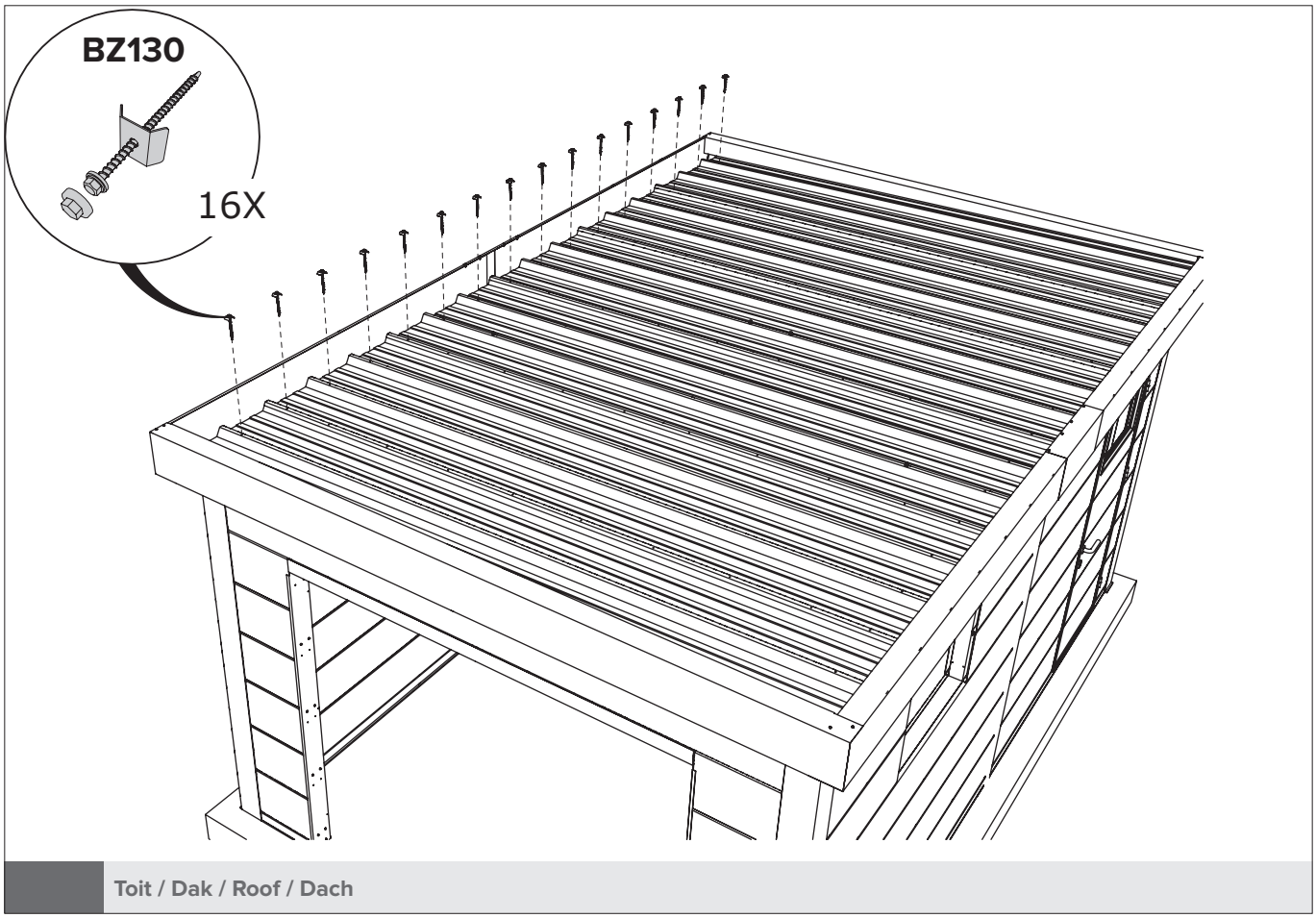

Toit / Dak / Roof / Dach

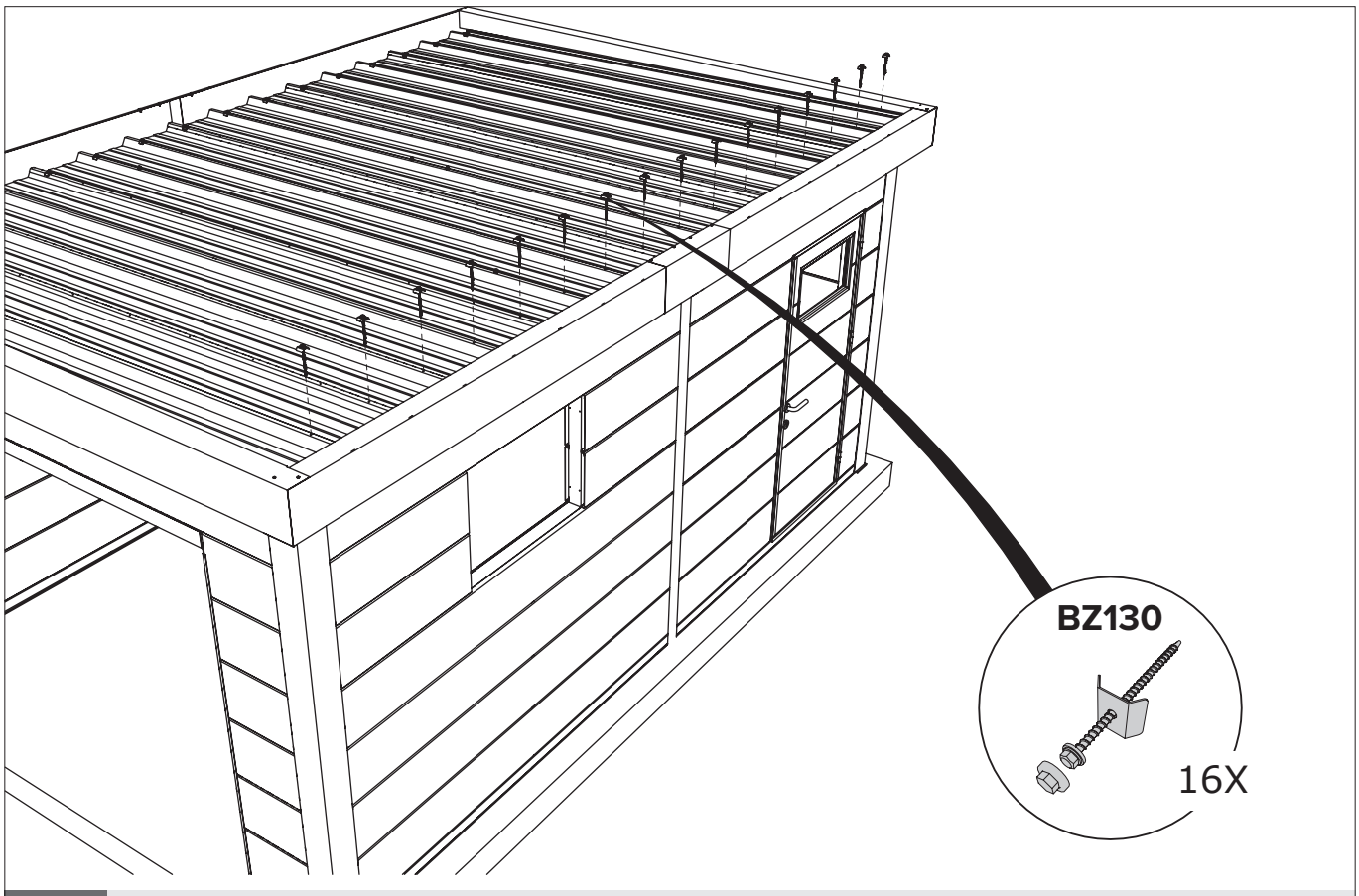

Toit / Dak / Roof / Dach

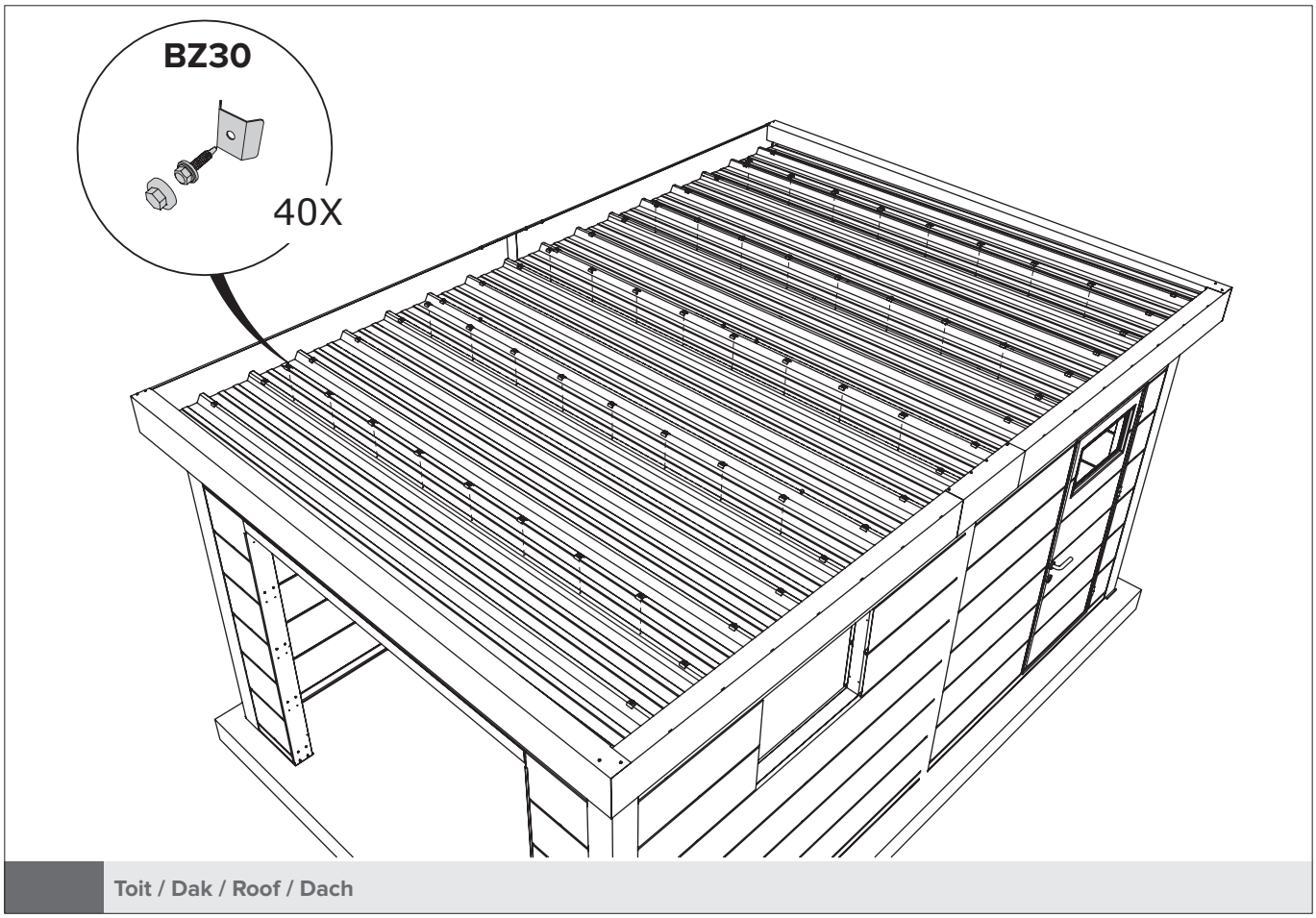

Toit / Dak / Roof / Dach

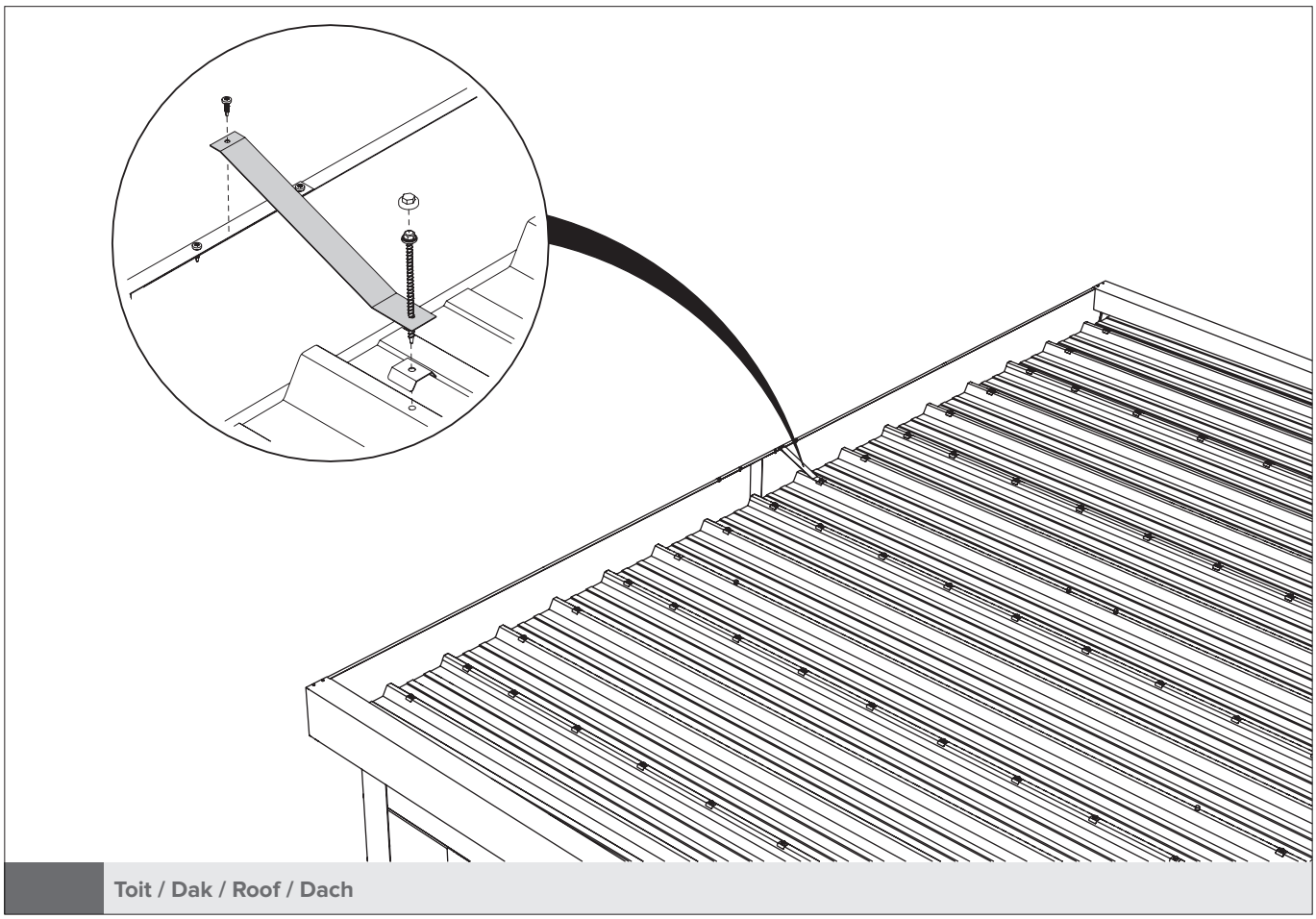

Toit / Dak / Roof / Dach

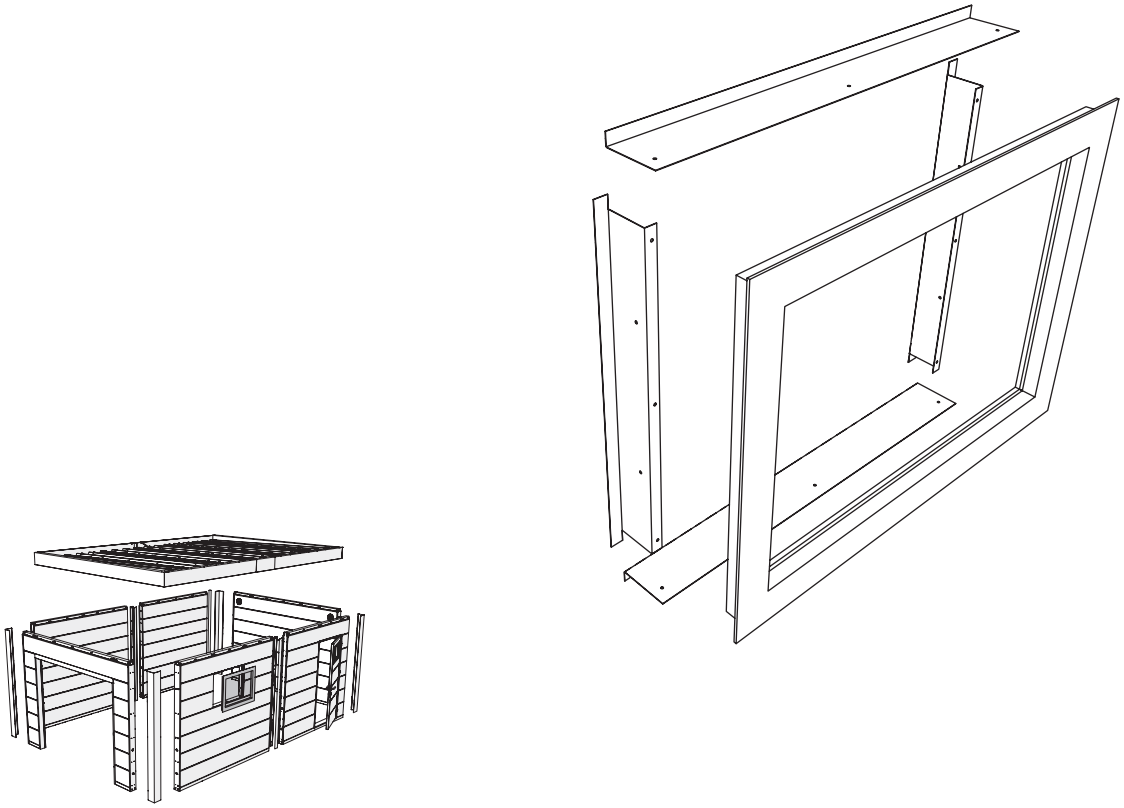

Fenêtre / Venster / Window / Fenster

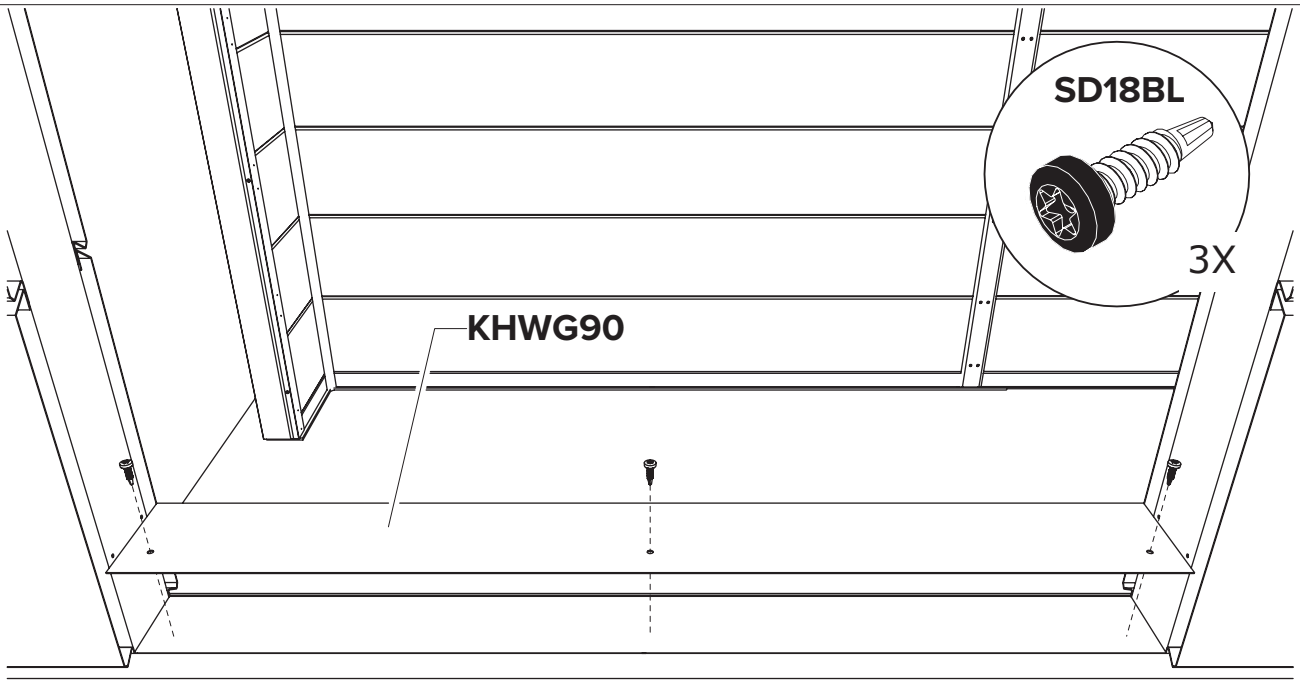

Fenêtre / Venster / Window / Fenster

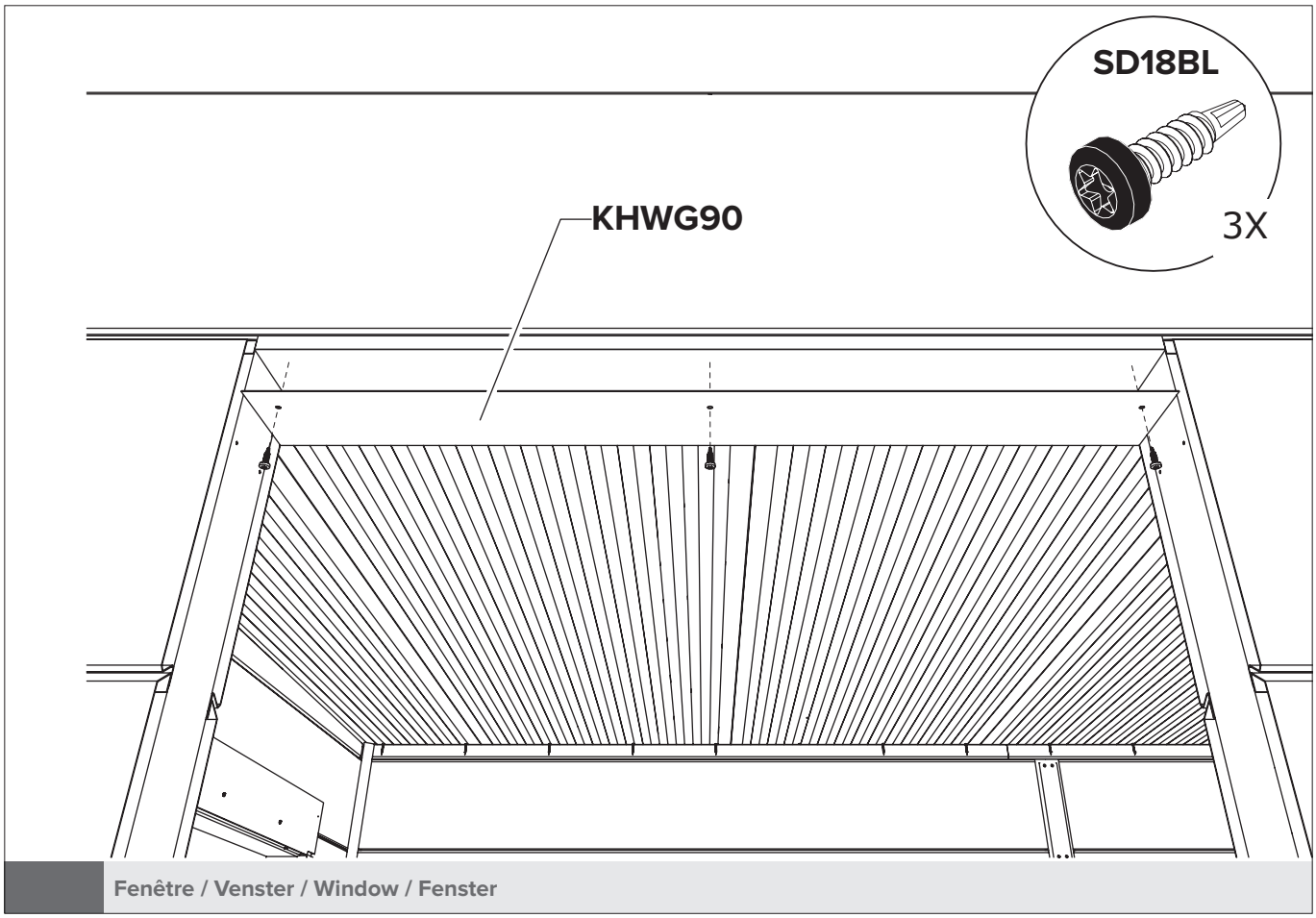

Fenêtre / Venster / Window / Fenster

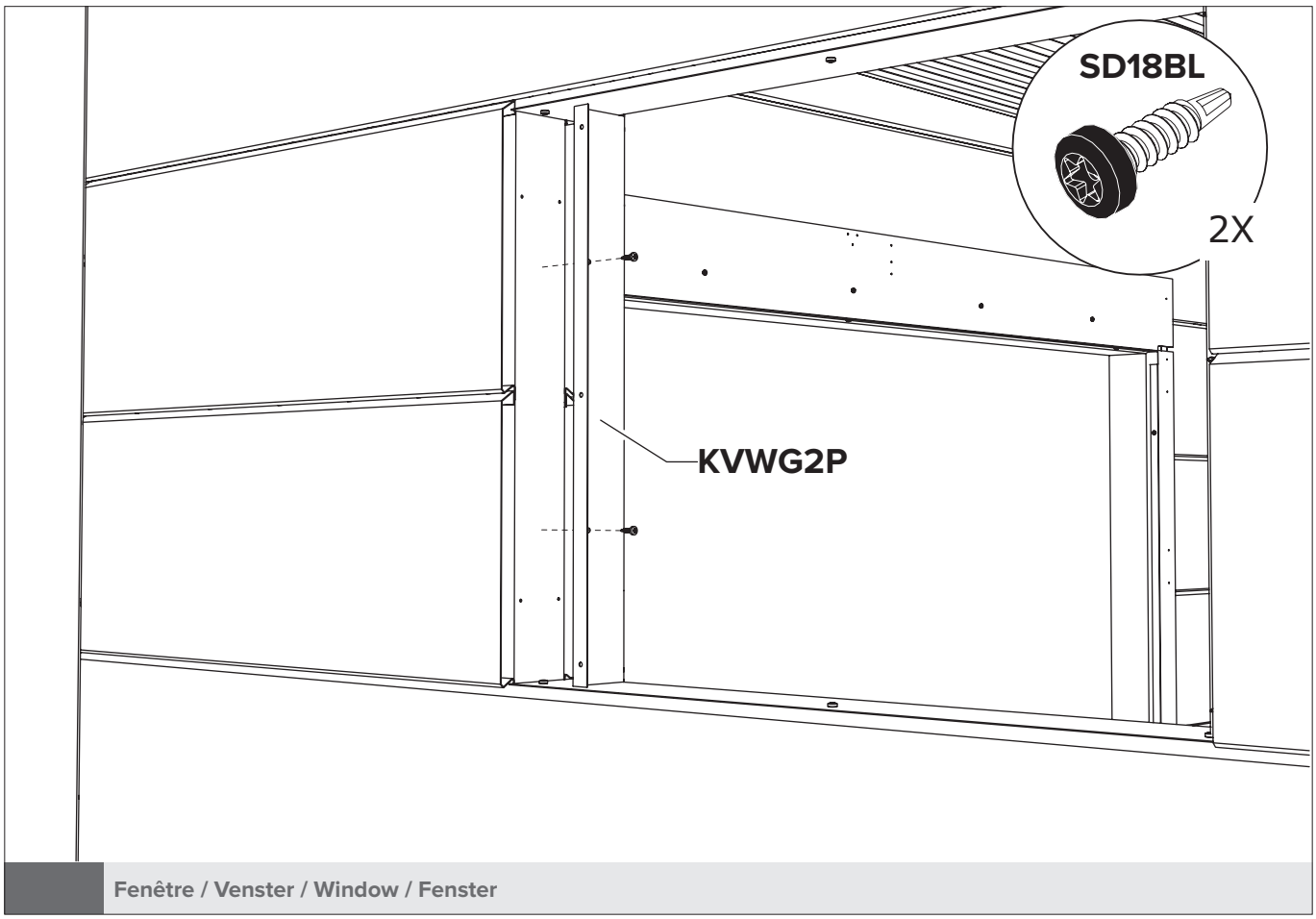

Fenêtre / Venster / Window / Fenster

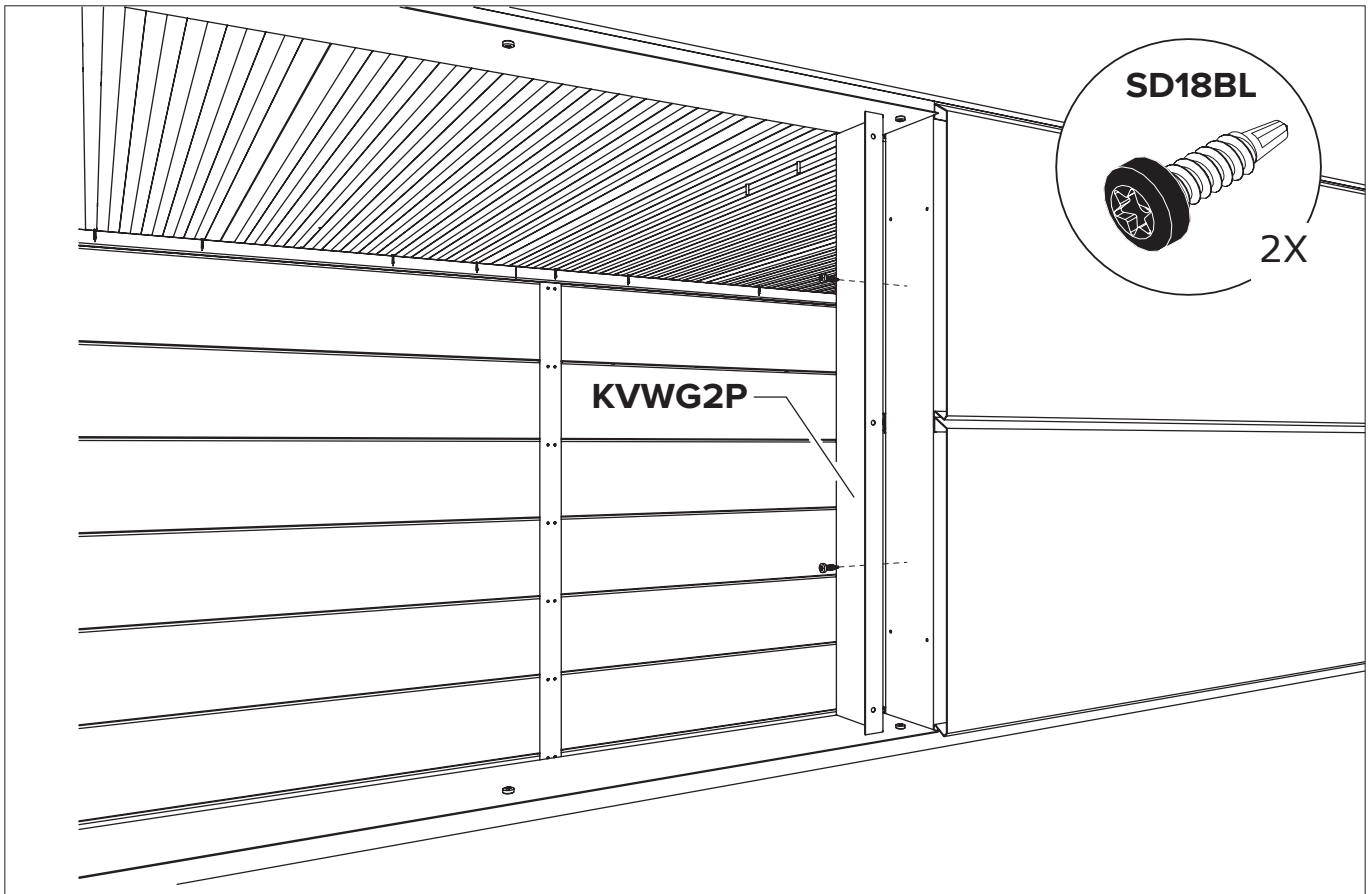

Fenêtre / Venster / Window / Fenster

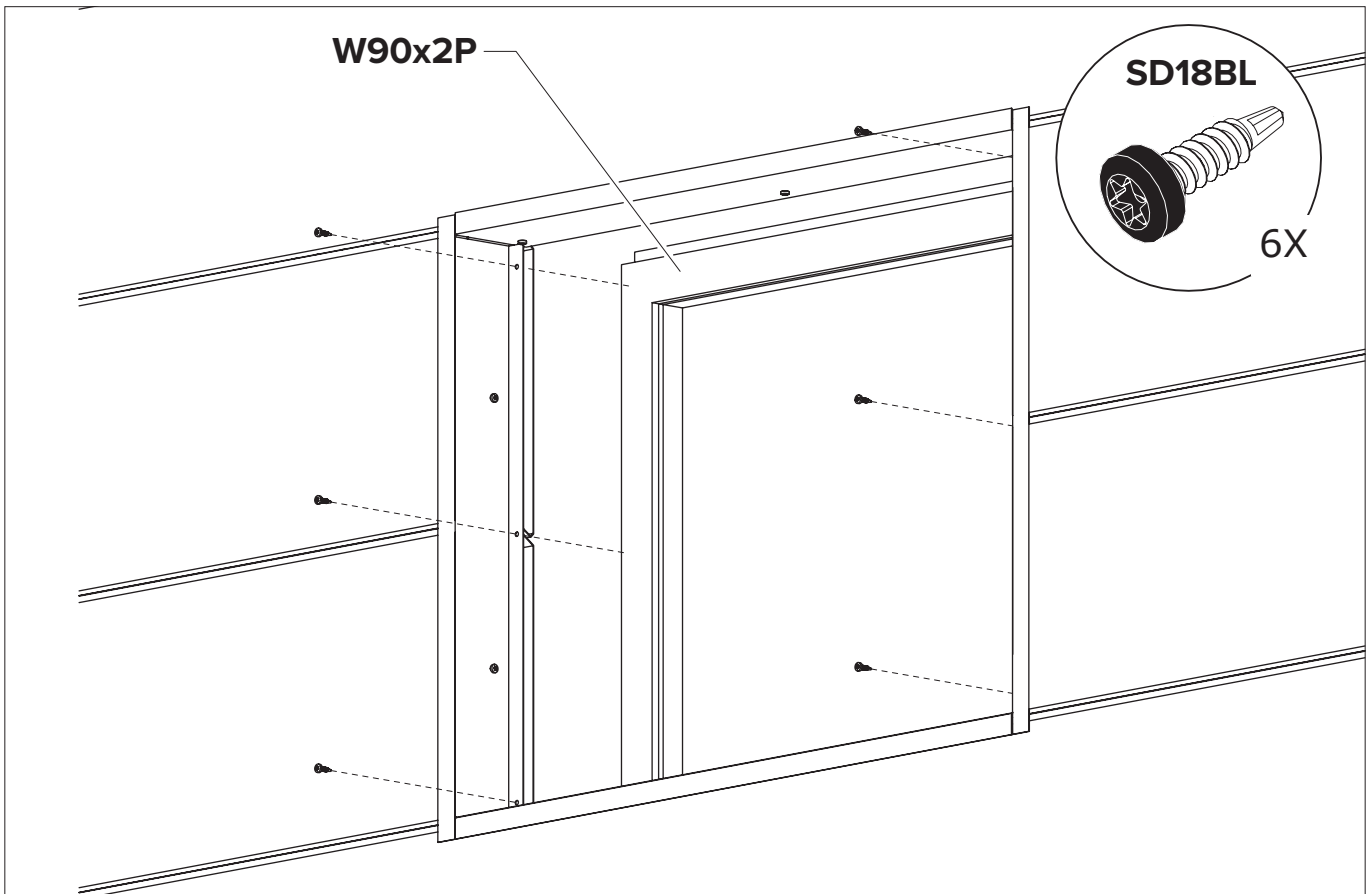

Fenêtre / Venster / Window / Fenster

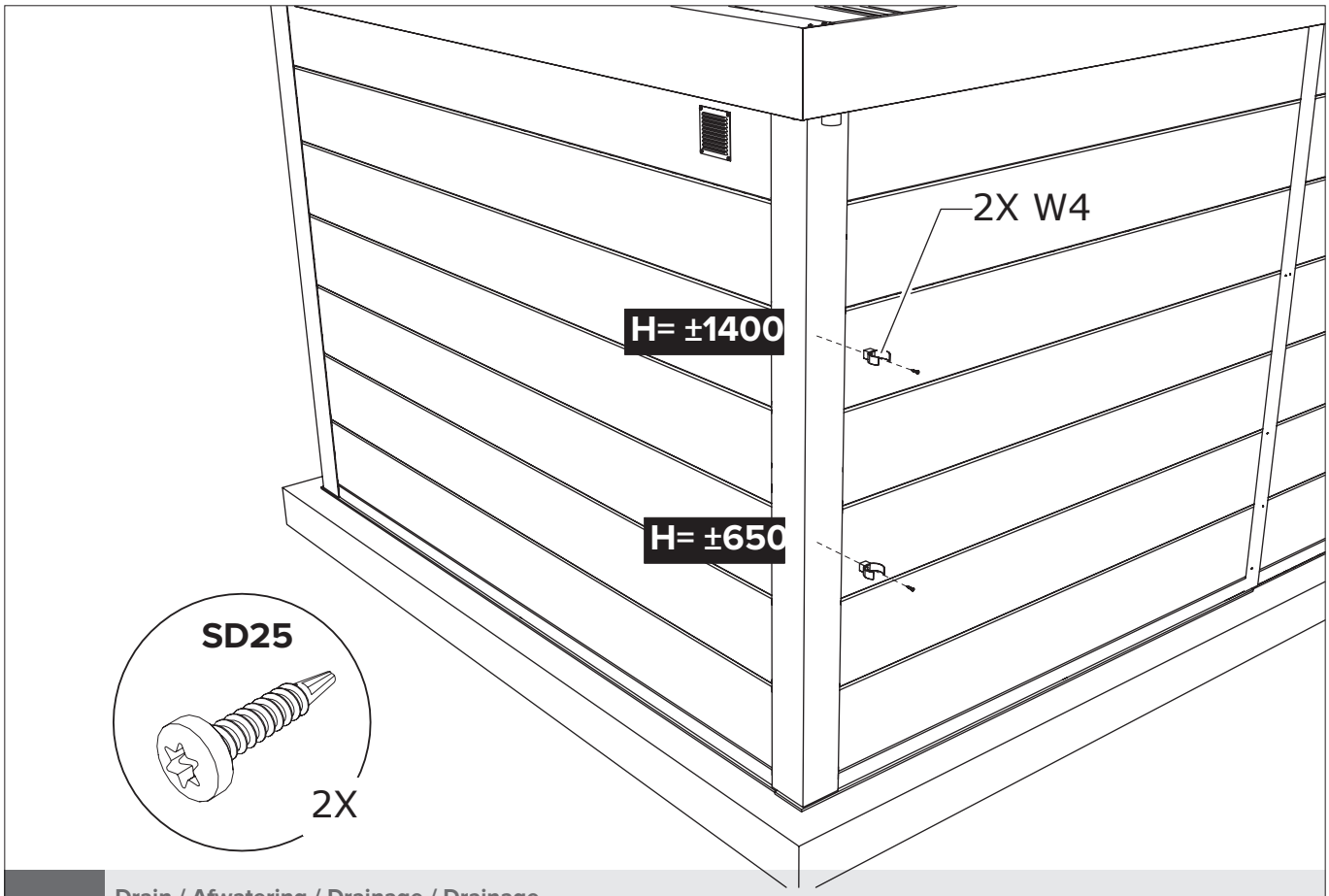

Drain / Afwatering / Drainage / Drainage

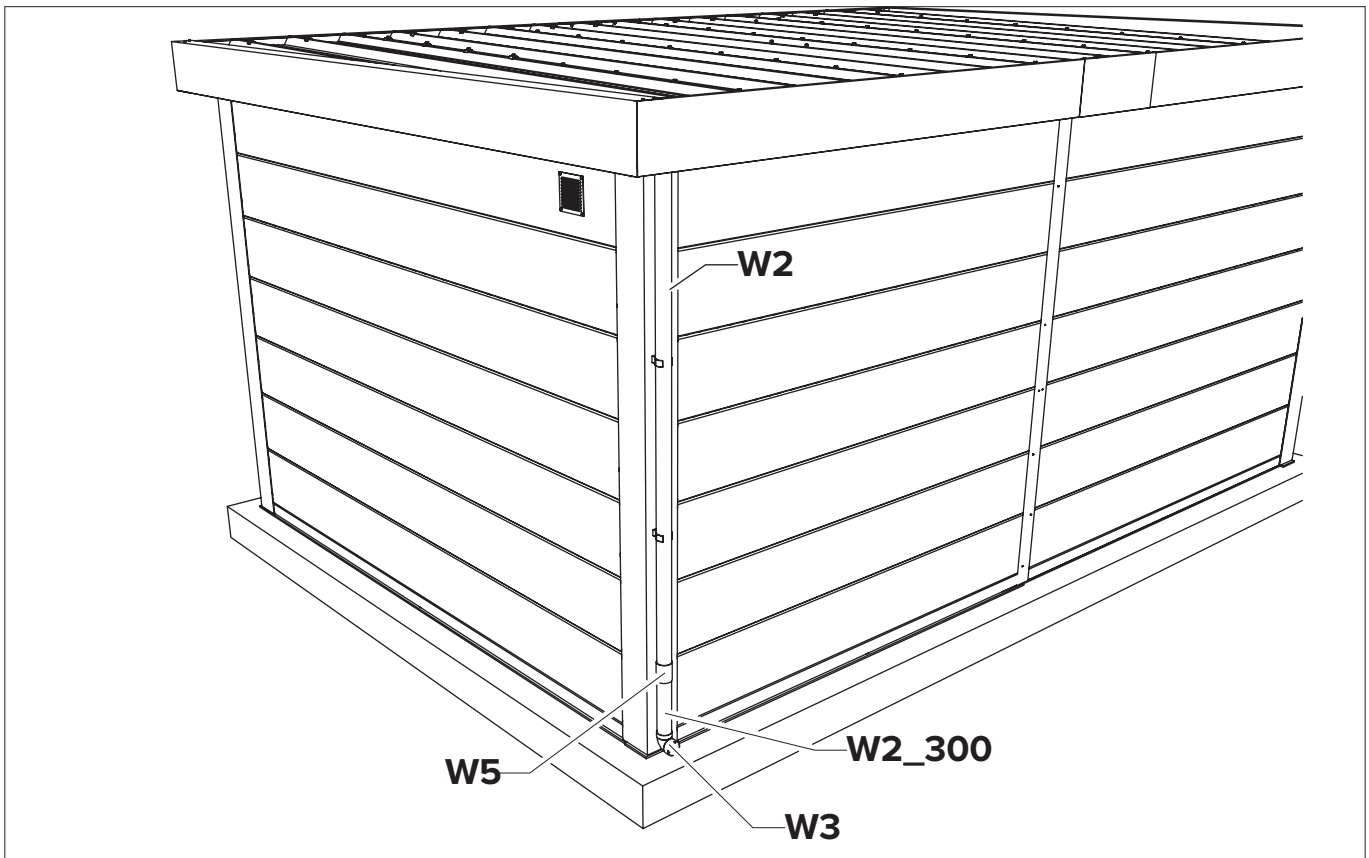

Drain / Afwatering / Drainage / Drainage

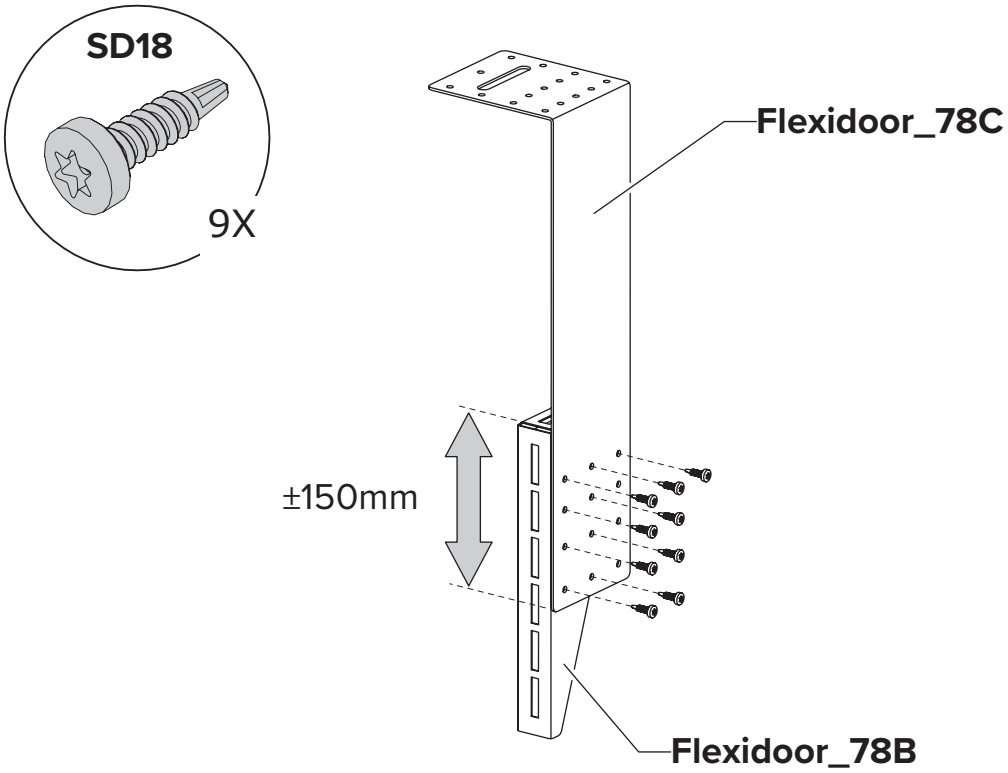

Flexidoor

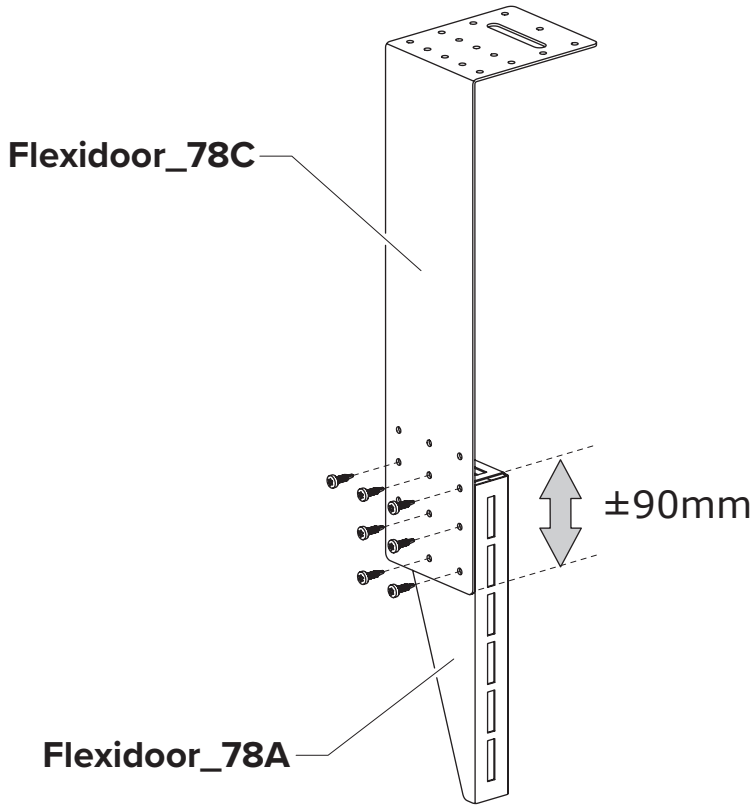

Flexidoor

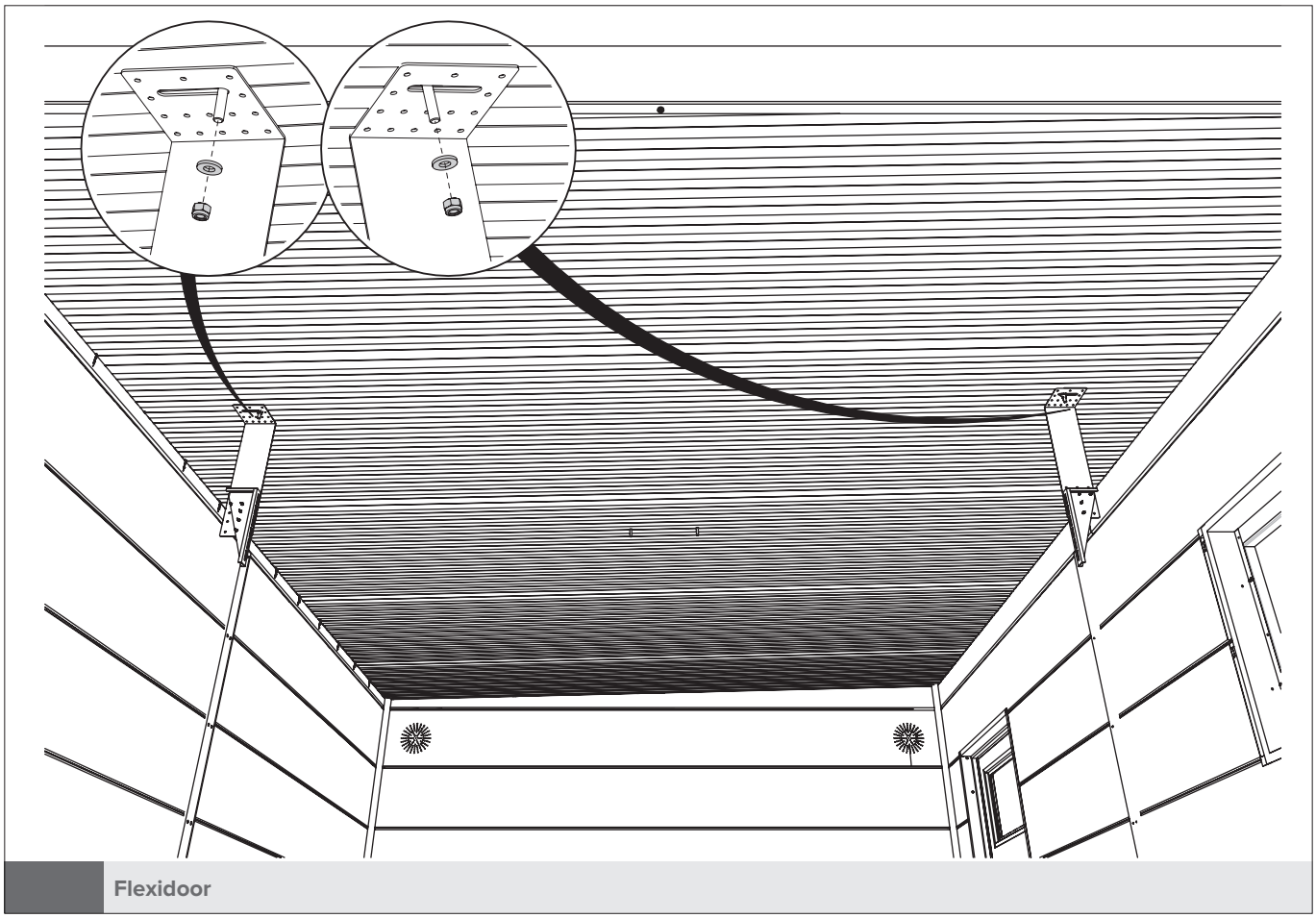

Flexidoor

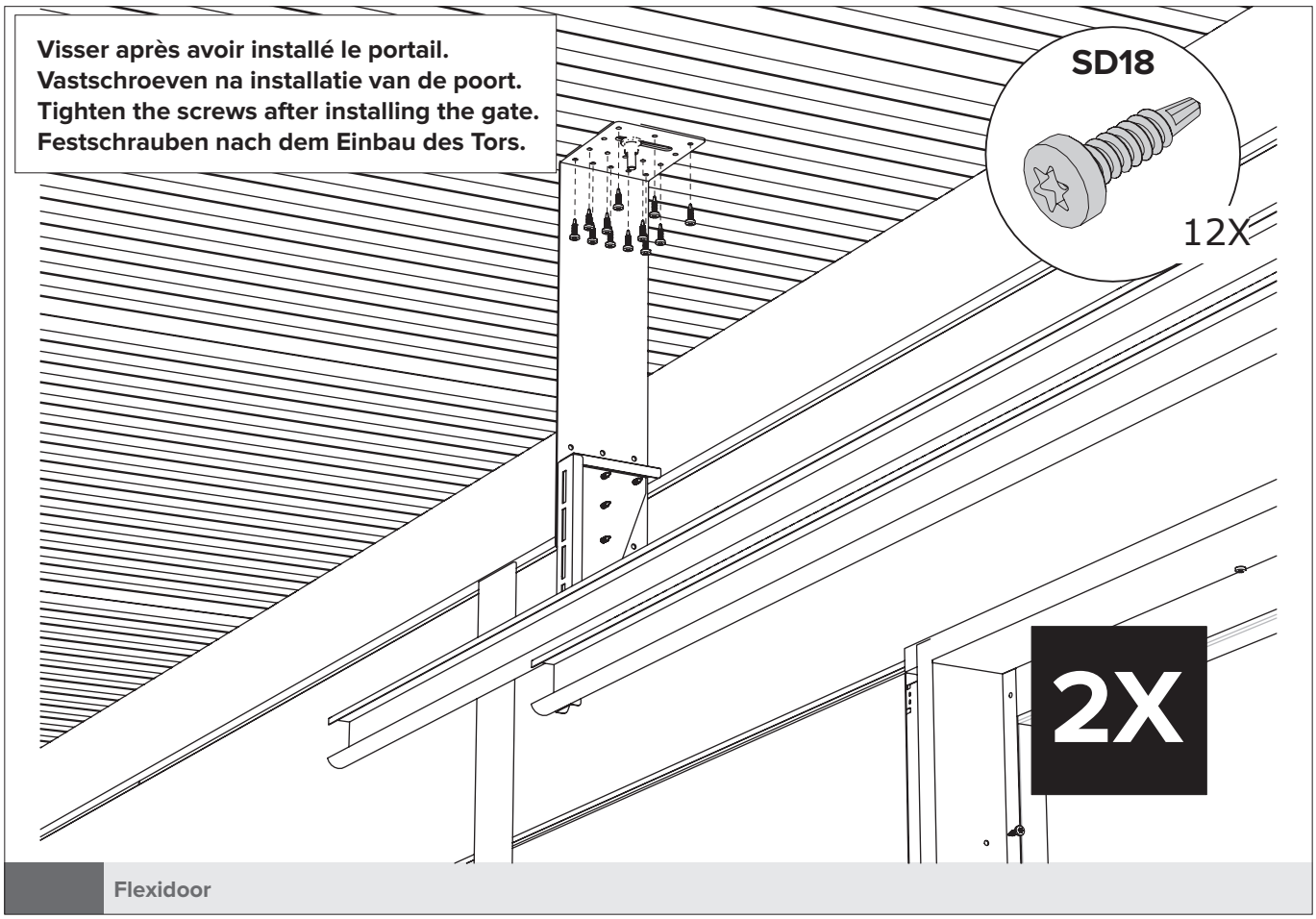

Flexidoor

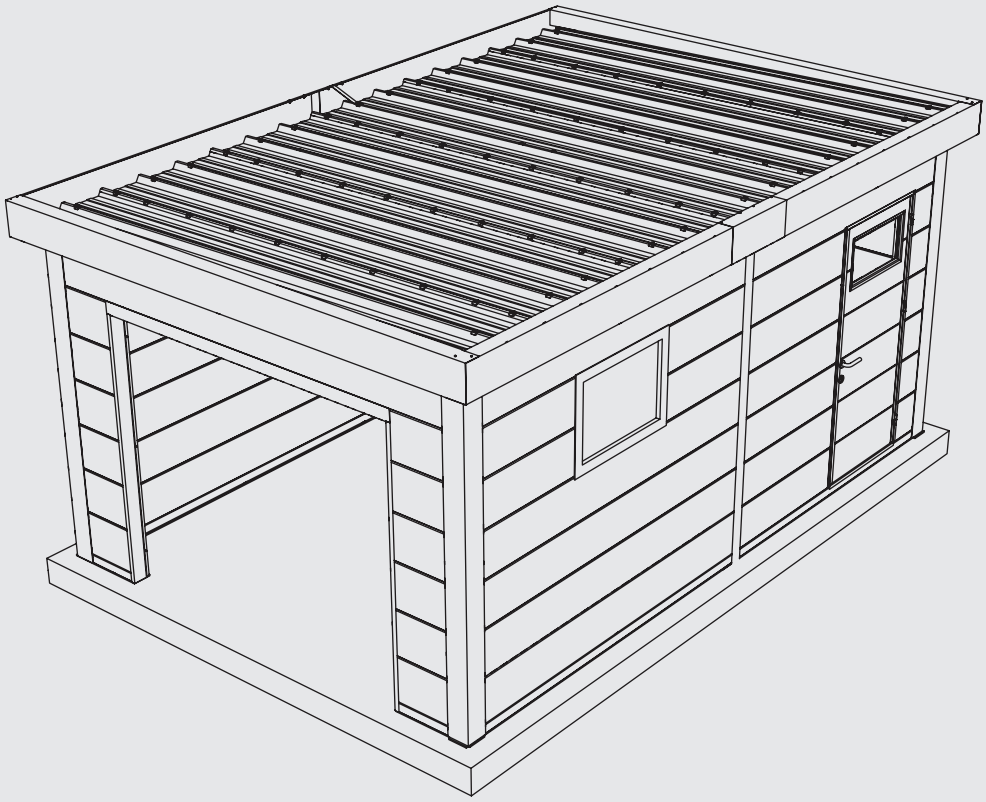

Merci de respecter l'environnement !
Pour une élimination correcte des déchets, il faut trier les différents matériaux conformément à la législation en vigueur.
Droits d'auteur Telluria. Tous droits réservés. Aucun élément de la présente publication ne peut être reproduit ou diffusé sans l'autorisation écrite de Telluria. Les informations figurant dans la présente publication sont, pour des raisons techniques et/ou commerciales, sujettes à modification sans avis préalable.
Telluria ne peut être tenue pour responsable des éventuels oublis et erreurs de la présente publication.

Draag zorg voor het milieu!
Voor een correcte afvalverwijdering moeten de verschillende materialen volgens de toepasselijke regelgeving worden gescheiden.
Auteursrechten Telluria. Alle rechten voorbehouden. Niets in deze publicatie mag worden gereproduceerd of verdeeld zonder de schriftelijke toestemming van Telluria.
De gegevens in deze publicatie zijn, omwille van technische en/of commerciële redenen, onderhevig aan wijziging zonder voorafgaande kennisgeving.
Telluria is niet verantwoordelijk voor eventuele vergissingen of onjuistheden in deze publicatie.

Protect the environment!
To ensure waste is disposed of correctly, the different materials must be separated according to the applicable regulations.
Copyright Telluria. All rights reserved. Nothing in this publication may be reproduced or distributed without written permission from Telluria. The information in this publication is subject to change for technical and/or commercial reasons at any time and without notice.
Telluria is not responsible for any errors or inaccuracies in this publication.

Achten Sie auf die Umwelt!
Um eine ordnungsgemäße Entsorgung zu gewährleisten, müssen die verschiedenen Materialien entsprechend den geltenden Vorschriften getrennt werden.
Copyright Telluria. Alle Rechte vorbehalten. Kein Teil dieser Publikation darf ohne schriftliche Genehmigung von Telluria vervielfältigt oder verbreitet werden.
Aus technischen und/oder kommerziellen Gründen können sich die in dieser Publikation enthaltenen Informationen ohne vorherige Ankündigung ändern.
Telluria ist nicht verantwortlich für Fehler oder Ungenauigkeiten in dieser Publikation.

VOUS AVEZ DES QUESTIONS SUR CE PRODUIT:
Vous trouverez plus d'informations dans le manuel d'utilisation.
Service d'assistance téléphonique gratuit: 0032 800 - 11564 / Du lundi au vendredi de 9h00 à 16h00.
Mail du service clientèle:

HEEFT U VRAGEN OVER DIT PRODUCT:
Bekijk even de informatie in de service-handleiding.
Gratis Service-Hotline: 0032 800 - 11564 / Maandag - vrijdag: 09:00 - 16:00 uur.
Mailadres klantendienst:

DO YOU HAVE QUESTIONS ABOUT THIS PRODUCT:
Please note the information mentioned in the service guide.
Free Service Hotline: 0032 800 - 11564 / Montag - Monday - Friday: 9:00 - 16:00.
Customer Service Mail:

SIE HABEN FRAGEN ZU DIESEM PRODUKT:
Bitte beachten Sie dazu die Informationen aus dem Serviceleitfaden.
Kostenlose deutschsprachige **Service Hotline: 0032 800 - 11564 / Montag - Freitag: 09:00 - 16:00 Uhr**
Kundendienst-Mail:

BC DESIGN
samen visualiseren
Manual by BC DESiGN bvba

telluria
STEEL OF LIFE