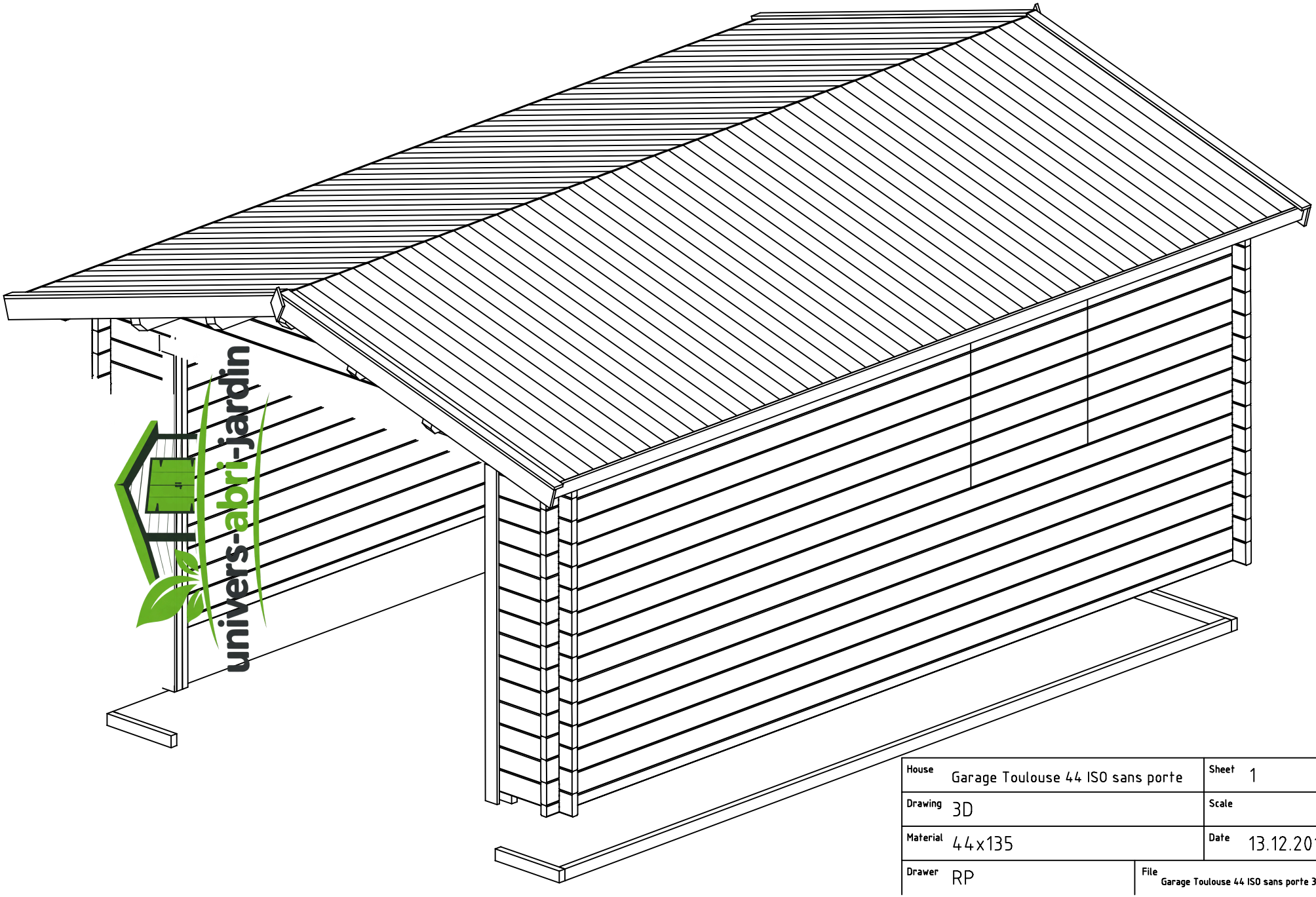

House	Garage Toulouse 44 ISO sans porte	Sheet	1
Drawing	3D	Scale	
Material	44x135	Date	13.12.2017
Drawer	RP	File	Garage Toulouse 44 ISO sans porte 3D.dwg

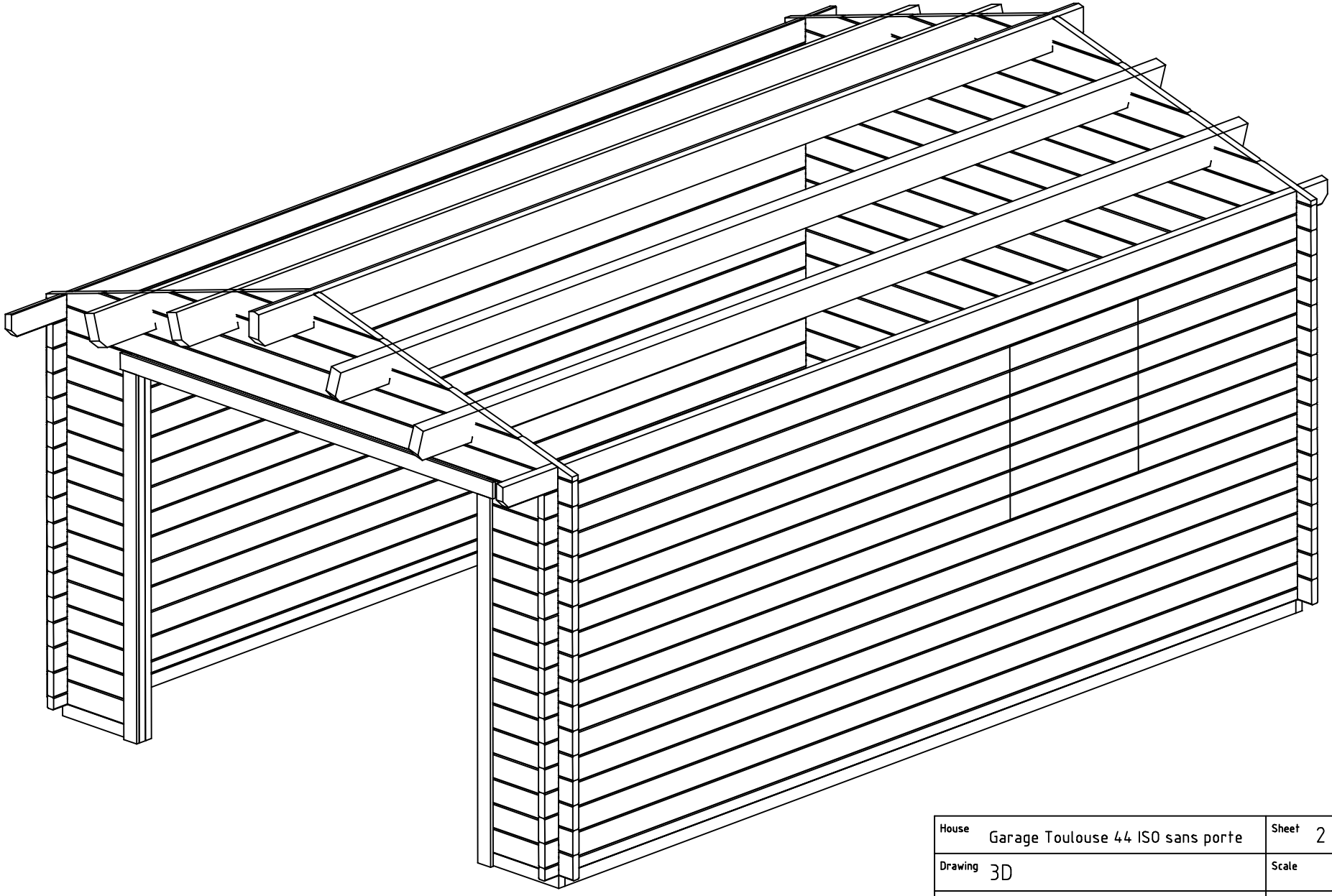

House	Garage Toulouse 44 ISO sans porte	Sheet	2
Drawing	3D	Scale	
Material	44x135	Date	13.12.2017
Drawer	RP	File	Garage Toulouse 44 ISO sans porte 3D.dwg

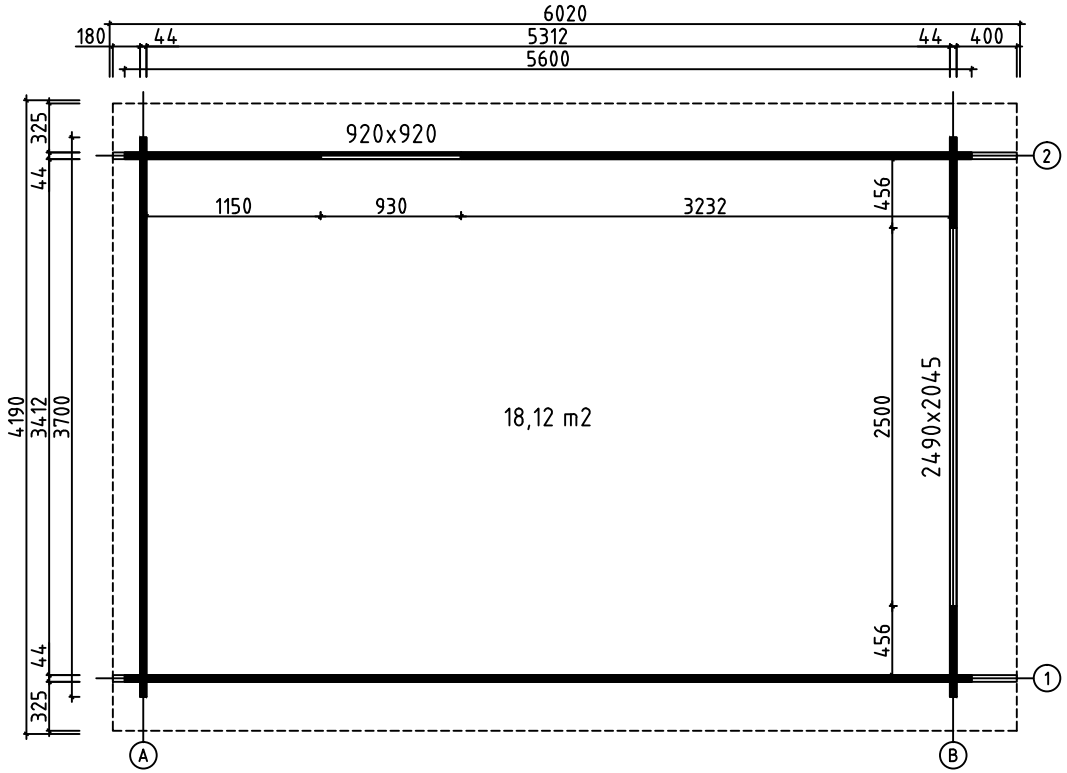

House	Garage Toulouse 44 ISO sans porte	Sheet	3
Drawing	PLAN DE MASSE	Scale	1:50
Material	44x135	Date	13.12.2017
Drawer	RP	File	Garage Toulouse 44 ISO sans porte.dwg

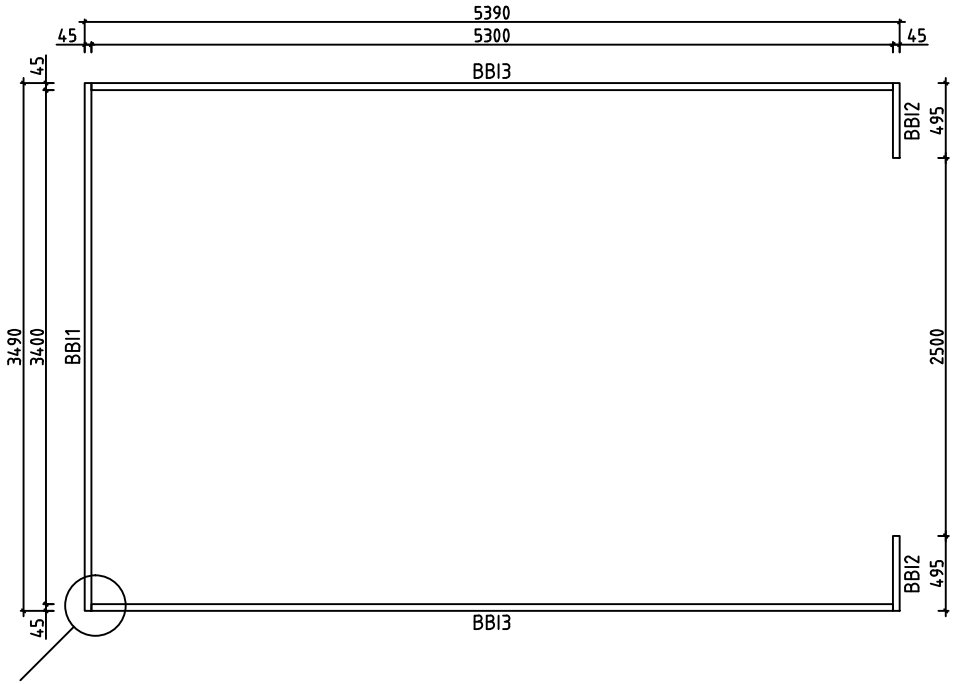

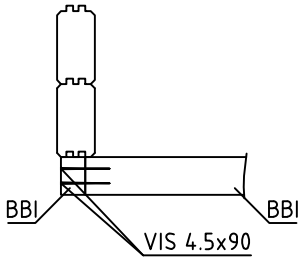

House	Garage Toulouse 44 ISO sans porte	Sheet	4
Drawing	LAMBOURDES	Scale	1:50
Material	45x70	Date	13.12.2017
Drawer	RP	File	Garage Toulouse 44 ISO sans porte.dwg

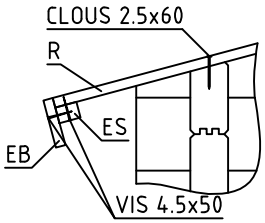

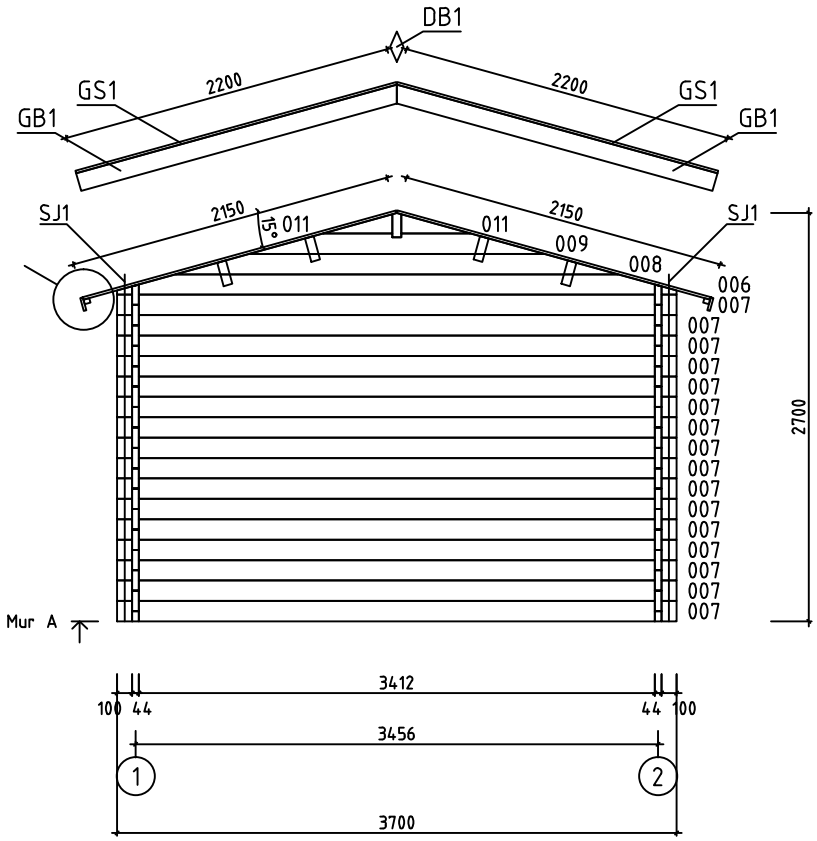

House	Garage Toulouse 44 ISO sans porte	Sheet	5
Drawing	MUR A	Scale	1:50
Material	44x135	Date	13.12.2017
Drawer	RP	File	Garage Toulouse 44 ISO sans porte.dwg

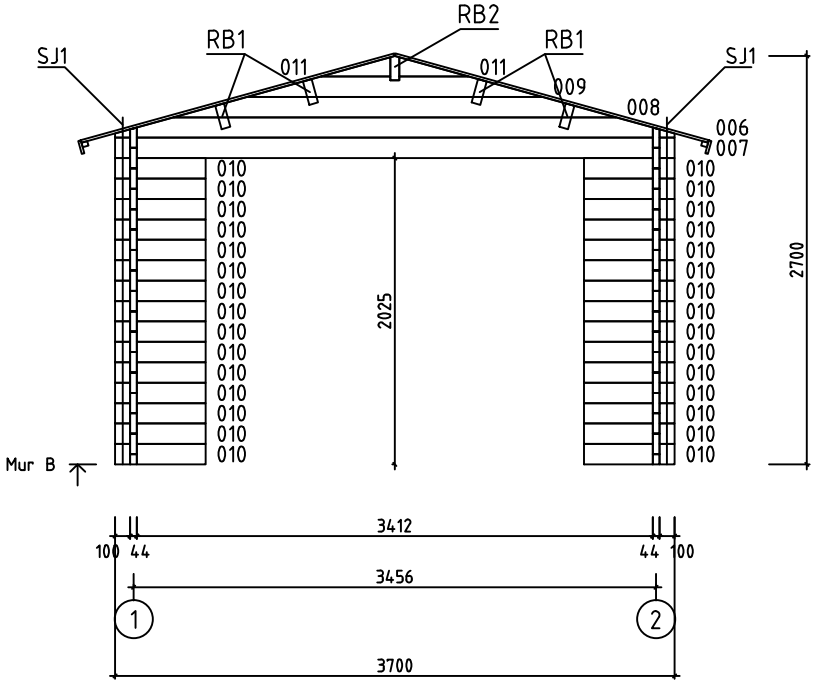

House	Garage Toulouse 44 ISO sans porte	Sheet	6
Drawing	MUR B	Scale	1:50
Material	44x135	Date	13.12.2017
Drawer	RP	File	Garage Toulouse 44 ISO sans porte.dwg

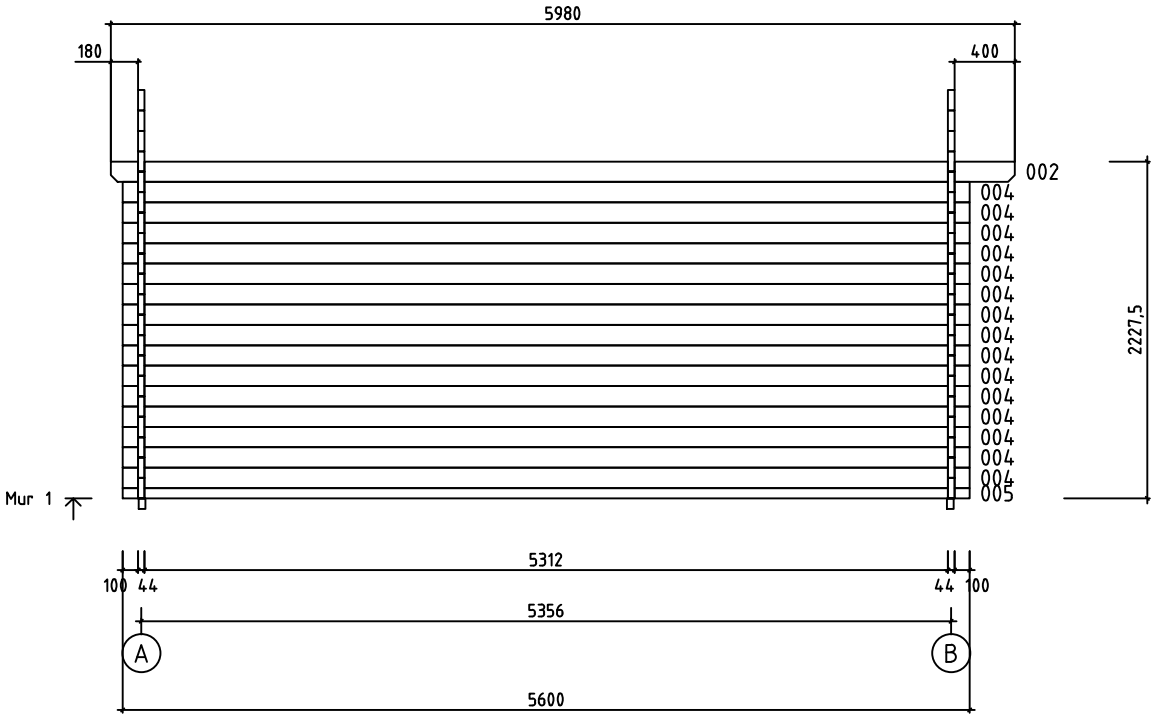

House	Garage Toulouse 44 ISO sans porte	Sheet	7
Drawing	MUR 1	Scale	1:50
Material	44x135	Date	13.12.2017
Drawer	RP	File	Garage Toulouse 44 ISO sans porte.dwg

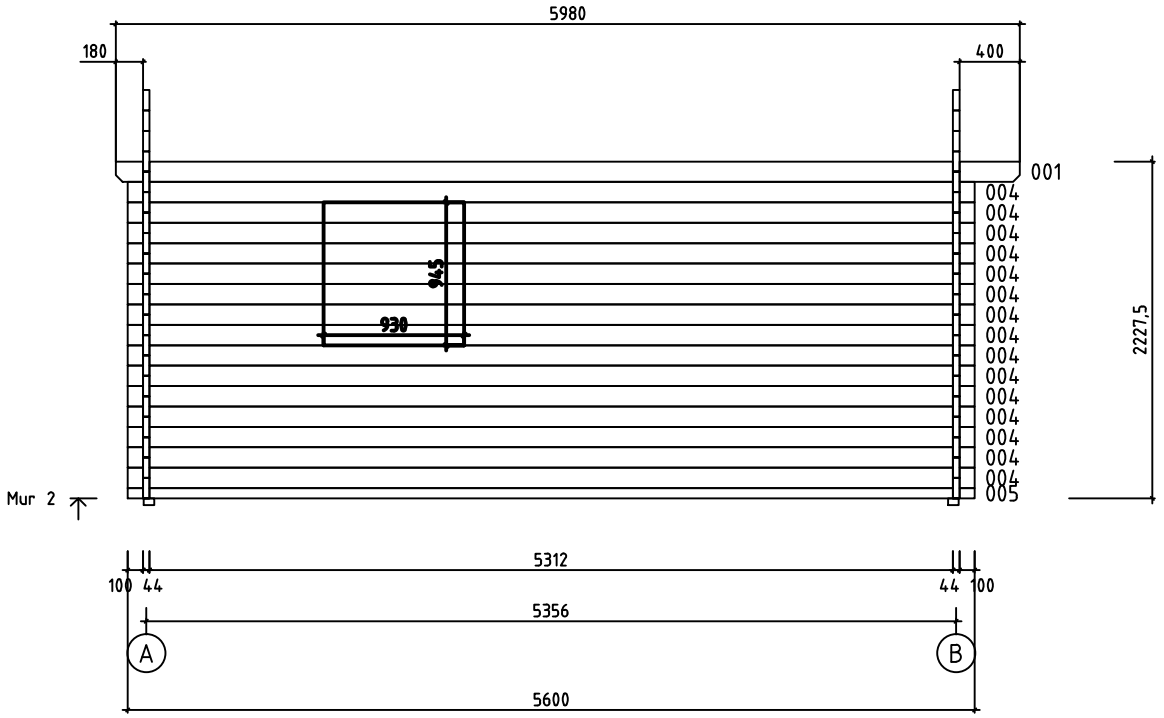

LE POSITIONNEMENT DE LA PORTE DE SERVICE NÉCESSITE LA DÉCOUPE PRÉALABLE DES MADRIERS.
VEILLEZ RESPECTER LES COTES DE DÉCOUPES DANS LES MADRIERS INDIQUÉES SUR LE SCHÉMA.
VOUS POUVEZ POSITIONNER, SELON VOTRE CONVENANCE, LES OUVERTURES DE CHAQUE CÔTÉ
OU À L´ARRIÉRE DU GARAGE

House	Garage Toulouse 44 ISO sans porte	Sheet	8
Drawing	MUR 2	Scale	1:50
Material	44x135	Date	13.12.2017
Drawer	RP	File	Garage Toulouse 44 ISO sans porte.dwg

Pos	Spécification	PZS	Profile (mm)	L (mm)
001	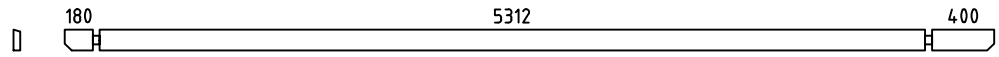	1	44x135	5980
002	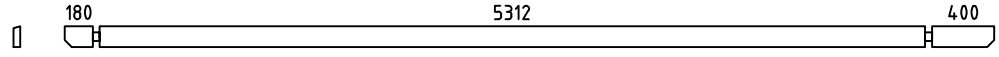	1	44x135	5980
003	MADRIER DE RÉSERVE 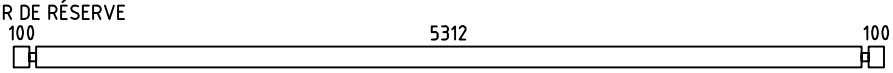	1	44x135	5600
004	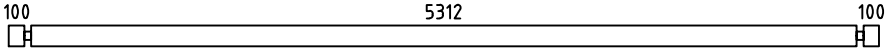	30	44x135	5600
005	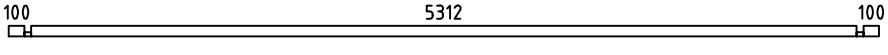	2	44x68	5600
007	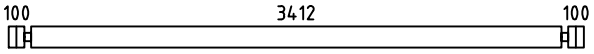	17	44x135	3700
010	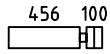	30	44x135	600
WA-1 WB-1	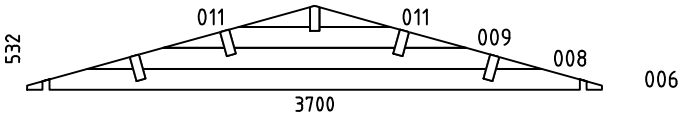	2	44x532	3700
HB	MADRIERS D´ASSEMBLAGE 	2	44x135	300
BBI3	LAMBOURDES IMM	2	45x70	5300
BBI1	LAMBOURDES IMM	1	45x70	3490
BBI2	LAMBOURDES IMM	2	45x70	495
FS1	MADRIER DE FIXATION DU MOTEUR ÉLECTRQUE 	2	45x90	4000
RB1	SOLIVES DE PLAFOND 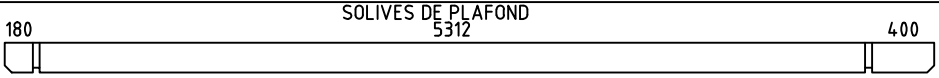	4	68x190	5980
RB2	SOLIVES DE PLAFOND 	1	68x190	5980
R1	VOLIGES ou	106+2 138+2	18x114 18x88	2150
GB1	PLANCHE DE RIVE 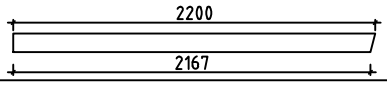	4	18x120	2200
GS1	BAGUETTES POUR FIXER LES PLANCHES DE RIVE 	4	18x70	2200
EB1	LATTES SOUS VOLIGES 	4	18x90	2990
ES1	BAGUETTES POUR FIXER LES LATTES SOUS VOLIGES 	4	30x40	2990
DB1	ELÉMENTS DE DÉCORATION 	2	18x90	200
SJ1	TIGES FILETÉS	4	M10	2230
LCM	CONNECTEUR MÉTALLIQUE 	2	45	135
	CLOUS POUR LE REVÉTEMENT DE TOIT	360	⌀2.5	20

House	Material	File	Sheet
Garage Toulouse 44 ISO sans porte		Garage Toulouse 44 ISO sans porte.dwg	9

Pos	Spécification	PZS	Profile (mm)	L (mm)
	CLOUS POUR R1	560	ϕ2.5	60
	VIS POUR LCM	24	ϕ3.5	35
	VIS POUR GB1, GS1, EB1, ES1, DB1, L1, L2	110	ϕ4.5	50
	VIS POUR 005, FS1, P1, P2, P3, P4 BBI1, BBI2, BBI3	60	ϕ4.5	90
	VIS POUR WA-1, WB-1, RB1, RB2	30	ϕ6.0	160
	REVÉTEMENT DE TOIT	3,0	R = 15m	
	FENÉTRE (droit) AST_ISO_KP_AL_PL P 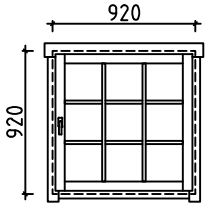 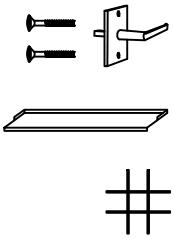	1 1 1 1	920	920

House Garage Toulouse 44 ISO sans porte	Material	File Garage Toulouse 44 ISO sans porte.dwg	Sheet 10

Pos	Spécification	PZS	Profile (mm)	L (mm)
P1	TRAVERSE HAUTE	1	43x190	2720
P2	MONTANT DU CADRE	2	43x140	2000
P3	MONTANT DU CADRE	1	45x46	2400
P4	MONTANT DU CADRE	2	45x46	2045
L1	TRAVERSE HAUTE	1	18x90	2620
L2	TRAVERSE HAUTE	2	18x90	2000
	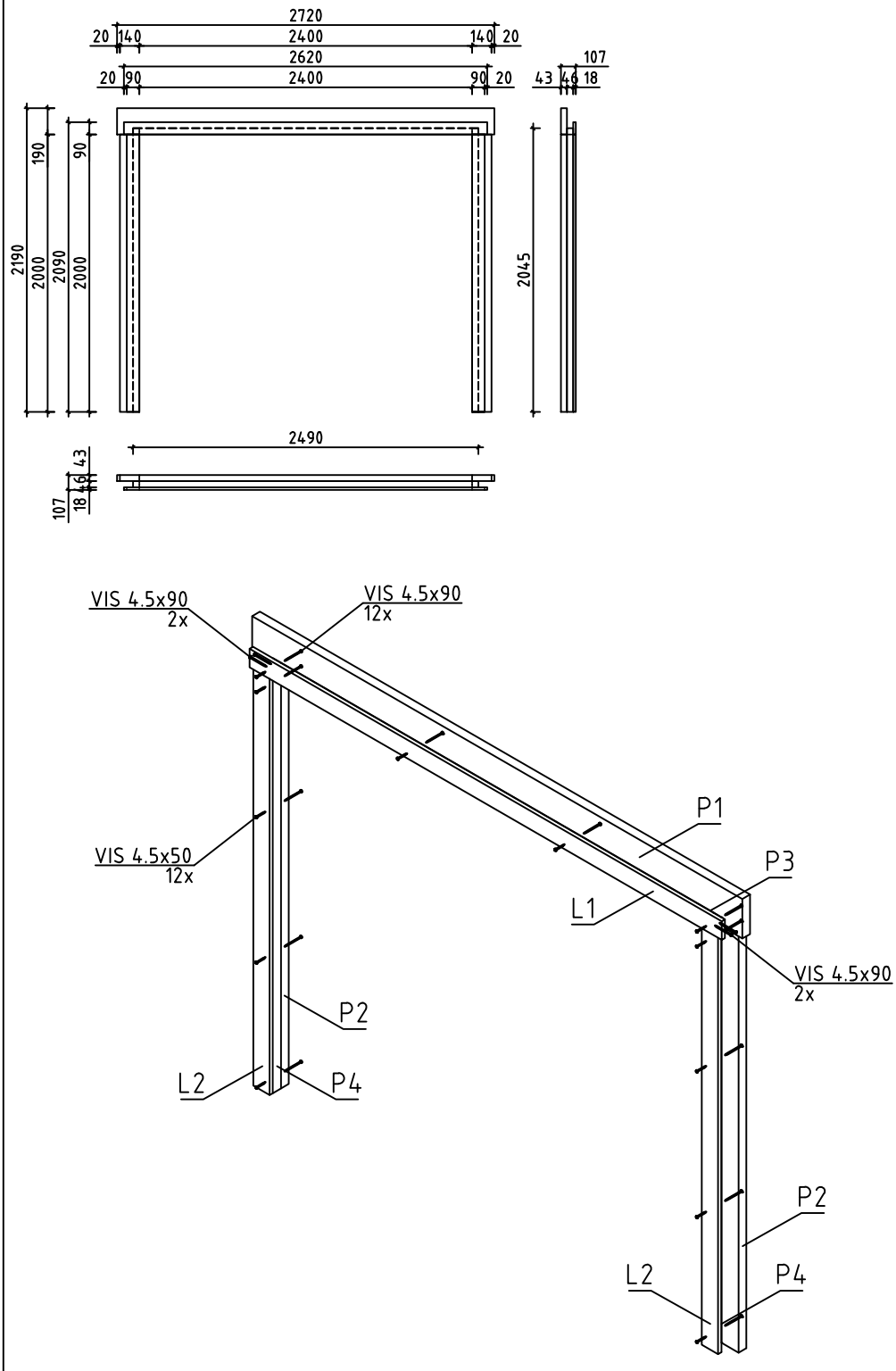	1	107x2190	2720

House	Material	File	Sheet
Garage Toulouse 44 ISO sans porte		Garage Toulouse 44 ISO sans porte.dwg	11

#001	2	5980	1
#002	1	5980	1
#003		5600	1
#004	1,2	5600	30
#005	1,2	5600	2
#006	A,B	3700	2
#007	A,B	3700	17
#008	A,B	2925	2
#009	A,B	1950	2
#010	B	600	30
#011	A,B	457	4