Lux-stall / Lux-Kiosk 394 x 240
Assembly instruction / Montageanleitung

Important !
Wichtig !

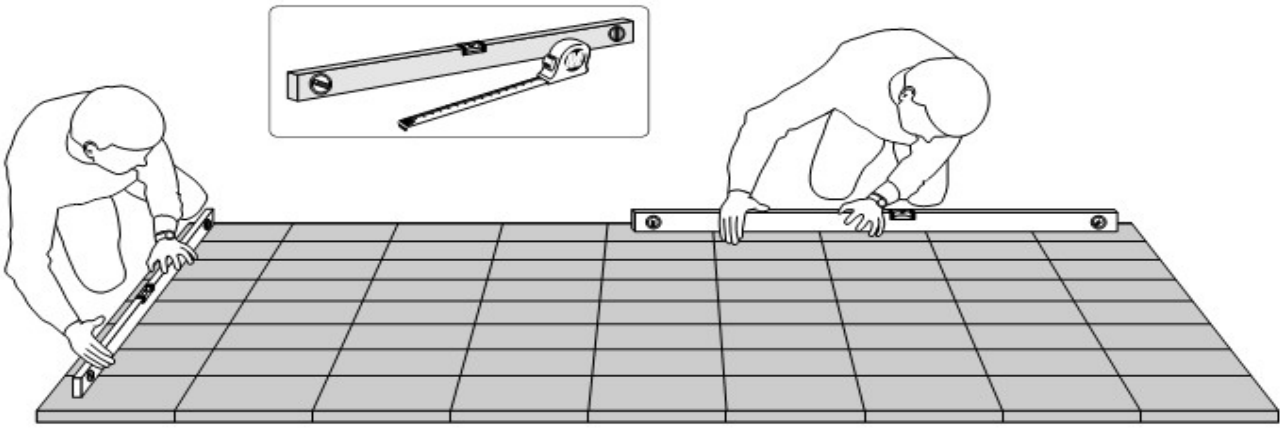

Important !
Wichtig !

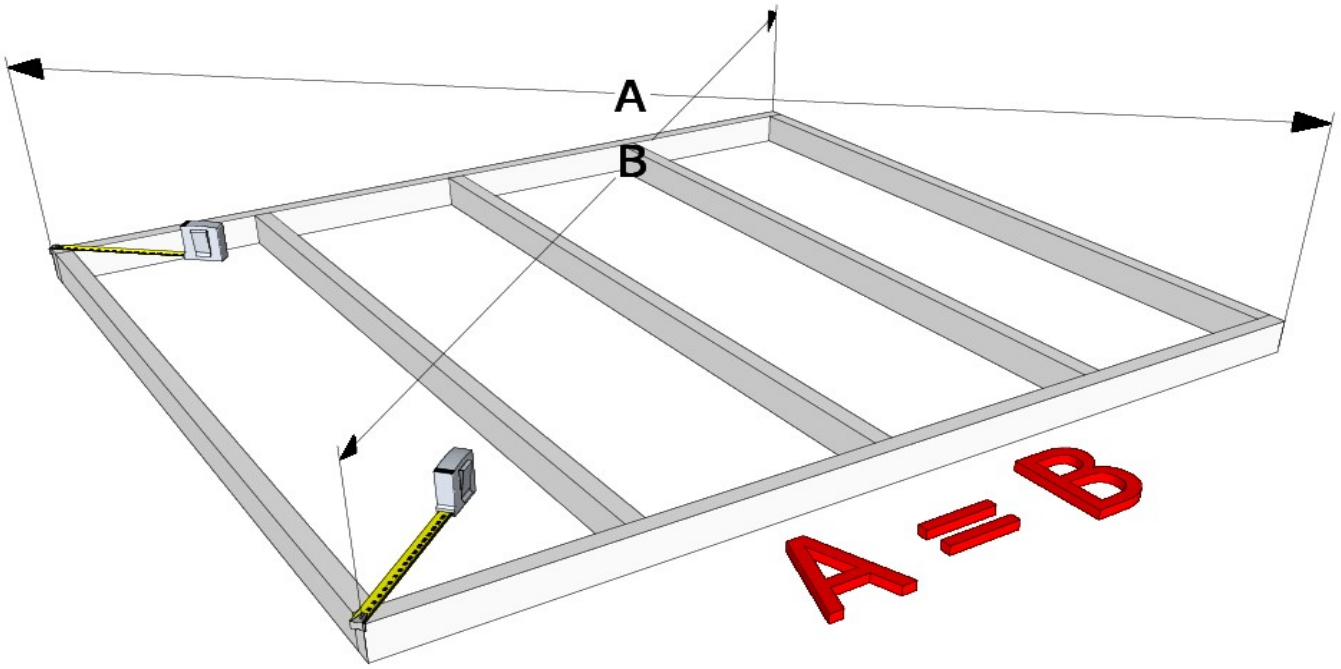

Lux-stall / Lux-Kiosk 394 x 240
Assembly instruction / Montageanleitung

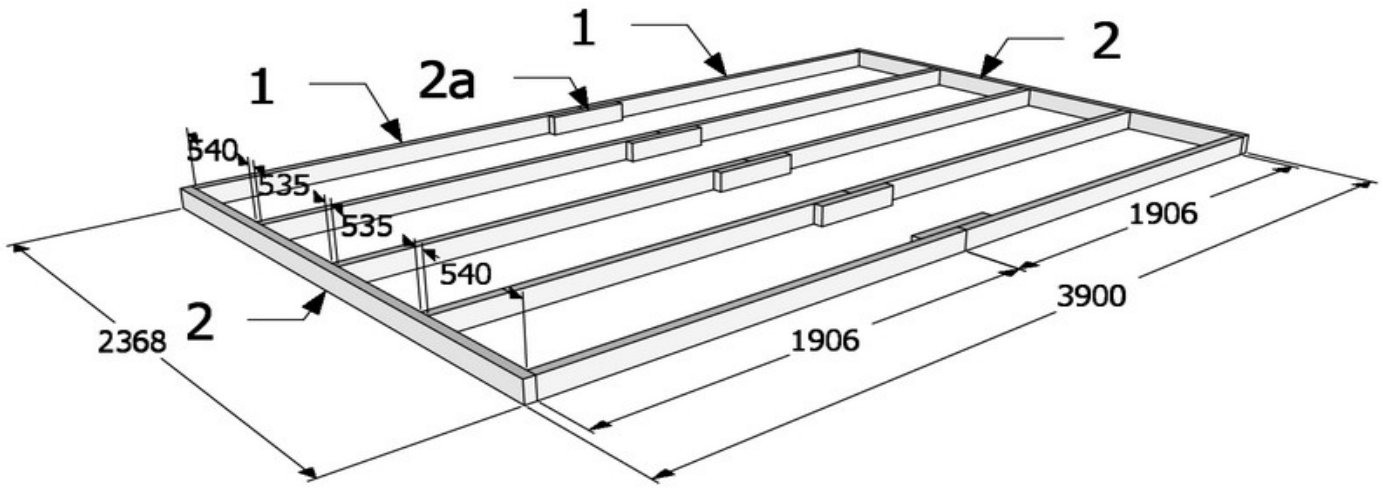

1	+	1	(2a)	4,5 x 80	20
1+1	+	2		4,5 x 80	20

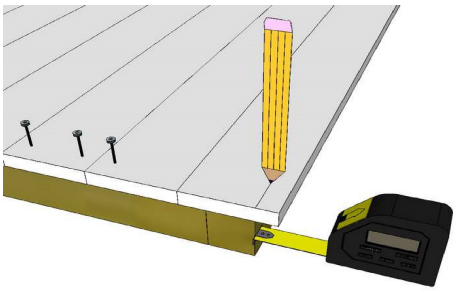

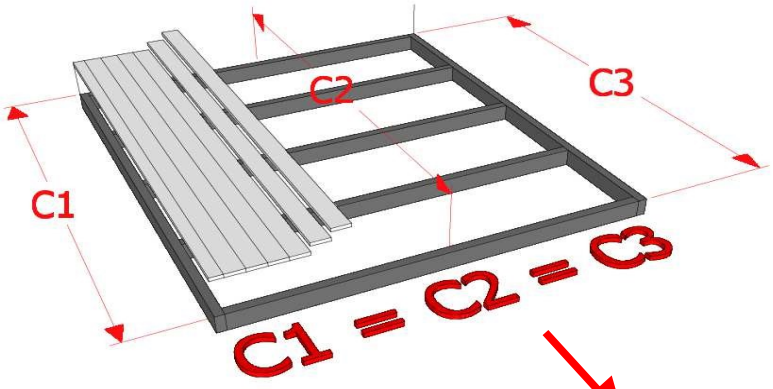

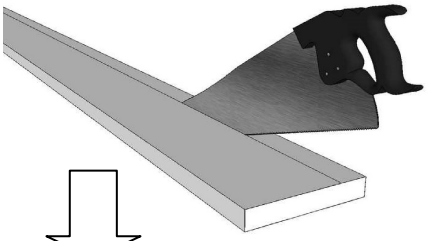

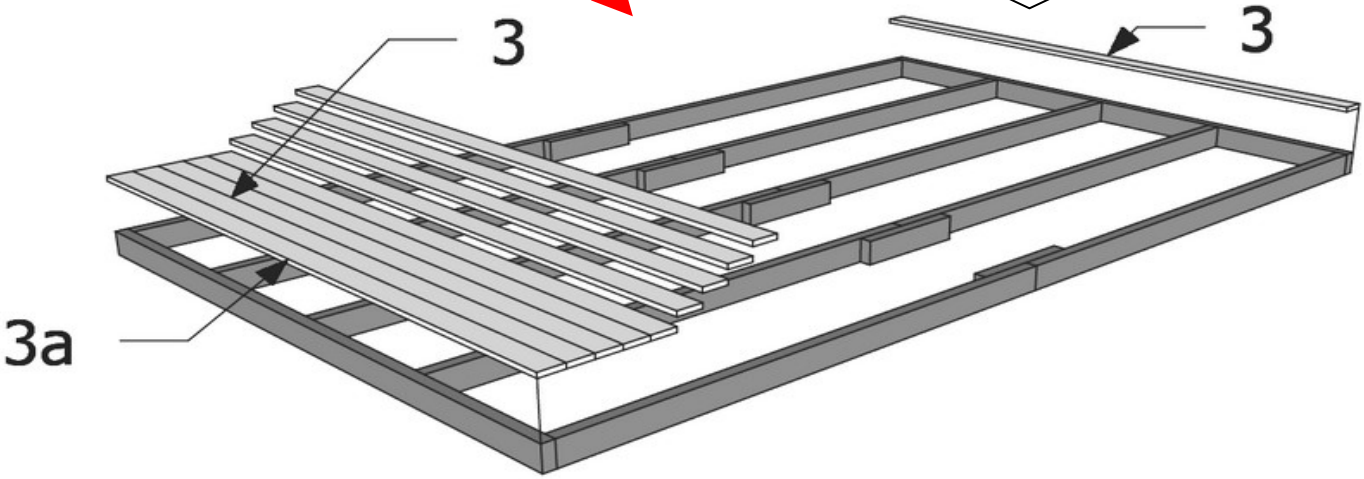

3a	+	3		2 x 50	230

Lux-stall / Lux-Kiosk 394 x 240
Assembly instruction / Montageanleitung

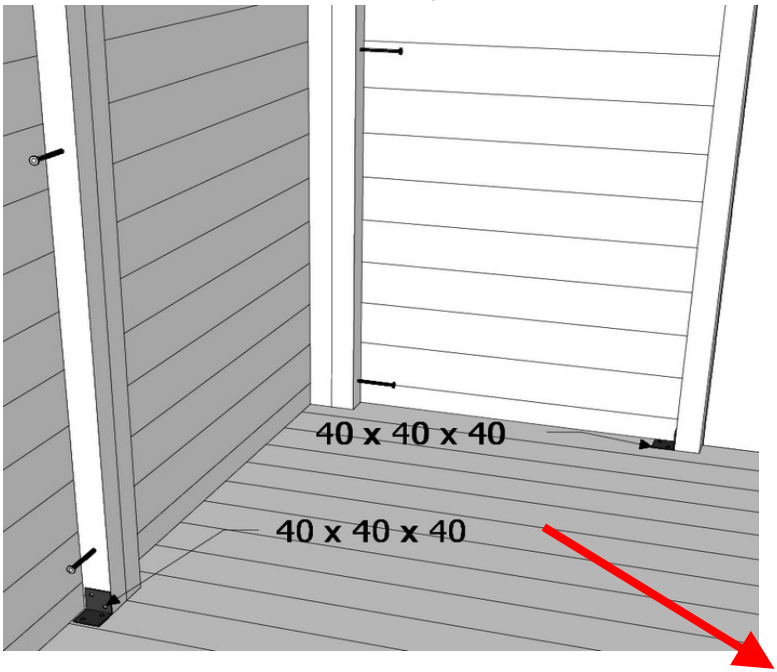

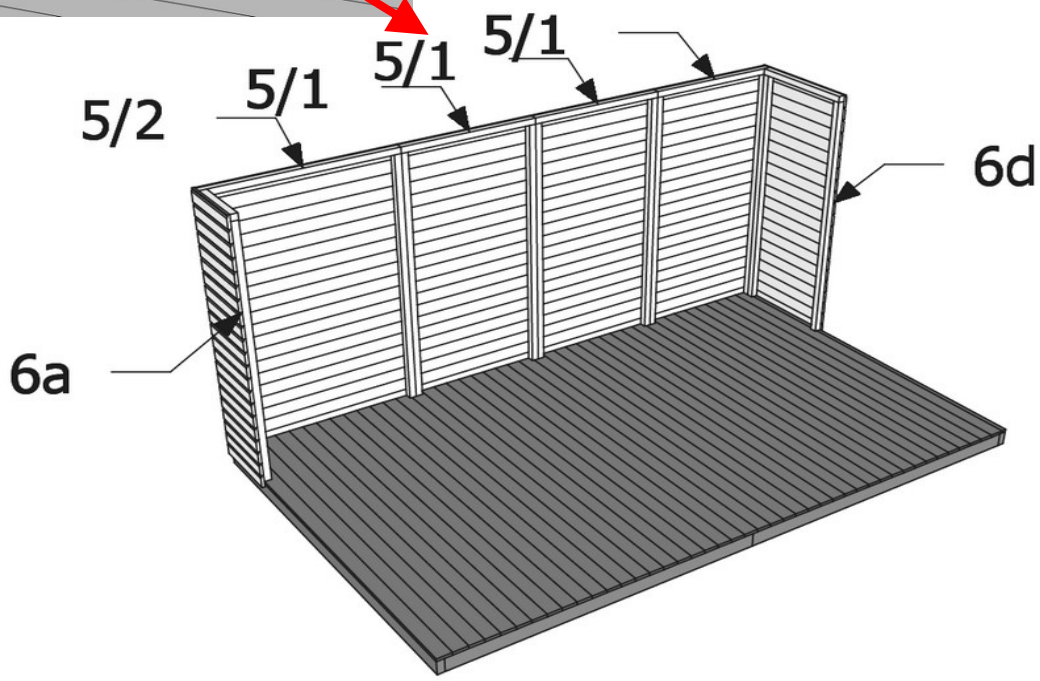

6d	+	5/1	+	5/1	+	5/1			
5/2	+	6a	+	4b	+	6b		4,5 x 80	46
6b	+	4a	+	6e	+	4a			
	+	6a	+	6c					

6d	5/1	5/1	5/1	5/1	5/1	5/2	40 x 40 x 40	5
		6d	+	base / Grund			3,5 x 40	30
4b	4a	4a	+	base / Grund			4,5 x 80	6

Lux-stall / Lux-Kiosk 394 x 240
Assembly instruction / Montageanleitung

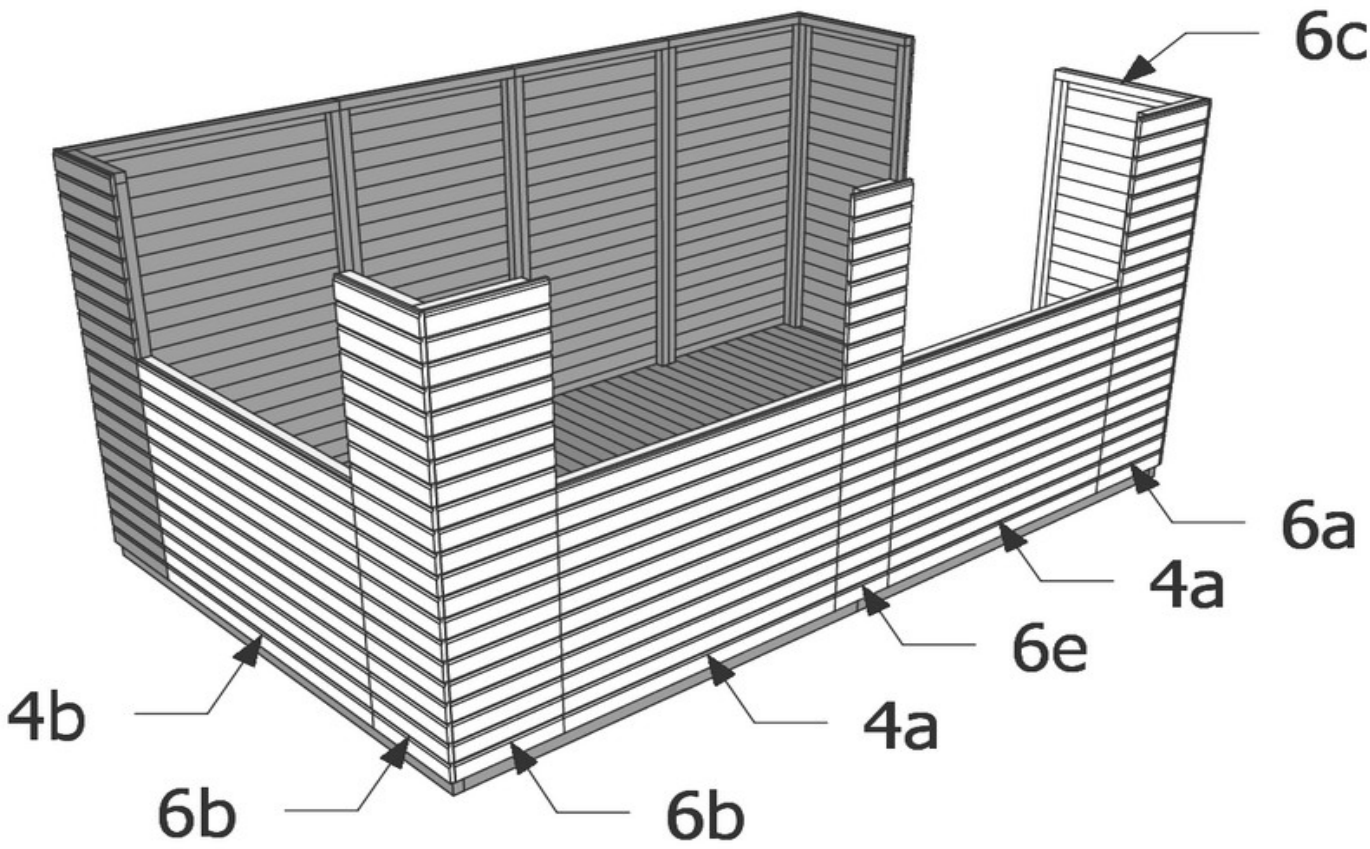

Important !
Wichtig !

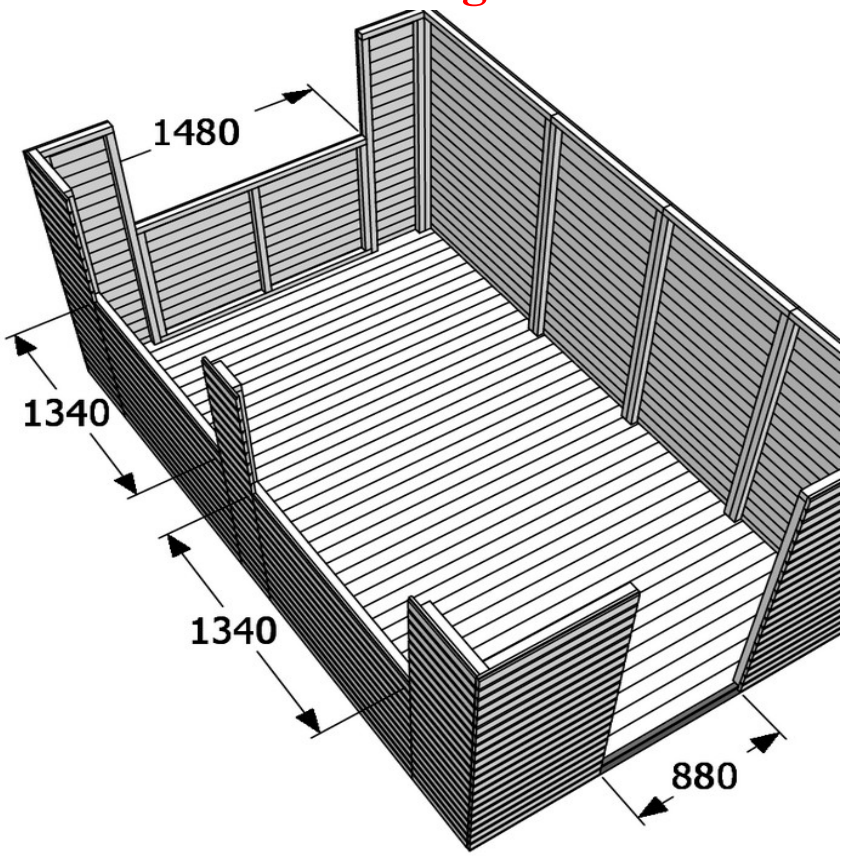

Lux-stall / Lux-Kiosk 394 x 240
Assembly instruction / Montageanleitung

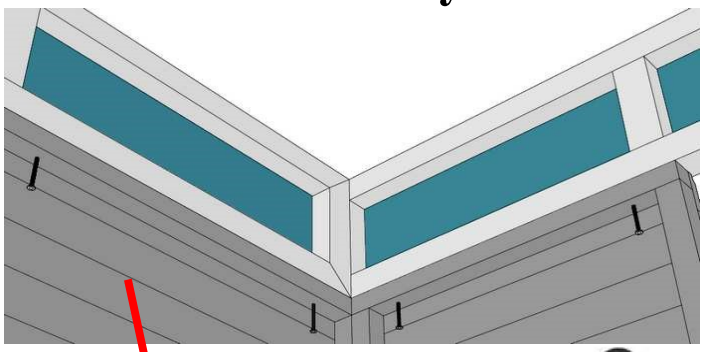

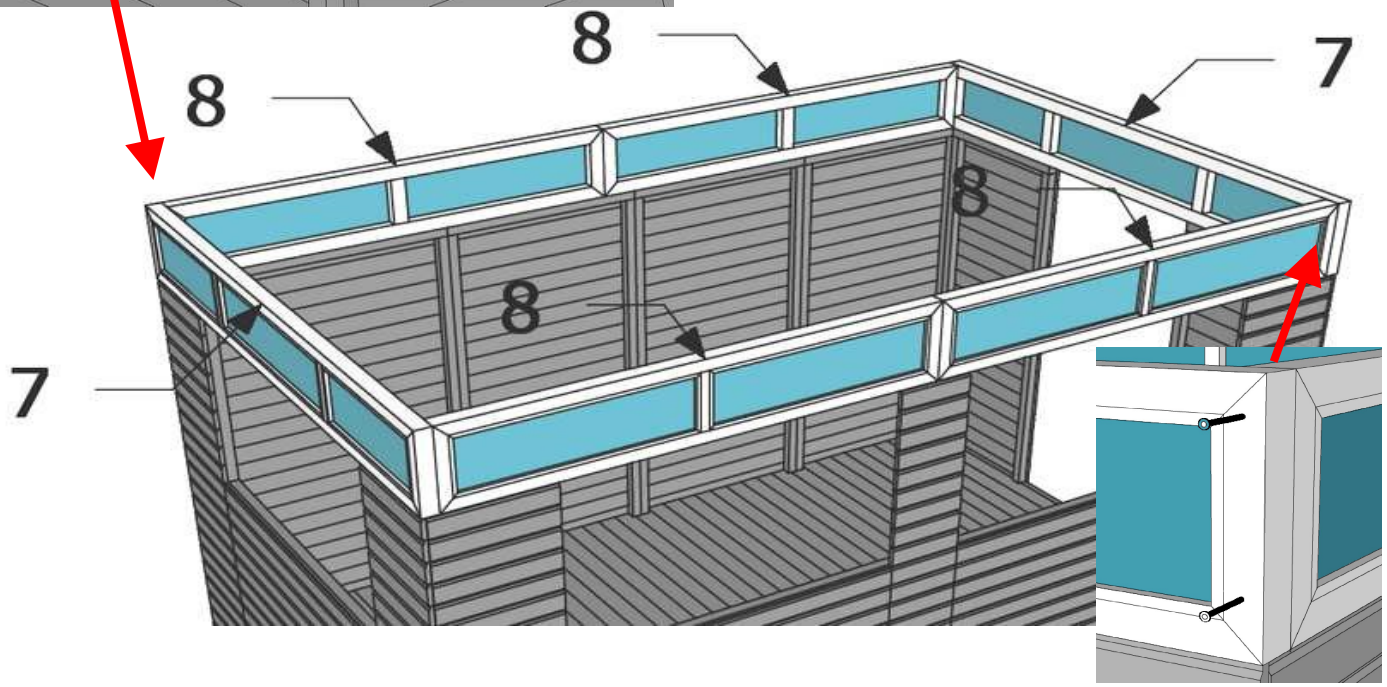

+	7	+	8	4,5 x 80	22

7	8	7	8	7	8	5 x 120	12
	7	8	8	8	8	8	

Important !
Wichtig !

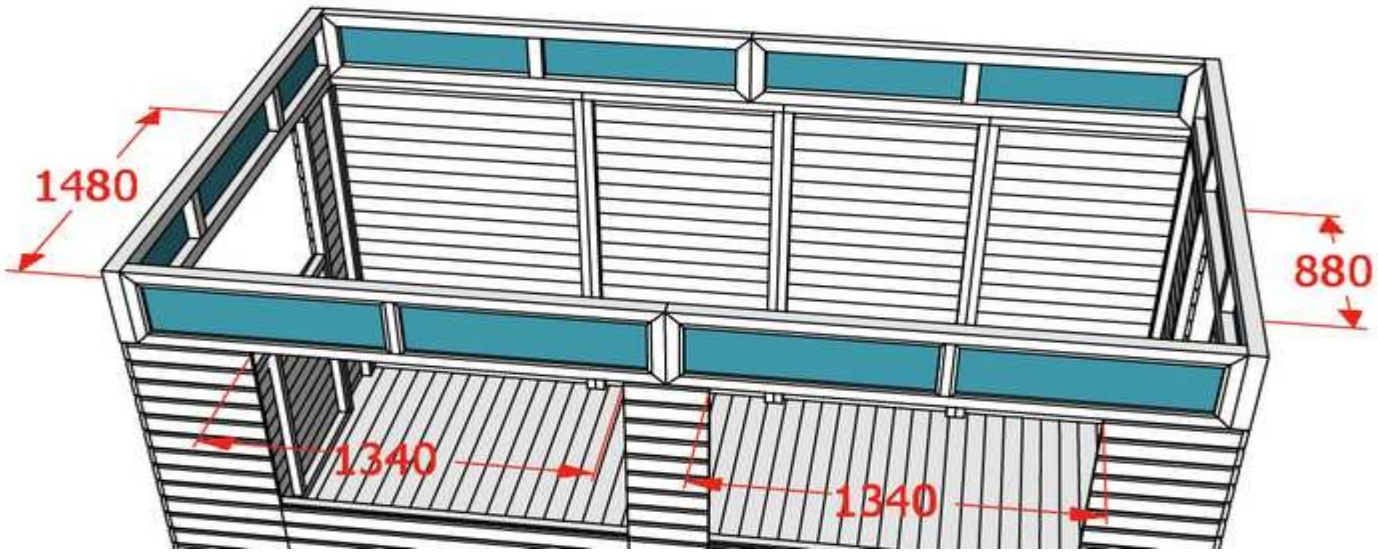

Lux-stall / Lux-Kiosk 394 x 240
Assembly instruction / Montageanleitung

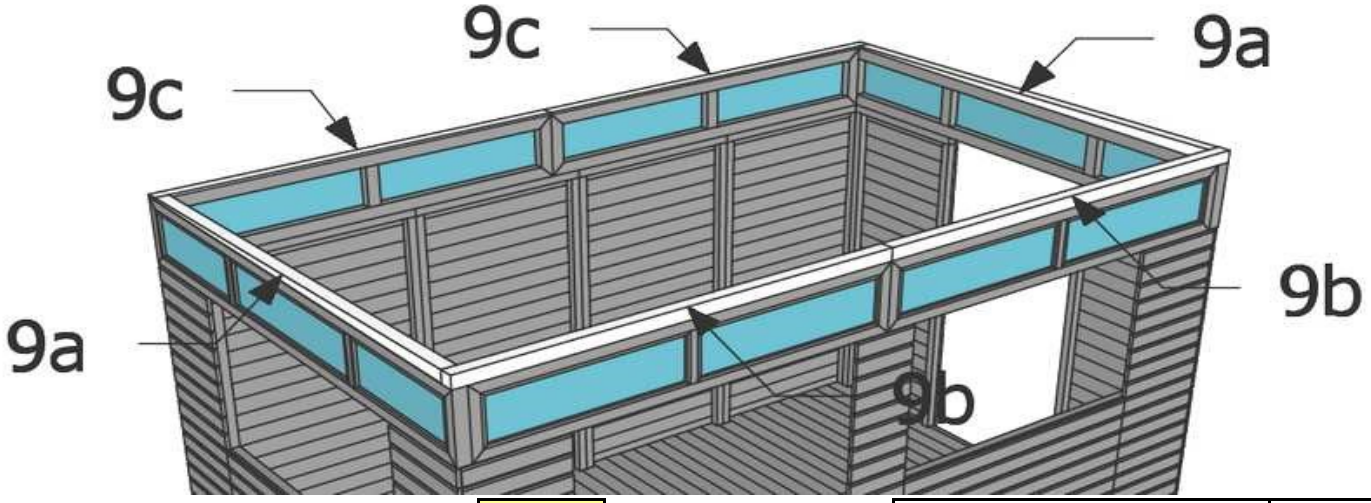

+	9b	5 x 120	8
+	9a	4,5 x 80	4
		3,5 x 50	4
+	9c	3,5 x 40	8

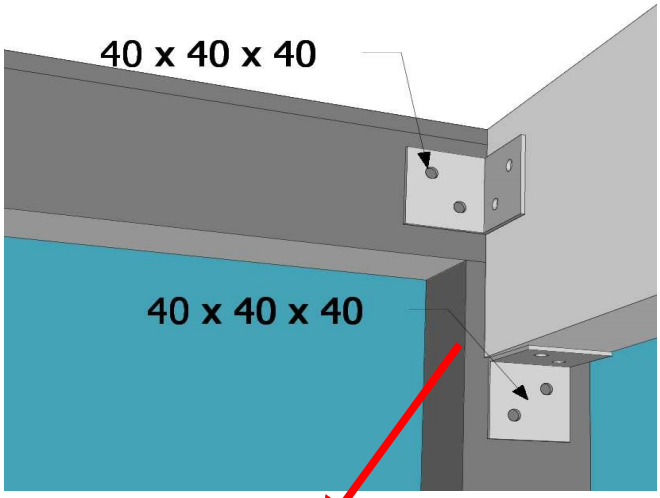

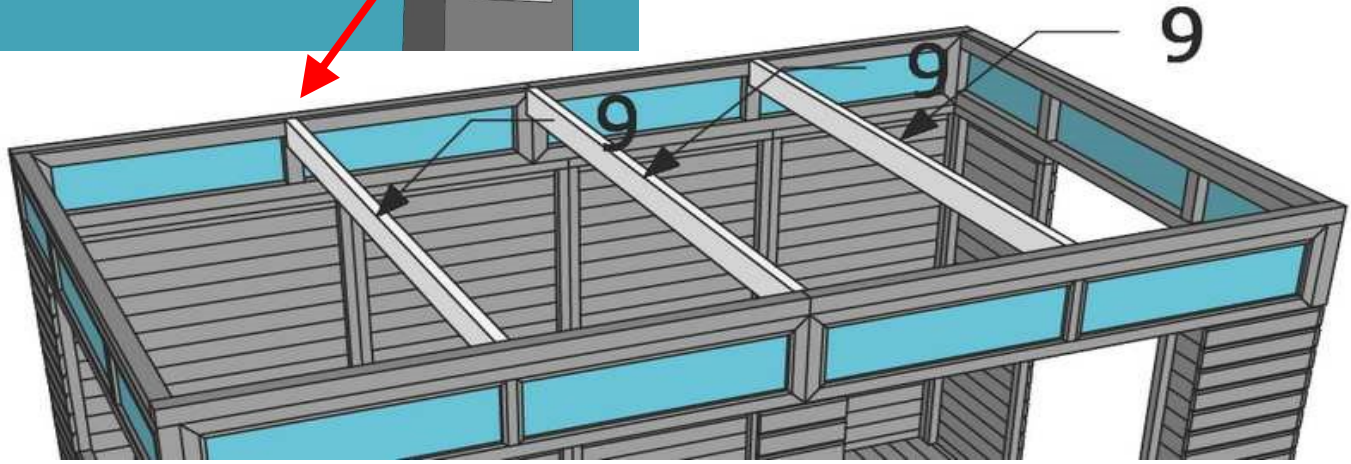

+	9	40 x 40 x 40	12
		3,5 x 40	72

Lux-stall / Lux-Kiosk 394 x 240
Assembly instruction / Montageanleitung

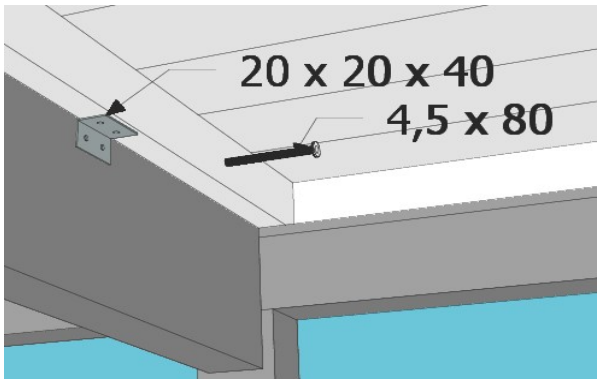

View from inside

Ansicht von innen

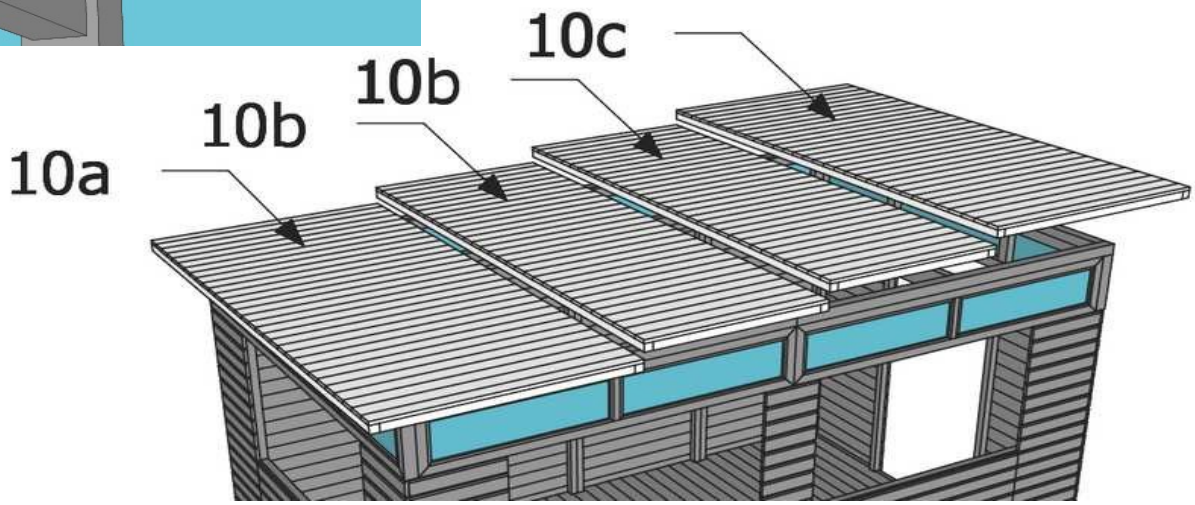

from top to / aus oben 9b, 9a, 9c →

5 x 120	24
4,5 x 80	8
20 x 20 x 40	18
3,5 x 40	72

10a + **10b** + **10c**

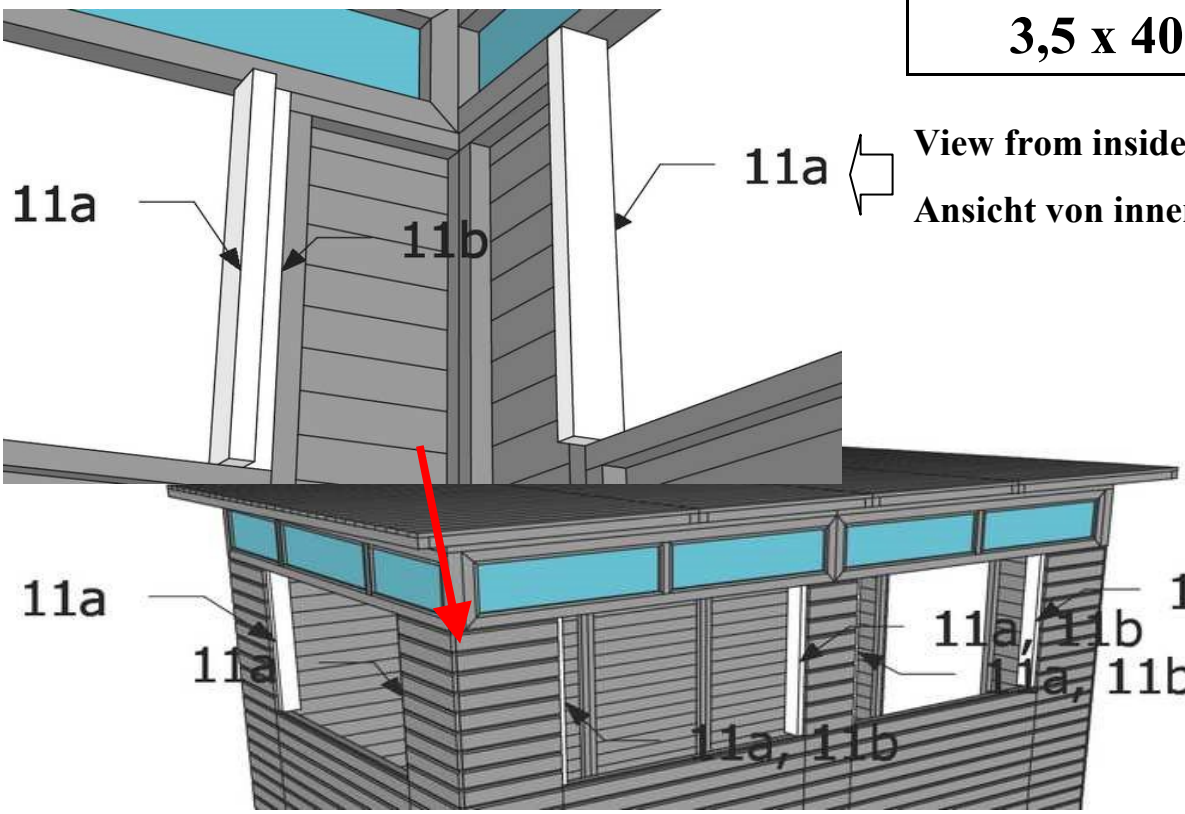

View from inside

Ansicht von innen

11a + **11b**

4,5 x 80	30

Lux-stall / Lux-Kiosk 394 x 240
Assembly instruction / Montageanleitung

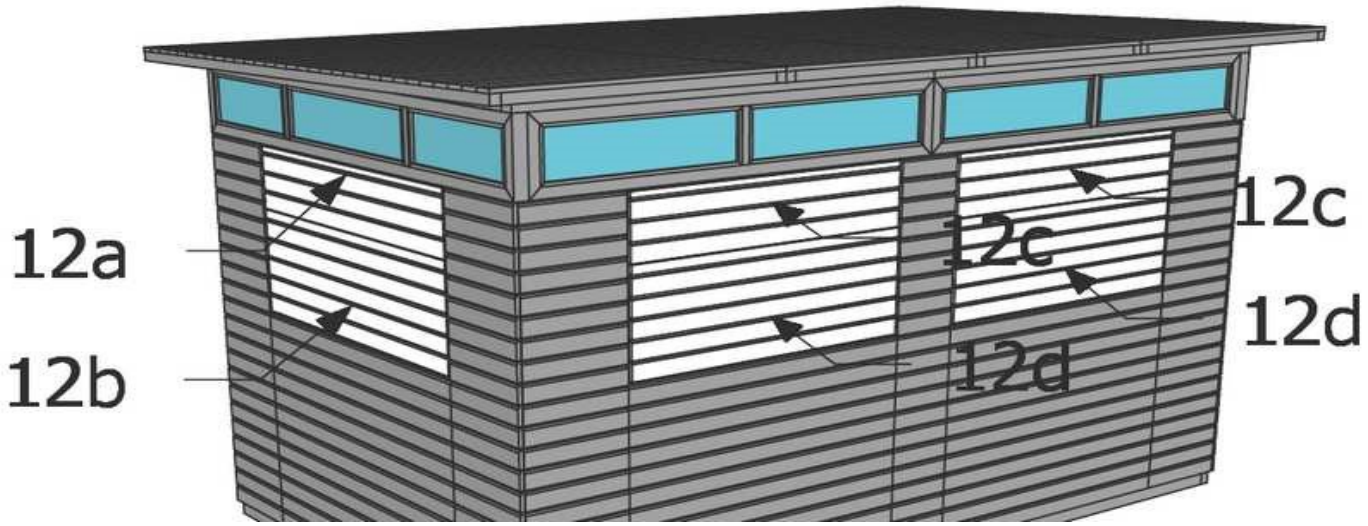

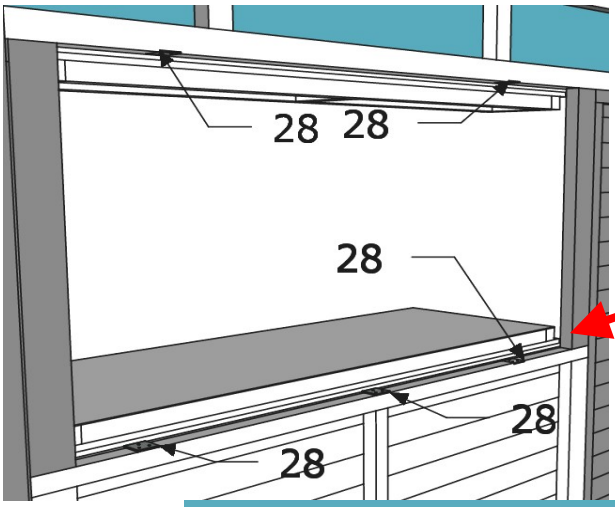

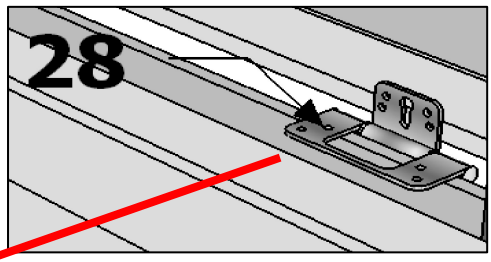

View from inside

Ansicht von innen

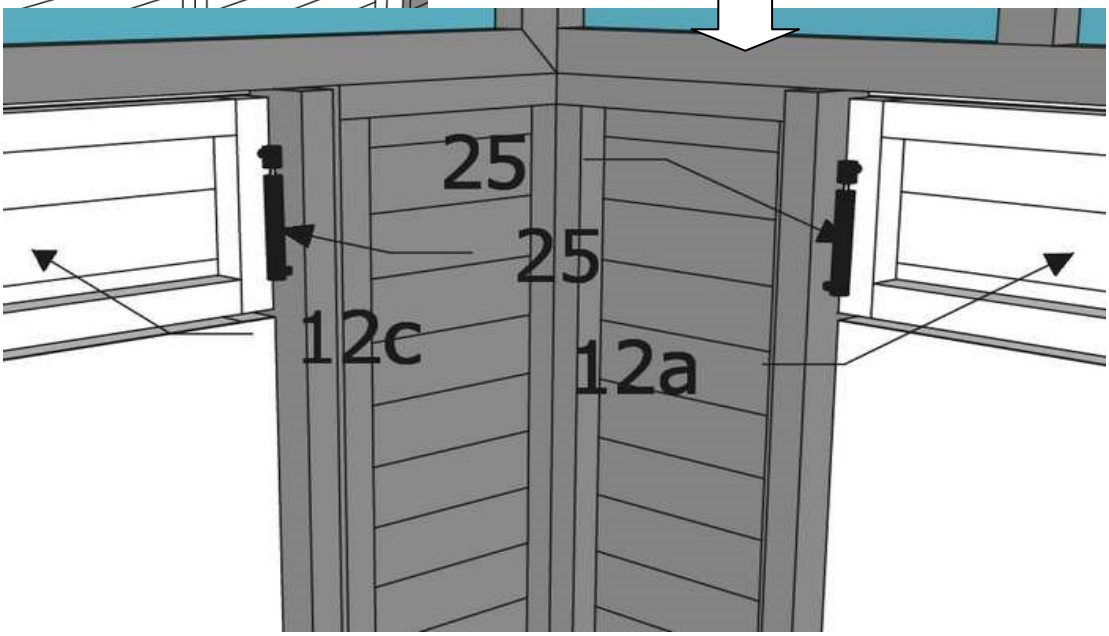

12b	12d	12a	12c	+	28	5 x 35	90
			25	+		3,5 x 40	30

Lux-stall / Lux-Kiosk 394 x 240
Assembly instruction / Montageanleitung

9/14

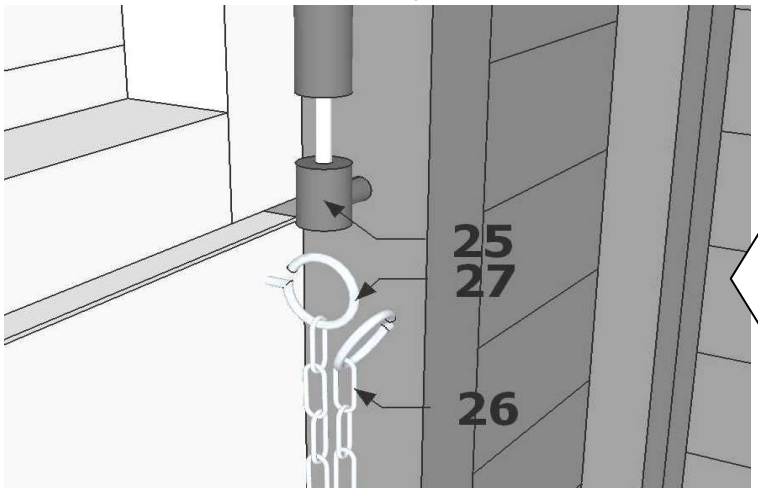

View from inside

Ansicht von innen

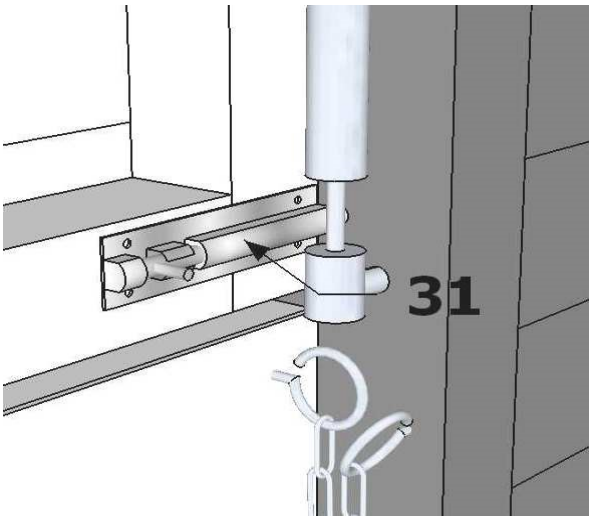

31	**3 x 30**	**36**

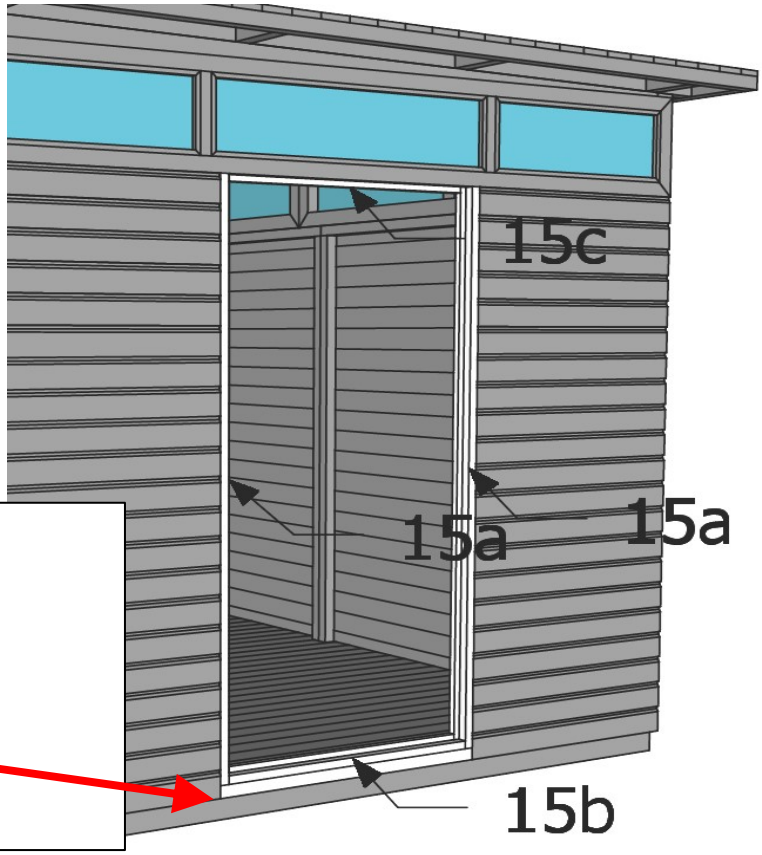

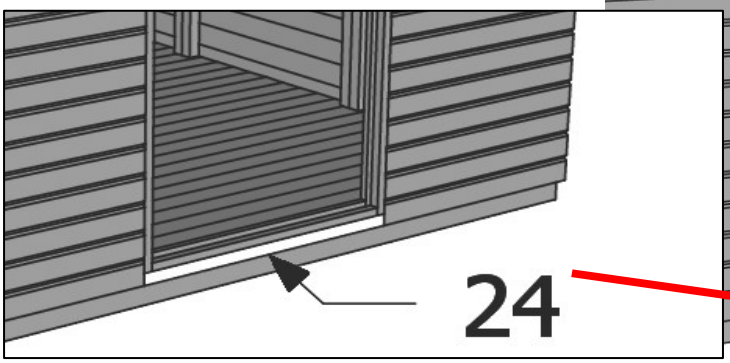

15a	+	**15b**	**4 x 60**	**12**
15c	+	**24**	**3,5 x 40**	**8**

Lux-stall / Lux-Kiosk 394 x 240
Assembly instruction / Montageanleitung

10/14

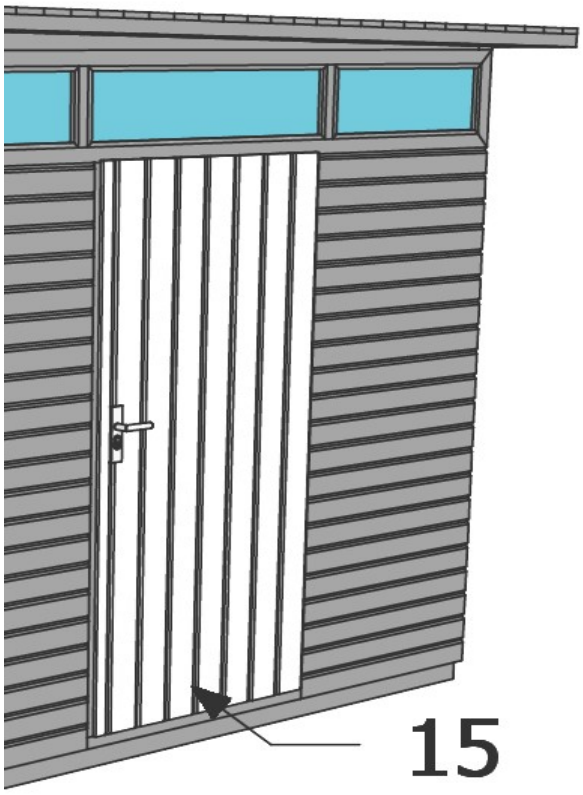

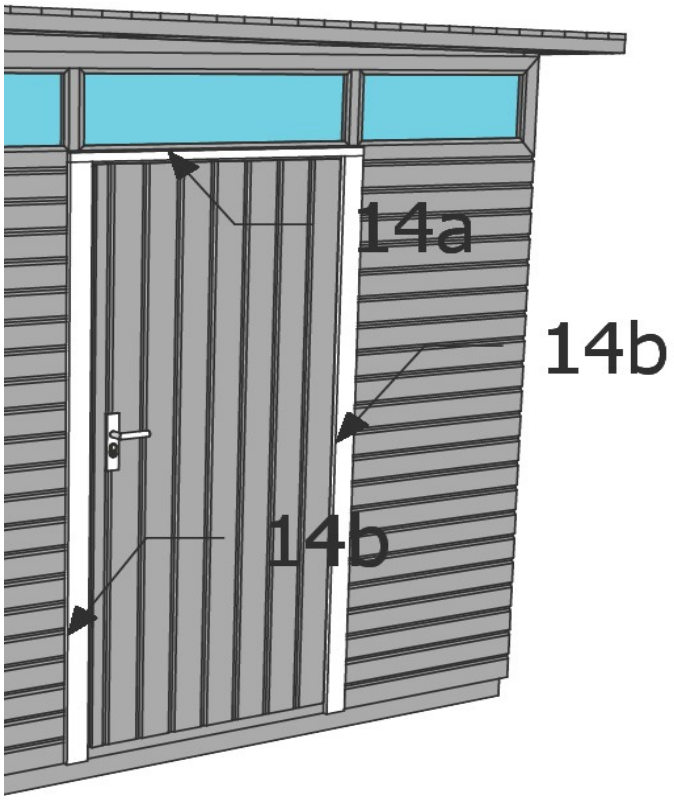

	+	15			
14b	+	14a		3,5 x 40	12

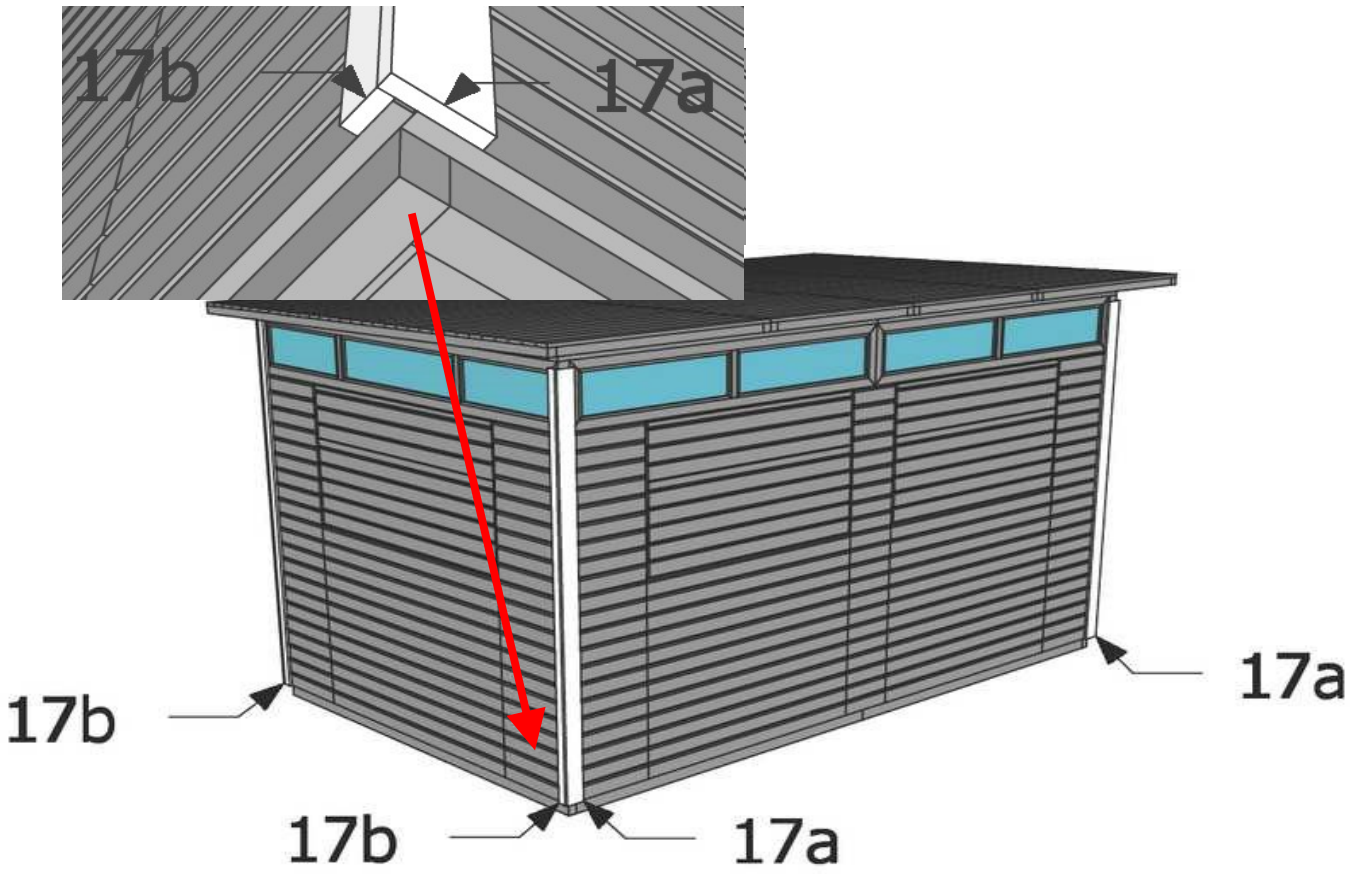

Lux-stall / Lux-Kiosk 394 x 240
Assembly instruction / Montageanleitung

11/14

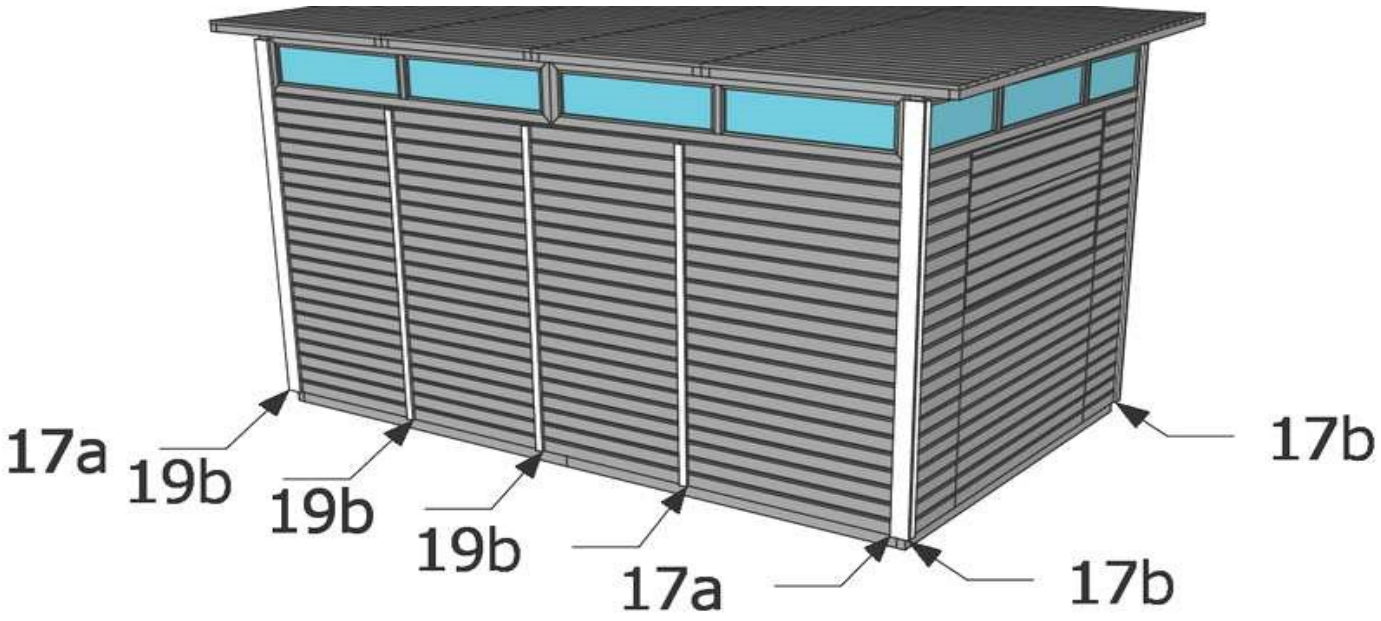

17b	+	**17a**	+	**19b**			**3,5 x 40**	**44**

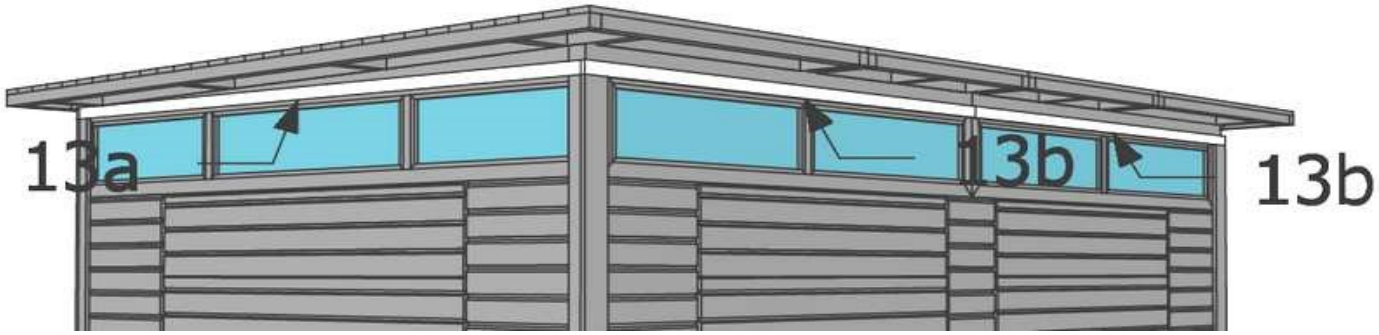

	+	**13a**	+	**13b**			**3,5 x 40**	**28**

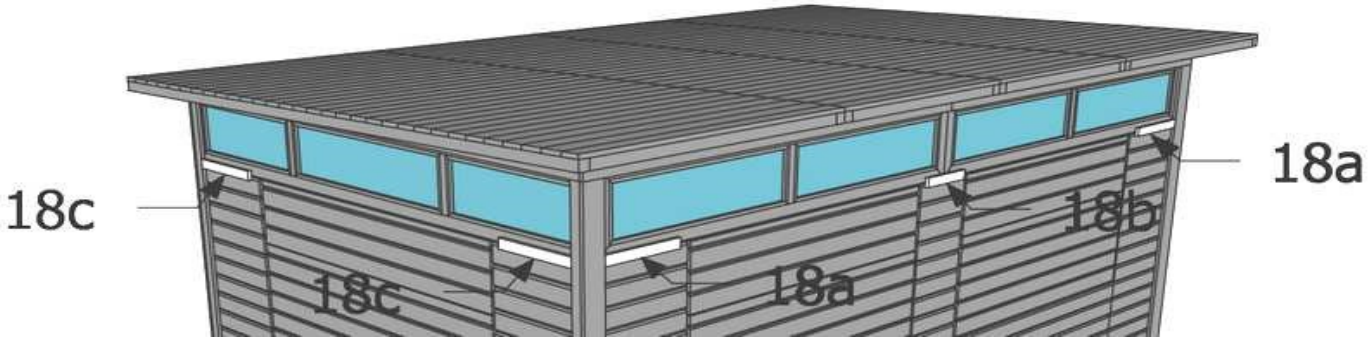

18a	+	**18b**	+	**18c**			**3,5 x 40**	**10**

Lux-stall / Lux-Kiosk 394 x 240
Assembly instruction / Montageanleitung

12/14

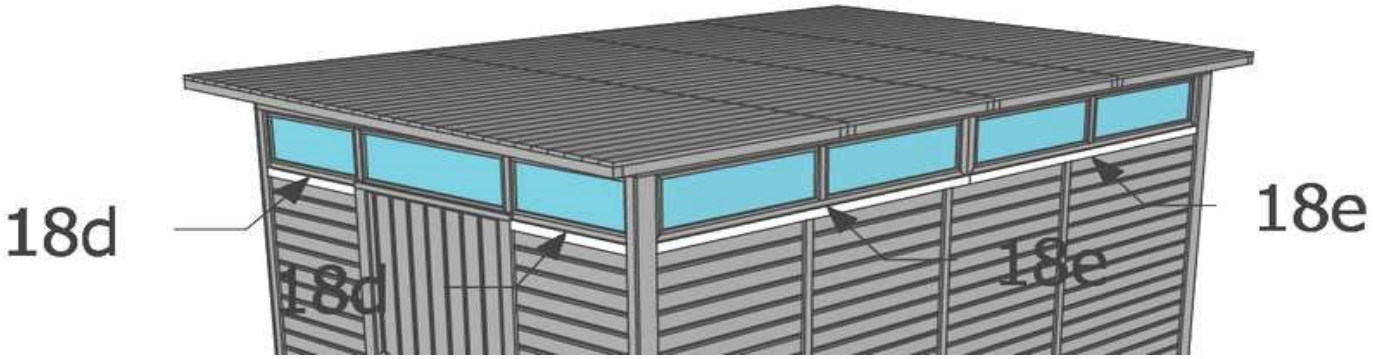

+	**18d**	+	**18e**			**3,5 x 40**	**14**

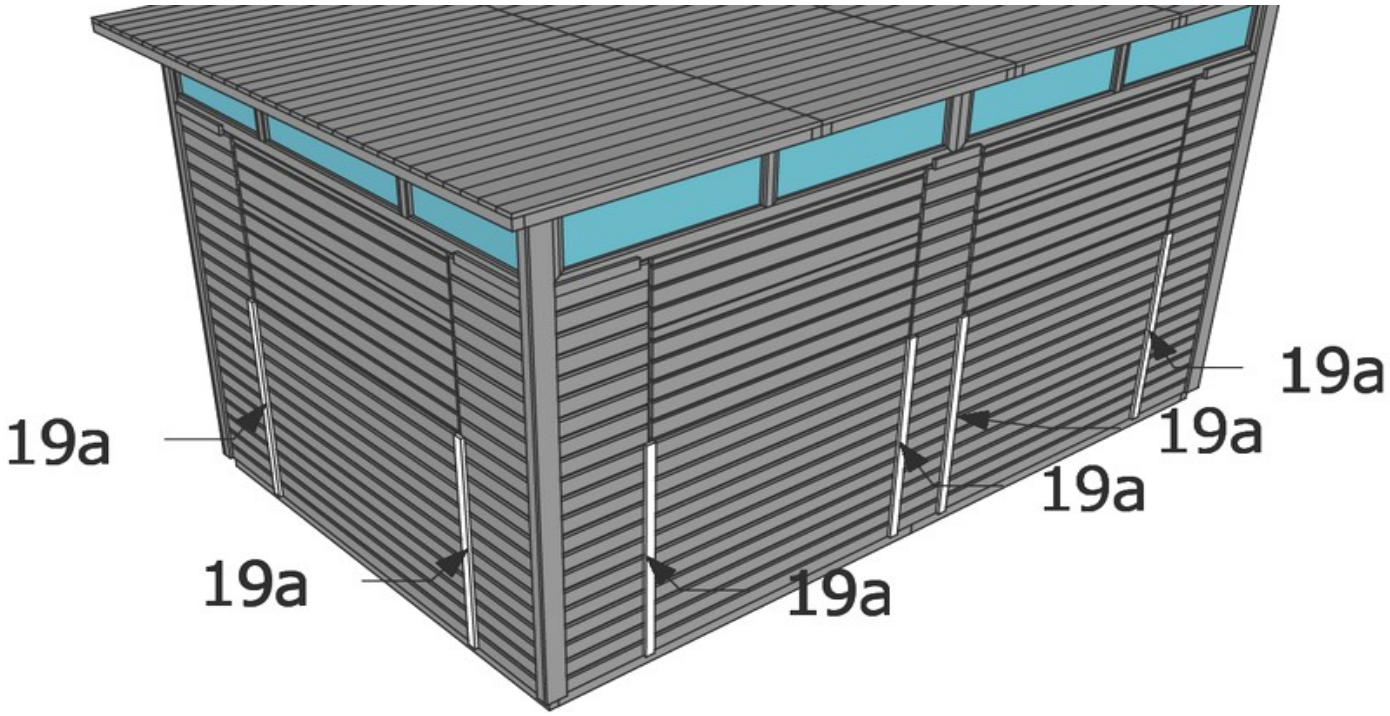

+	**19a**					**3,5 x 40**	**18**

Lux-stall / Lux-Kiosk 394 x 240
Assembly instruction / Montageanleitung

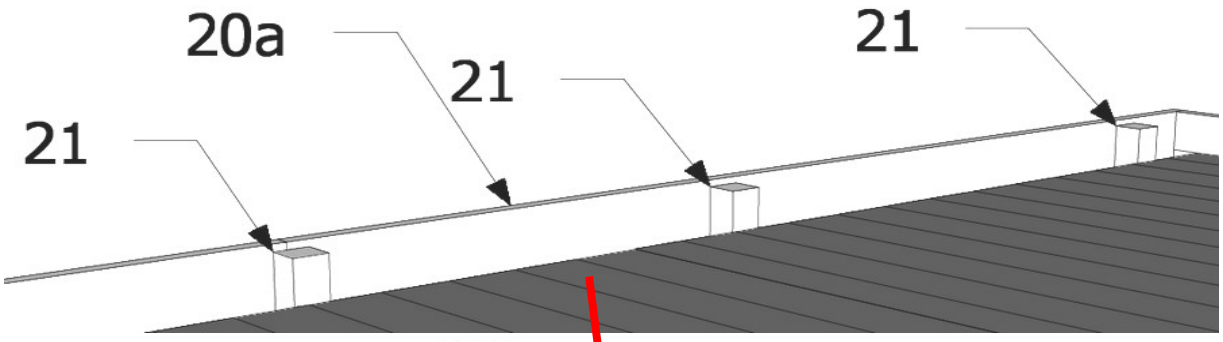

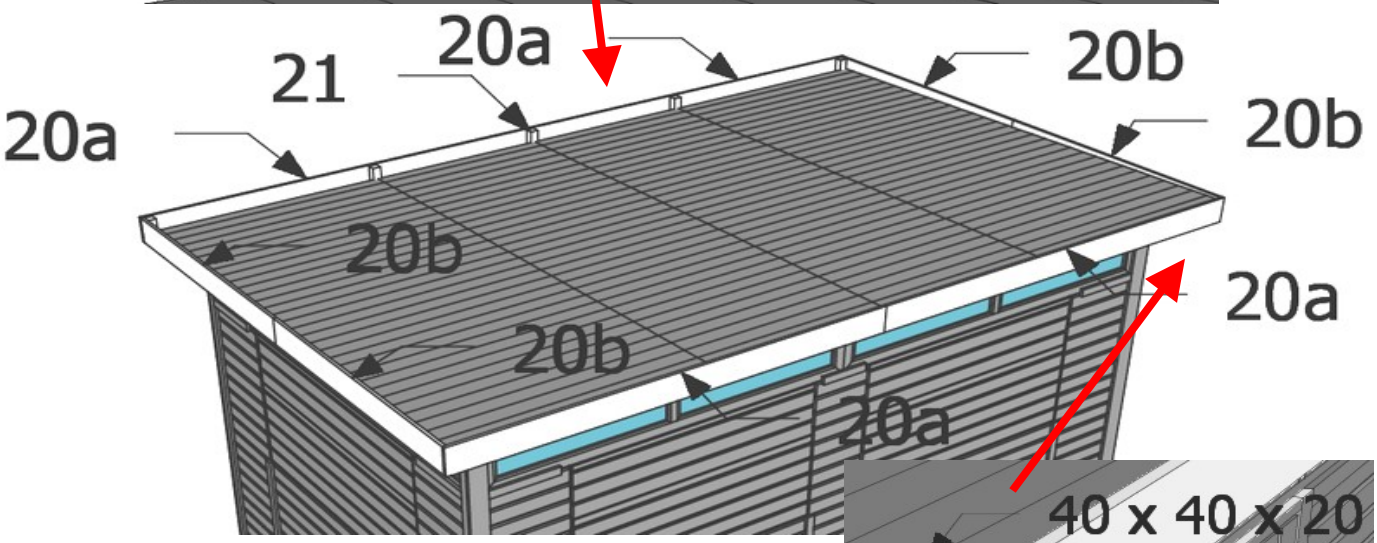

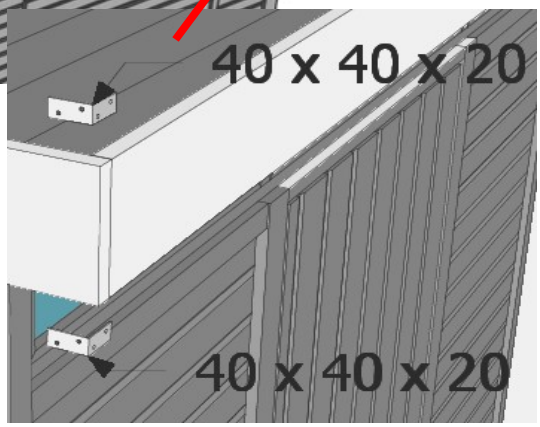

+10 (roof edge / Dachseite) →			3,5 x 50	8
	+	**20a**	20 x 20 x 80	2
between, in centre / untereinander, aus mitte ↗			3,5 x 16	8
	+	**20b**	3,5 x 50	16
20a	+	**20b**	40 x 40 x 20	4
			3,5 x 16	16
	+	**21**	4,5 x 80	10
20a	+	**21**	4 x 60	12

Lux-stall / Lux-Kiosk 394 x 240
Assembly instruction / Montageanleitung

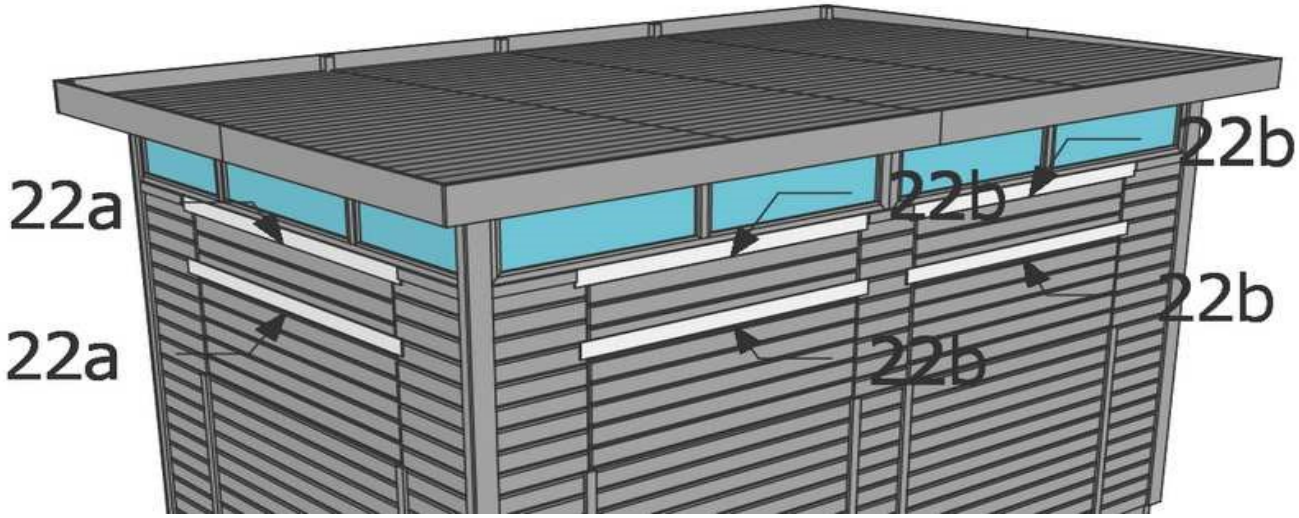

22a	+	**22b**		**4,8 x 32 w. washer**	**50**

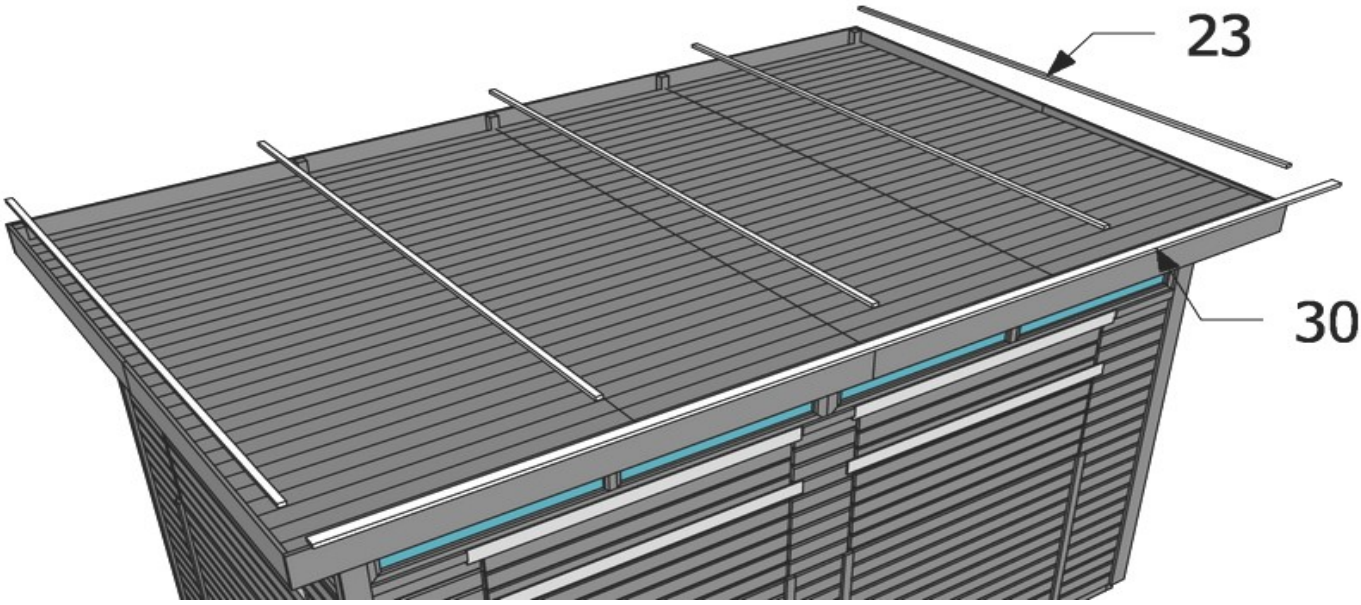

+	**30**	**3,5 x 40**	**10**
+	**23**	**3,5 x 35**	**35**
+	**29**	**3,5 x 35**	**12**