Réf : ....



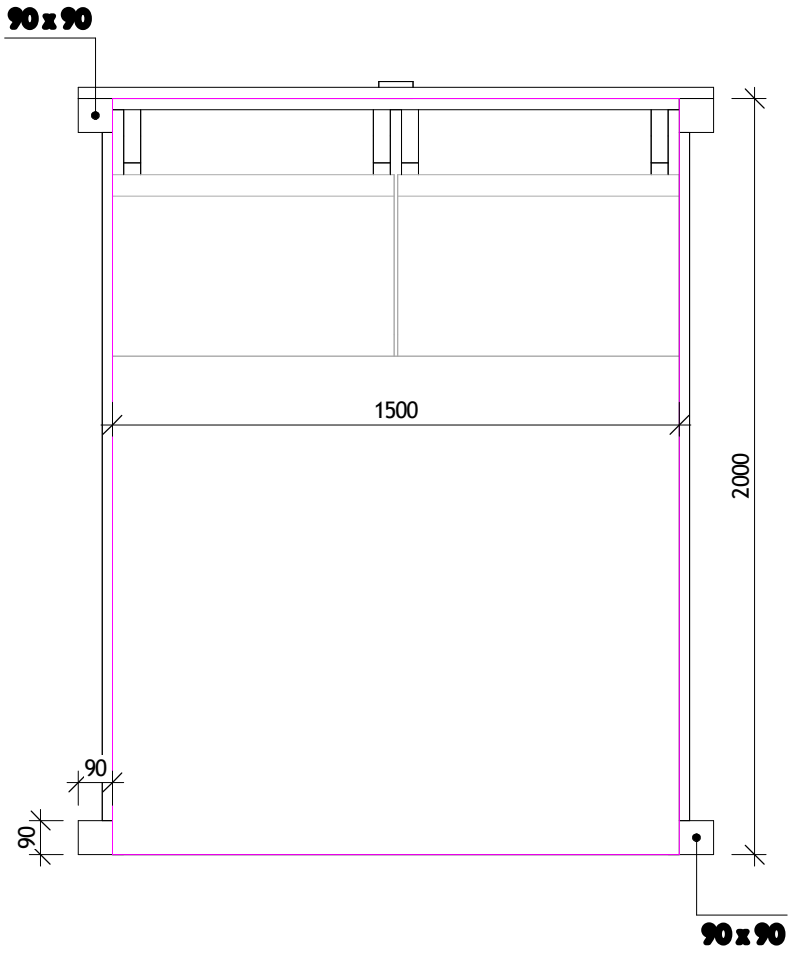

Plan :

Ech : 1 : 20

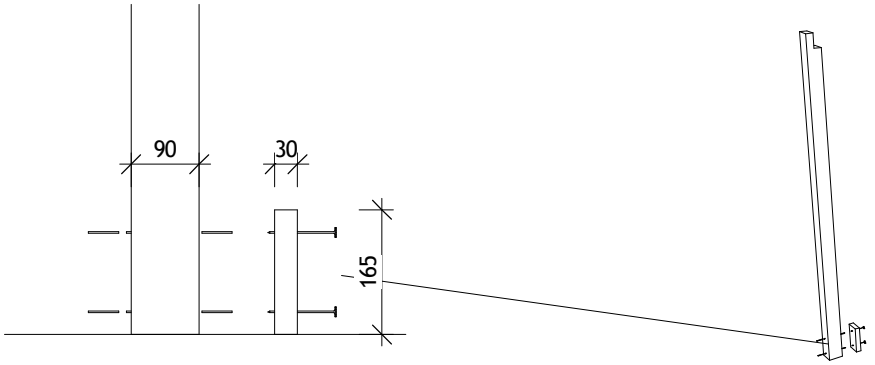
90
30
165

Ech : 1 : 10

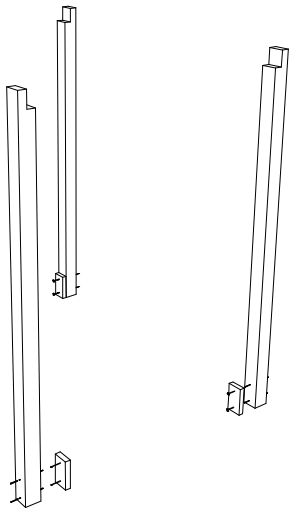

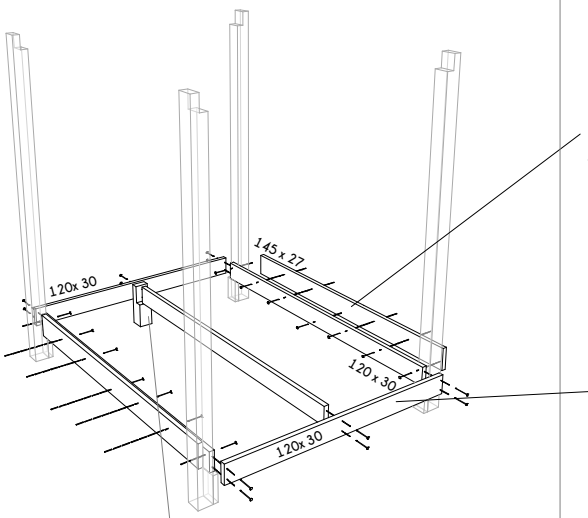
145 x 27
120x 30
120 x 30
120x 30

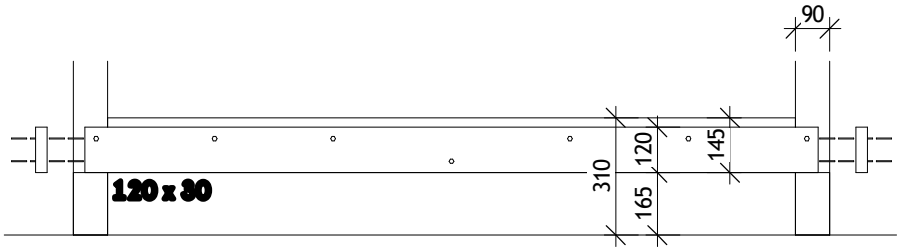
90
120 x 30
310
120
145
165

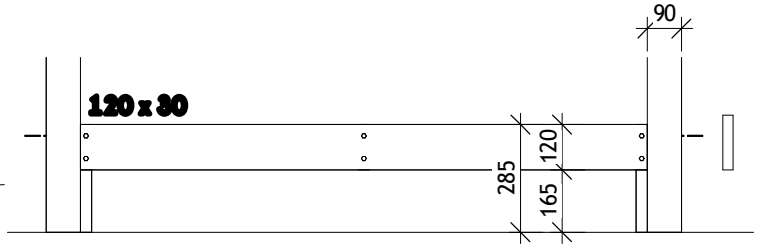
90
120 x 30
285
120
165

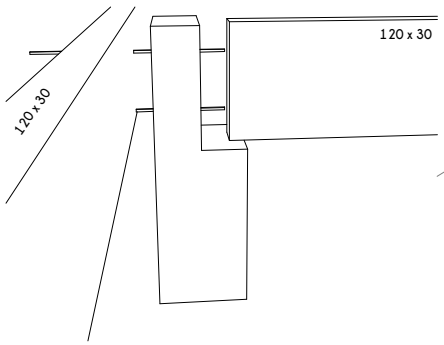
120 x 30
120 x 30

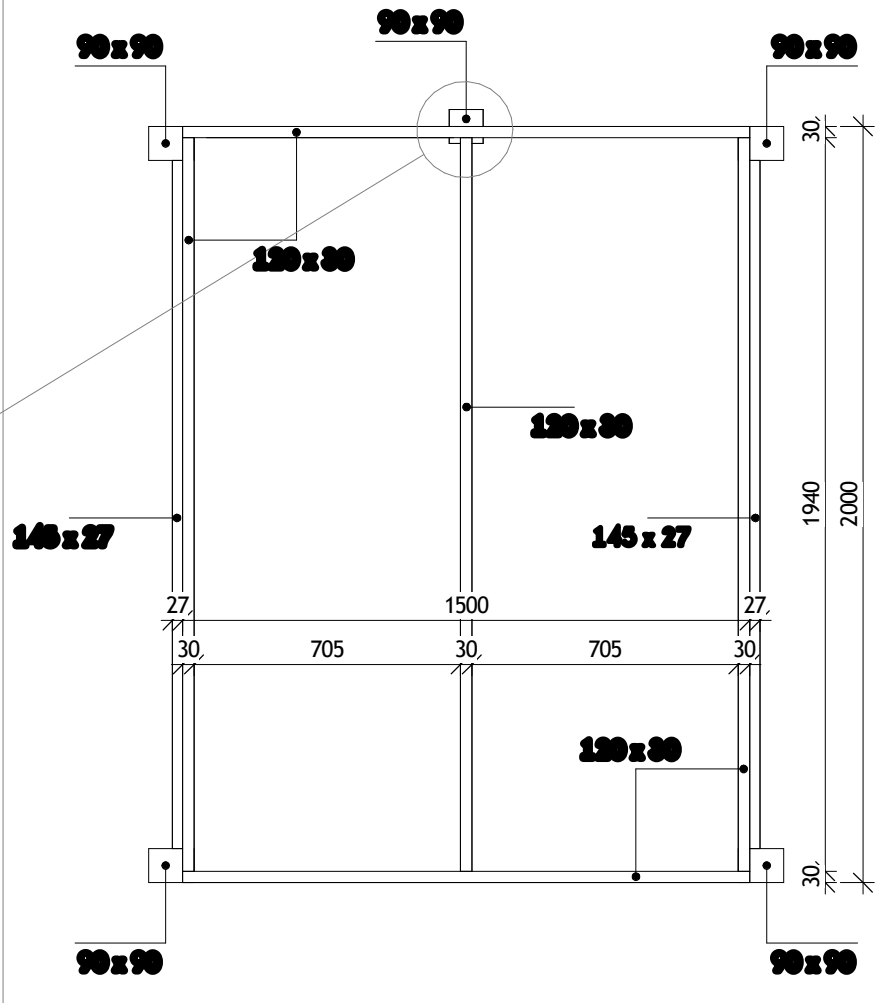
90 x 90
90 x 90
90 x 90
120 x 30
120 x 30
120 x 30
145 x 27
145 x 27
30
1940
2000
27
1500
27
30
705
30
705
30
30
90 x 90
90 x 90

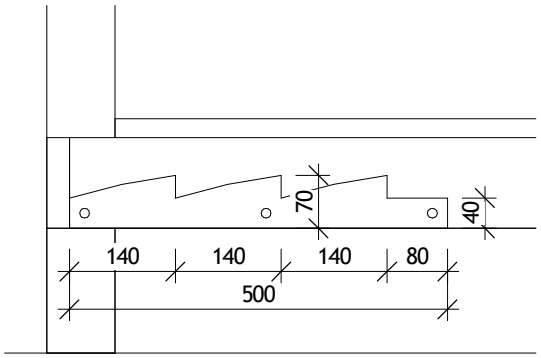
70
40
140
140
140
80
500

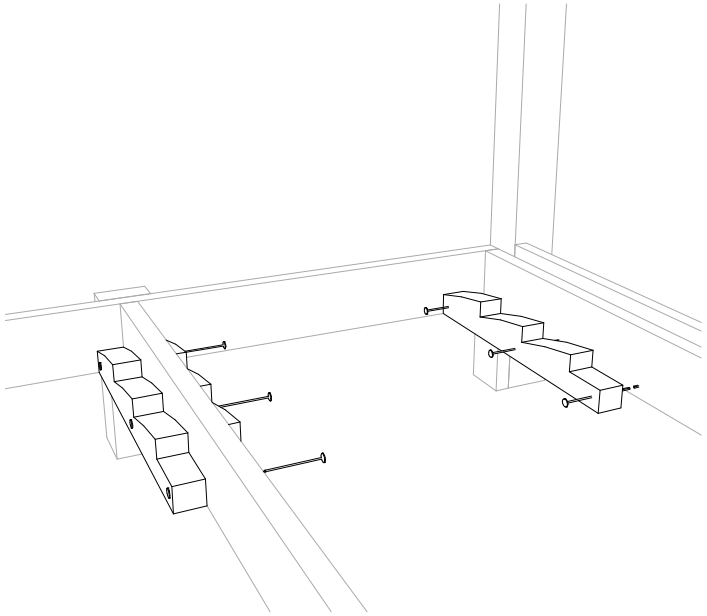

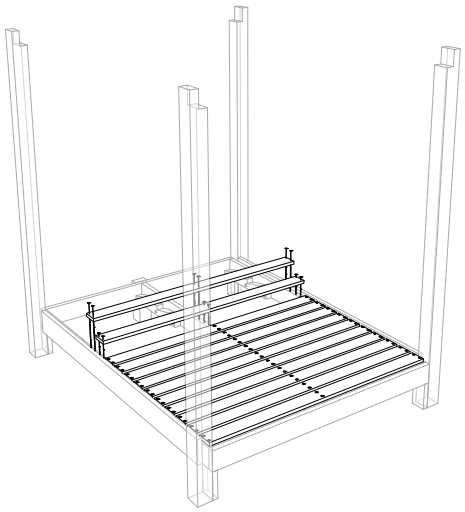

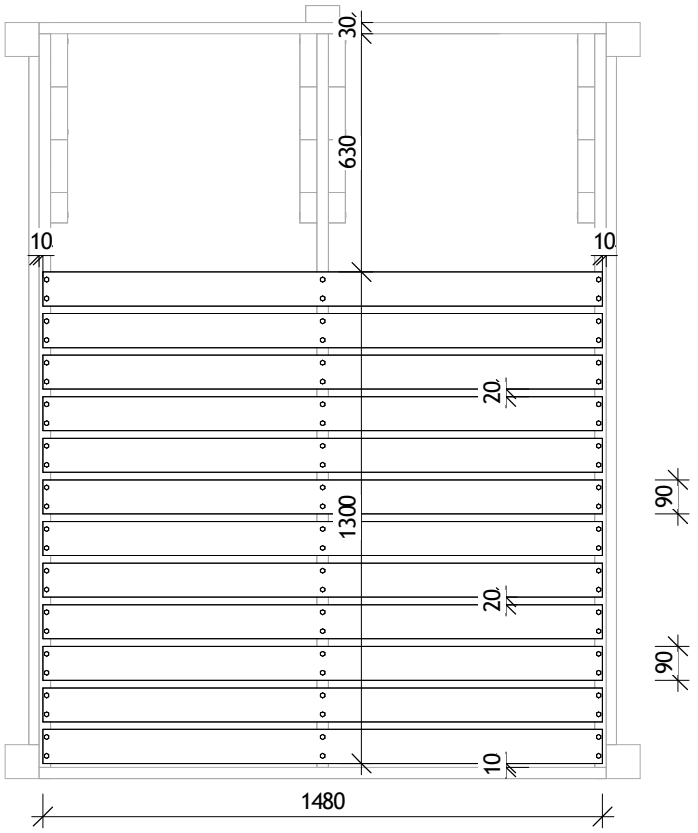
30
630
10
10
20
1300
20
90
90
10
1480

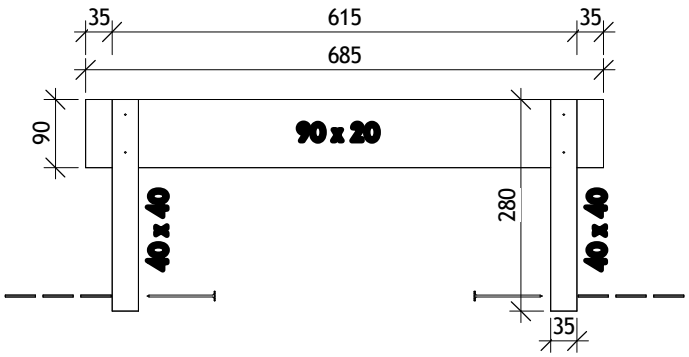
35
615
35
685
90
90 x 20
40 x 40
280
40 x 40
35

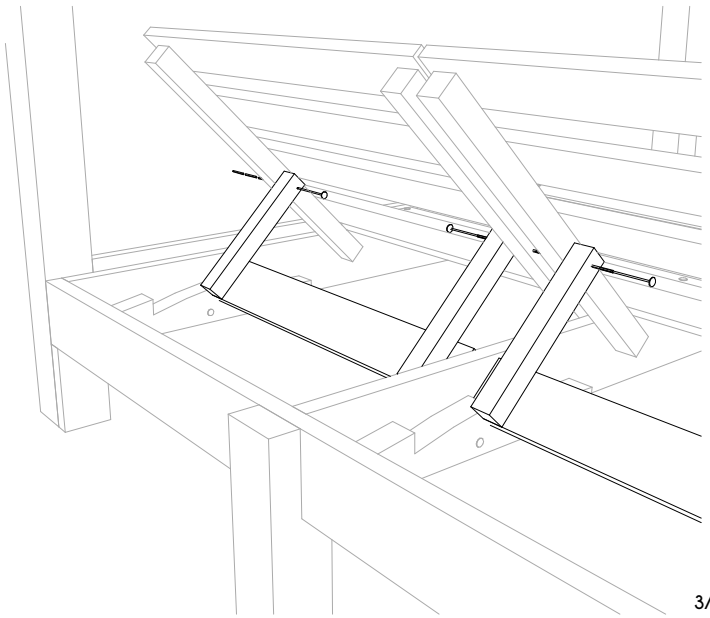

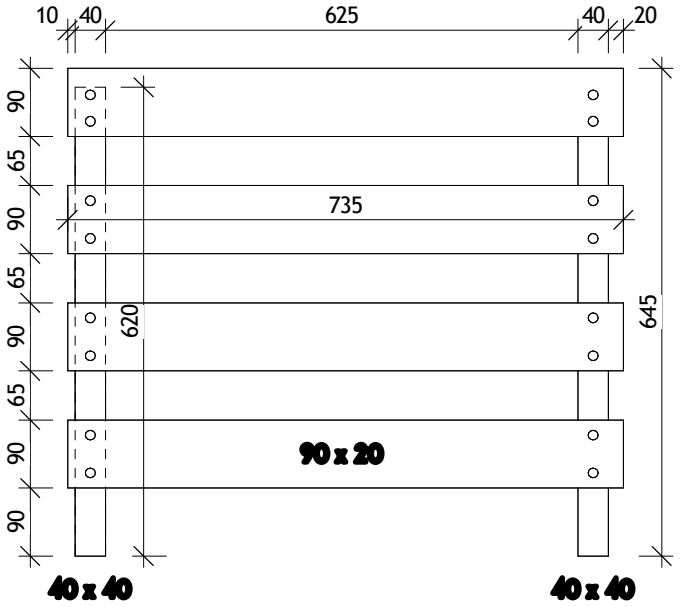
10
40
625
40
20
90
65
90
65
90
65
90
735
620
645
90 x 20
40 x 40
40 x 40

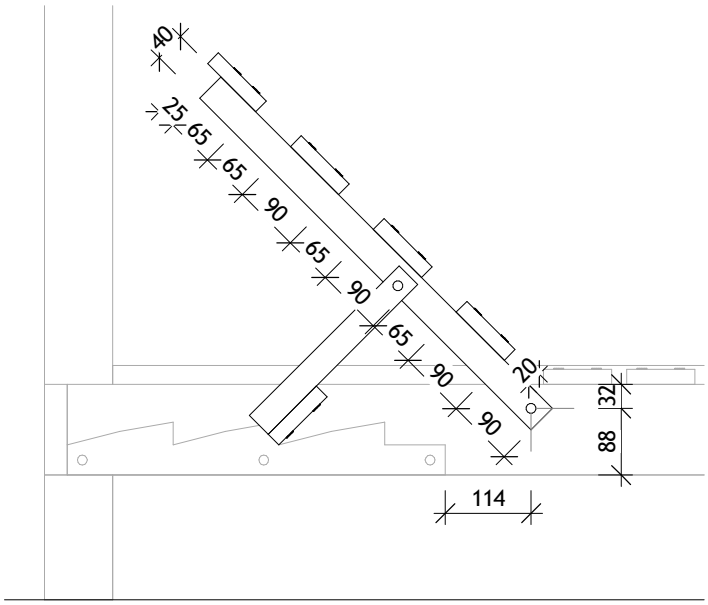
40
25
65
65
90
65
90
65
90
90
20
32
88
114

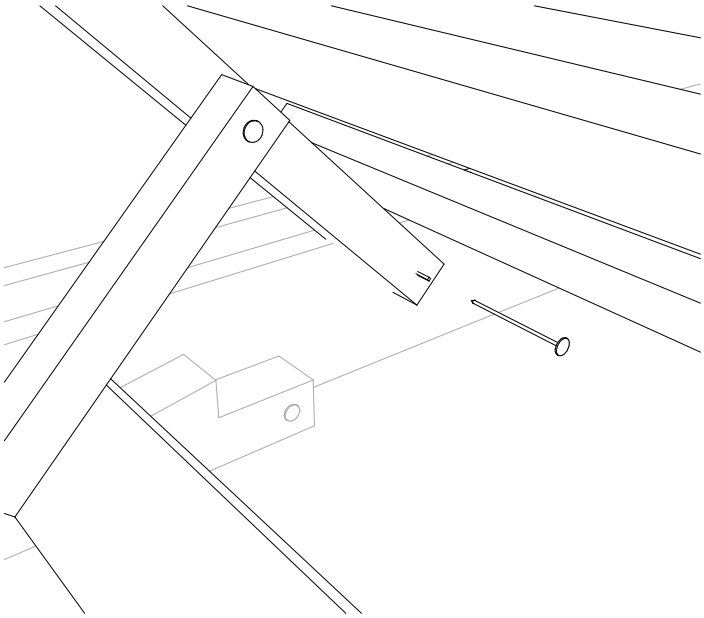

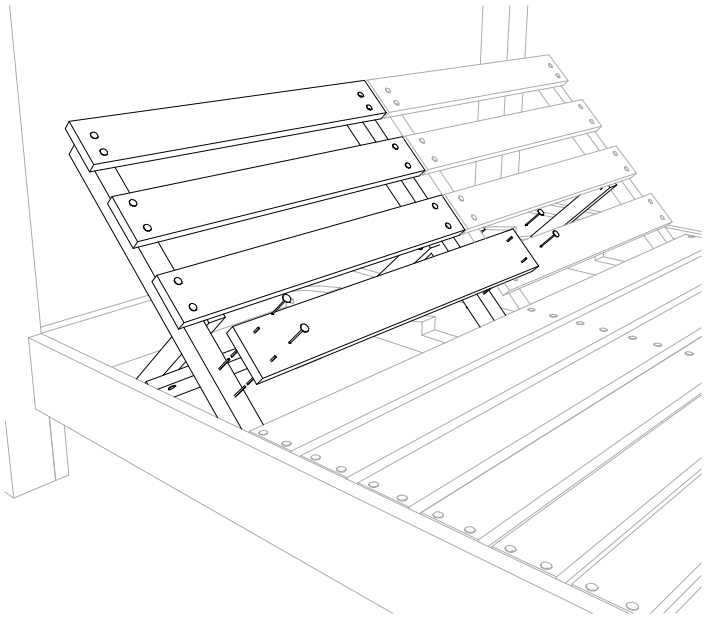

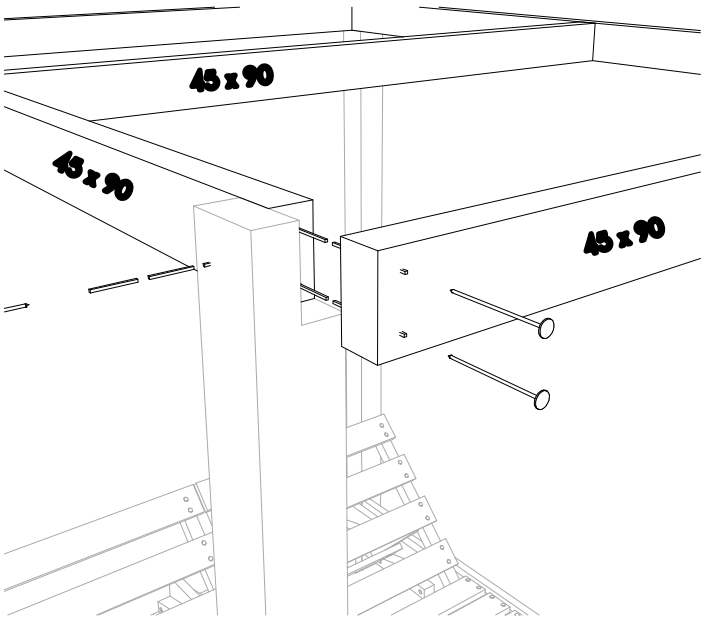
45 x 90
45 x 90
45 x 90

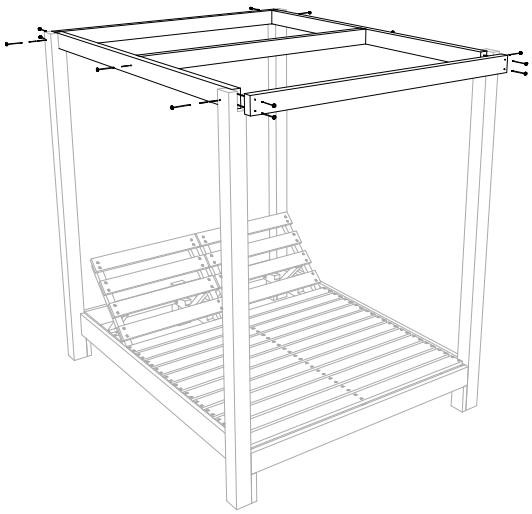

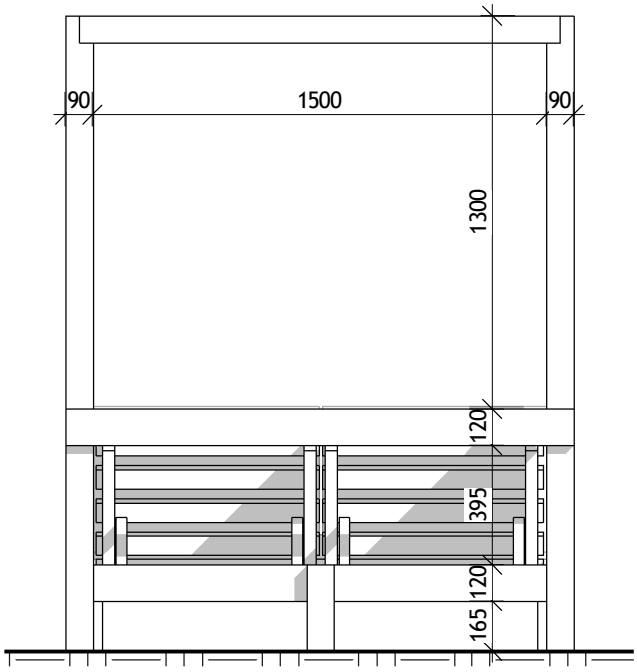

Elévation Nord

Ech : 1 : 25

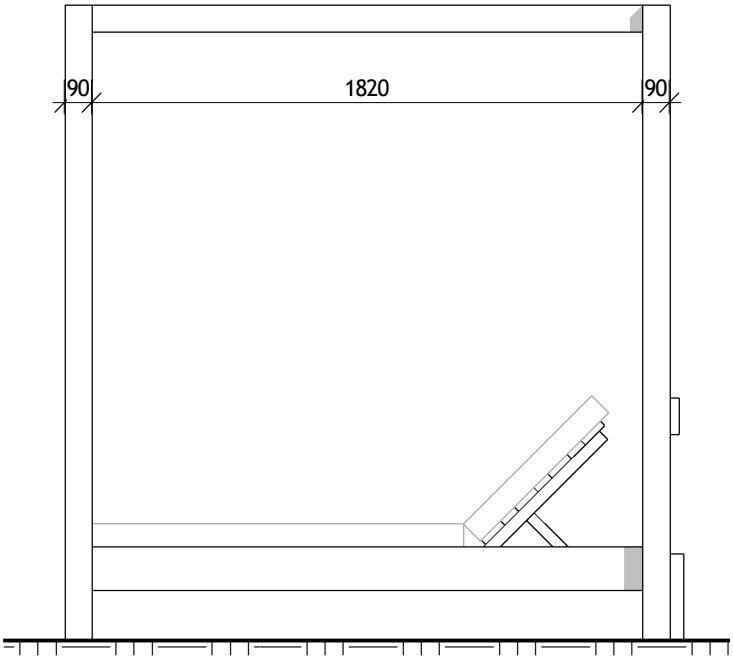

Elévation Est

Ech : 1 : 25

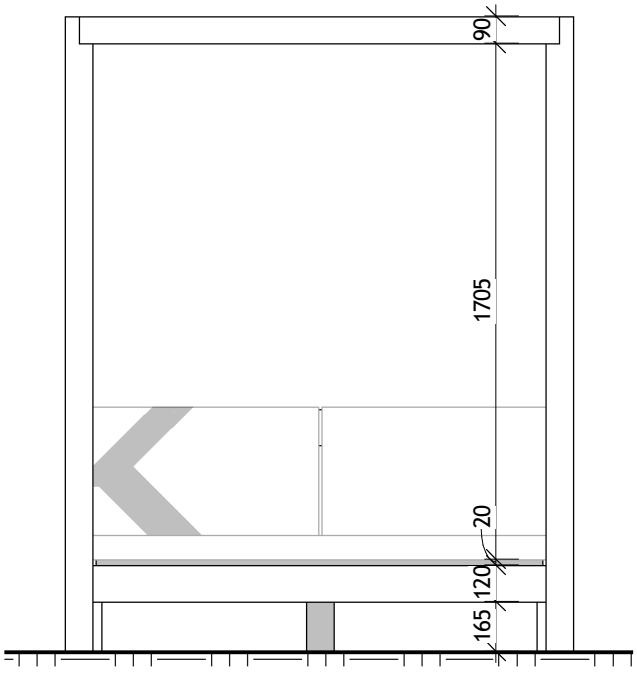

Elévation Sud

Ech : 1 : 25

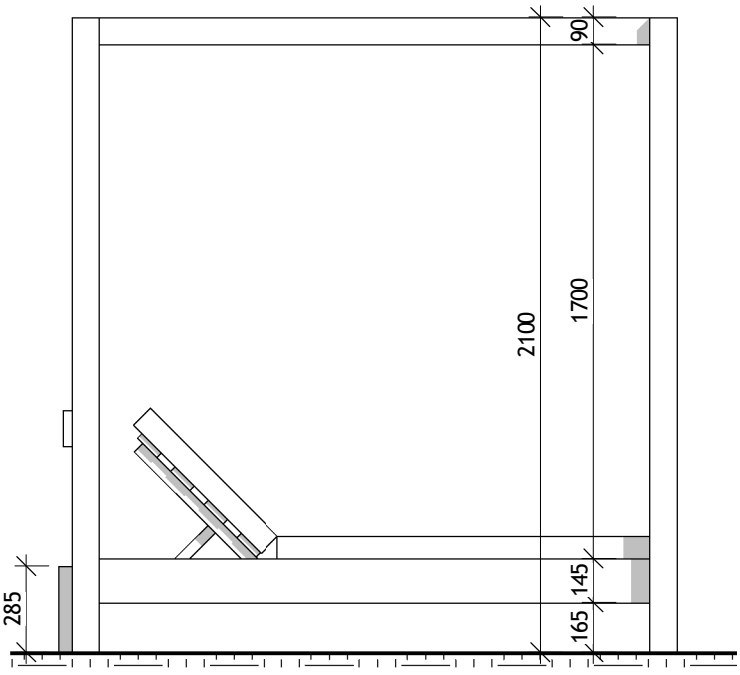

Elévation Ouest

Ech : 1 : 25