NOTICE DE MONTAGE
LE MANS 300x300

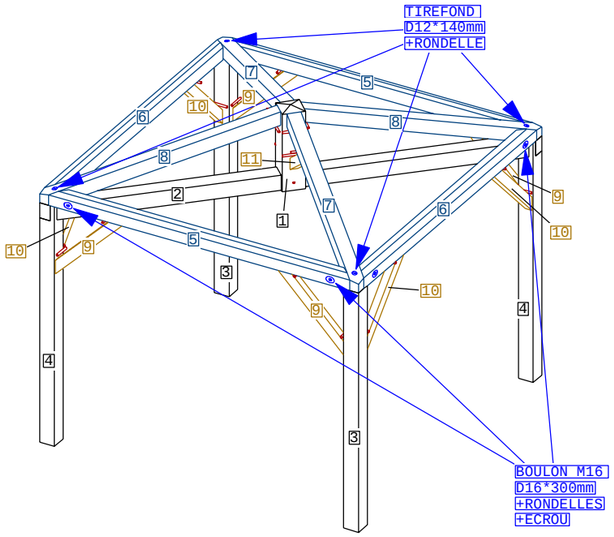

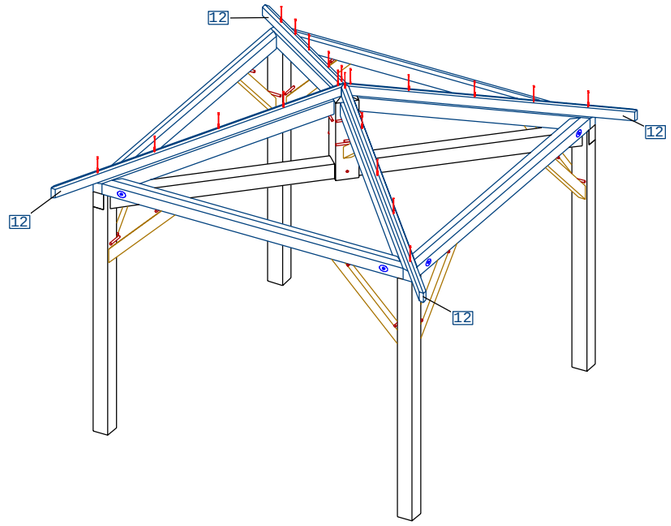

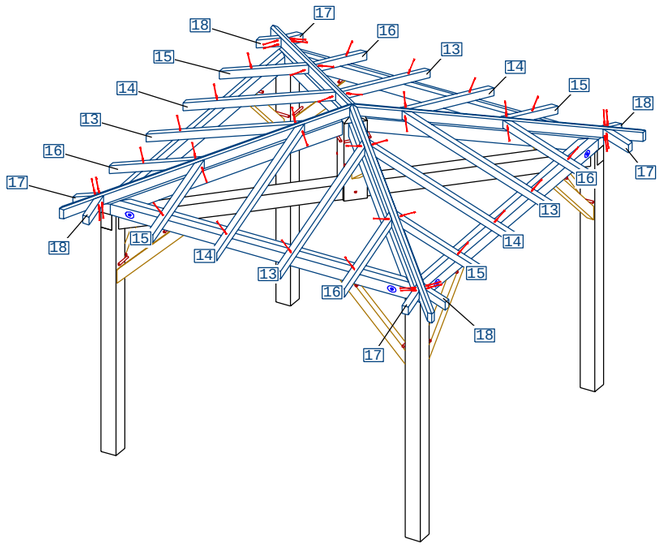

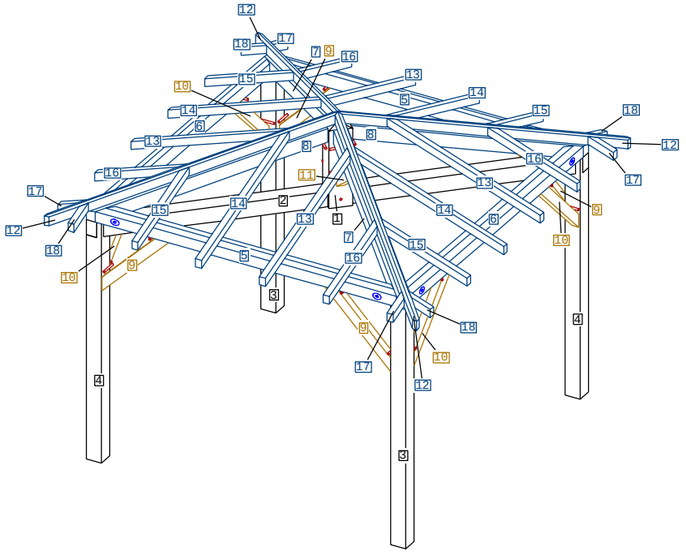

1:200*200*749 -1PCS

2:140*140*4243 -1PCS

3/4:140*140*2240 -4PCS

5/6:120*120*2830 -4PCS

7/8:120*120*2168 -4PCS

9:65*90*974 -4PCS
10:65*90*974 -4PCS
11:65*90*611 -2PCS

12:58*86*2571 -4PCS

13:58*70*1548 -4PCS
14:58*70*1548 -4PCS
15:58*70*912 -4PCS
16:58*70*912 -4PCS
17:58*70*277 -4PCS
18:58*70*277 -4PCS

TOUSCHALETS
par Chalets Tendille

A:VIS 6/120 -70PCS
(Fournie)

C:CHEVILLE 18/200 -25PCS
(Fournie)



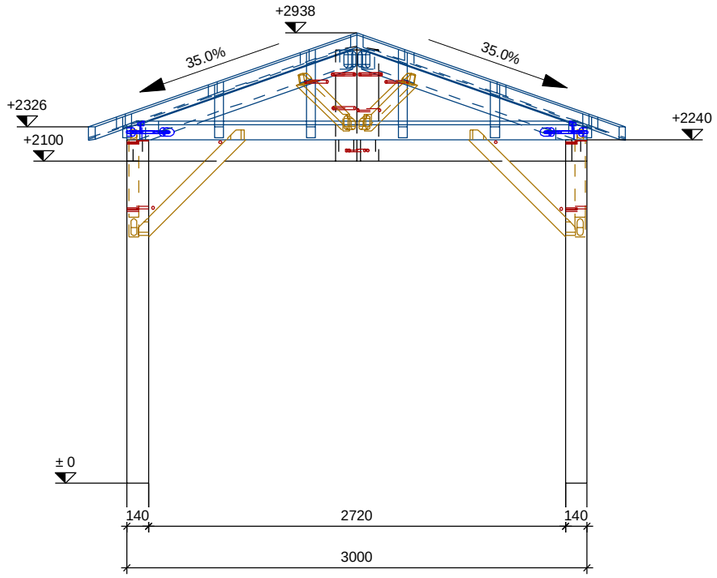

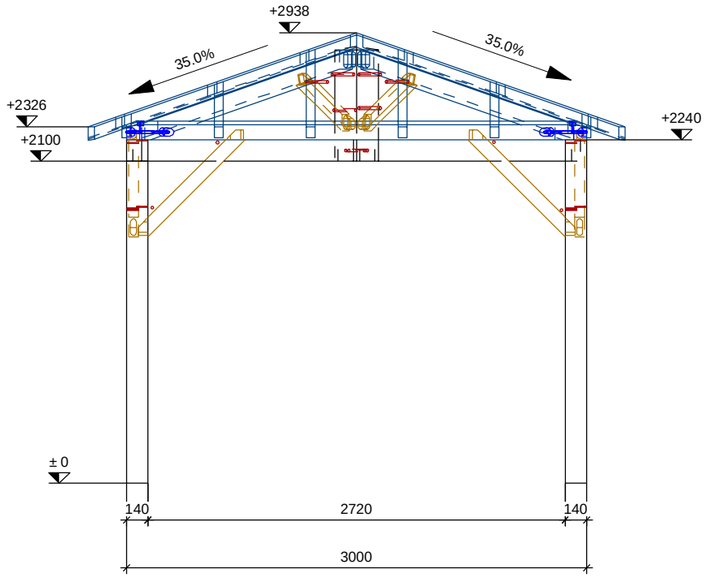

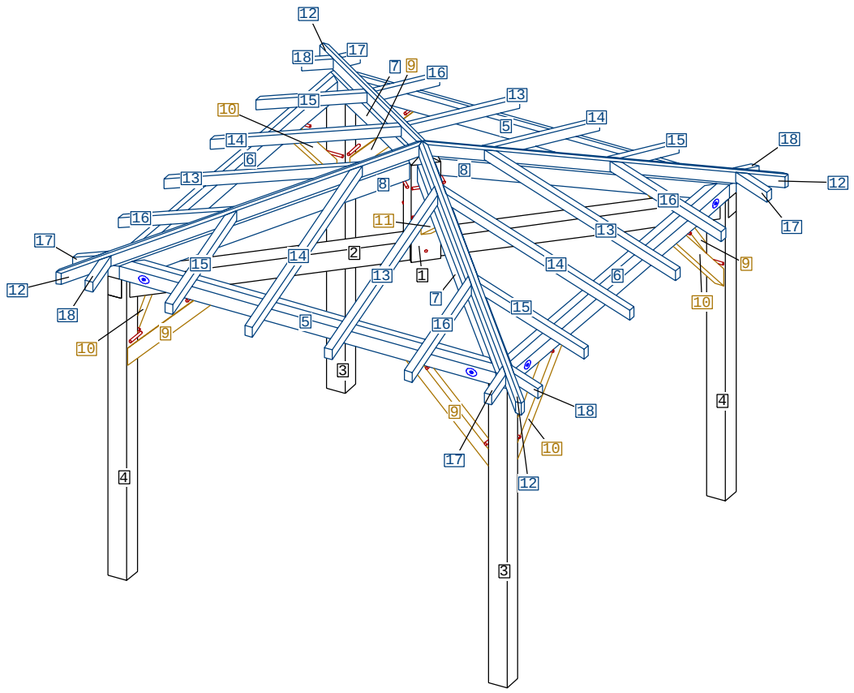

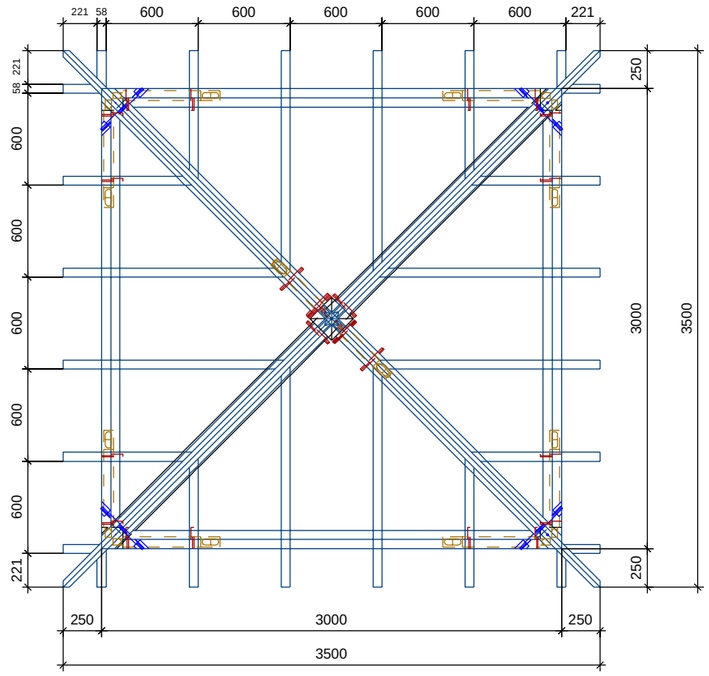

TOUSCHALETS
par Chalets Tendille

TOUSCHALETS

par Chalets Tendille