NOTICE DE MONTAGE
PERGOLA 390x390

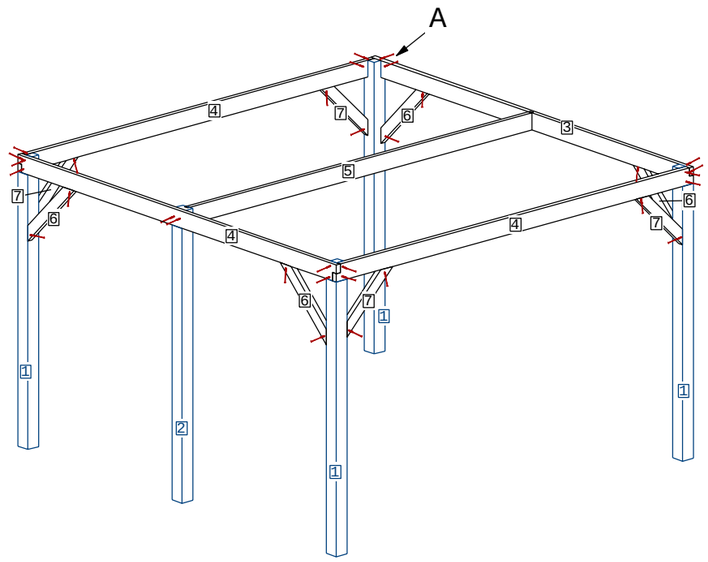

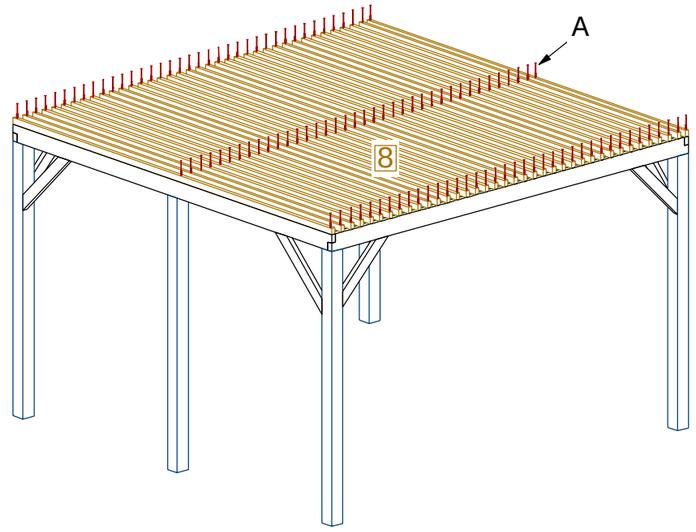

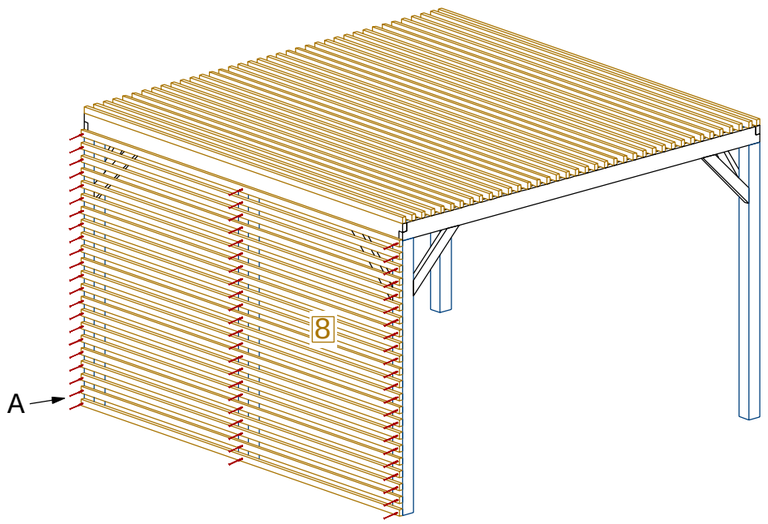

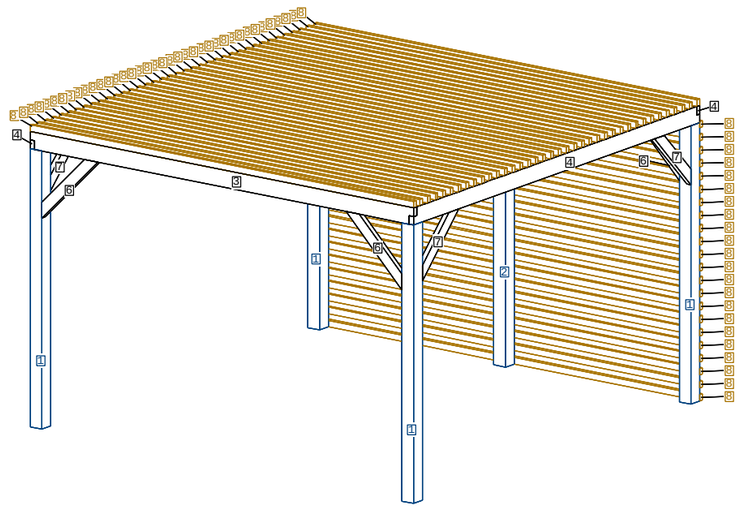



1:120*120*2500 -4PCS



2:120*120*2500 -1PCS



3:45*145*3900 -1PCS



4:45*145*3900 -3PCS



5:45*145*3775 -1PCS



6:45*95*802 -4PCS
7:45*95*707 -4PCS

8:35*55*3900 -60PCS

TOUSCHALETS
par Chalets Tendille

A:VIS 6/100 -180PCS
(Fournie)







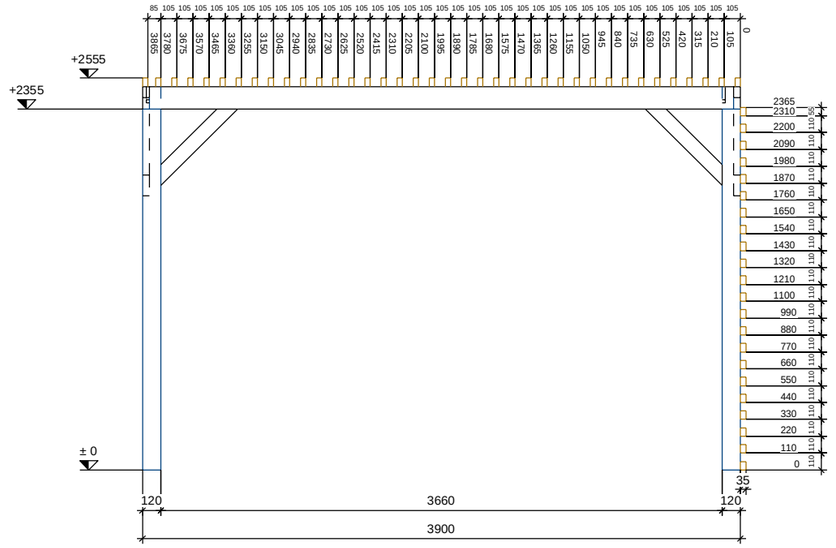

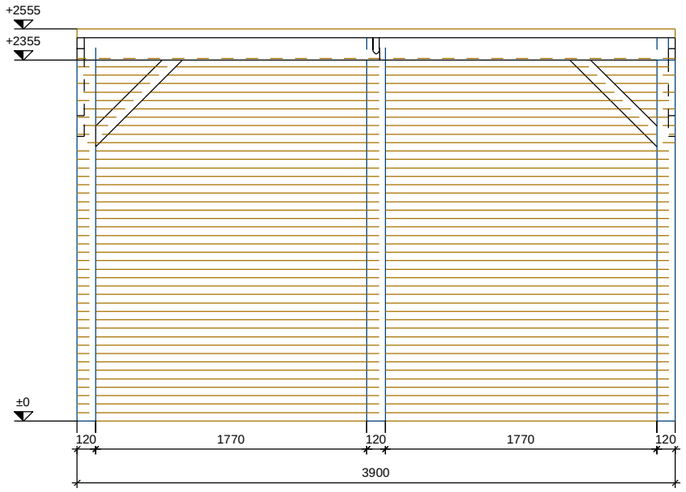

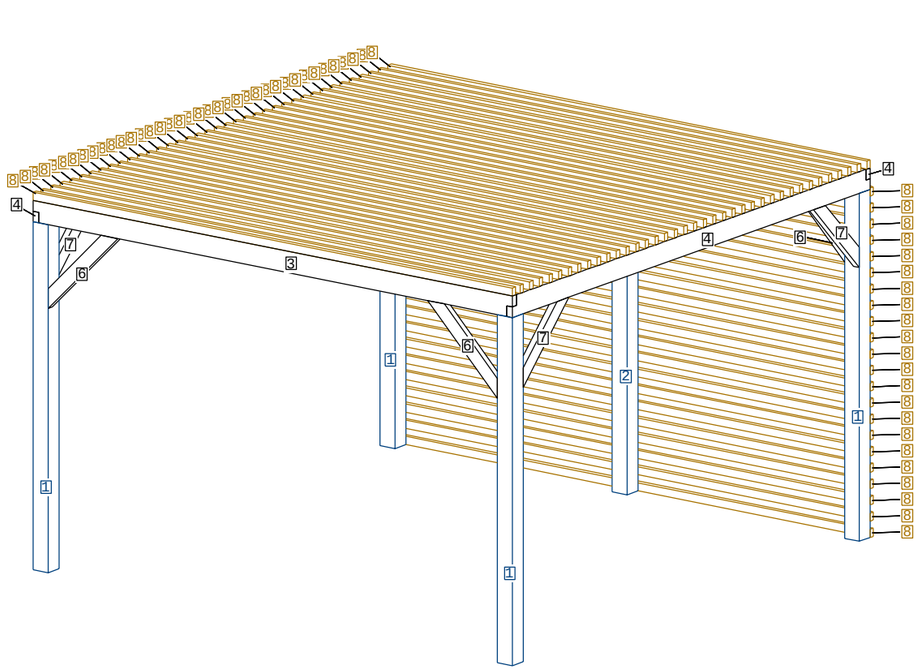

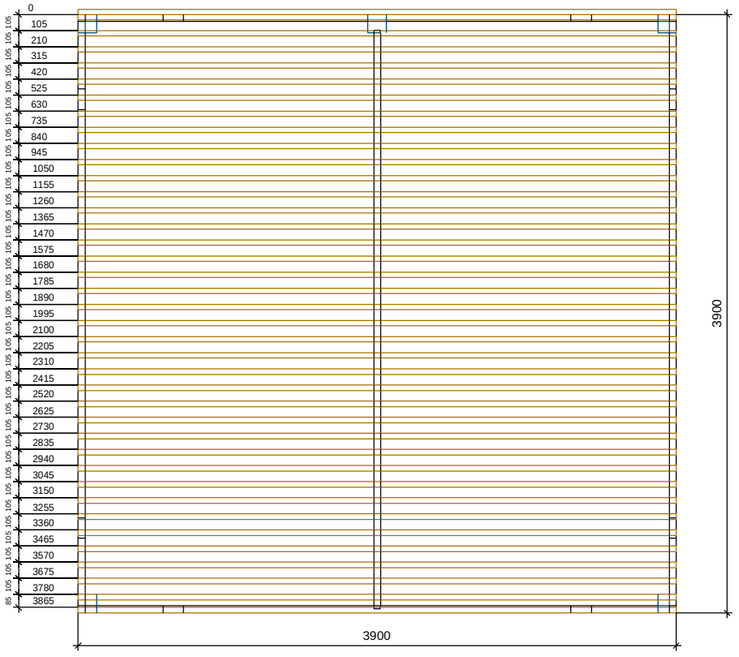

TOUSCHALETS
par Chalets Tendille

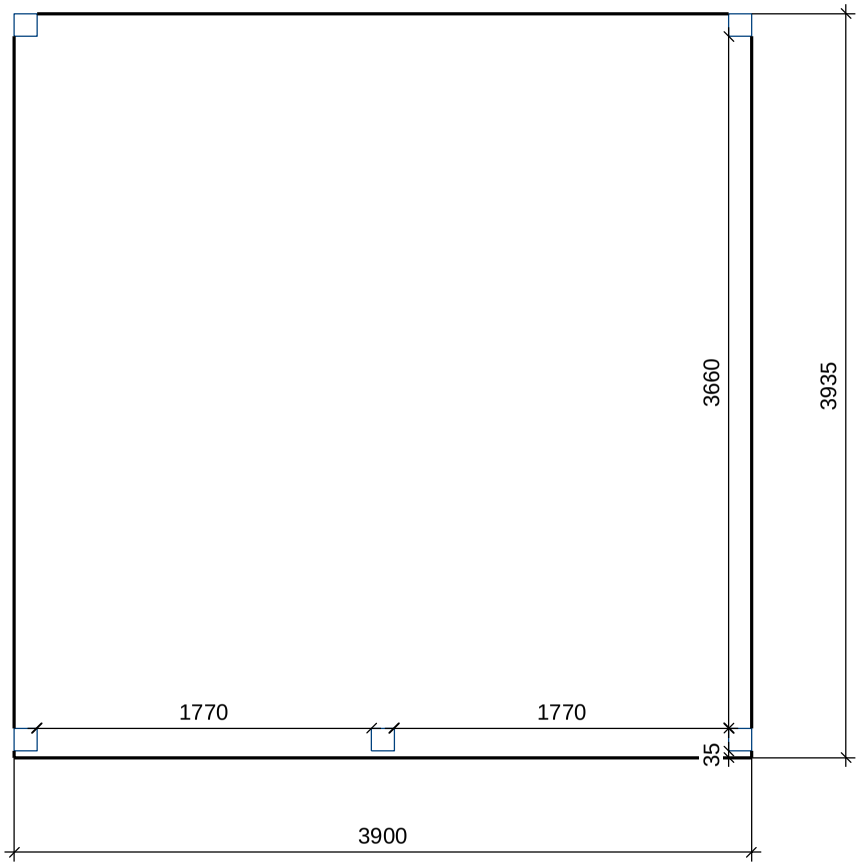

TOUSCHALETS
par Chalets Tendille