NOTICE DE MONTAGE
PERGOLA 250x390

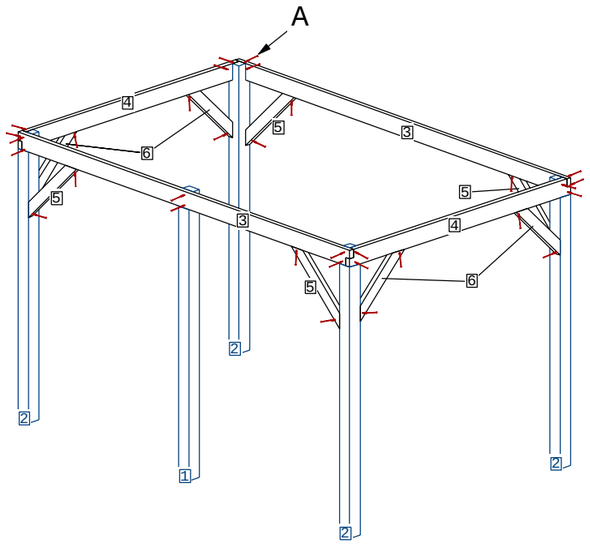

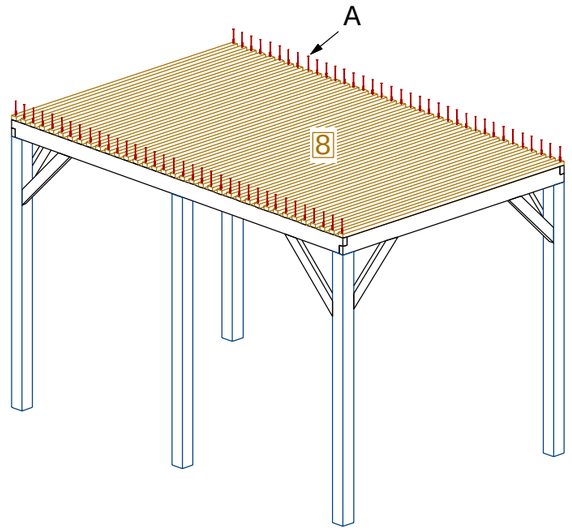



1:120*120*2500 -1PCS



2:120*120*2500 -4PCS



3:45*145*3900 -2PCS



4:45*145*3900 -2PCS



5:45*95*802 -4PCS
6:45*95*707 -4PCS

7:35*55*3900 -22PCS

8:35*55*2500 -36PCS

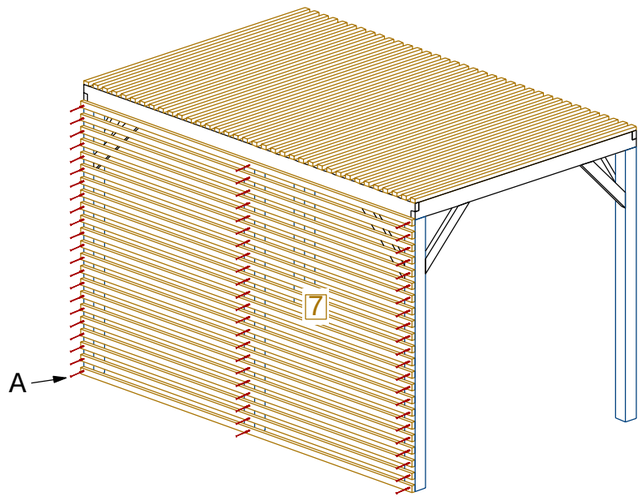

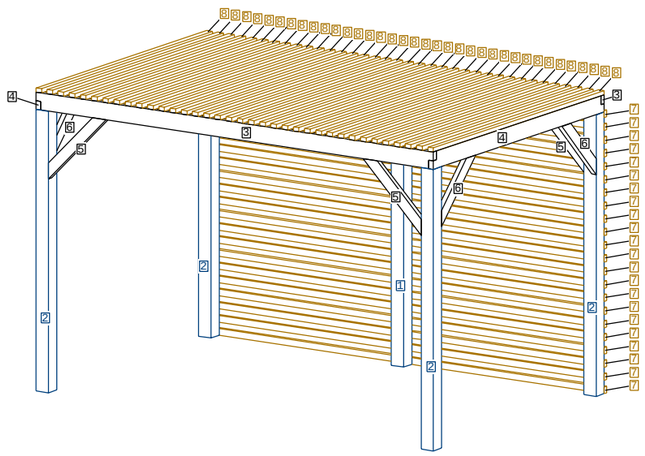

TOUSCHALETS
par Chalets Tendille

A:VIS 6/100 -180PCS
(Fournie)







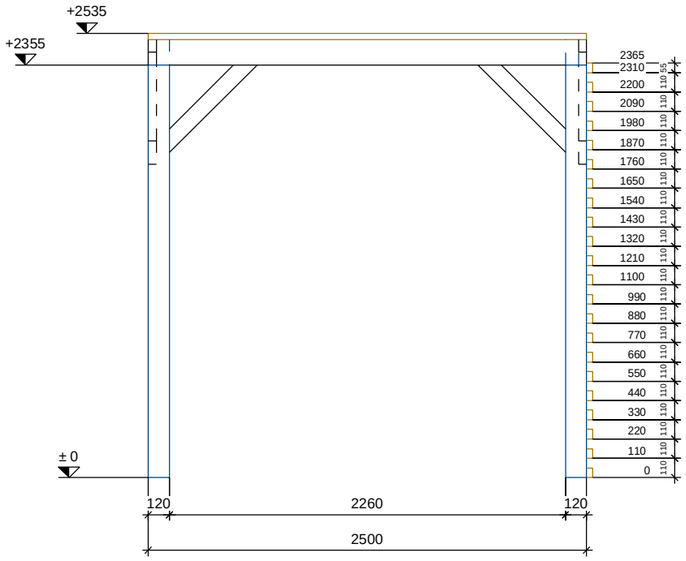

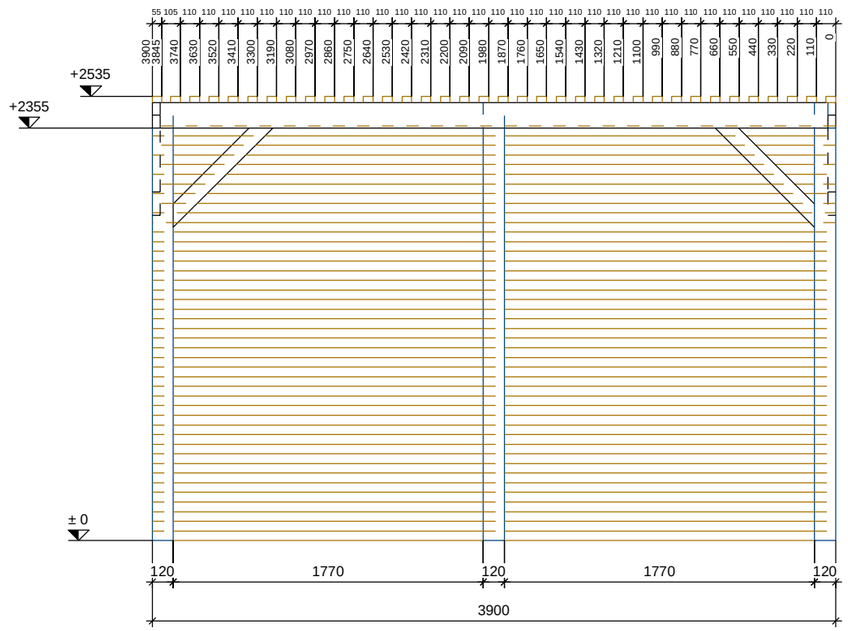
55 105 110 110 110

TOUSCHALETS

par Chalets Tendille