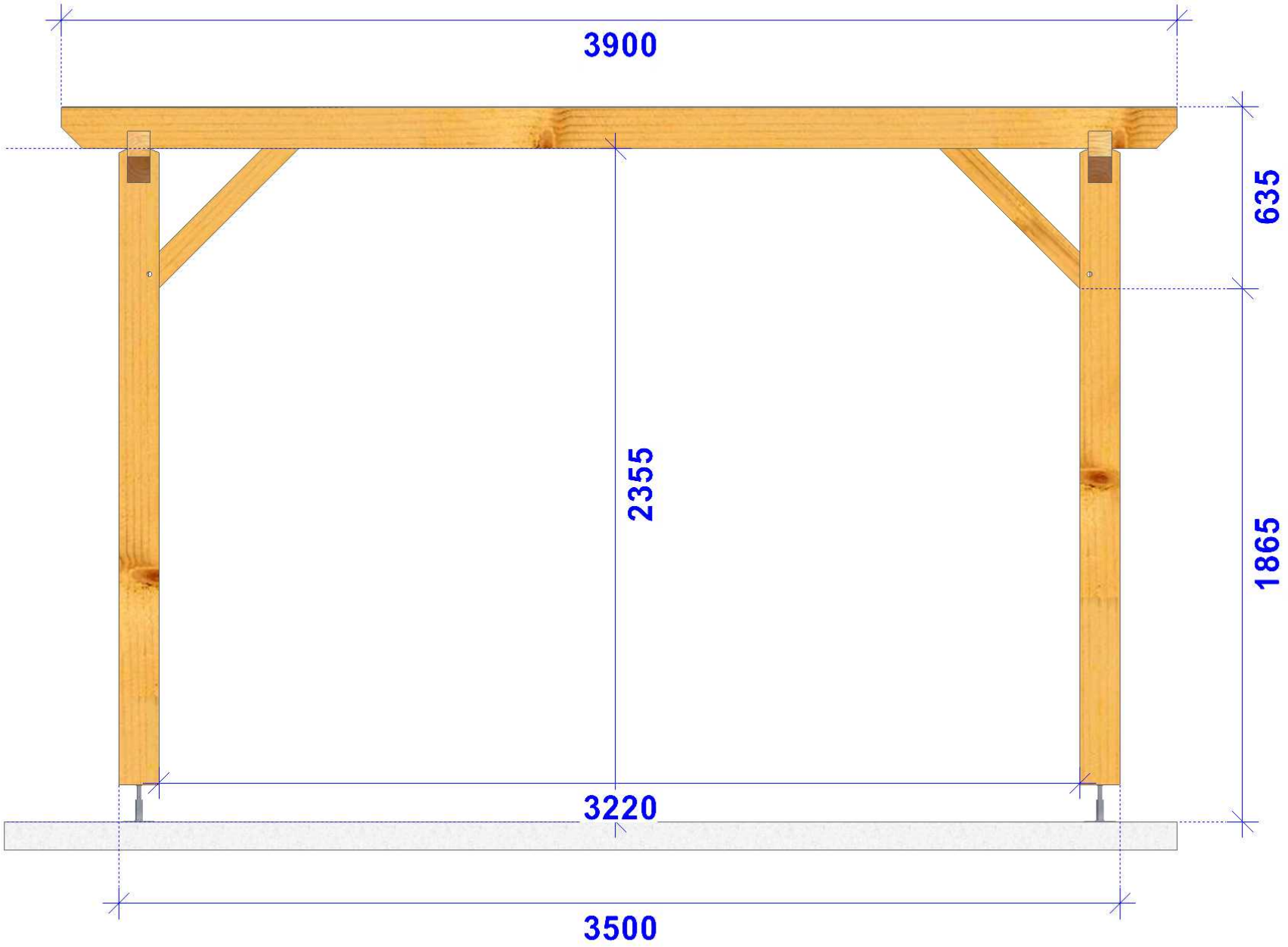
3900
635
2355
1865
3220
3500

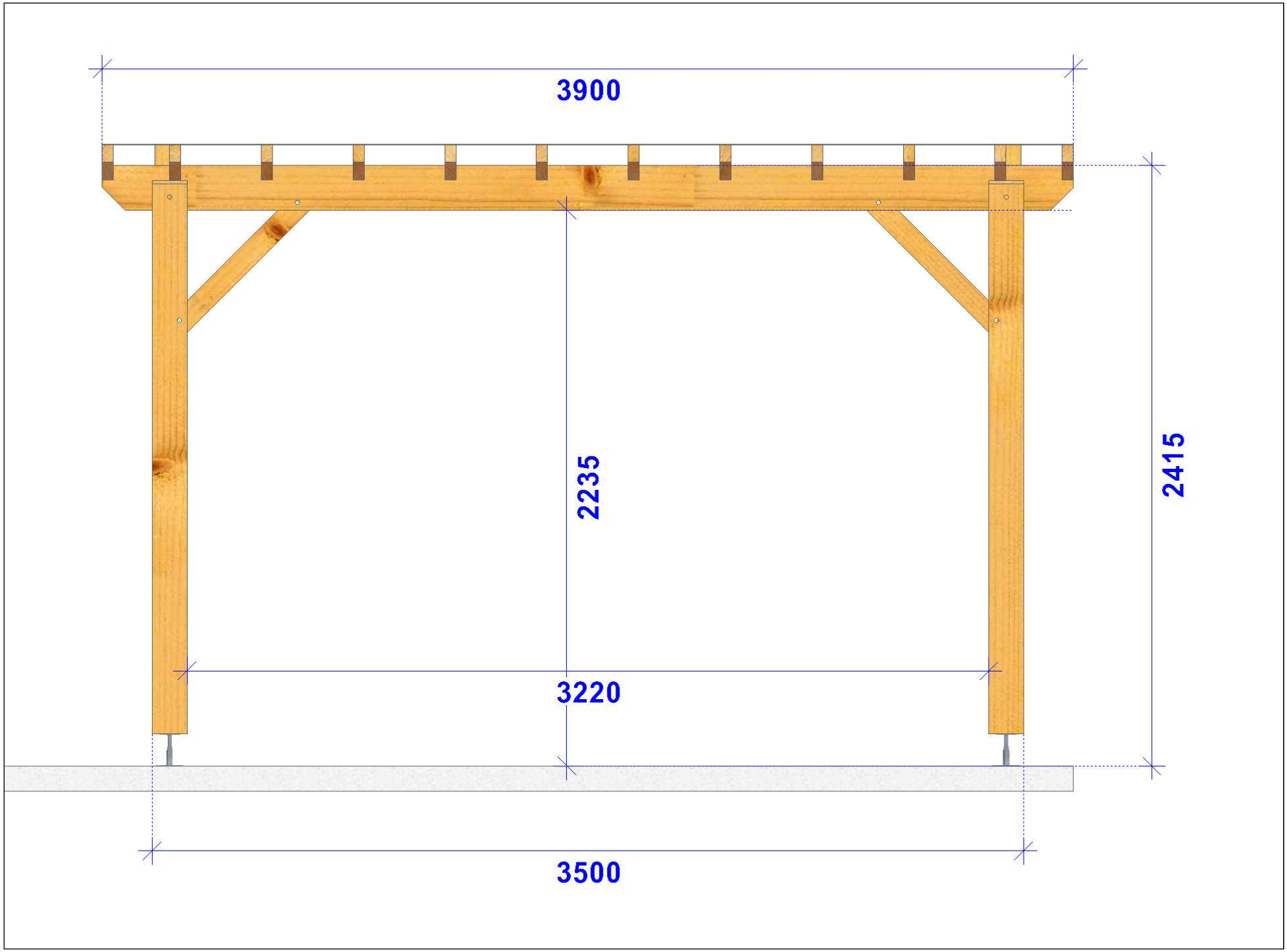
3900
2235
2415
3220
3500