Pergola Damier 400x300 toile ivoire



caractéristiques du produit :

Matériau	Bois autoclave
Surface intérieure	10 à 15 m2
Type de Toiture	Toit plat
Disponibilité produit	Immédiate, article en stock





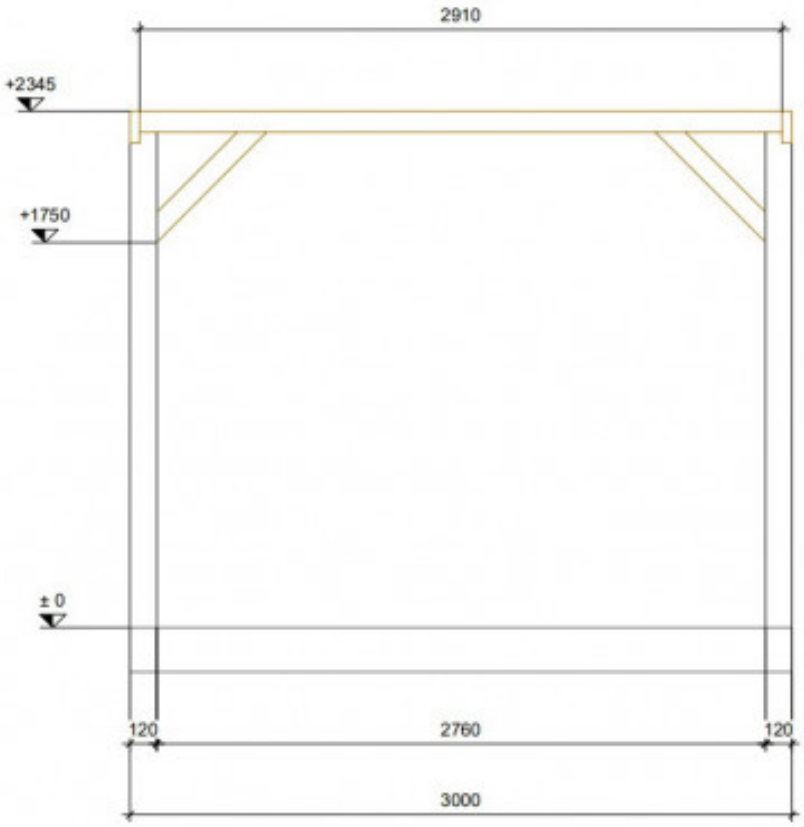
2910
+2345
+1750
± 0
120
2760
120
3000

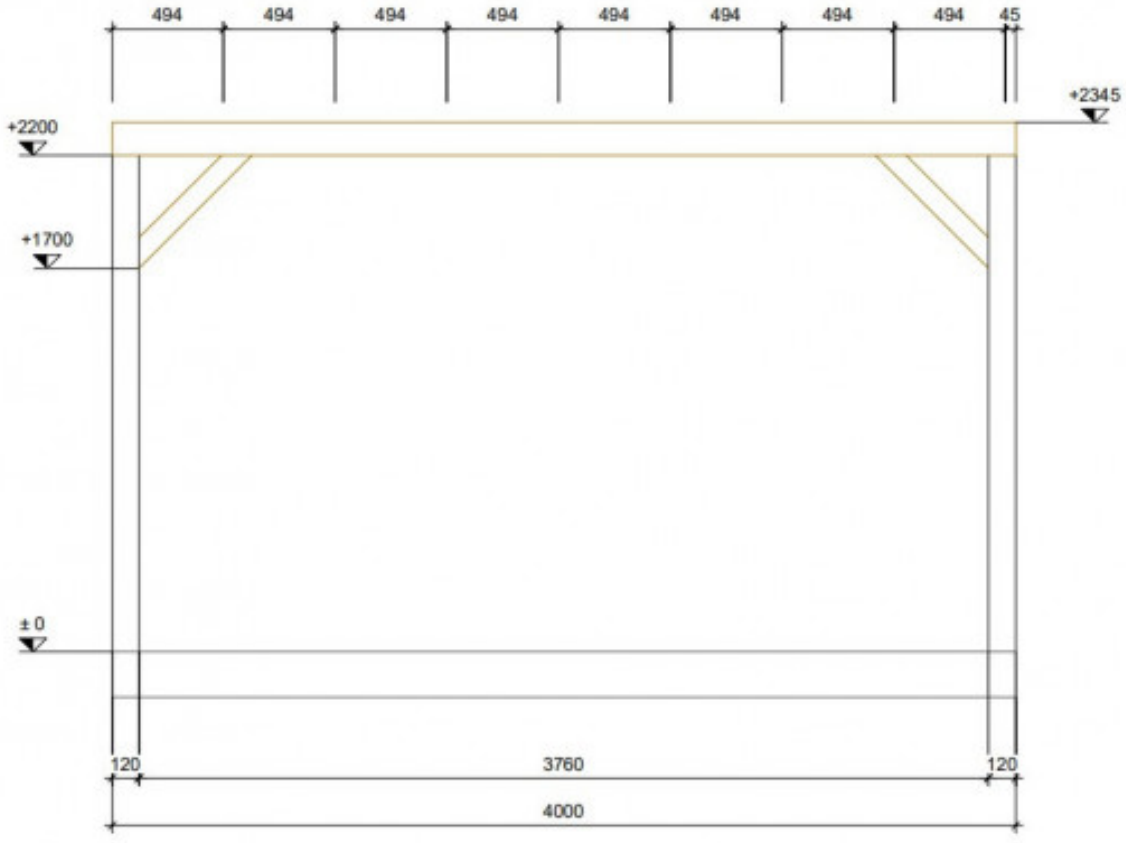
494
494
494
494
494
494
494
494
45
+2345
+2200
+1700
± 0
120
3760
120
4000

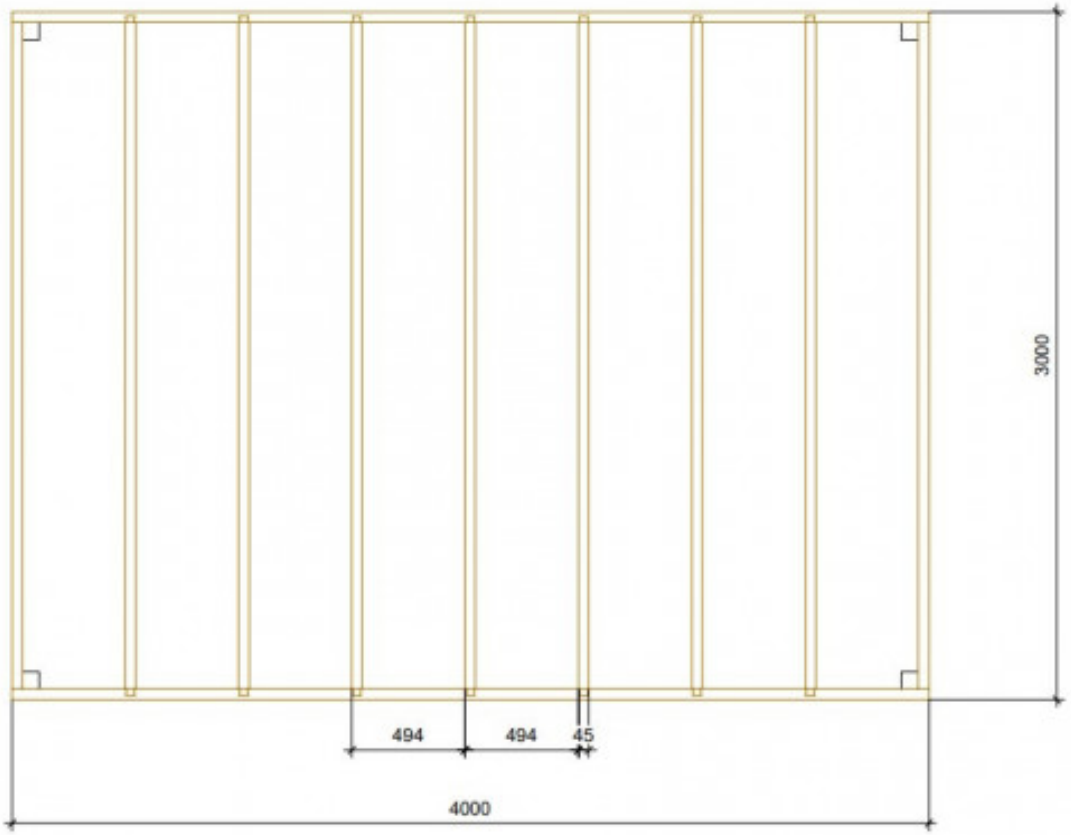
3000
494
494
45
4000

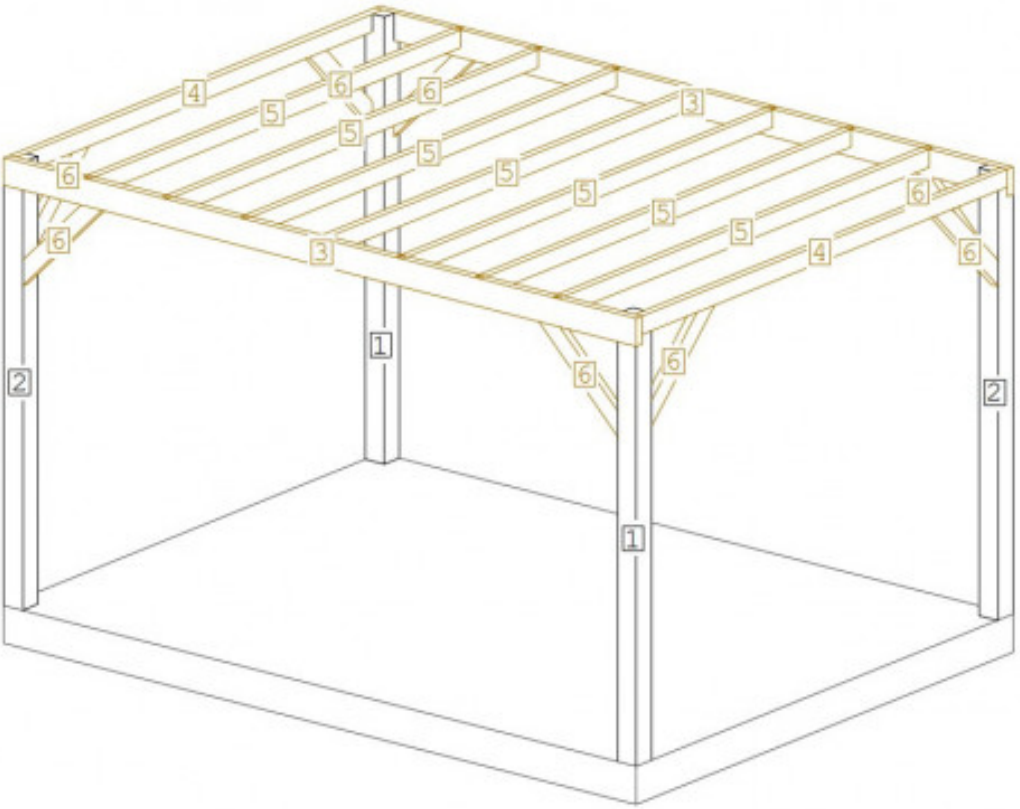
1
2
3
4
5
6