NOTICE DE MONTAGE
LE MANS 300x500

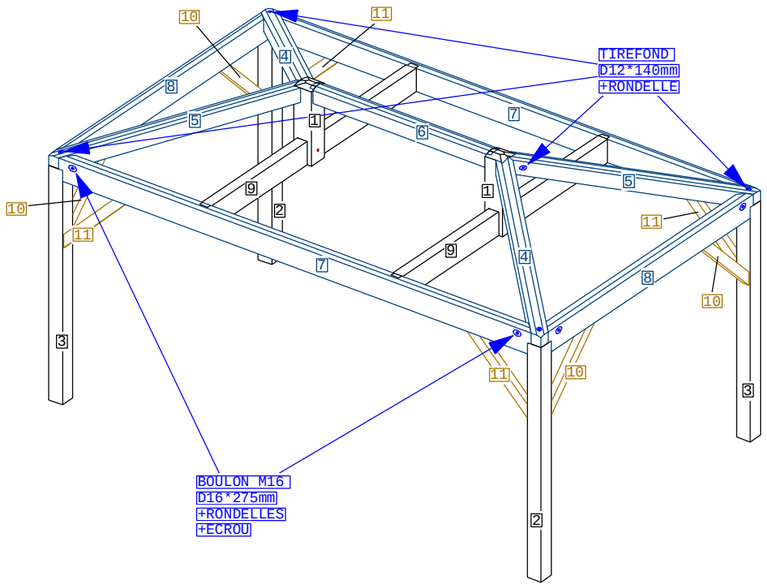

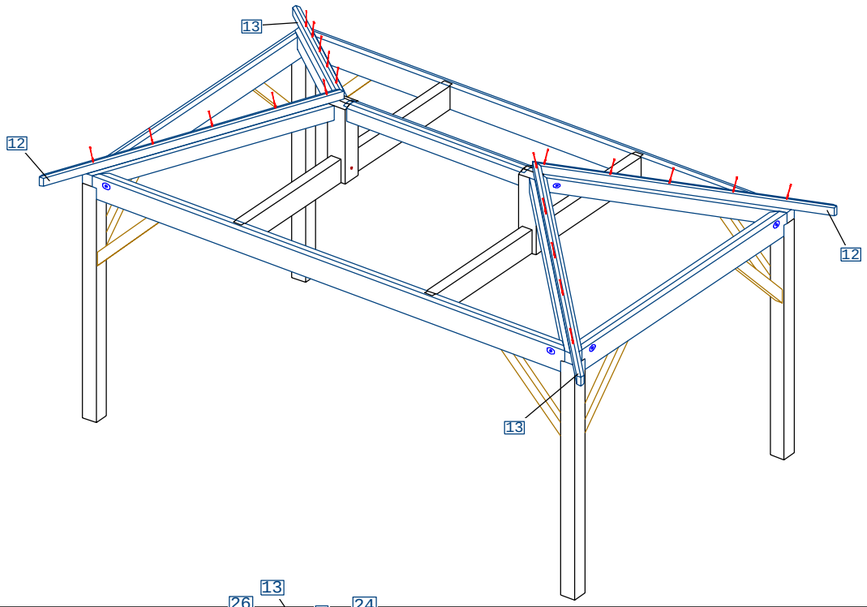

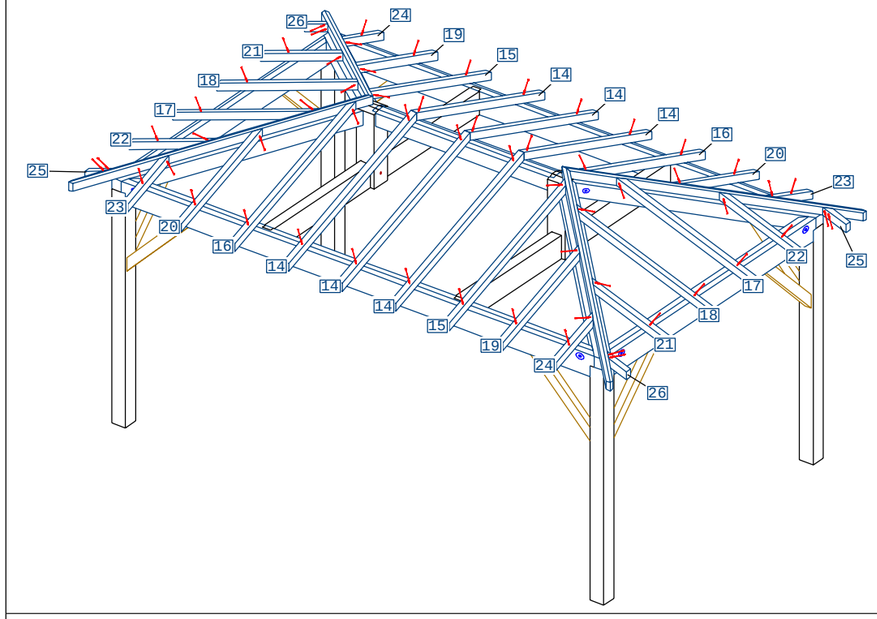

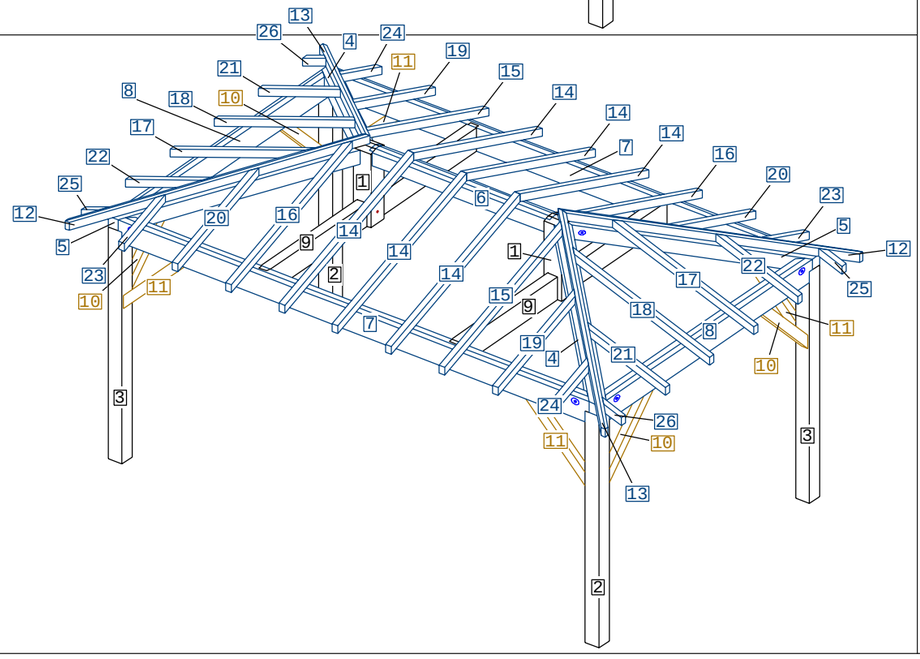

1:180*180*721 -2PCS

2/3:140*140*2203 -4PCS

4/5:140*140*2163 -4PCS

6:140*140*1840 -1PCS

7:100*220*4802 -2PCS

8:100*220*2802 -2PCS

9:100*220*2878 -2PCS

10/11:65*90*974 -8PCS

12/13:58*79*2597 -4PCS

14:58*70*1879 -6PCS

15/16:58*70*1772 -4PCS

17/18:58*70*1548 -4PCS

19/20:58*70*1196 -4PCS

21/22:58*70*912 -4PCS

23/24:58*70*619 -4PCS

25/26:58*70*277 -4PCS

TOUSCHALETS
par Chalets Tendille

A:VIS 6/120 -80PCS
(Fournie)

C:CHEVILLE 18/200 -18PCS
(Fournie)



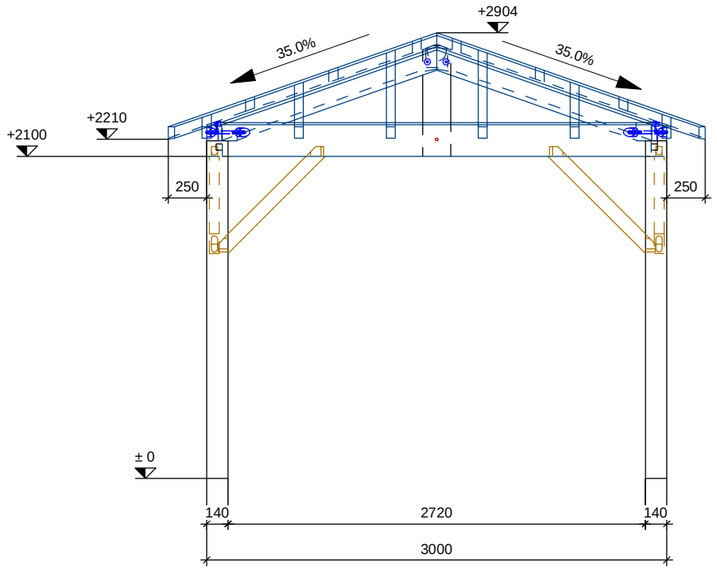

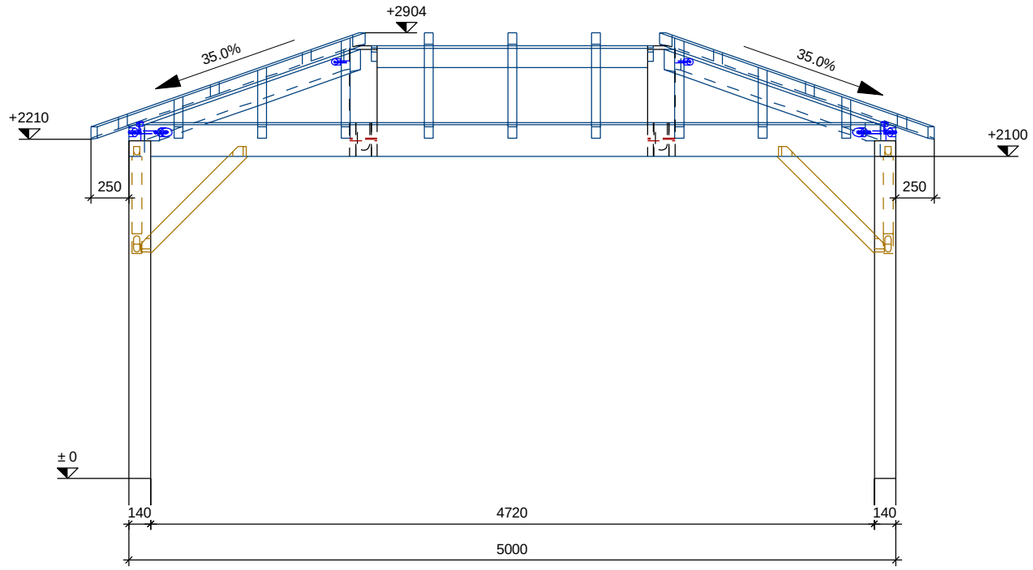

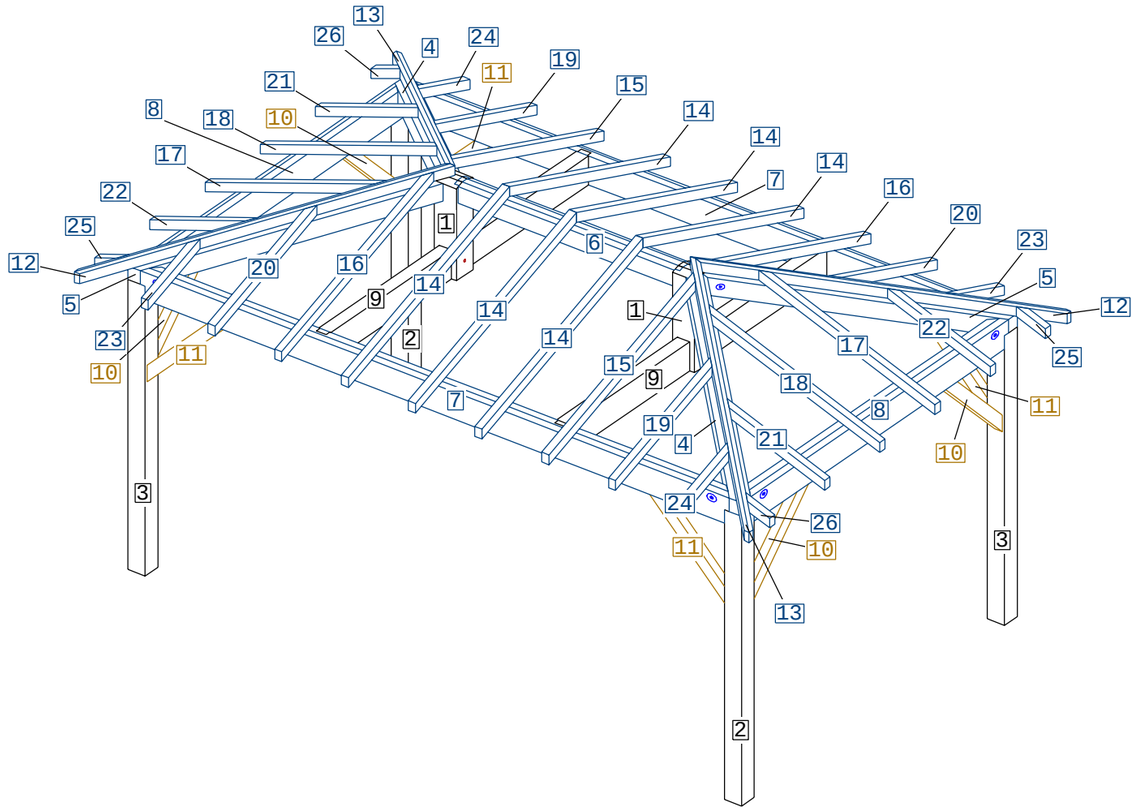

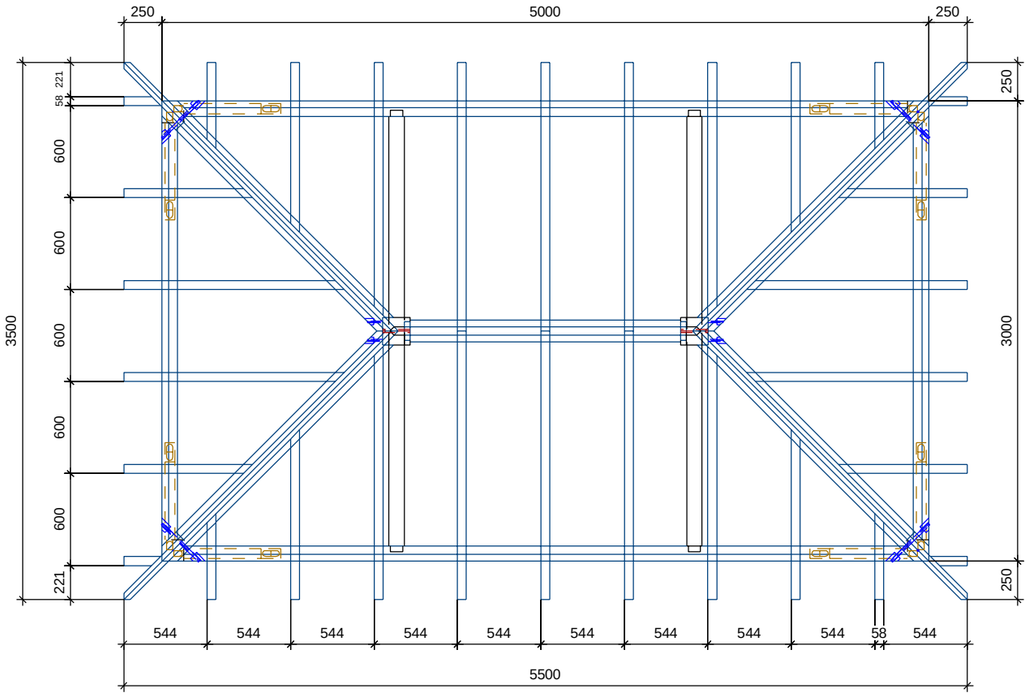

TOUSCHALETS
par Chalets Tendille

TOUSCHALETS

par Chalets Tendille