M8641E Pergola

Manuel d'utilisateur

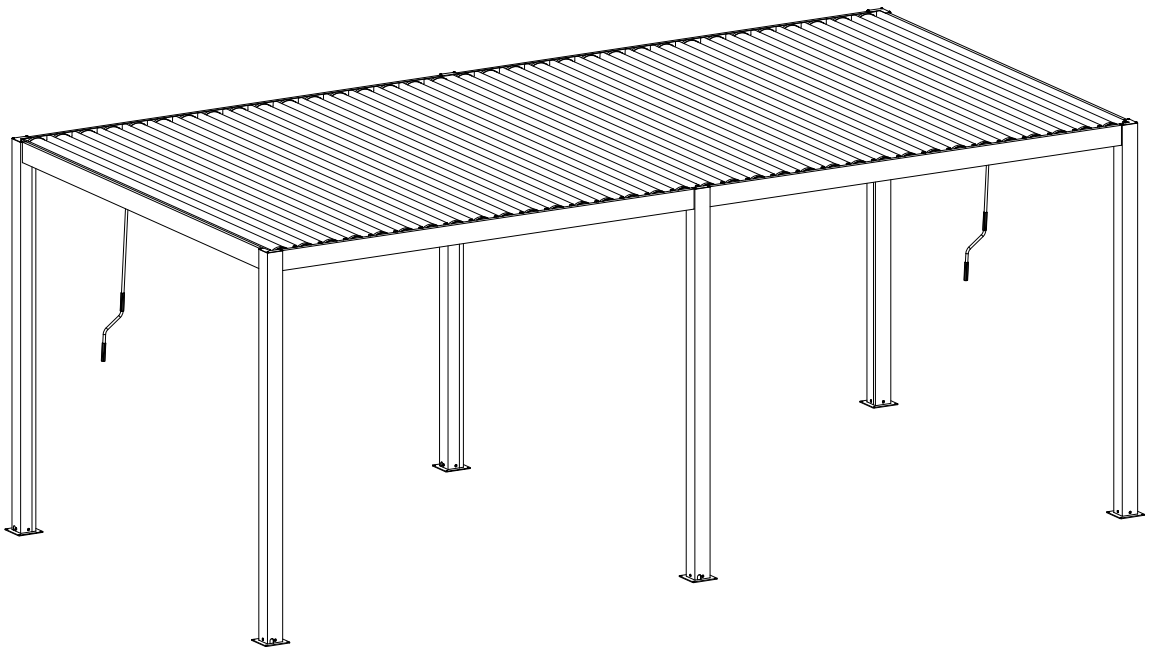

Liste des matériaux

REF	PHOTO	QTY
A1	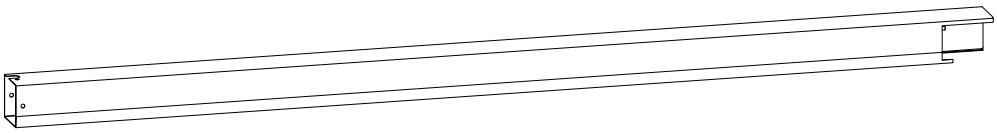	4
A3	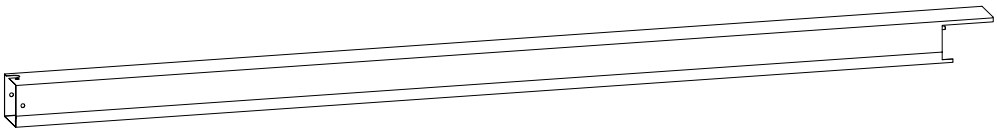	2
B1	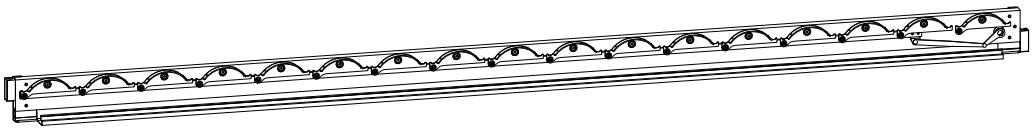	1
B2	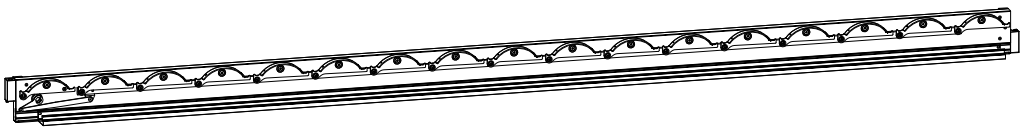	1
B3	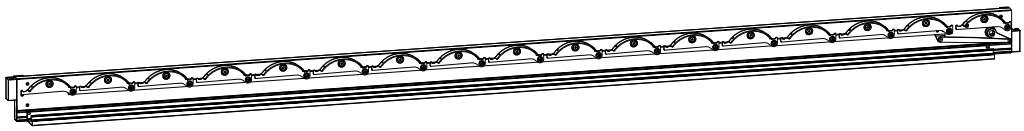	1
B4	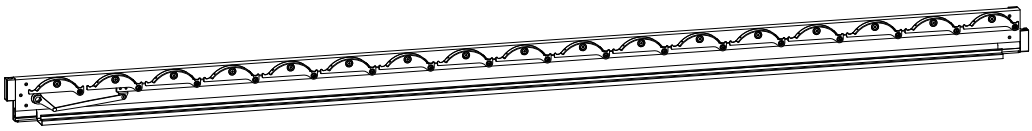	1
C2	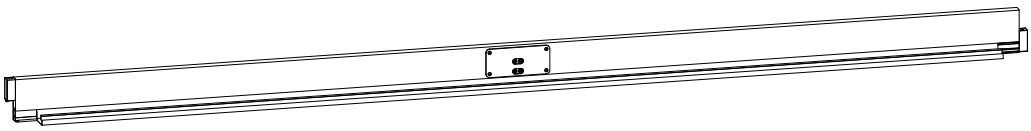	2
F	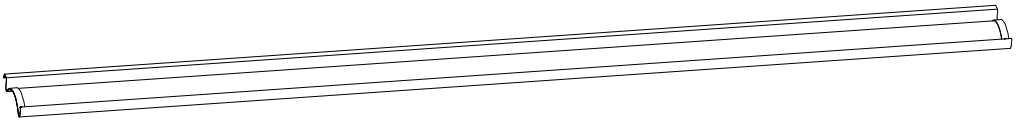	3*5.8=34 3*7.8=34 4*5.8=46 4*7.8=46

Liste des matériaux

REF	PHOTO	QTY
I1	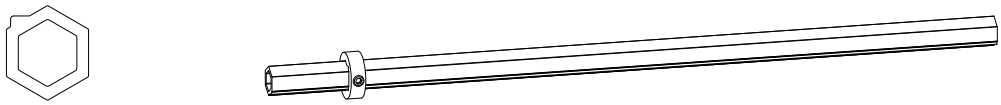	2
I2	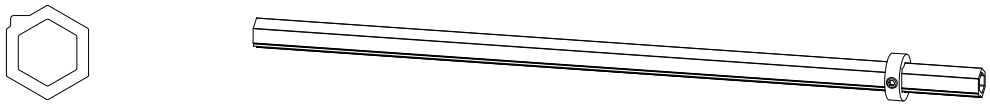	2
J		2
K	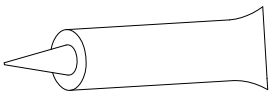	1

Liste des matériaux

REF	PHOTO	QTY
L1	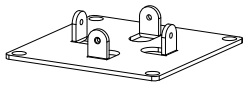	6
L2	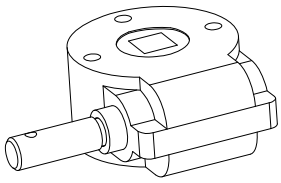	2
L3	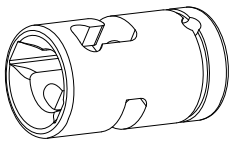	2
L4	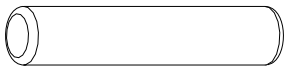 φ4*20	2
L5	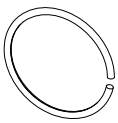 φ21.5*1	2
L6	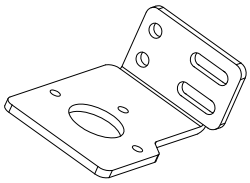	2
L7	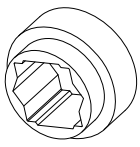	4
L8	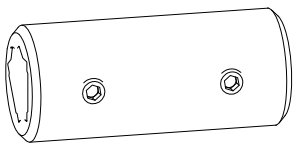	4

REF	PHOTO	QTY
L9	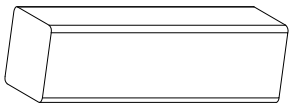	2
L10	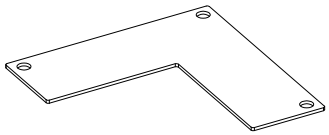	4
L11	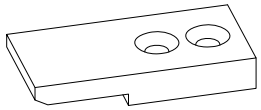	12
L12	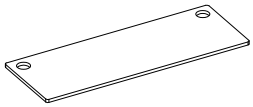	2

Liste des matériaux

REF	PHOTO	QTY
S1	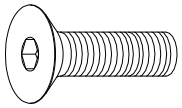 M6*16	24
S2	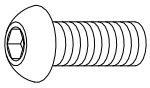 M6*16	8
S3	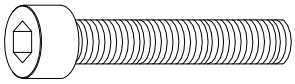 M6*35	6
S4	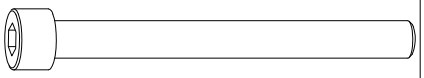 M8*130	6
S5	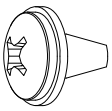 M5*8	3*5.8=136 3*7.8=136 4*5.8=184 4*7.8=184
S6	 M4*6	16
S7	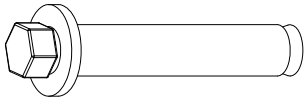 M8*70	24
S8	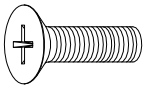 M5*16	24

REF	PHOTO	QTY

Rappel de sécurité

Directives générales

- Veuillez conserver ce manuel pour une utilisation future après avoir installé la pergola.
- Veuillez lire attentivement les instructions suivantes avant l'assemblage.
- Ce manuel peut ne pas inclure tous les détails et les étapes importantes.
- Veuillez nous contacter si vous avez besoin de plus d'informations ou d'aide.

Remarques importantes

- Veuillez ne pas permettre à la neige de s'accumuler sur le toit à lames. En cas de prévision de neige modérée ou forte, ouvrez les lames, faites de même en cas de vents forts ou d'autres conditions météorologiques extrêmes.
- Veuillez ouvrir les lames et relever ou retirer tout accessoire de pare-soleil installé pour éviter des dommages potentiels à la pergola en cas de mauvais temps.

Ce dont vous pourriez avoir besoin:

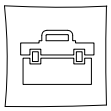

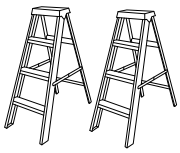

Échelle x2

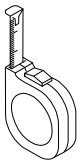

Mètre ruban



Maillet



Gants

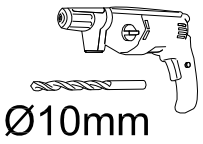

Tournevis électrique

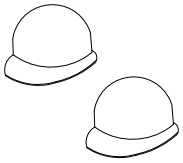

Casque de sécurité x2

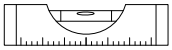

Niveau

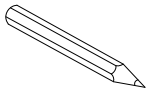

Marqueur

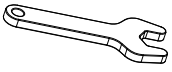

Clé à molette

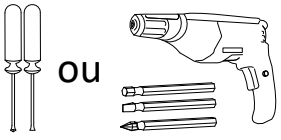

Tournevis ou tournevis électrique

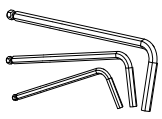

Clé Allen

Étape par étape Instructions pour l'installation

1-a Installer la plaque d'assise de la poutrelle cornière.

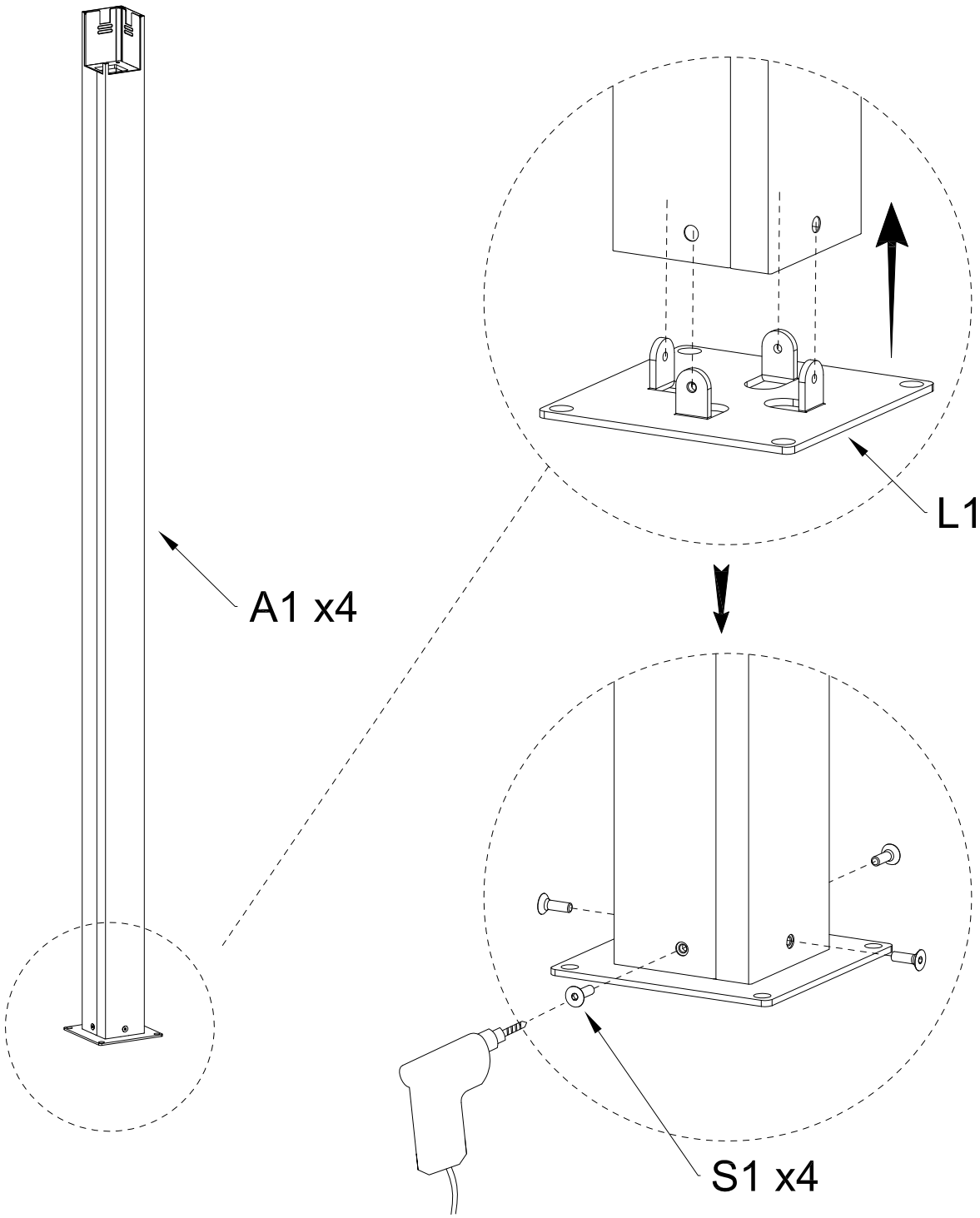

A1	x4		
L1	x4	S1	x16 M6*16

1-b Installer la plaque d'assise du poteau central.

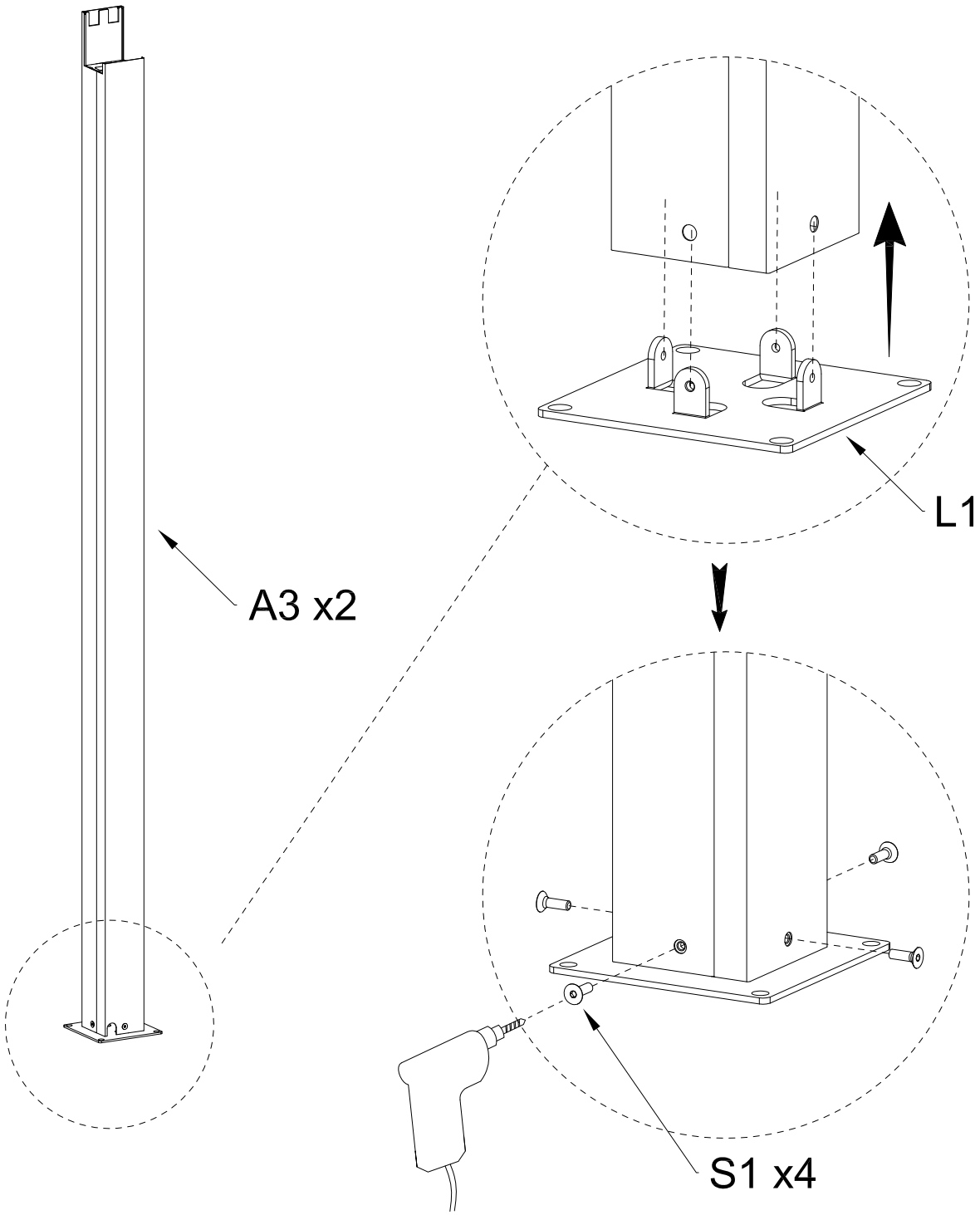

A3	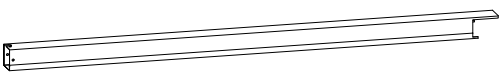	x2	
L1		x2	S1 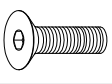 M6*16 x8

1-c Pré-installer le support de la boîte de vitesses et la boîte de vitesses.

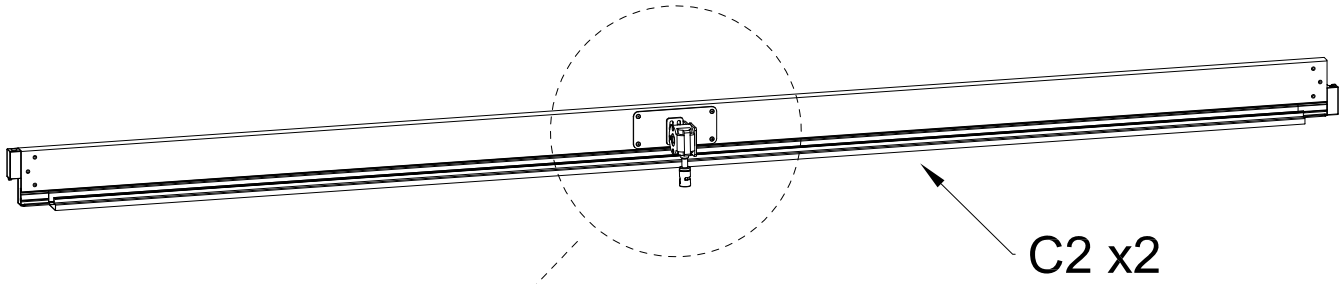

Rondelle élastique

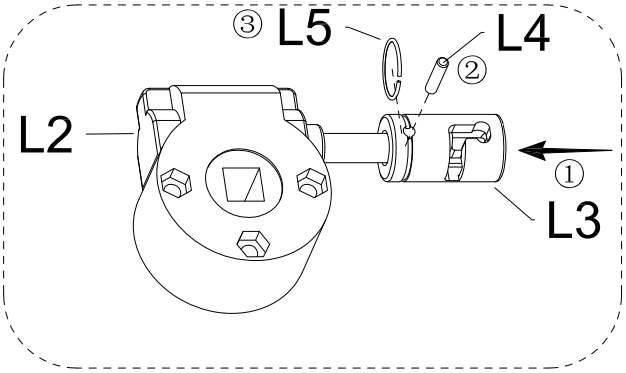

Remarque :
Assembler d'abord la boîte de vitesses et la bague d'articulation.

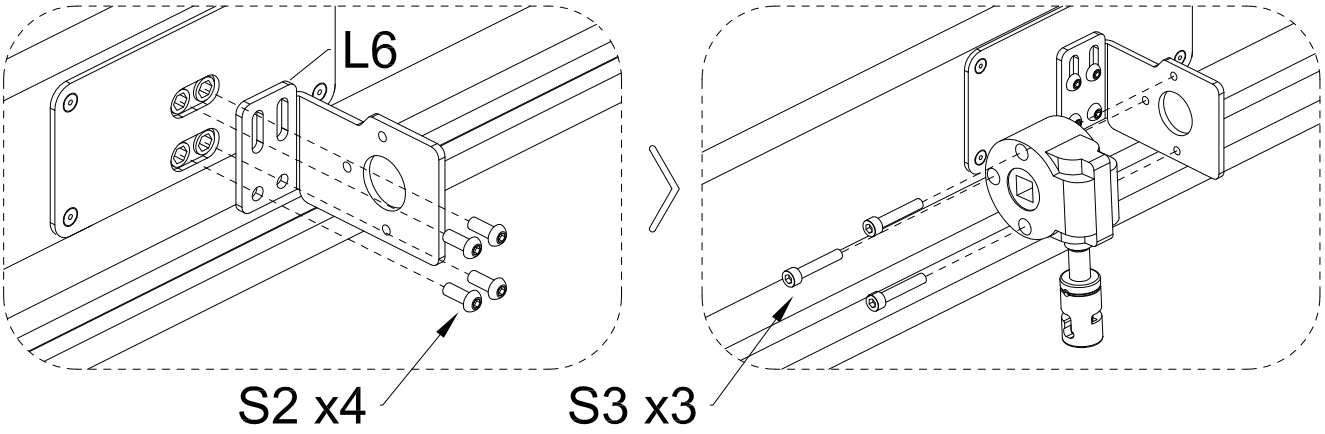

L2	x2		
L3	x2	L4	x2 φ4*20
L5	x2 φ21.5*1	L6	x2
S2	x4 M6*16	S3	x6 M6*35

1-d Installer l'attache sur le côté de la traverse.

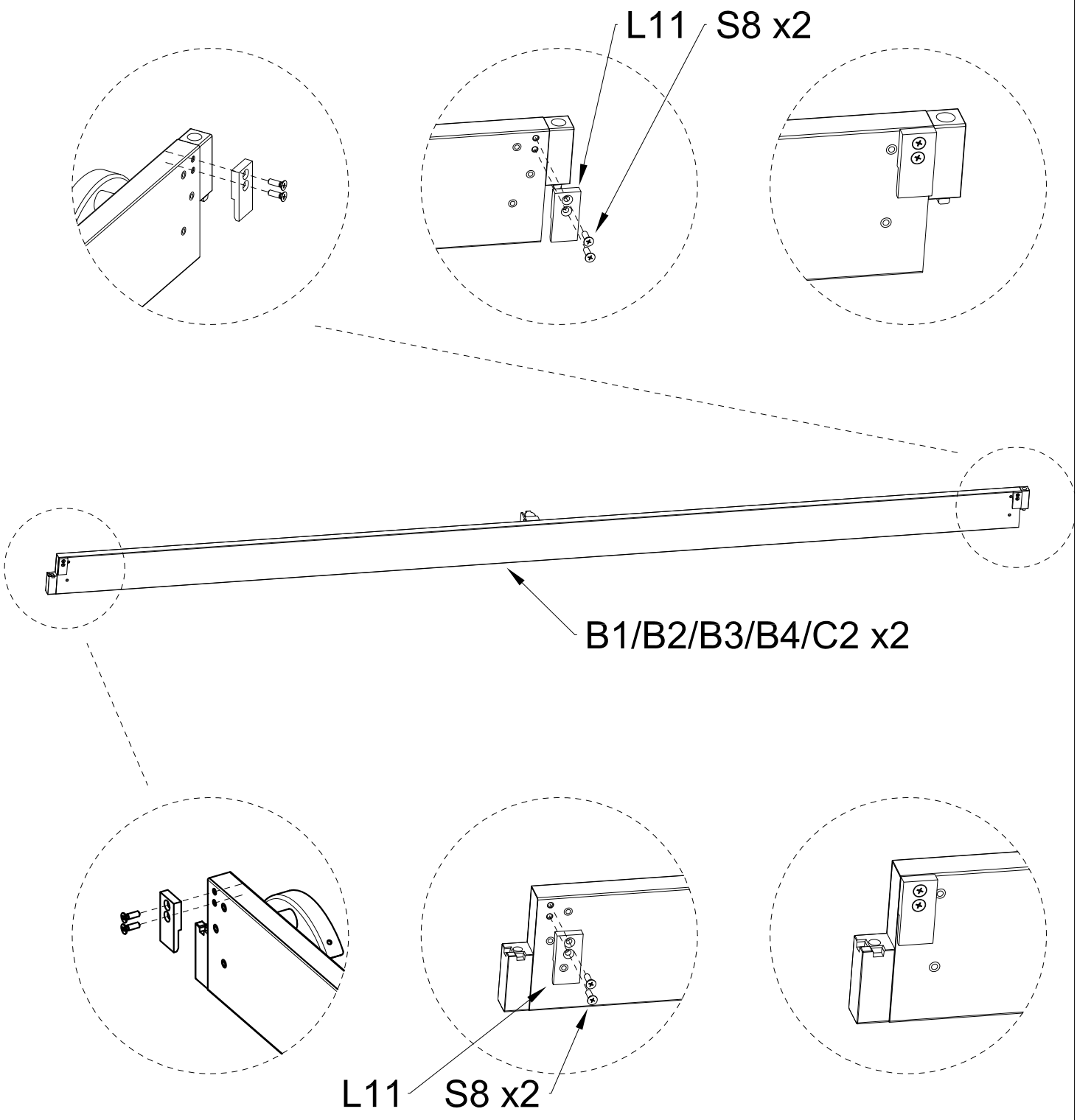

L11	x12	S8	x24 M5*16

2-a Assembler la traverse C2 avec les deux poteaux verticaux A1.

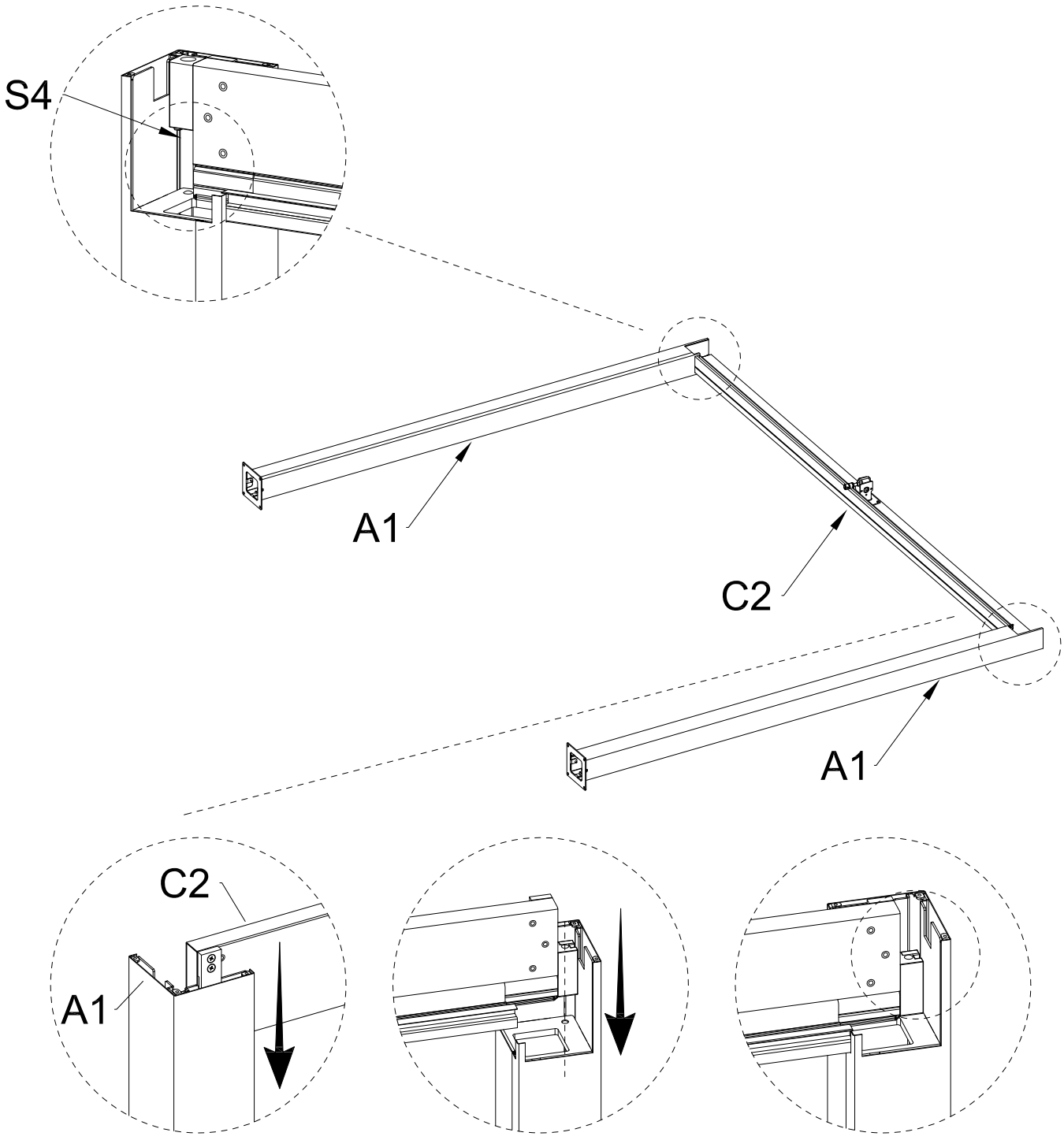

2-b Installer la traverse B4 et le poteau A3.

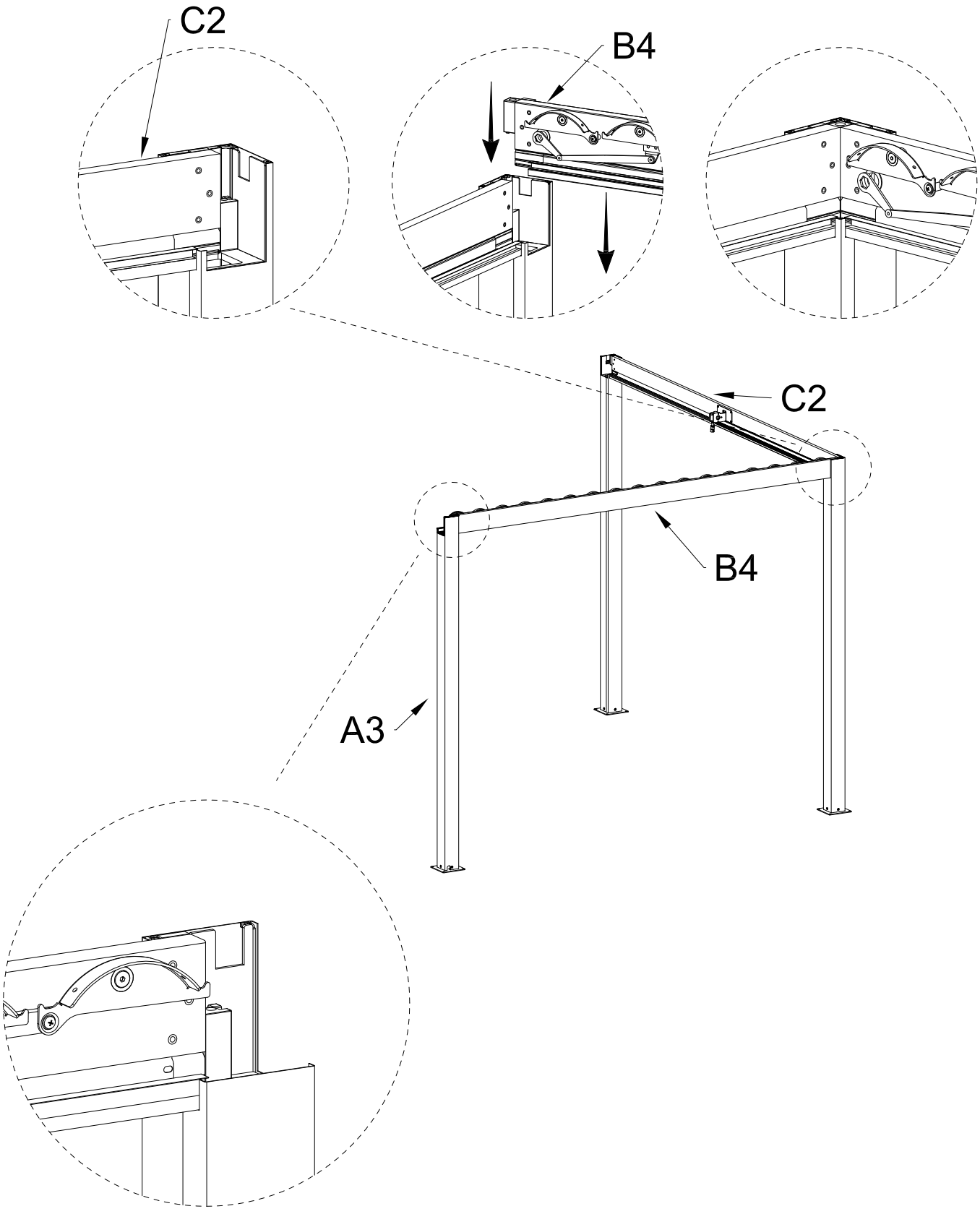

2-c Installer la traverse B3 et le poteau A1.

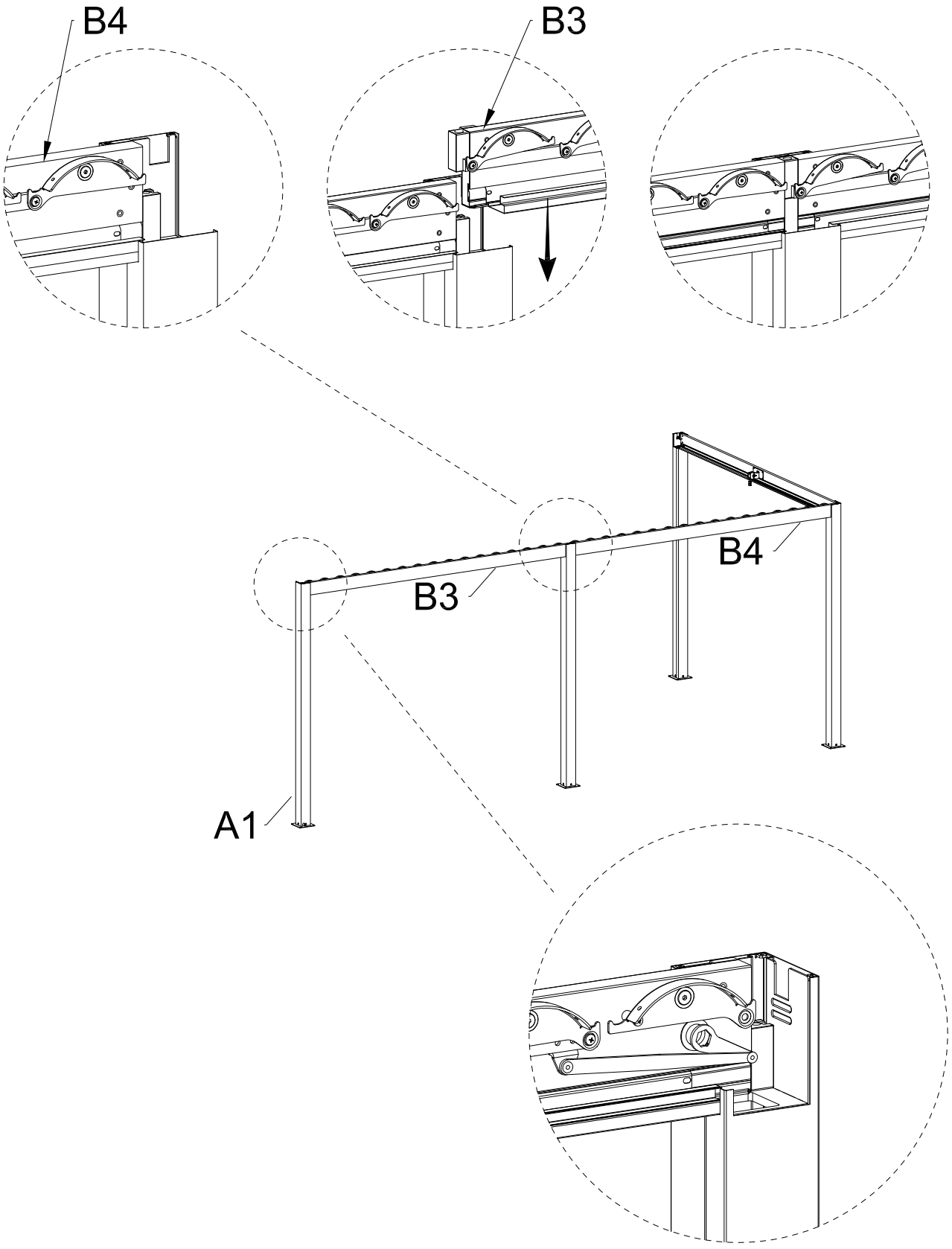

2-d Installer la traverse C2 et le poteau A1.

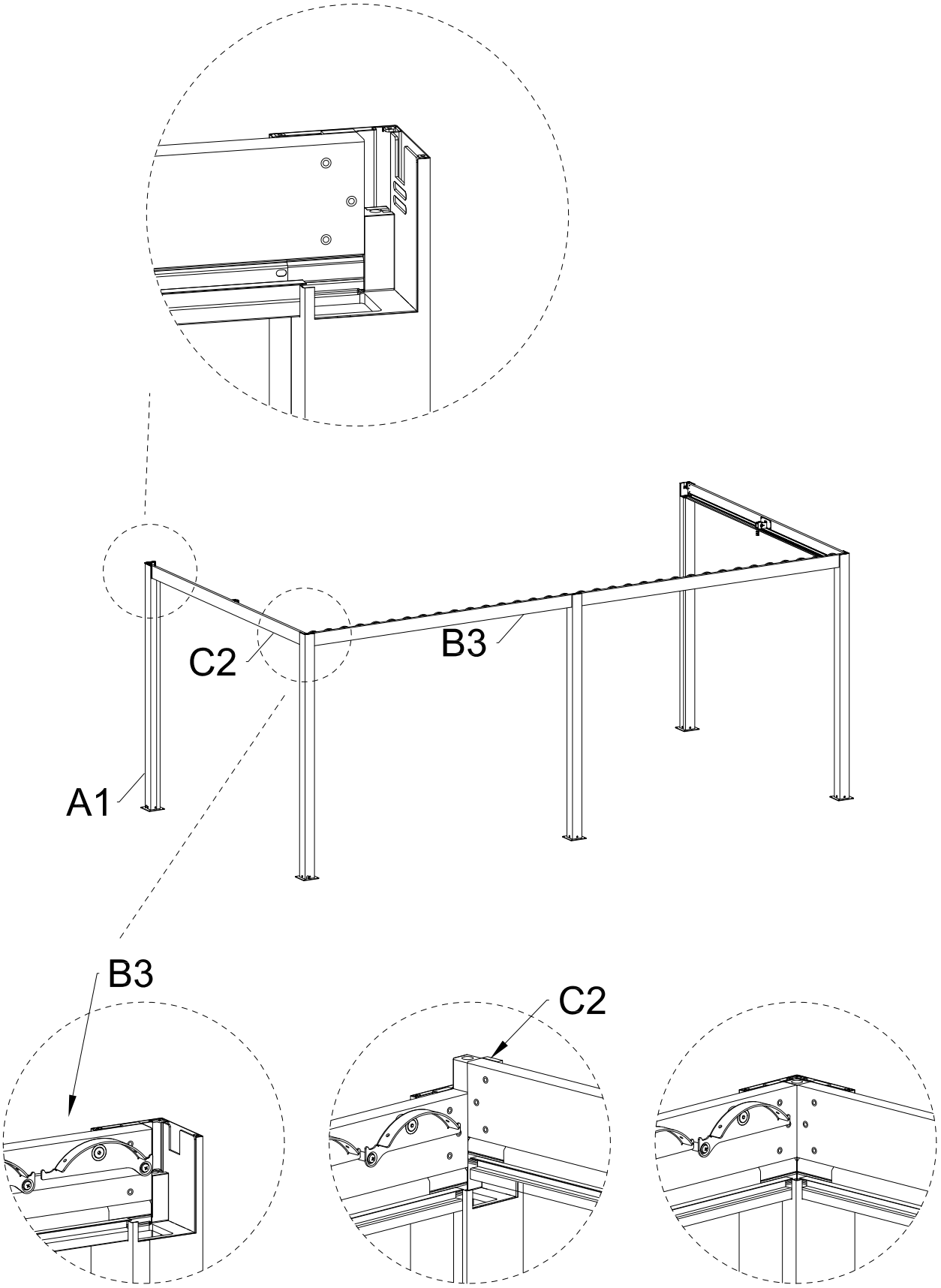

2-e Installer la traverse B2 et le poteau A3.

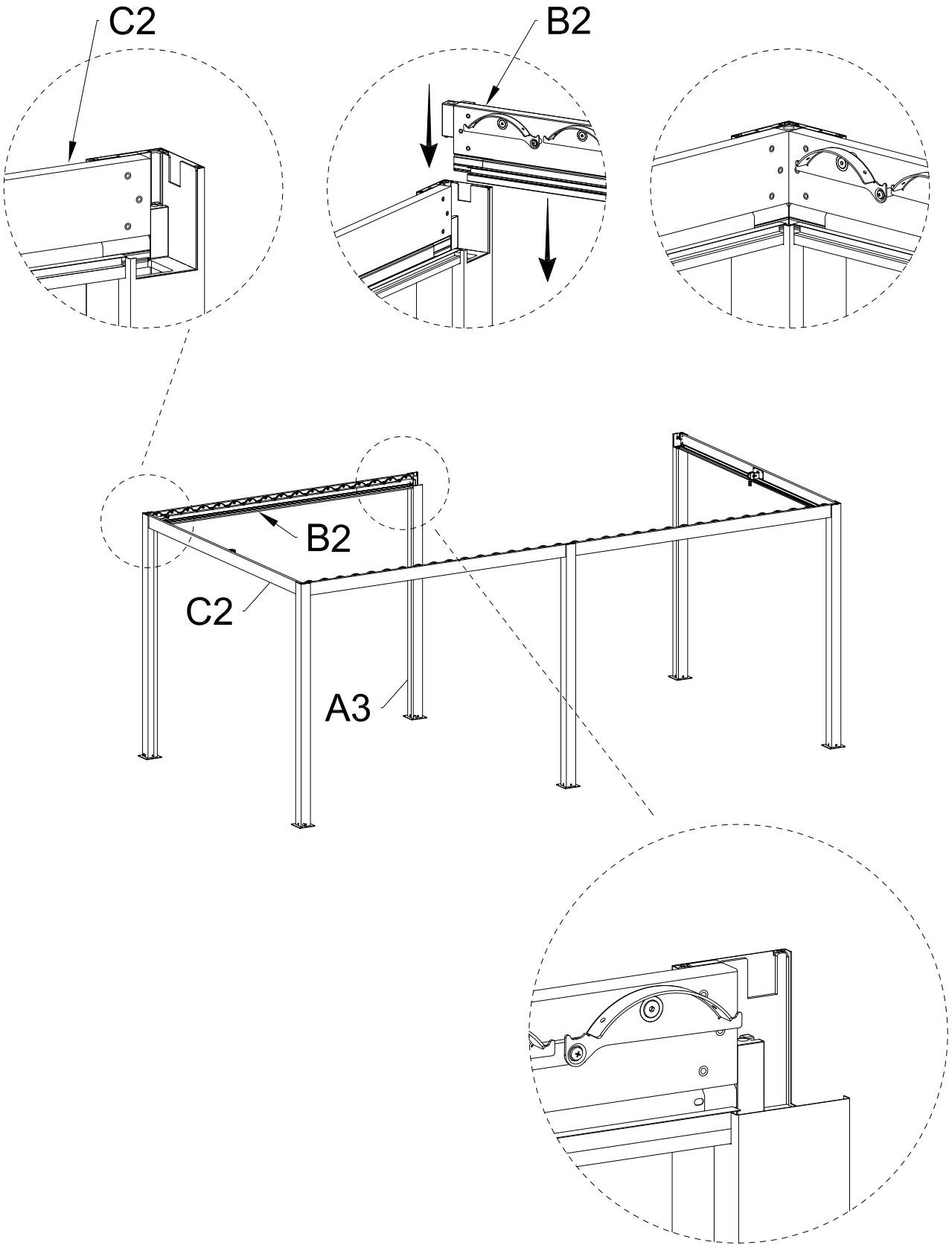

2-f Installer la traverse B1 et verrouiller l'ensemble des S4.

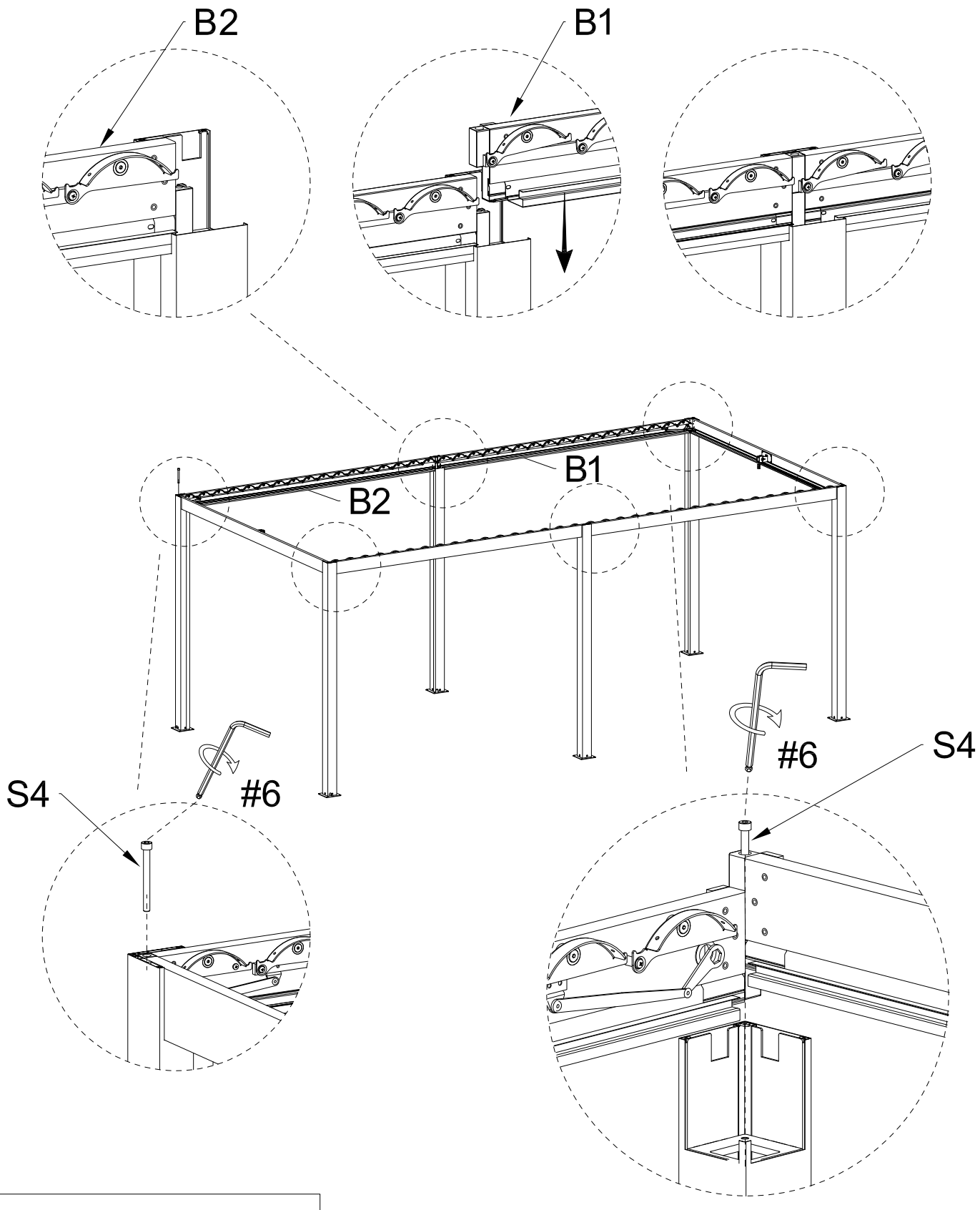

S4	M8*130	x6

2-g Appliquer du mastic d'étanchéité sur le joint de la traverse.

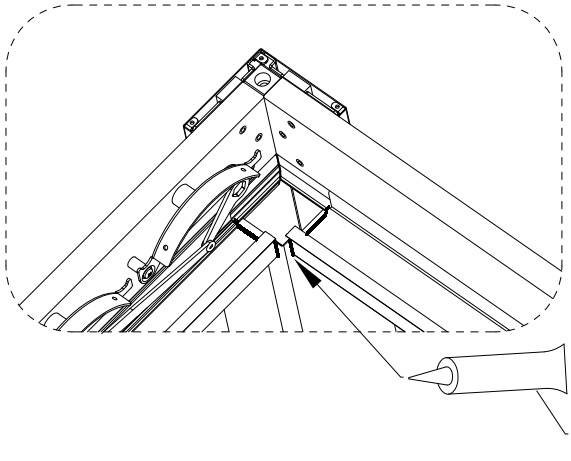

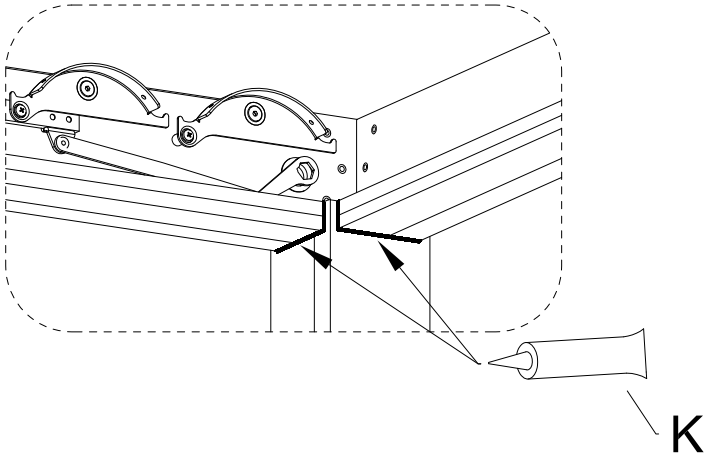

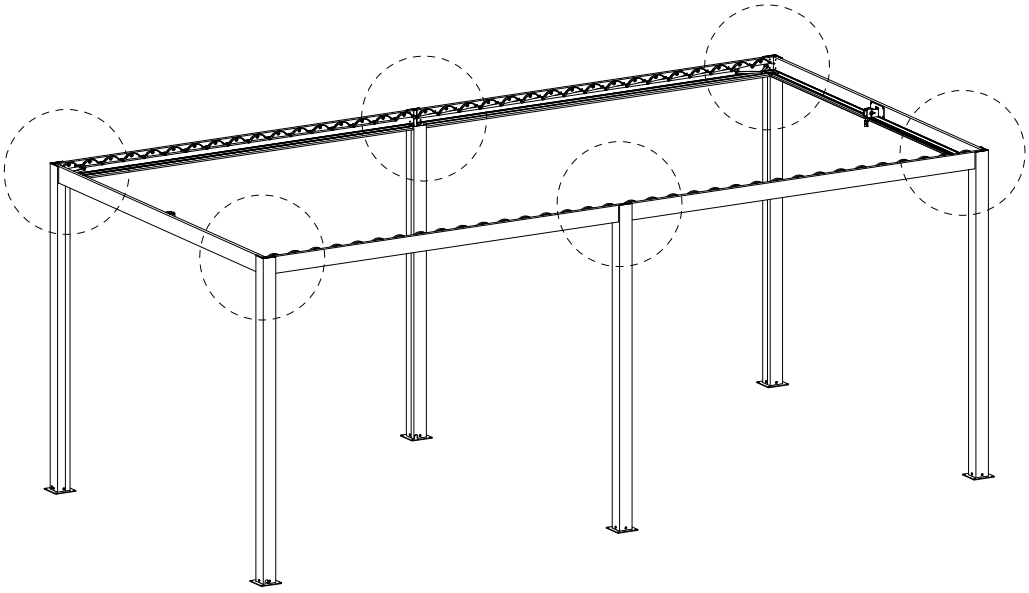

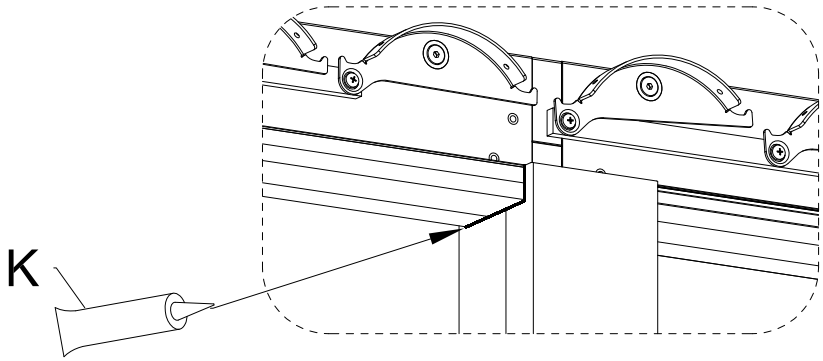

K	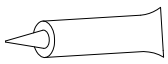	x1

3-a Installer les tiges rotatives hexagonales I1 et I2.

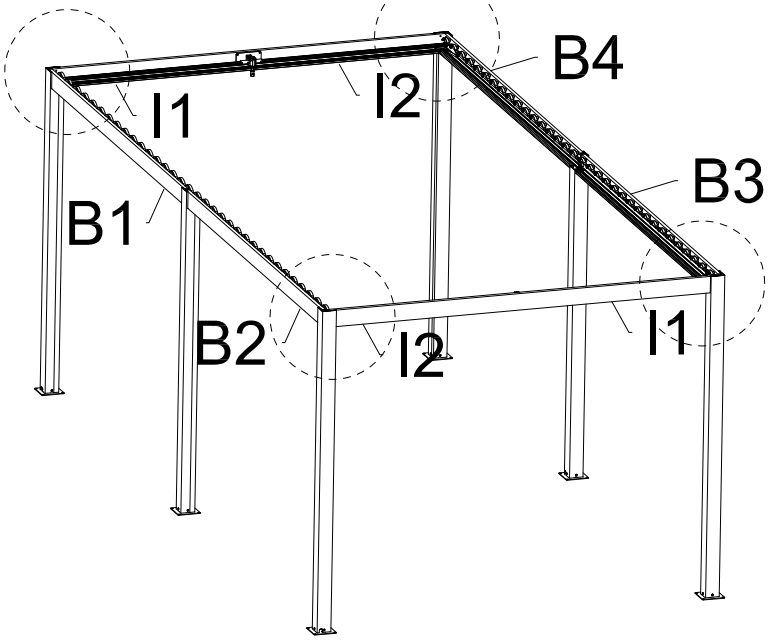

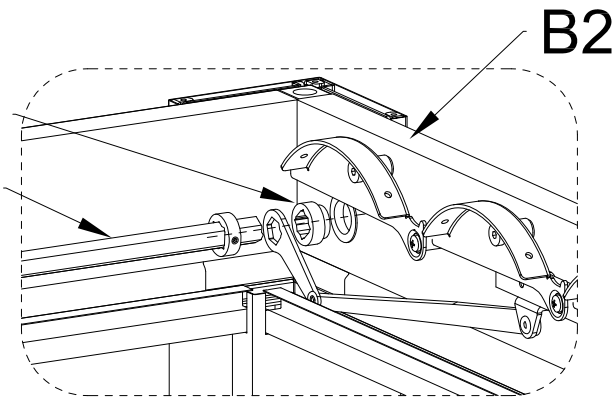

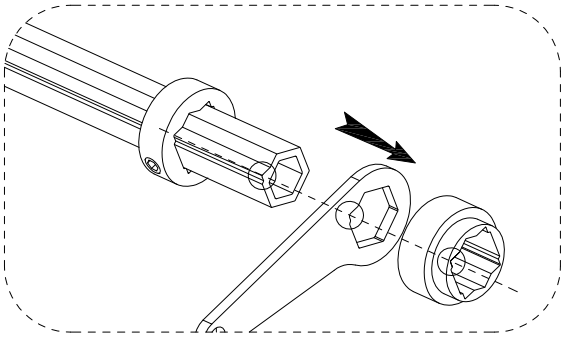

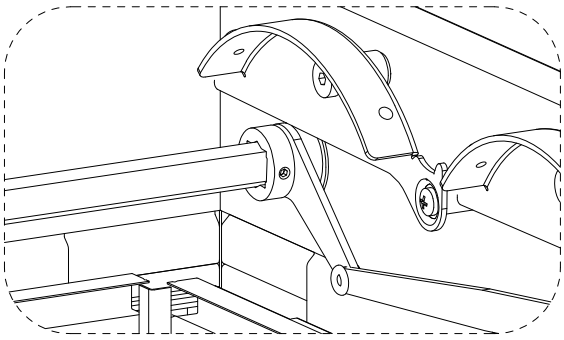

Remarque : L'illustration montre la méthode d'installation pour la tige de transmission droite. Le côté gauche est identique au côté droit.

I1		x2			
I2		x2	L7		x4

3-b Raccorder la tige de transmission à la boîte de vitesses.

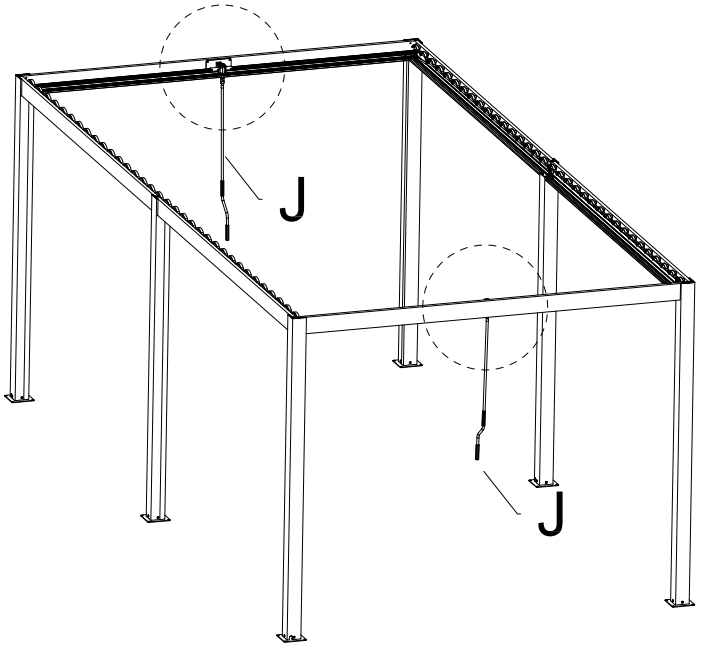

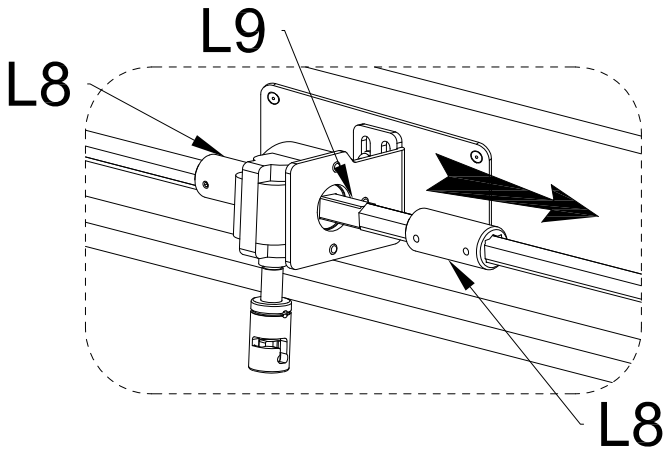

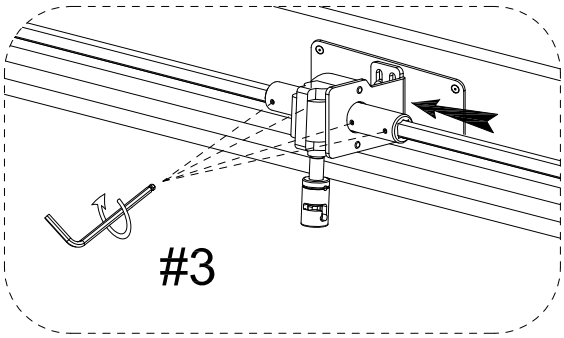

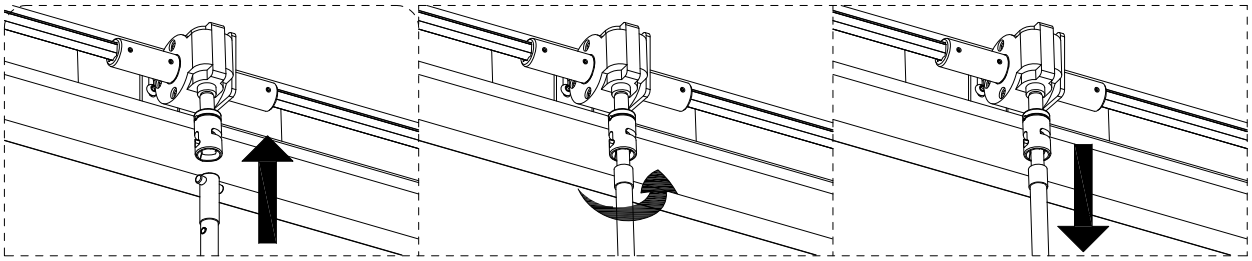

L8	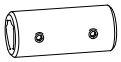	x4	L9		x2
J					x2

4 Installer et fixer les persiennes.

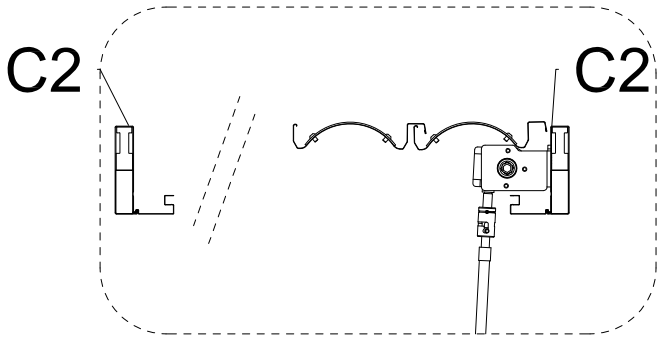

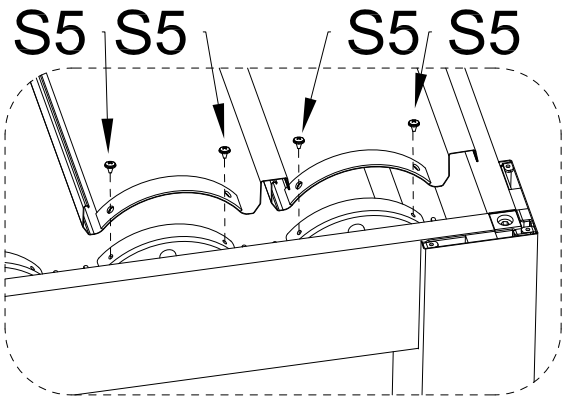

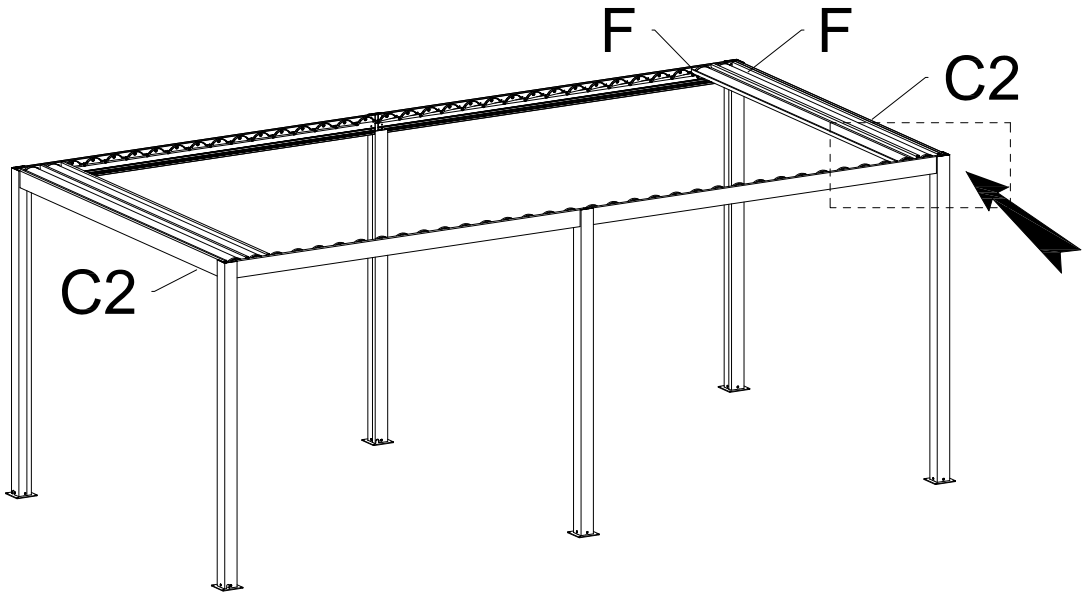

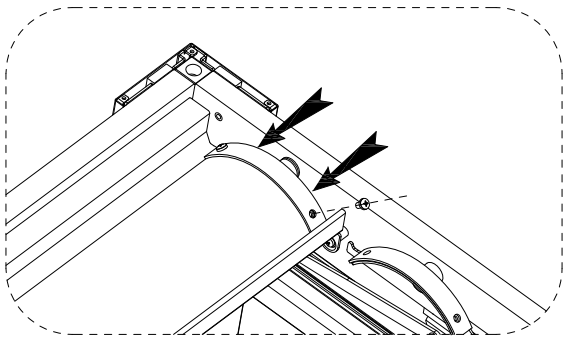

En cas de décalage des trous de fixation lors de l'installation des persiennes (c'est-à-dire si une extrémité est déjà fixée et que l'autre extrémité présente un décalage), appliquer une force dans le sens de la flèche pour aligner les trous.

S5		x136/x184 M5*8
F		x34/x46

5 Installer le cache-poteau.

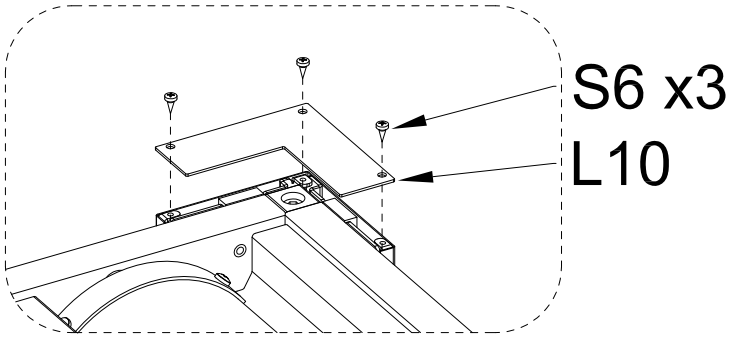

X4

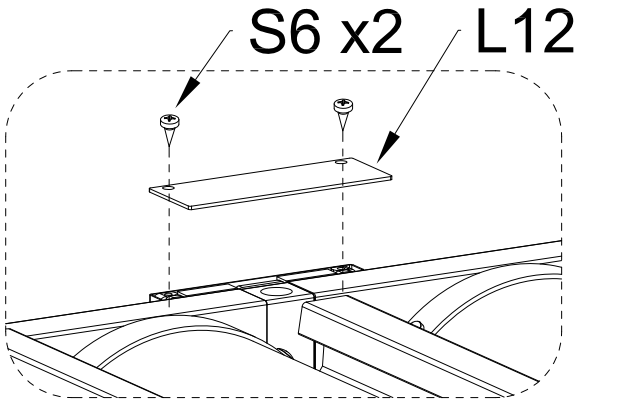

X2

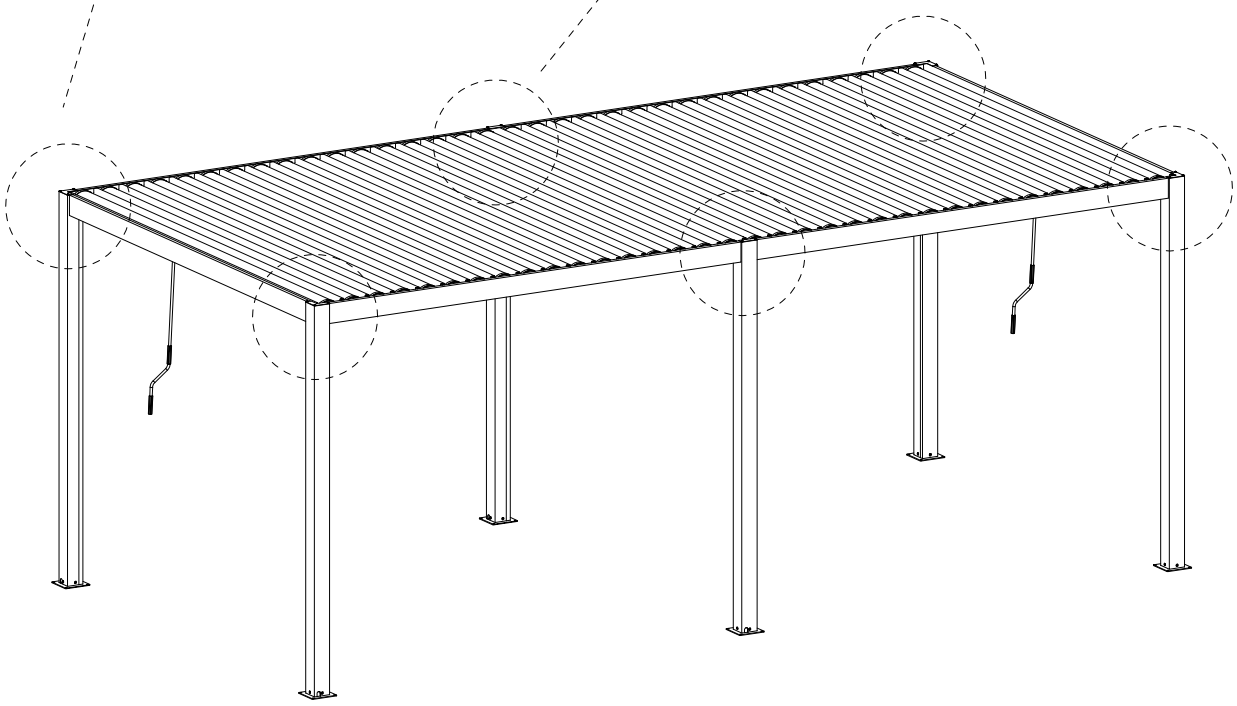

L10	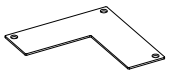	x4	L12		x2
S6		x16 M4*16			

6 Poteaux fixes

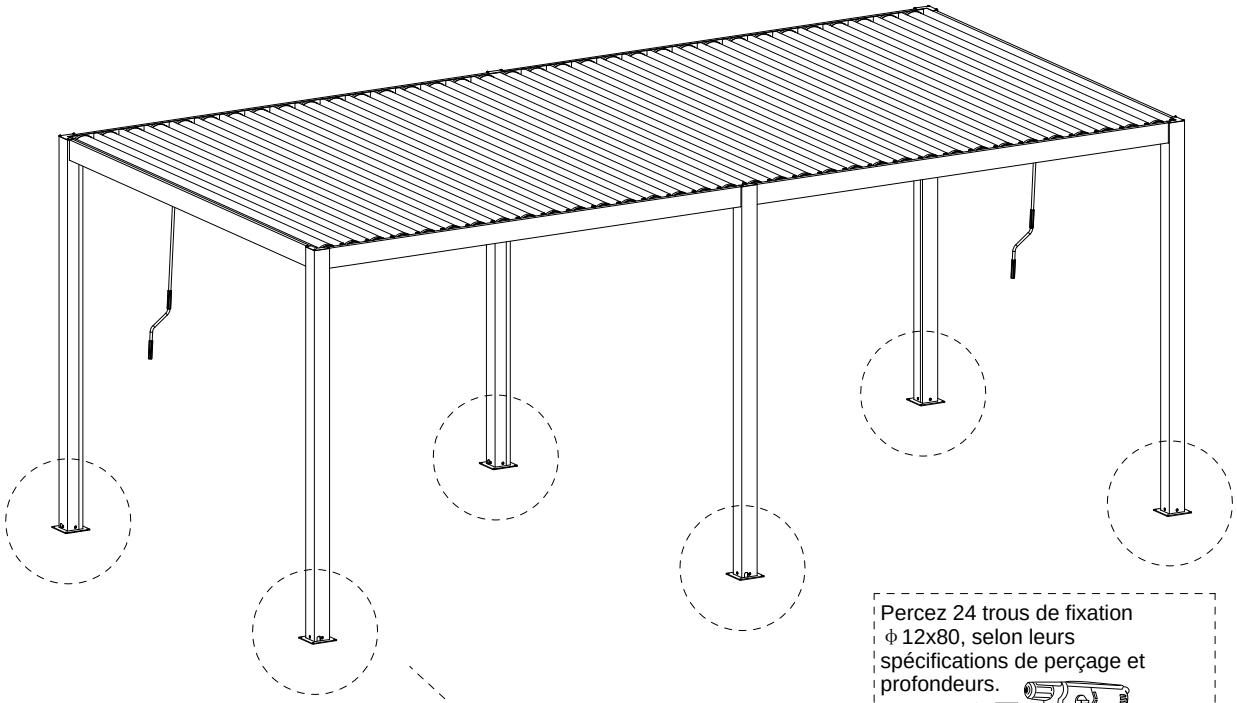

Percez 24 trous de fixation
ϕ 12x80, selon leurs spécifications de perçage et profondeurs.



Ø12 / L>80mm

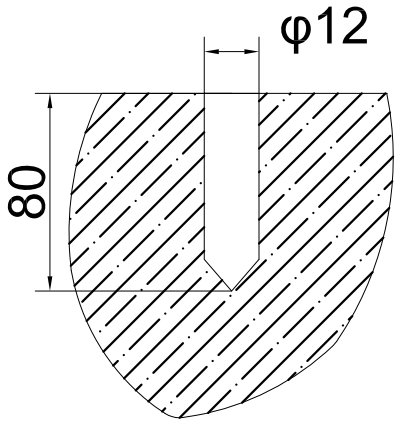

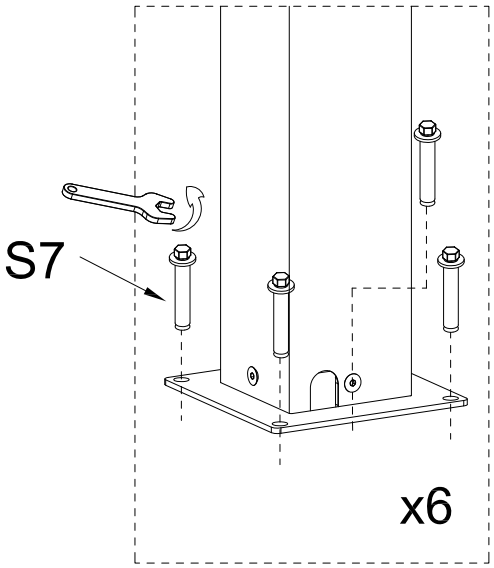

S7	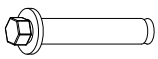 M8*70	x24