M8651F Pergola
Manueld'utilisateur

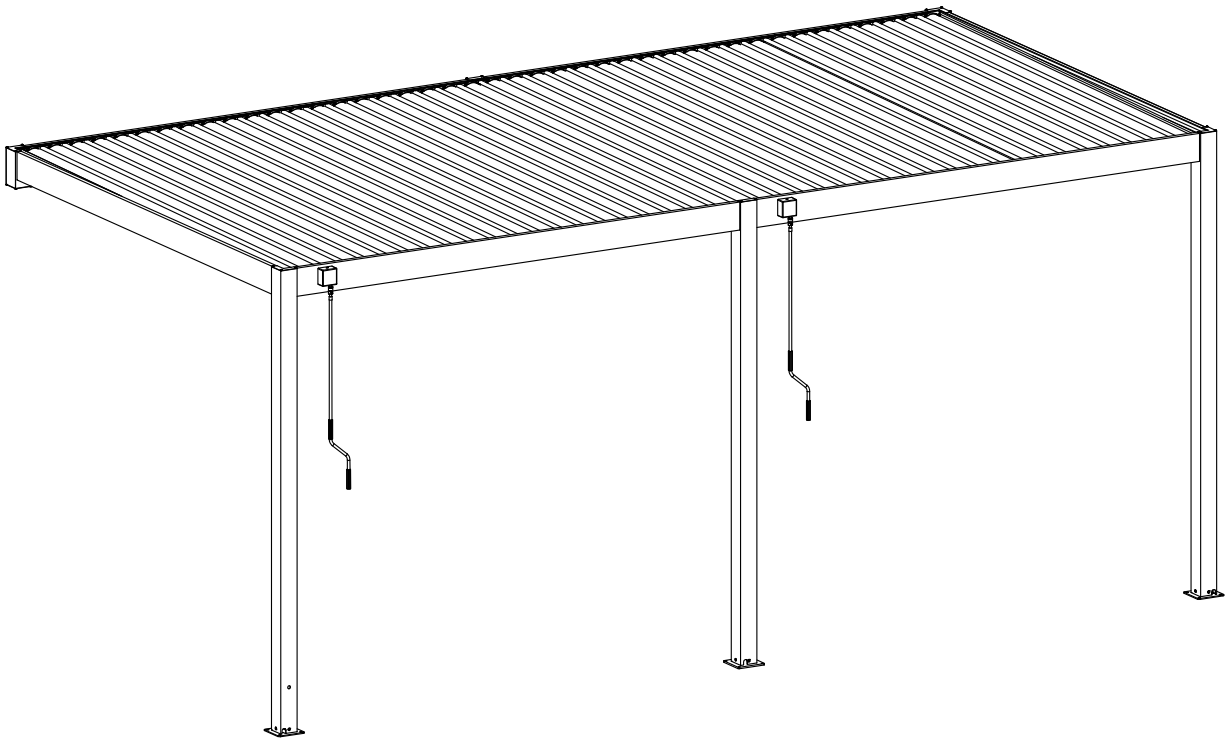

Liste des matériaux

REF		PHOTO	QTY
A1	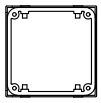	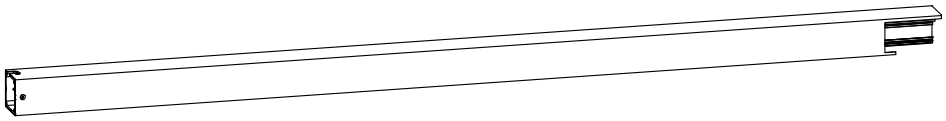	2
A3	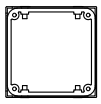	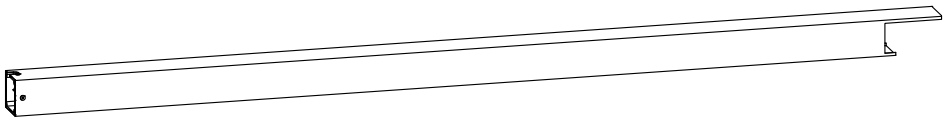	1
B1	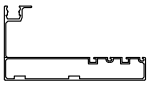		1
B2	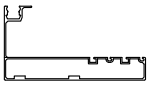		1
C1	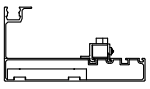	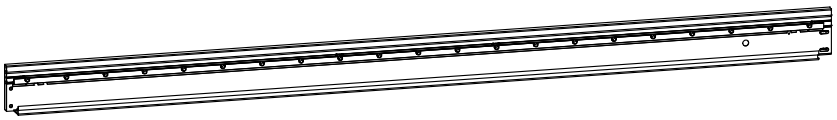	1
C2	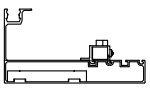		1
C3	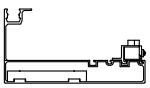	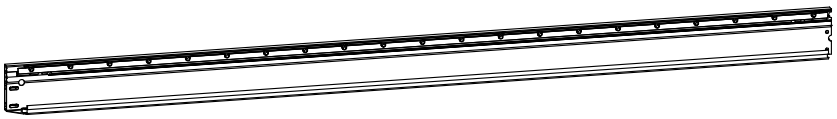	1
C4	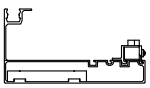	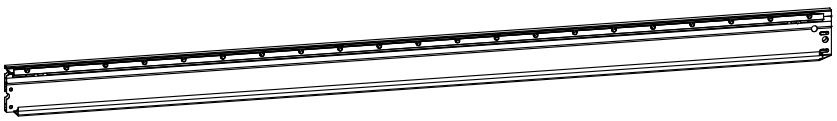	1

Liste des matériaux

REF	PHOTO	QTY
F	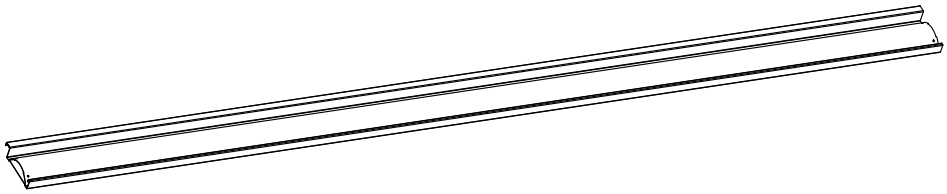	6m*3m=42pcs 6m*4m=42pcs 8m*3m=58pcs 8m*4m=58pcs
GL	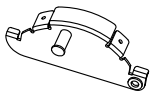	6m*3m=42pcs 6m*4m=42pcs 8m*3m=58pcs 8m*4m=58pcs
GR	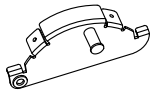	6m*3m=42pcs 6m*4m=42pcs 8m*3m=58pcs 8m*4m=58pcs
HL	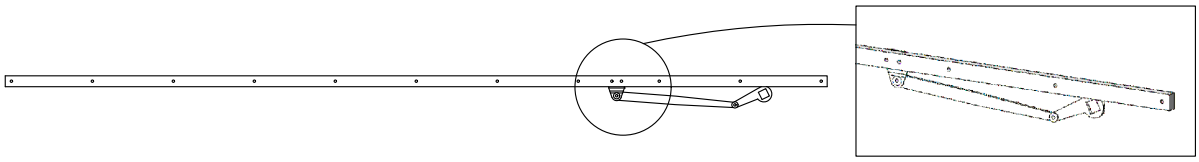	2
J	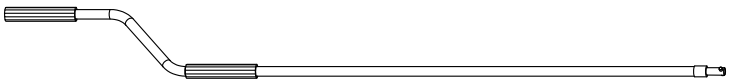	2
K		2

Liste des matériaux

REF	PHOTO	QTY
P1	Cover plate 1 （Pre-installed） 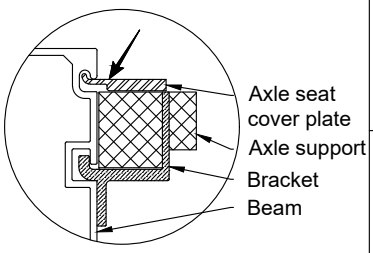	8
P2	Cover plate 2 （Pre-installed）	4
ML	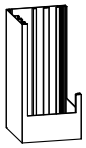	1
MM	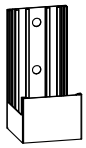	1
MR	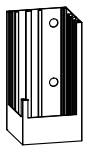	1
NL		1
NM	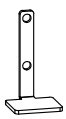	1
NR	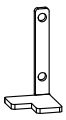	1

Liste des matériaux

REF	PHOTO	QTY
L1	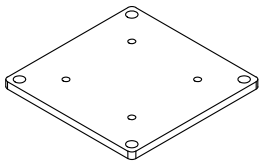	3
L2	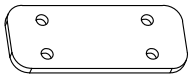	4
L3	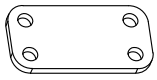	4
L4		2
L5	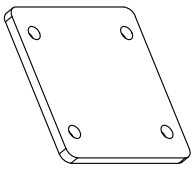	1
L6	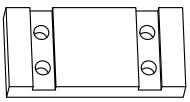	4
L7		8
L8	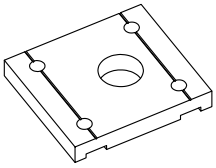	1

REF	PHOTO	QTY
L9	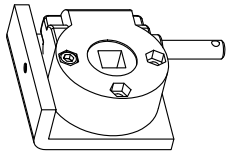	2
L10	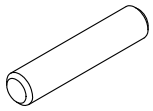	2
L11	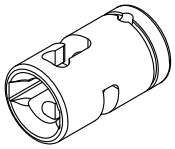	2
L12	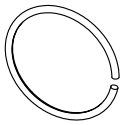	2
L13	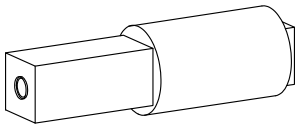	2
L14	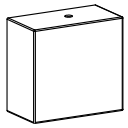	2
L15	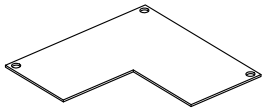	4
L16	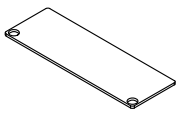	2

Liste des matériaux

REF	PHOTO	QTY
L17	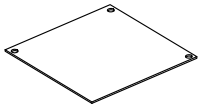	2
L18	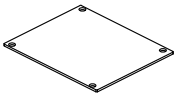	1

REF	PHOTO	QTY

Liste des matériaux

REF	PHOTO	QTY
S1	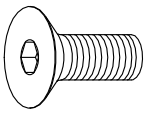 M6*20	12
S2	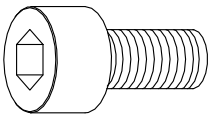 M8*16	20
S3	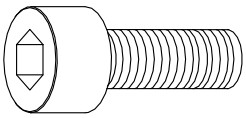 M8*20	20
S4	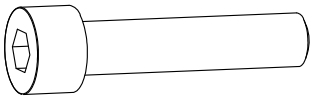 M6*45	4
S5	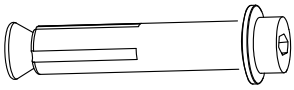 M10*85	6
S6	 M4*6	6.0m*3.0m=168pcs 6.0m*4.0m=168pcs 8.0m*3.0m=232pcs 8.0m*4.0m=232pcs
S7	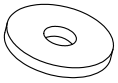 φ6*18*1	4
S8	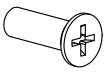 M5*12	2

REF	PHOTO	QTY
S9	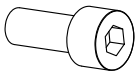 M5*12	2
S10	 M5*8	2
S11	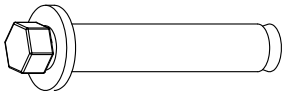 M8*70	12
S12	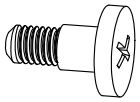 φ6*13*M5	6.0m*3.0m=42pcs 6.0m*4.0m=42pcs 8.0m*3.0m=58pcs 8.0m*4.0m=58pcs
S13	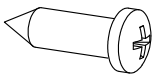 ST5.5×16	28
S14		12

Rappel de sécurité

Directives générales

- Veuillez conserver ce manuel pour une utilisation future après avoir installé la pergola;
- Veuillez lire attentivement les instructions suivantes avant l'assemblage;
- Ce manuel peut ne pas inclure tous les détails et les étapes importantes;
- Veuillez nous contacter si vous avez besoin de plus d'informations oud'aide.

Remarques importantes

- Veuillez ne pas permettre à la neige de s'accumuler sur le toit à lames.En cas deprévisionde neige modérée ou forte, ouvrez les lames, faites de même en cas devents forts ou d'autres conditions météorologiques extrêmes.

- Veuillez ouvrir les lames et relever ou retirer tout accessoire de pare-soleilinstallé pour éviter des dommages potentiels à la pergola en cas de mauvaistemps.

Ce dont vous pourriez avoir besoin:

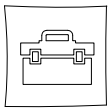



Échelle x3

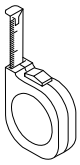

Mètre ruban



Maillet



Gants

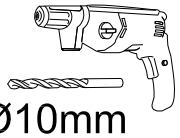

Ø10mm

Tournevis électrique

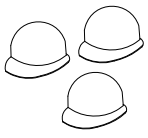

Casque desécurité x3

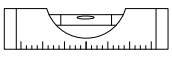

Niveau

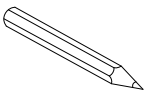

Marqueur



Clé à molette

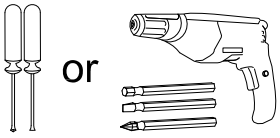

or

Tournevis ou tournevis électrique

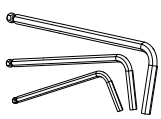

Clé Allen

Étape par étape Instructions pour l'installation

1-a Colonne (A1) Assemblage de la plaque de base.

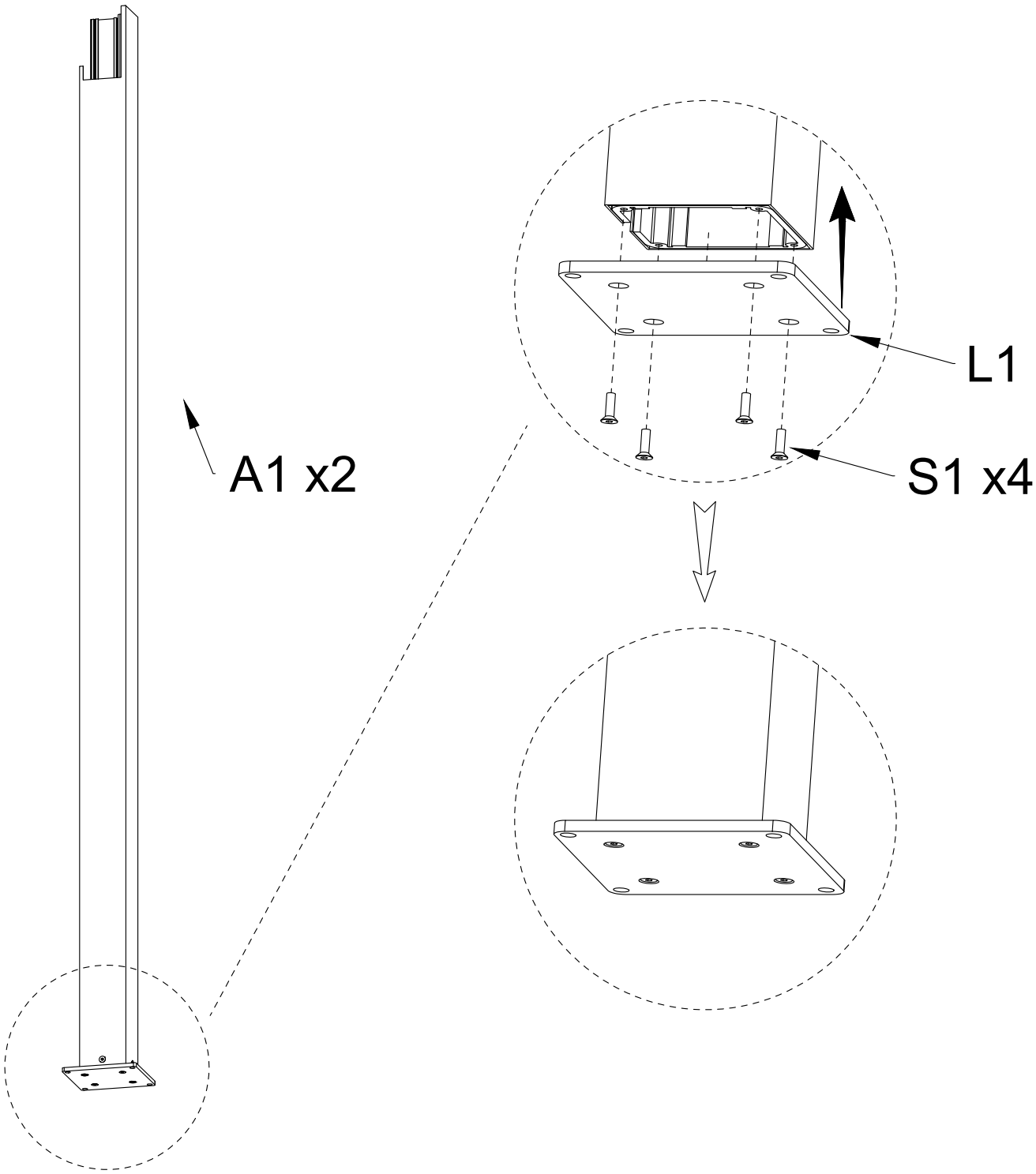

A1	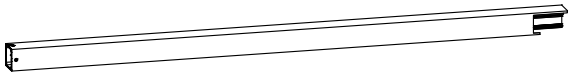	QTY:2PCS	
L1	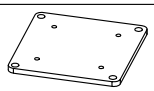	QTY:2PCS	S1  M6*20 QTY:8PCS

1-b Assemblage de la plaque de base de la colonne (A3).

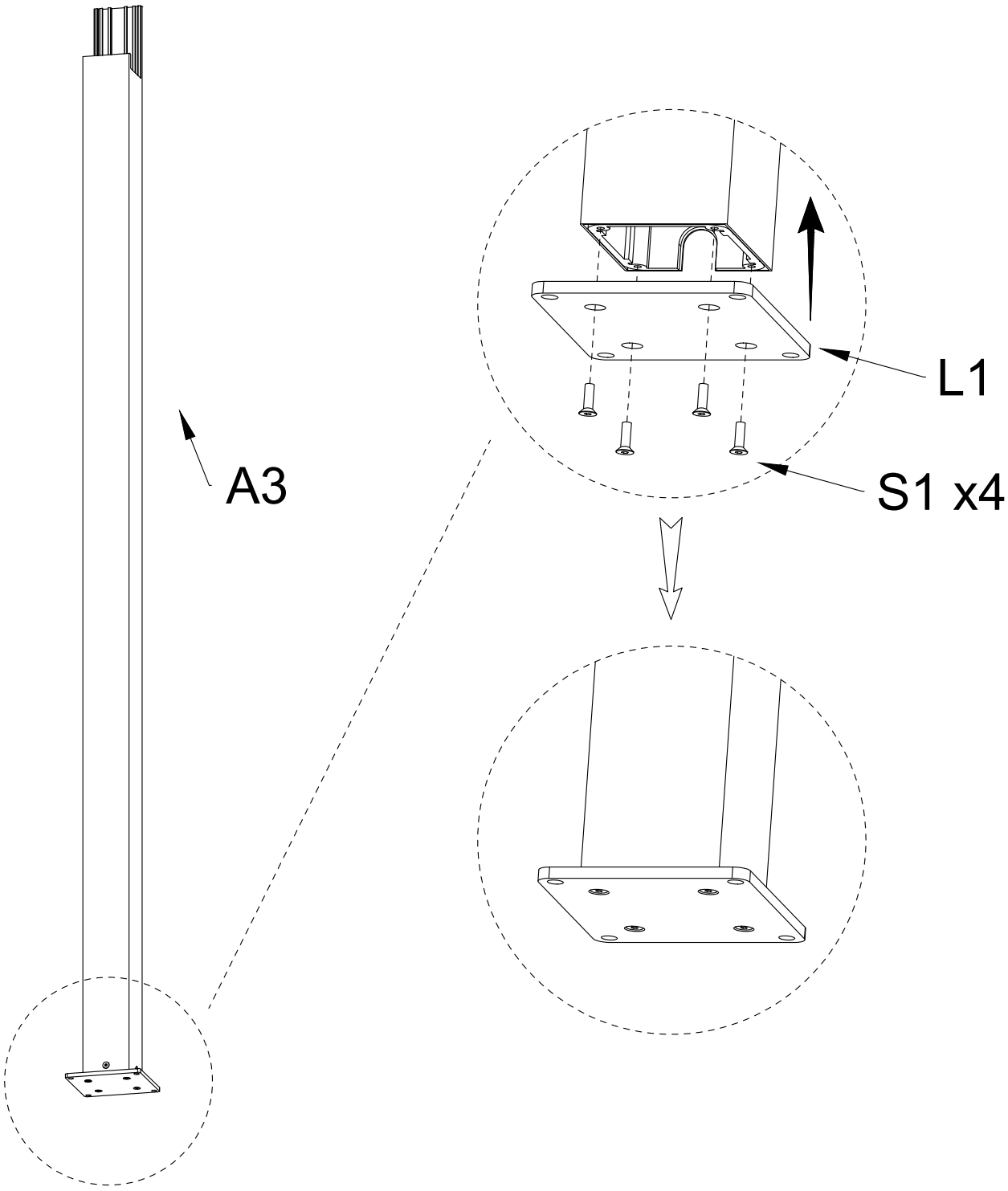

A3			QTY:1PC
L1	QTY:1PC	S1 M6*20	QTY:4PCS

1-c Assemblage de la poutre arrière (C3 & C4).

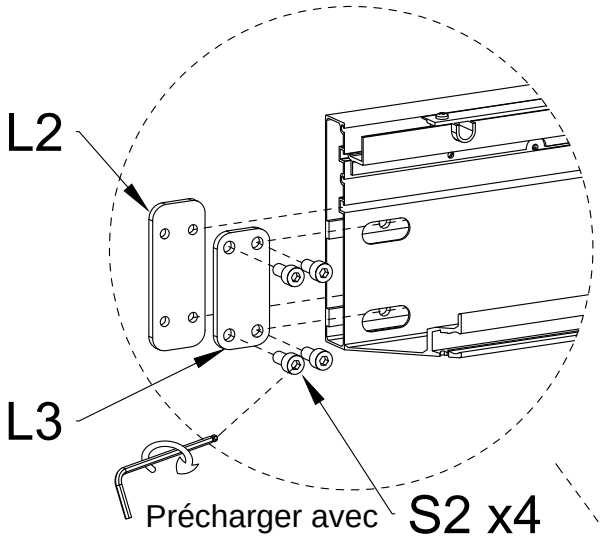

Ne pas serrer complètement ;
un certain jeu d'installation doit
être laissé.

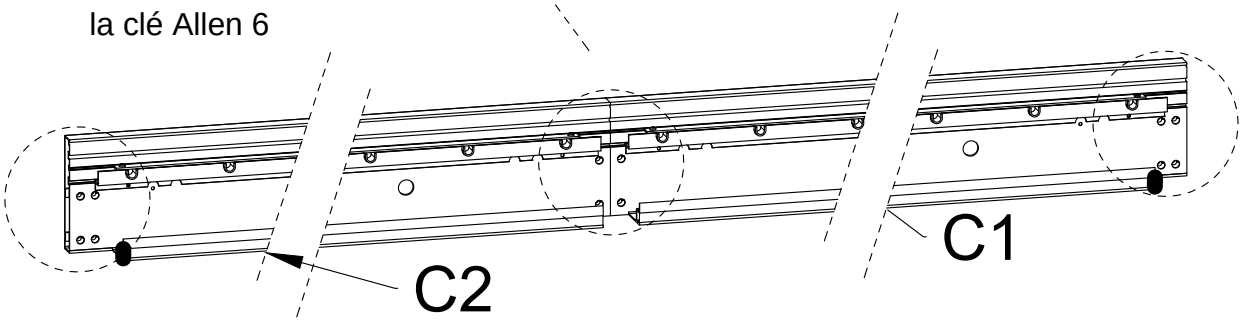

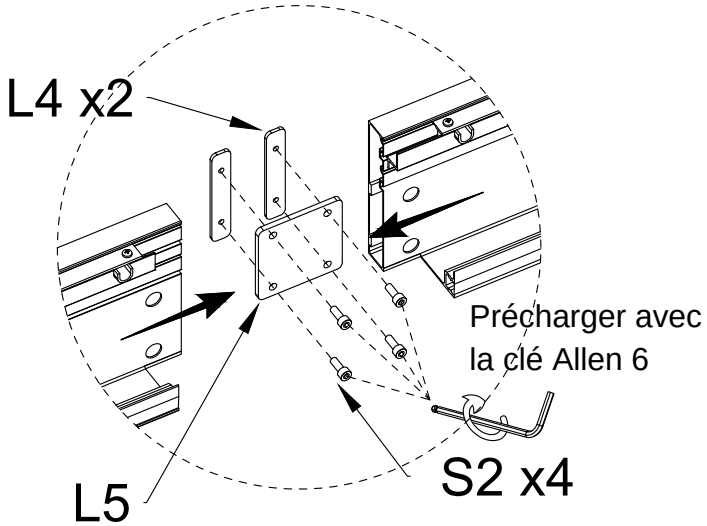

L2	QTY:2PCS	L3	QTY:2PCS
L4	QTY:2PCS	L5	QTY:1PC
C1	QTY:1PC		
C2	QTY:1PC	S2	QTY:12PCS M8*16

1-d Assemblage de la poutre avant (C1 & C2).

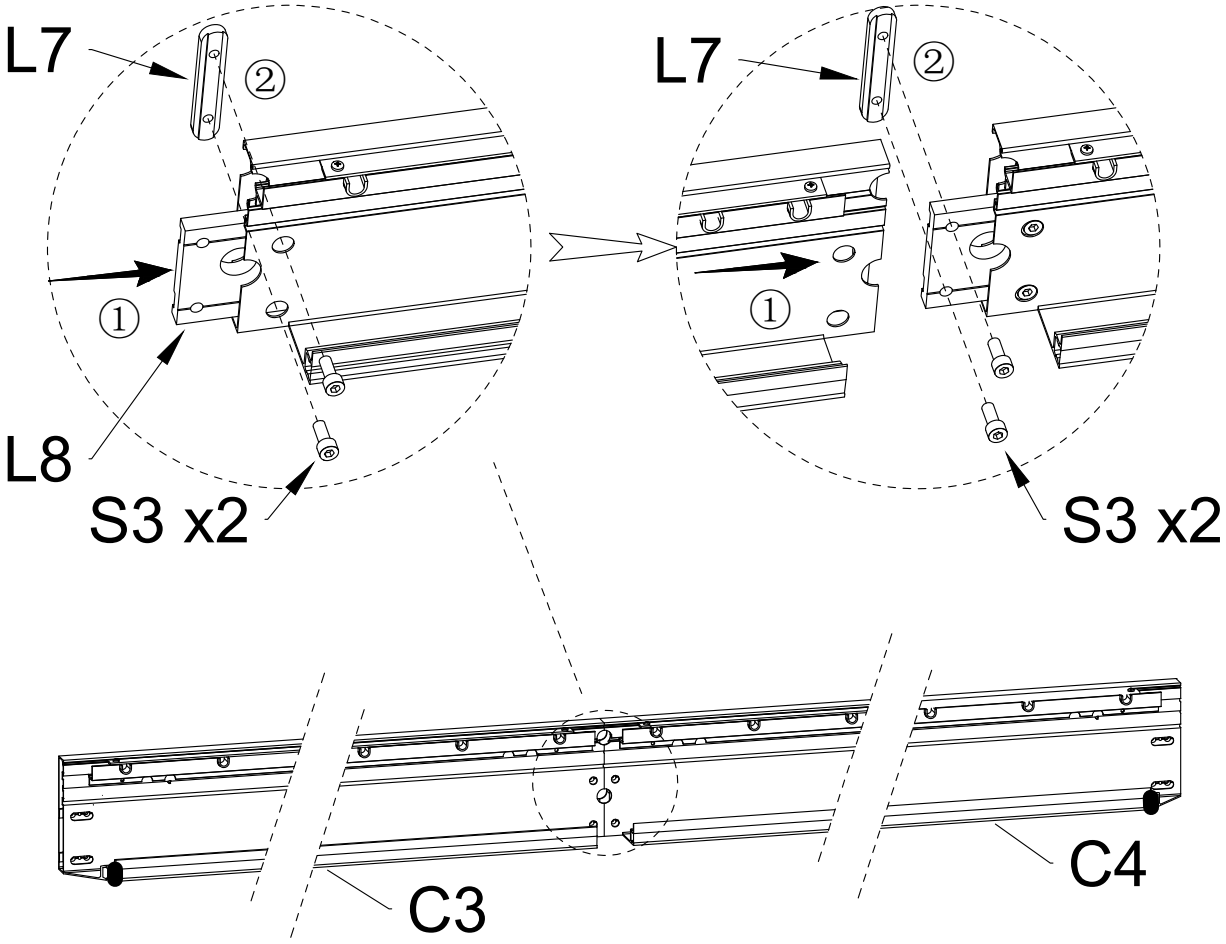

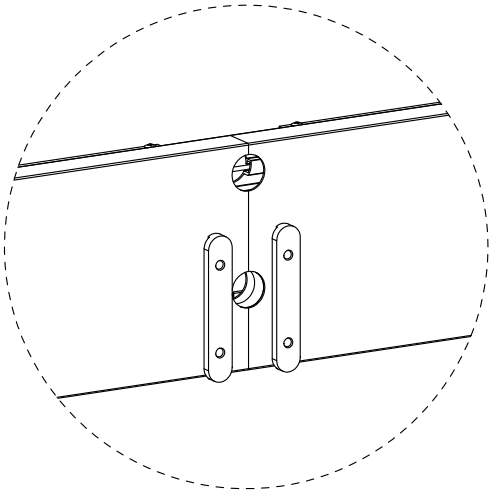

Ne pas serrer complètement ;
un certain jeu d'installation doit
être laissé.

C3		QTY:1PC
C4		QTY:1PC

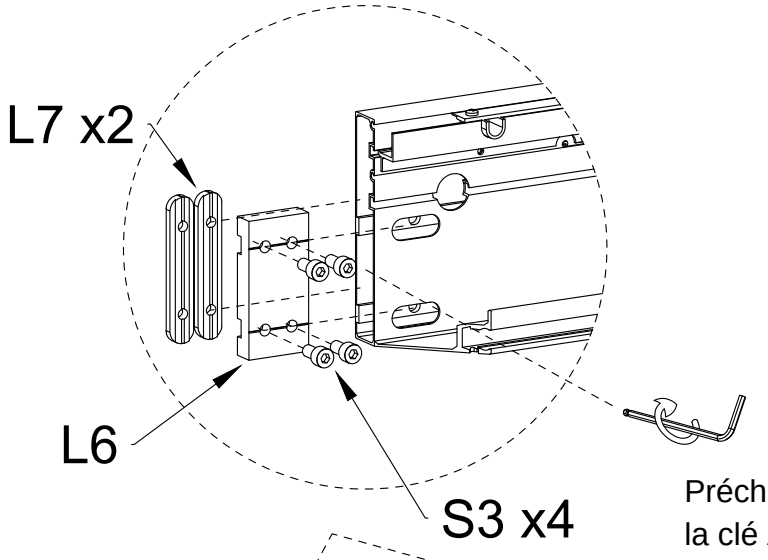

Ne pas serrer complètement ; un certain jeu d'installation doit être laissé.

Précharger avec la clé Allen 6

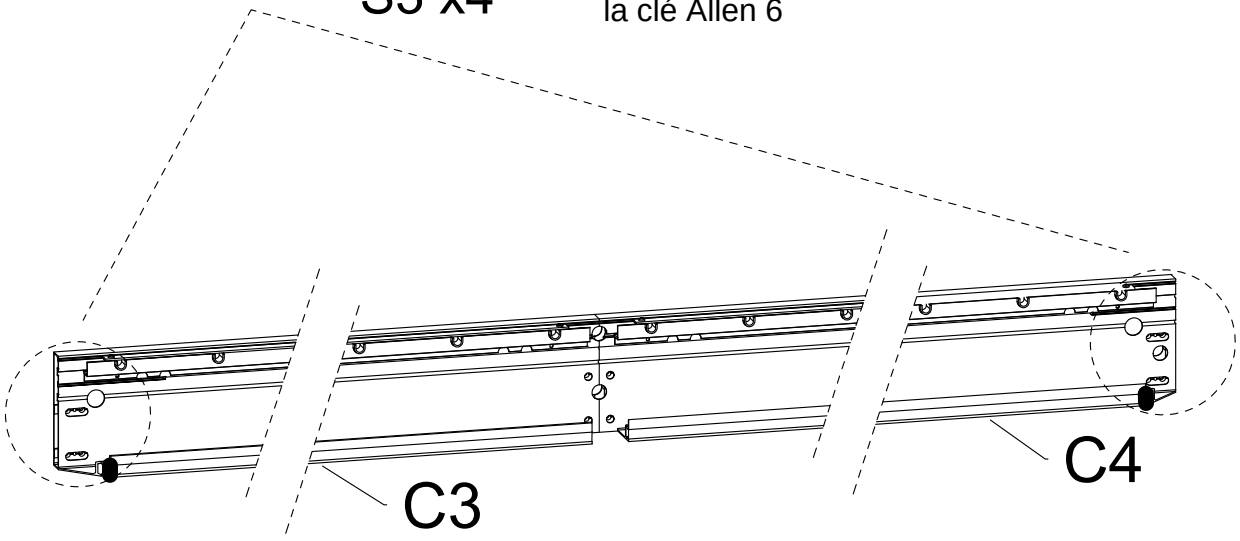

L6	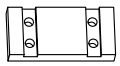	QTY:2PCS	L7		QTY:6PCS
L8	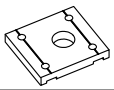	QTY:2PCS	S3	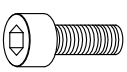	QTY:12PCS M8*20

1-e Installer les pièces métalliques courtes de raccordement de la traverse.

Étape 1 : Traverse gauche

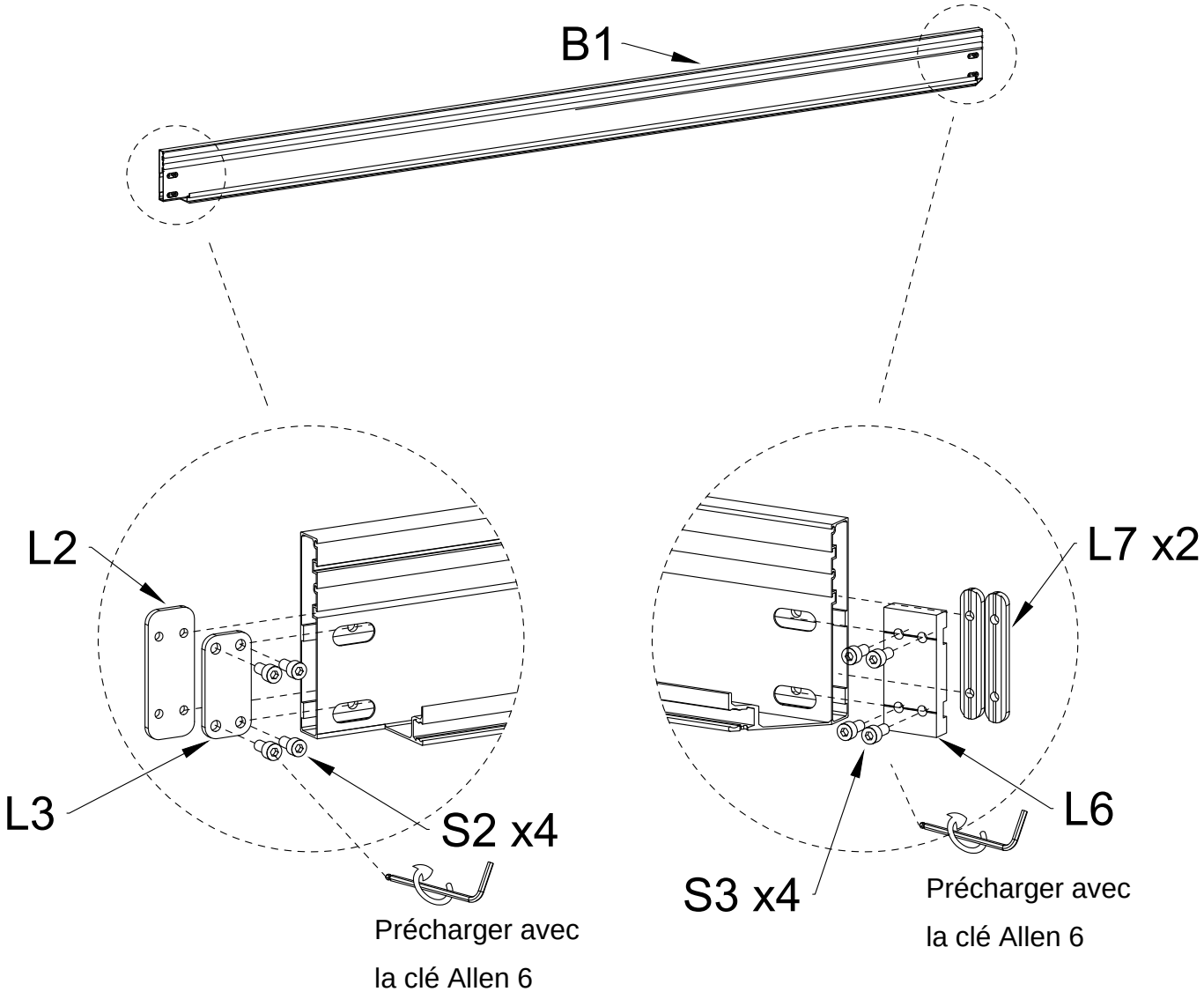

Étape 2 : Traverse droite

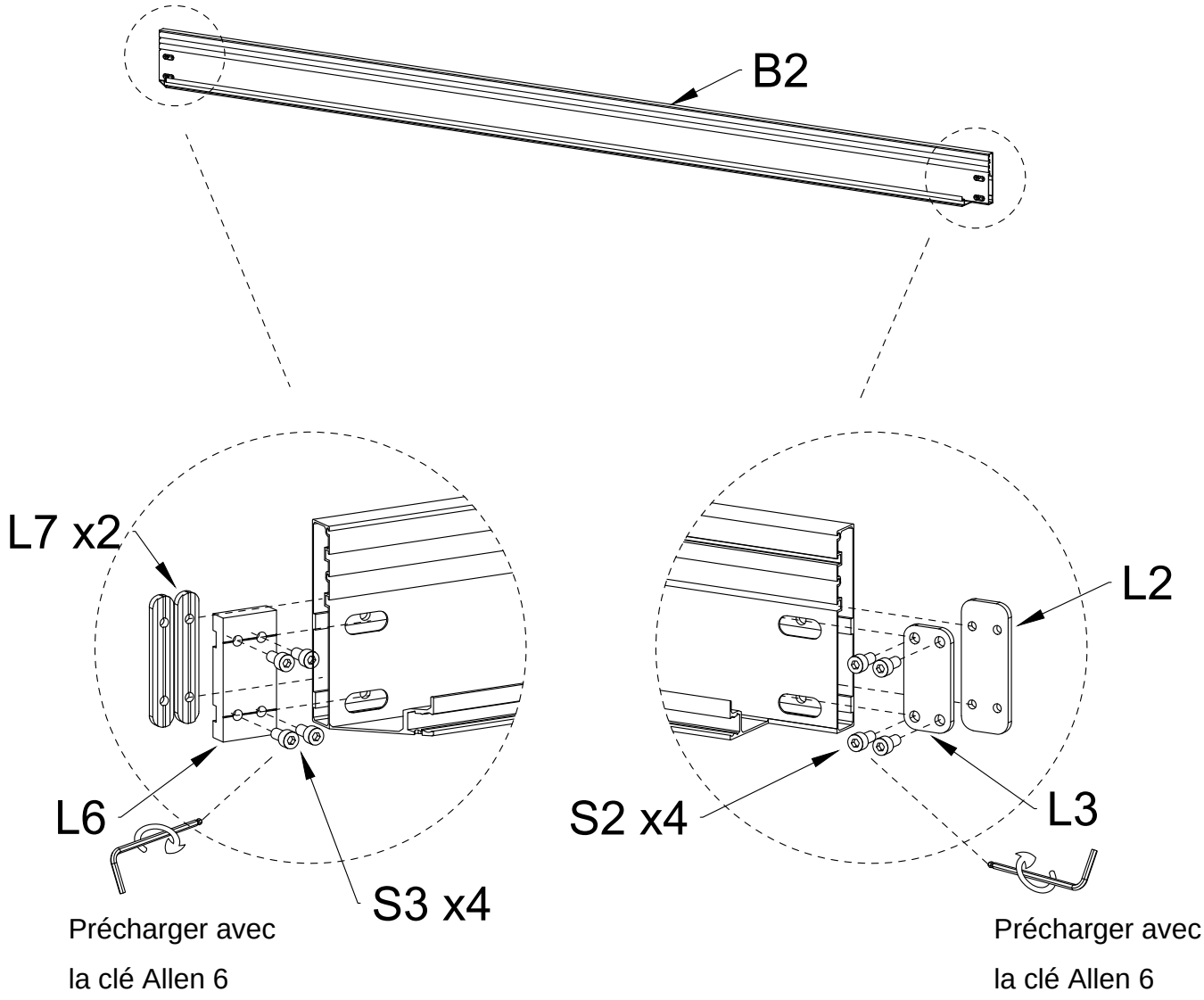

L2 QTY:2PCS	L3 QTY:2PCS	L6 QTY:2PCS
L7 QTY:4PCS	S2 M8*16 QTY:8PCS	S3 M8*20 QTY:8PCS

Étape 3 : Installation du réducteur

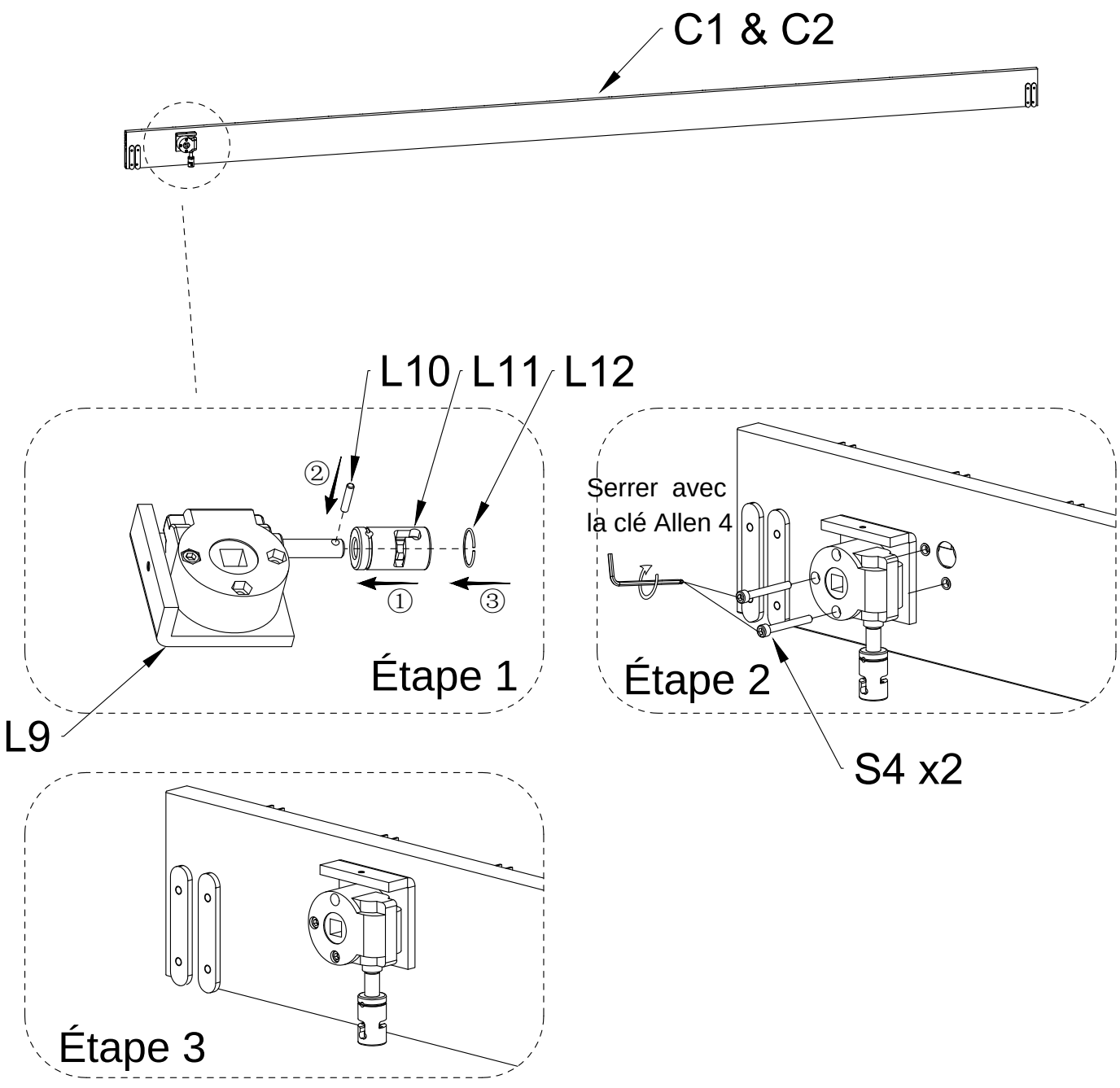

L9	QTY:2PCS	L10	φ4*20 QTY:2PCS		
L11	QTY:2PCS	L12	φ21.5*1 QTY:2PCS	S4	M6*45 QTY:4PCS

1-f Assembler deux ensembles de A3, C1 et C2 au sol.

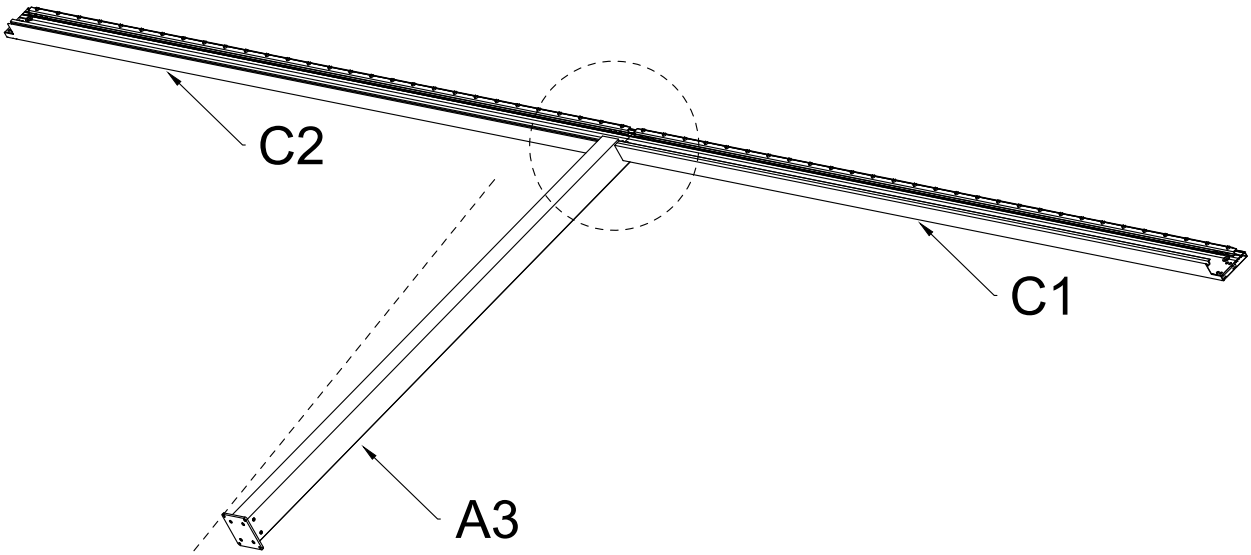

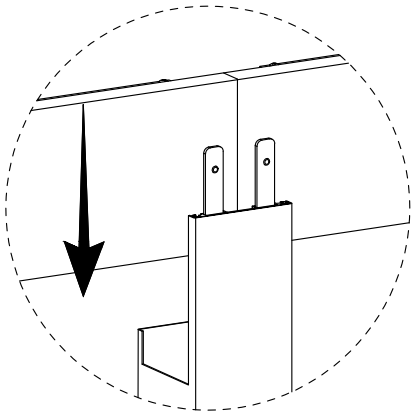

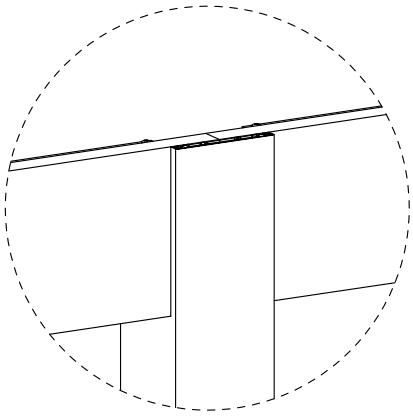

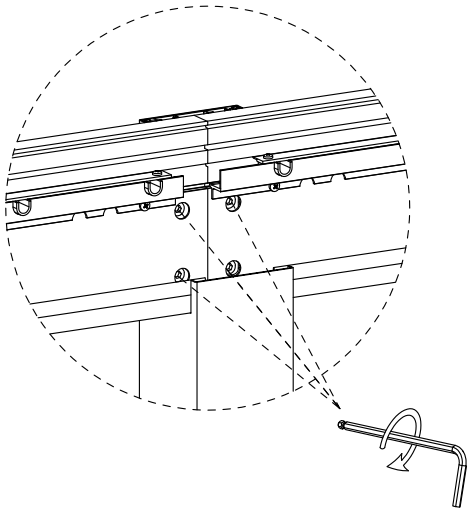

Serrer avec
la clé Allen 6

2-a Construction d'une structure.

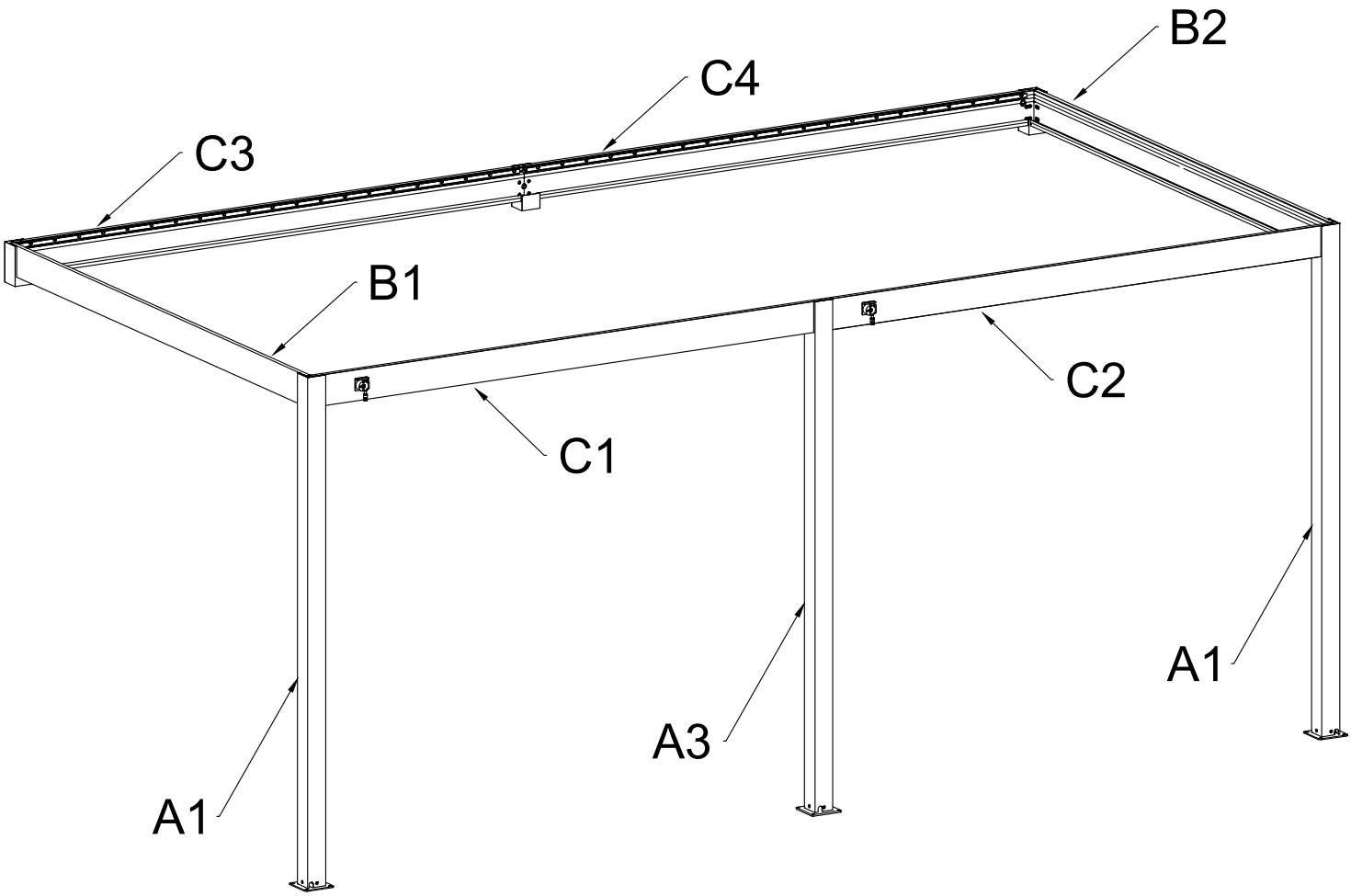

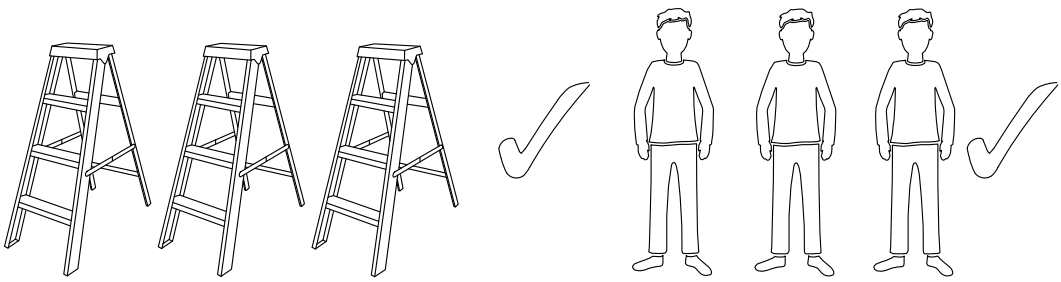

2-b Construction d'une structure.

1) Connecter les trois équerres murales aux poutres horizontales C3 et C4；

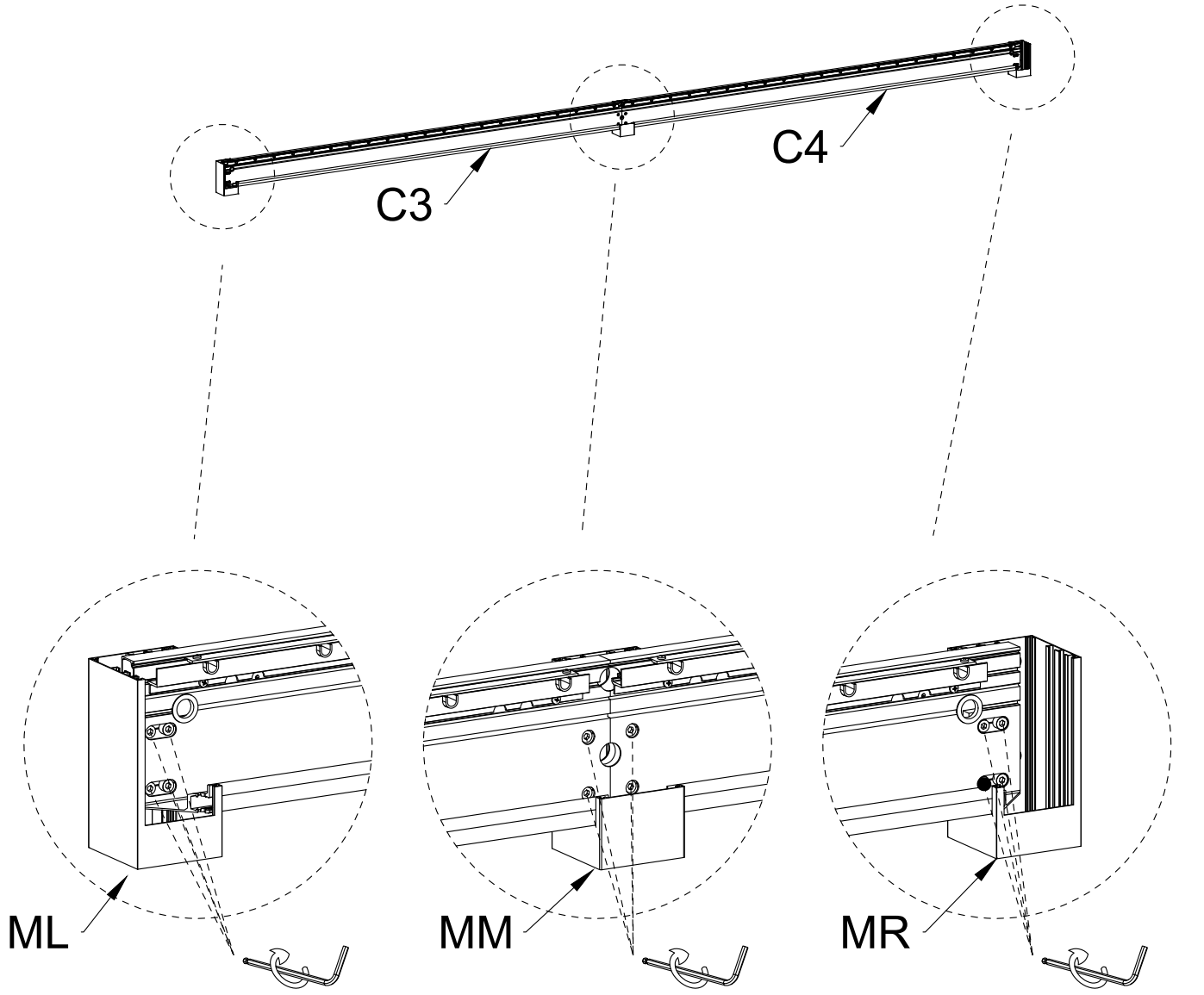

ML	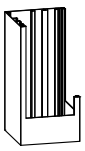	QTY:1PC	MM	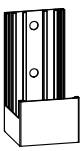	QTY:1PC	MR	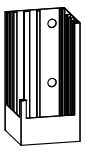	QTY:1PC

2) Soulever l'ensemble de la traverse assemblée et l'utiliser pour faire un repère de perçage sur le mur ;

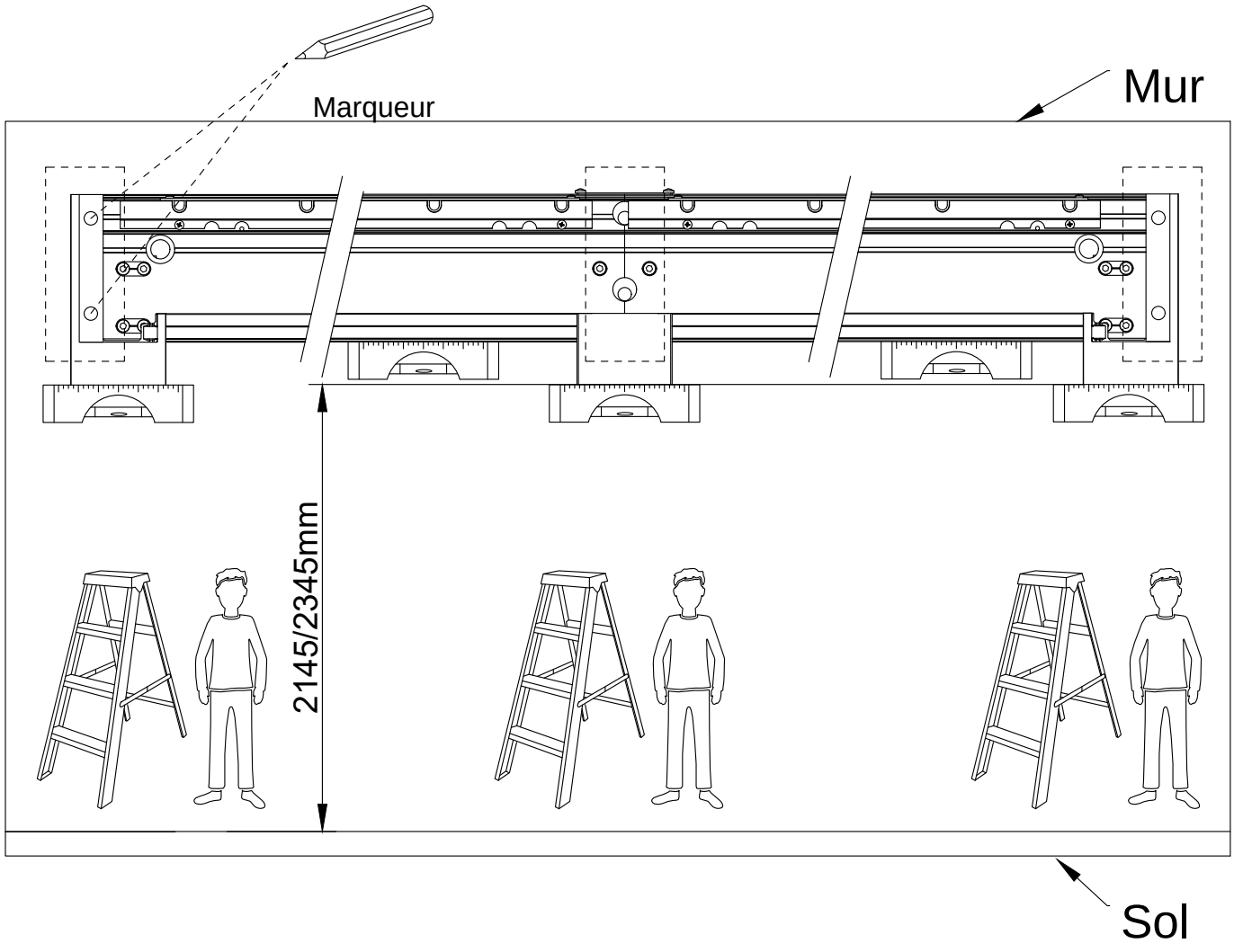

3) Installer la vis d'expansion métallique. Après l'avoir serrée pour la faire expandre, dévisser la vis dans le sens antihoraire;

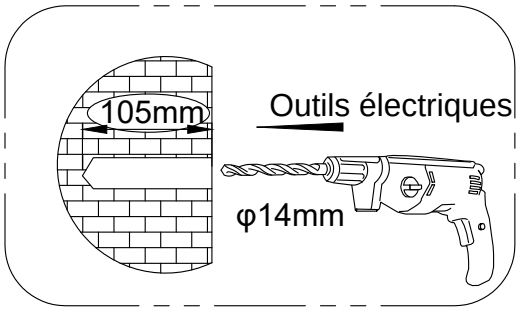

Profondeur de perçage φ14x105, 6 trous au total.

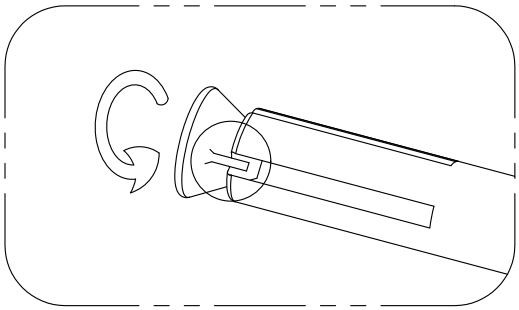

Note : avant l'installation, tourner l'écrou de queue du boulon d'expansion afin que la saillie repérée sur le dessin puisse s'insérer dans l'interstice de la paroi du tube.

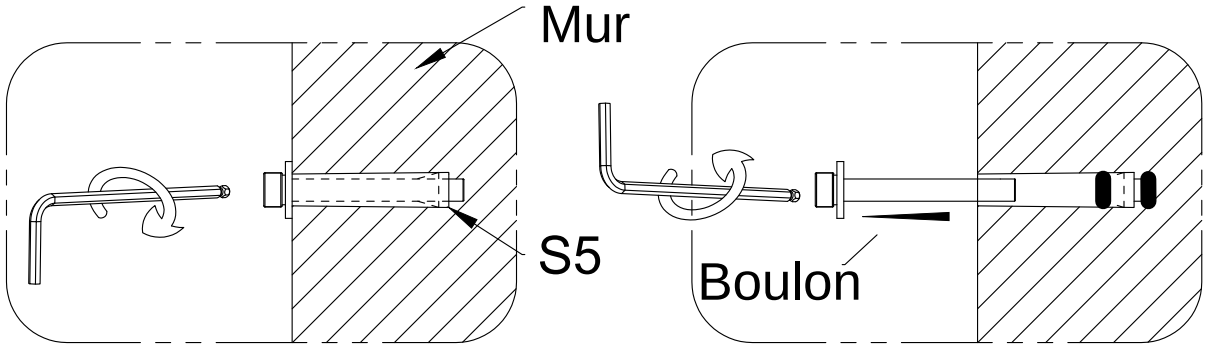

Déplacer la colonne, installer le boulon d'expansion et, après serrage, retirer le boulon.

S5	 M10*85	QTY:6PCS

2-c Après avoir installé la poutre horizontale, il est nécessaire d'insérer la pièce de renfort dans le support mural court avant de procéder à l'installation.

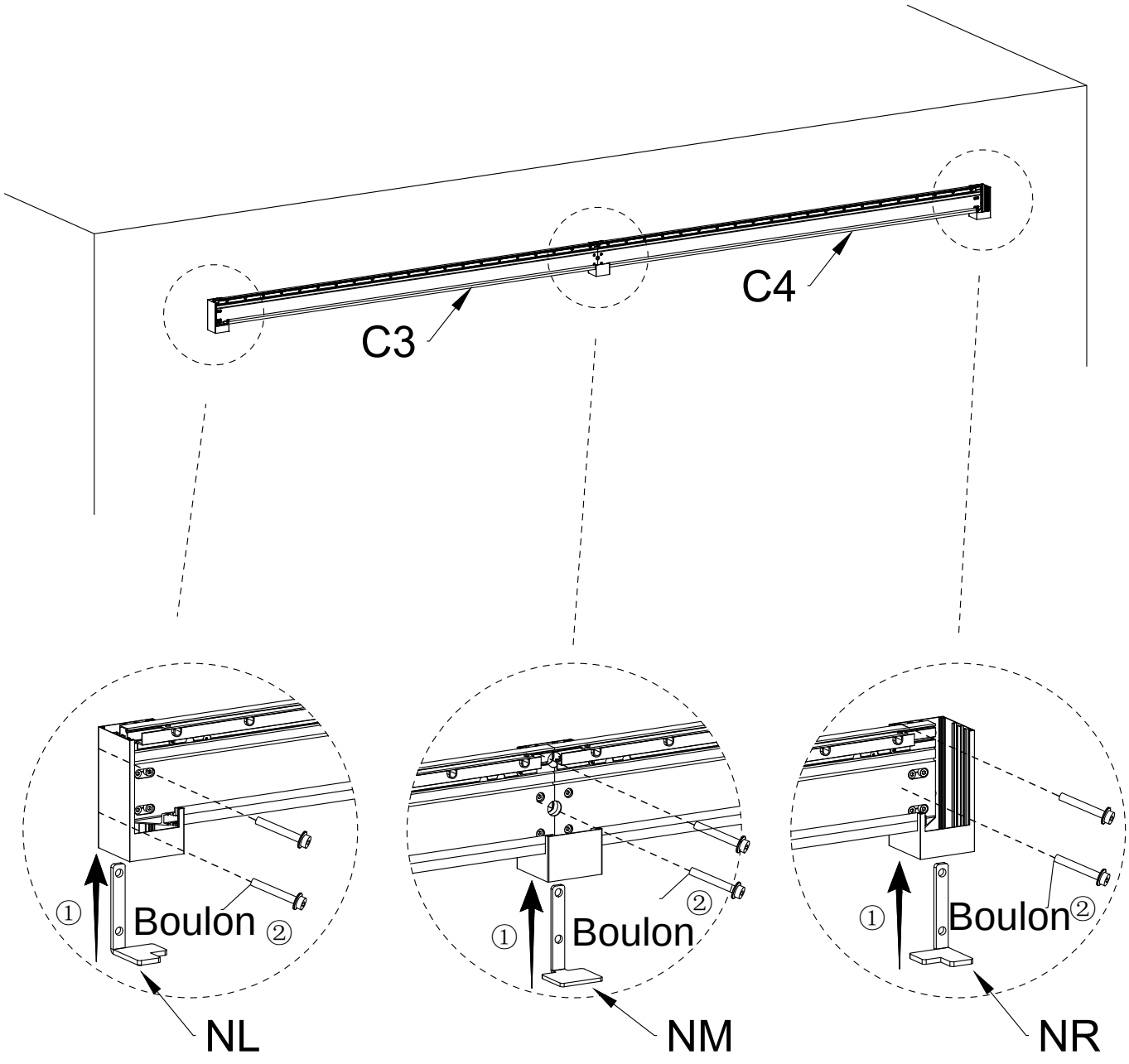

NL		QTY:1PC	NM	QTY:1PC	NR	QTY:1PC

2-d Installer les traverses gauche et droite.

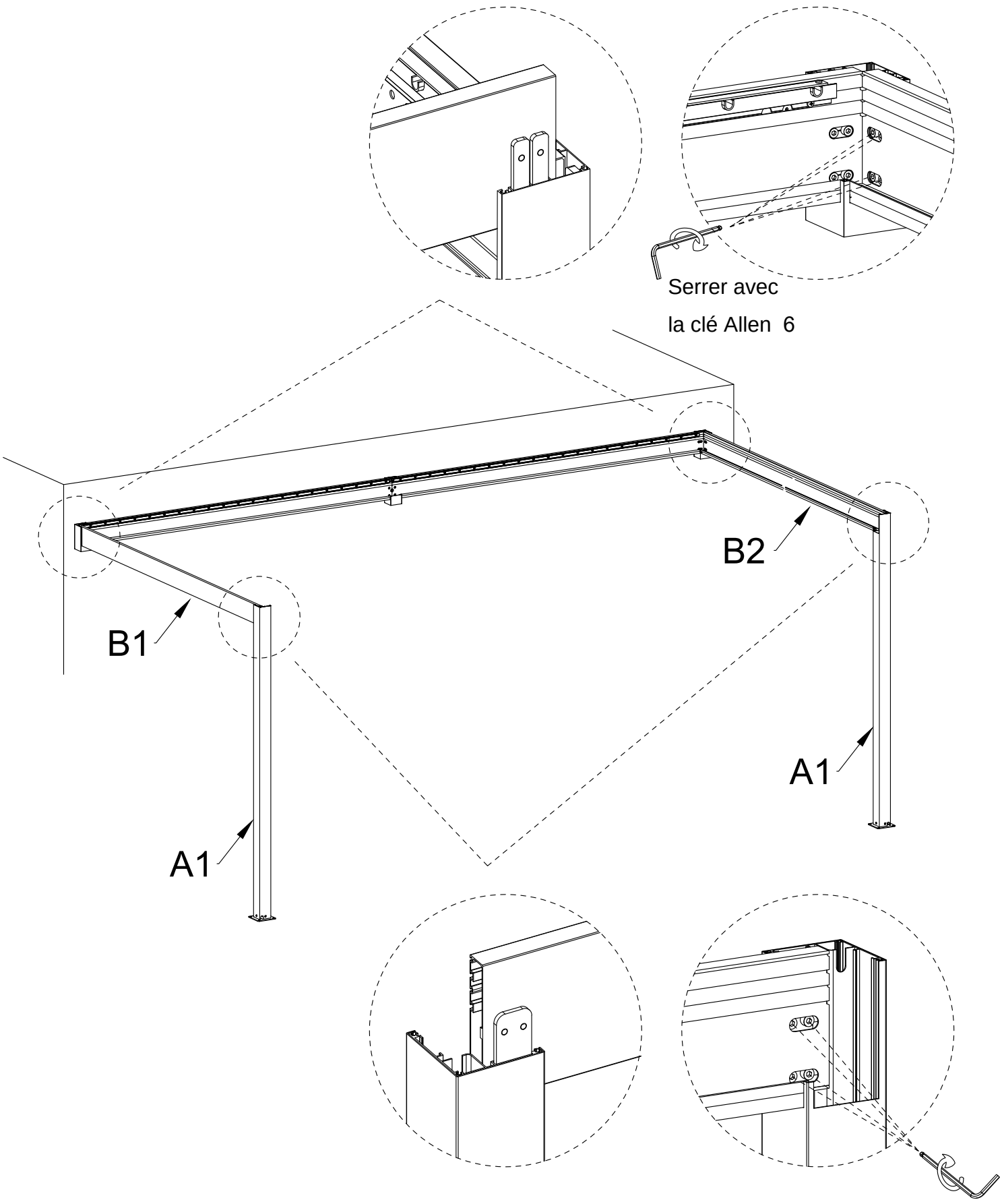

2-e Installer l'ensemble de C1, C2 et A3.

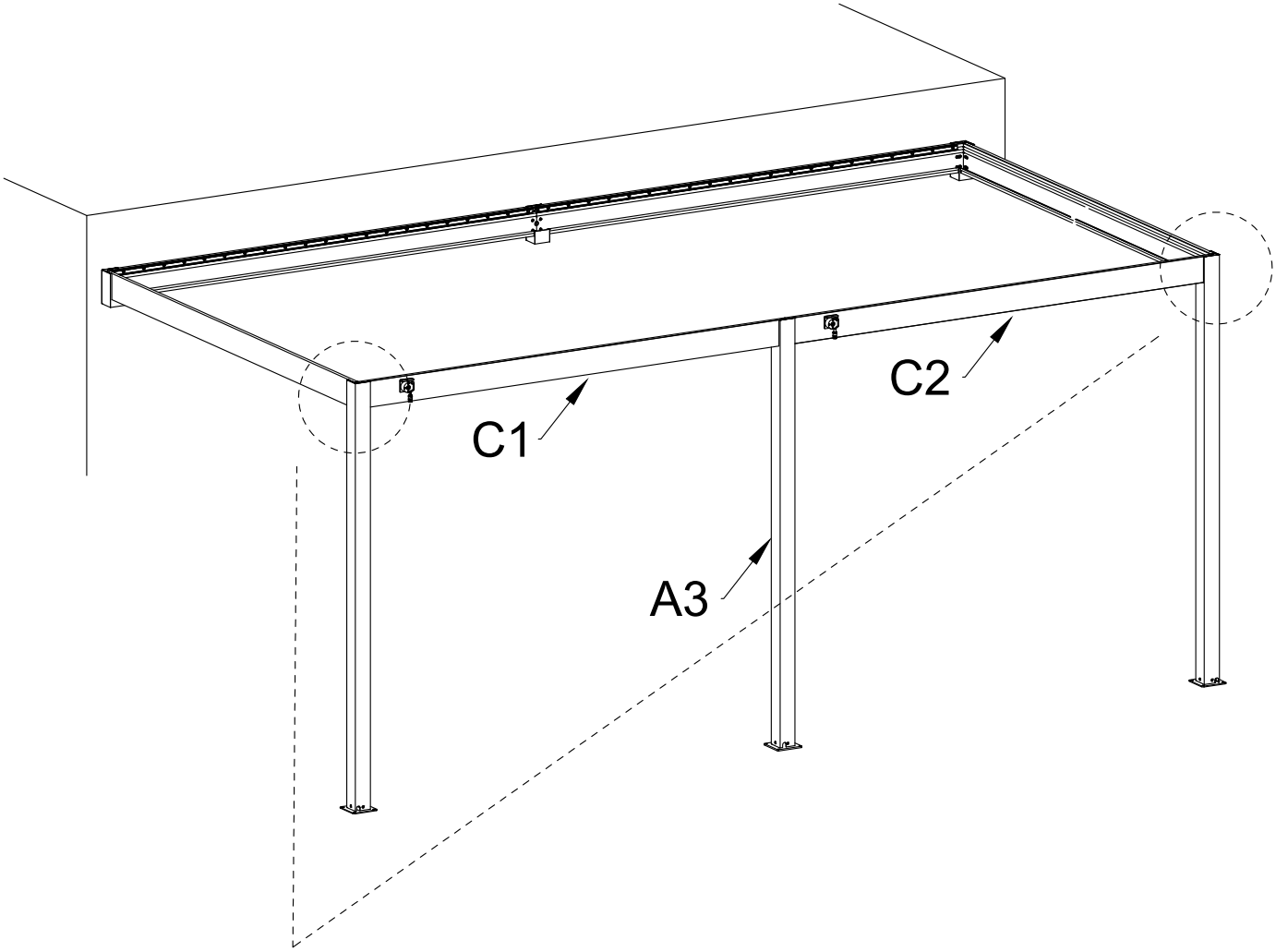

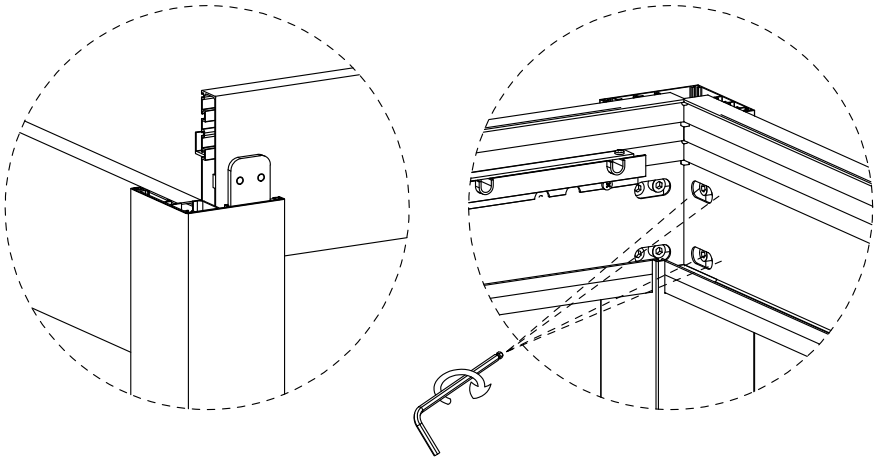

Serrer avec

la clé Allen 6

2-f Appliquer un mastic imperméable sur les joints des traverses.

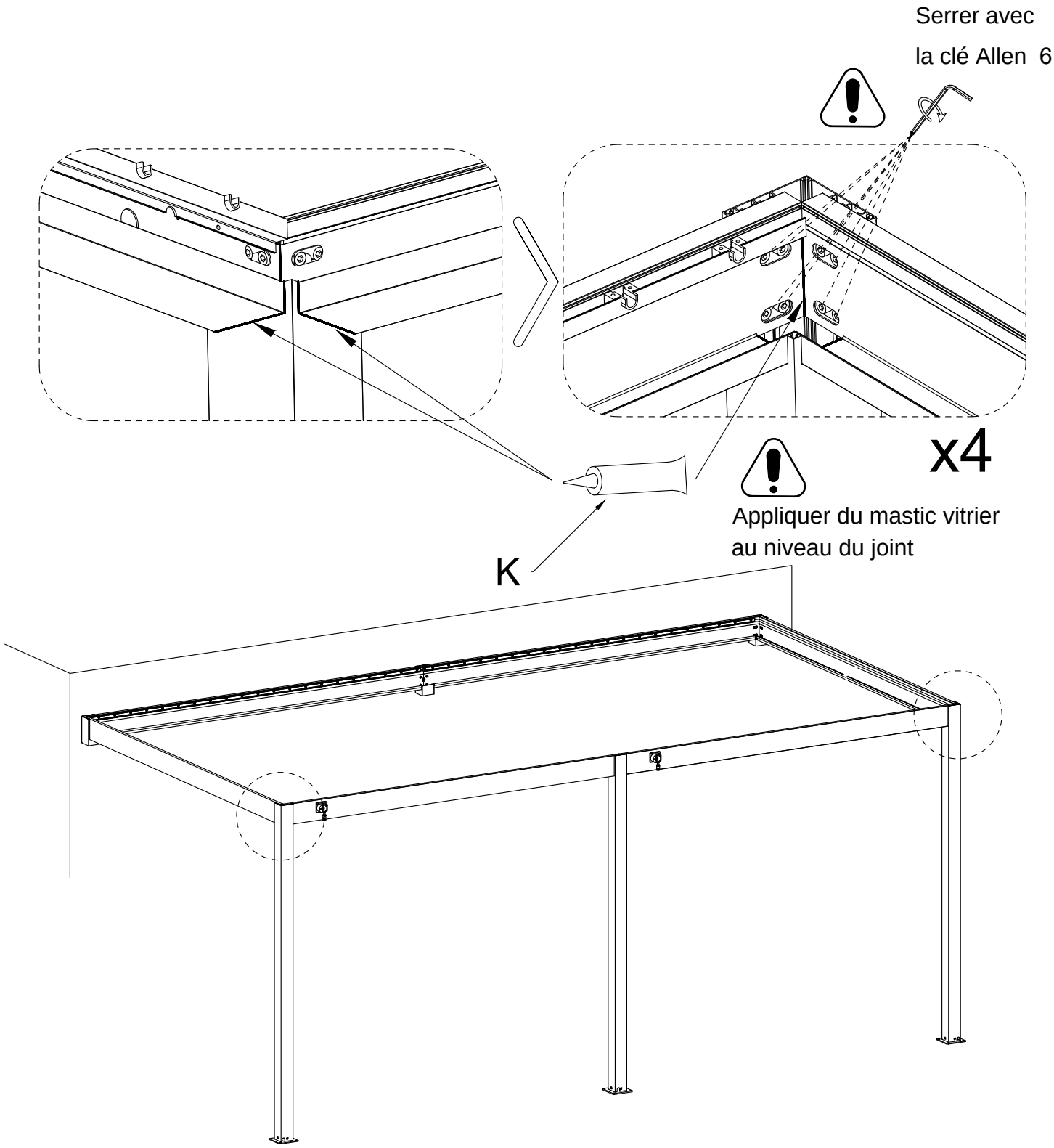

K

2-g Démonter la plaque de couverture du palier.

Plaque de couverture 1	8		
Plaque de couverture 2	4	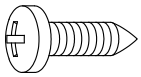	24

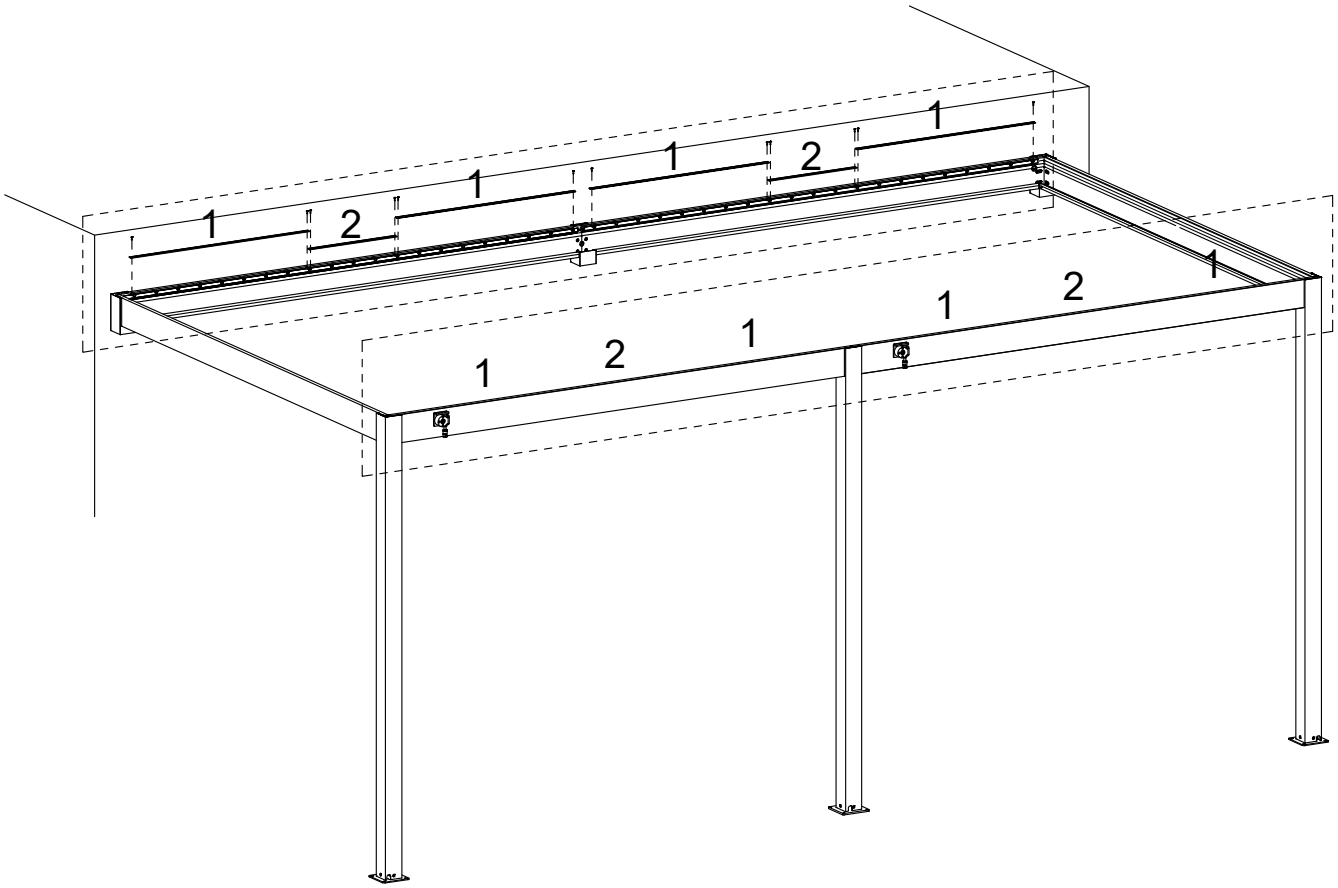

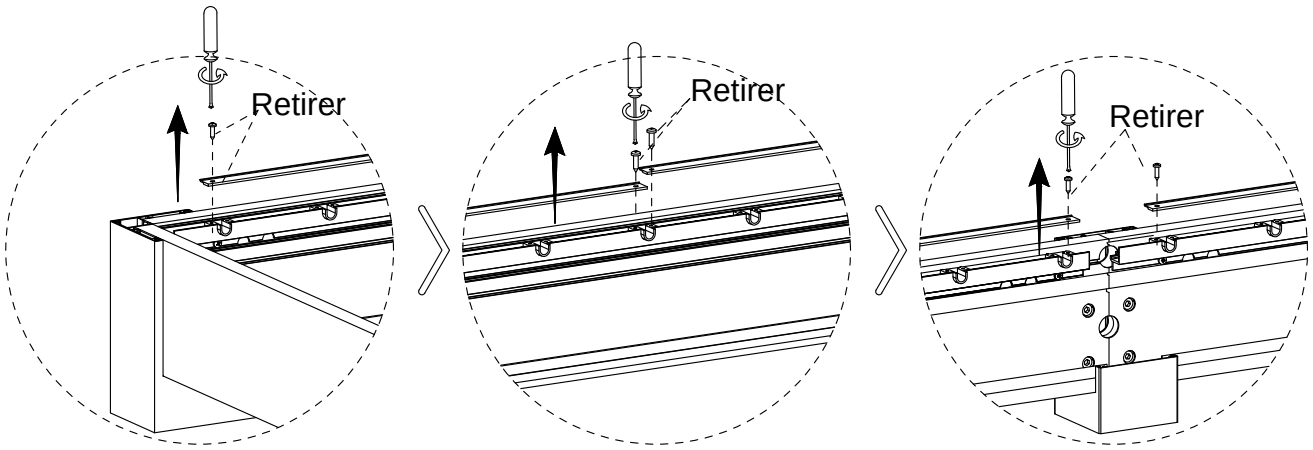

3-a Régler la position des 3 colonnes afin qu'elles soient perpendiculaires au sol. Vérifier simultanément que la largeur en haut entre deux colonnes quelconques corresponde à la largeur en bas au sol. Puis, à l'aide d'un marqueur, reporter par les trous de la plaque d'assise les 12 emplacements correspondant aux trous de fixation sur le sol.

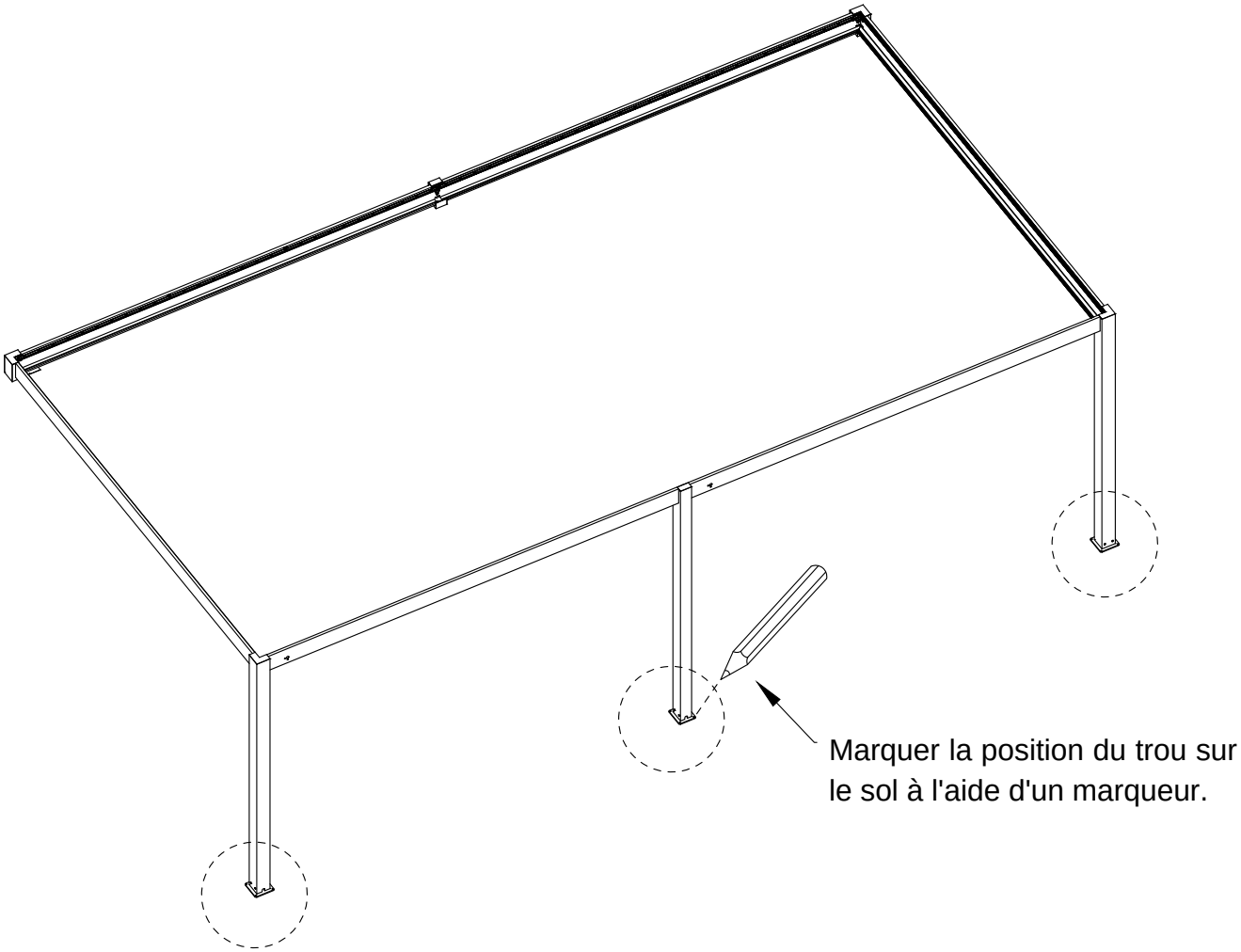



Outils utilisés :
Marqueur (fourni par le travailleur)

3-b Retirer le produit des repères et utiliser une perceuse à percussion pour percer respectivement des trous de φ12*85 mm aux 12 emplacements marqués sur le sol.

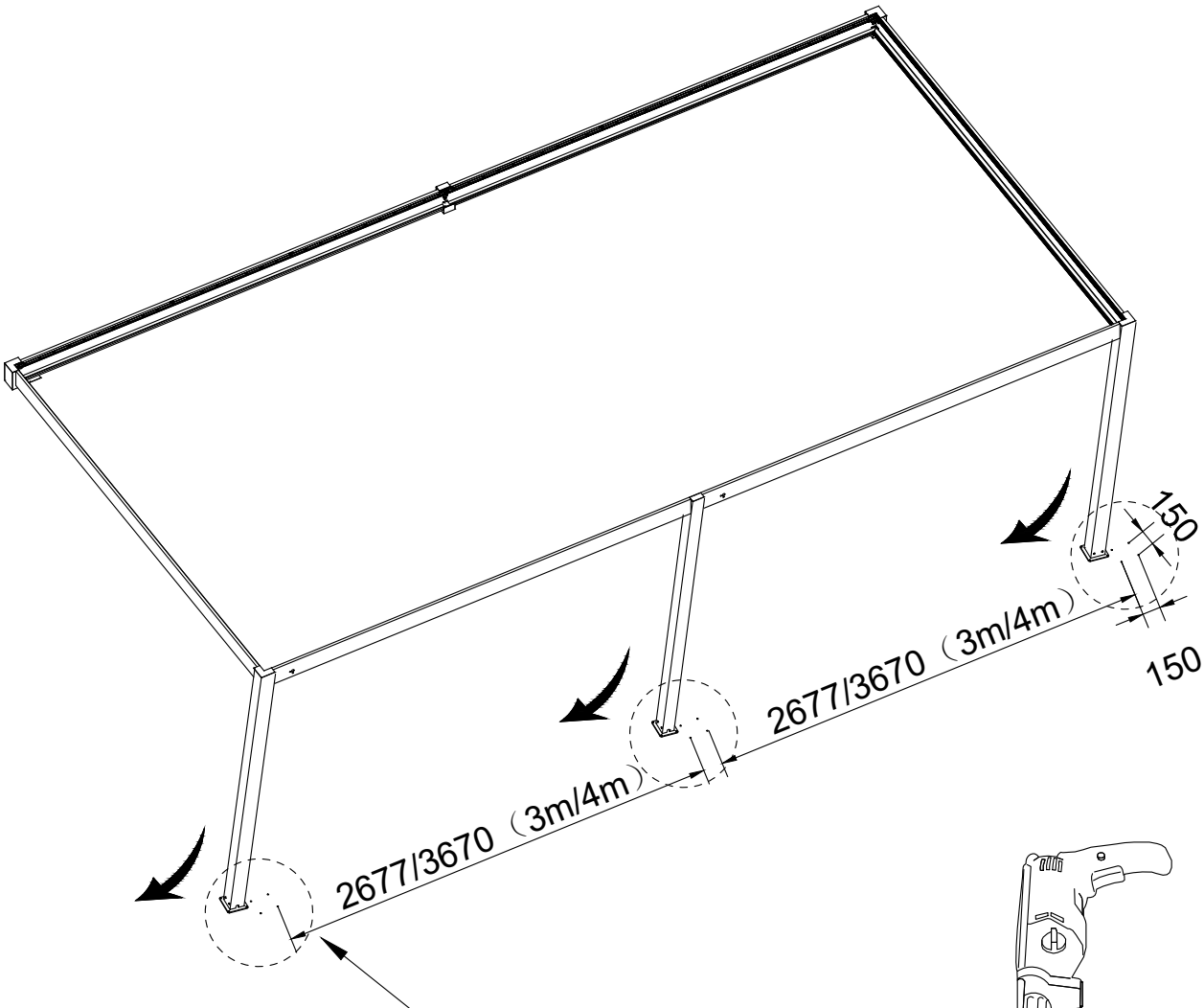

Déplacer les deux colonnes avant vers l'intérieur pour exposer les points marqués.

Profondeur de perçage φ12x85, 12 trous au total.

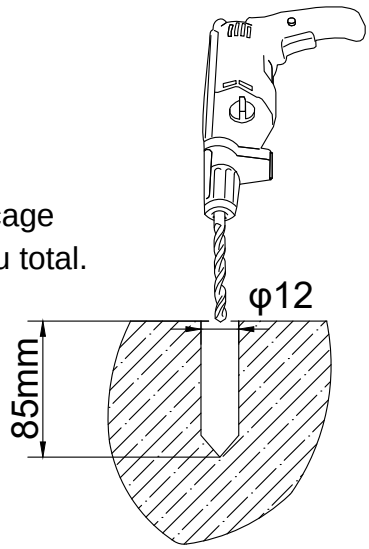

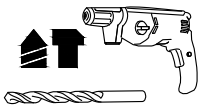

Ø12 / L>85mm

3-c Fixer les **trois** poteaux.

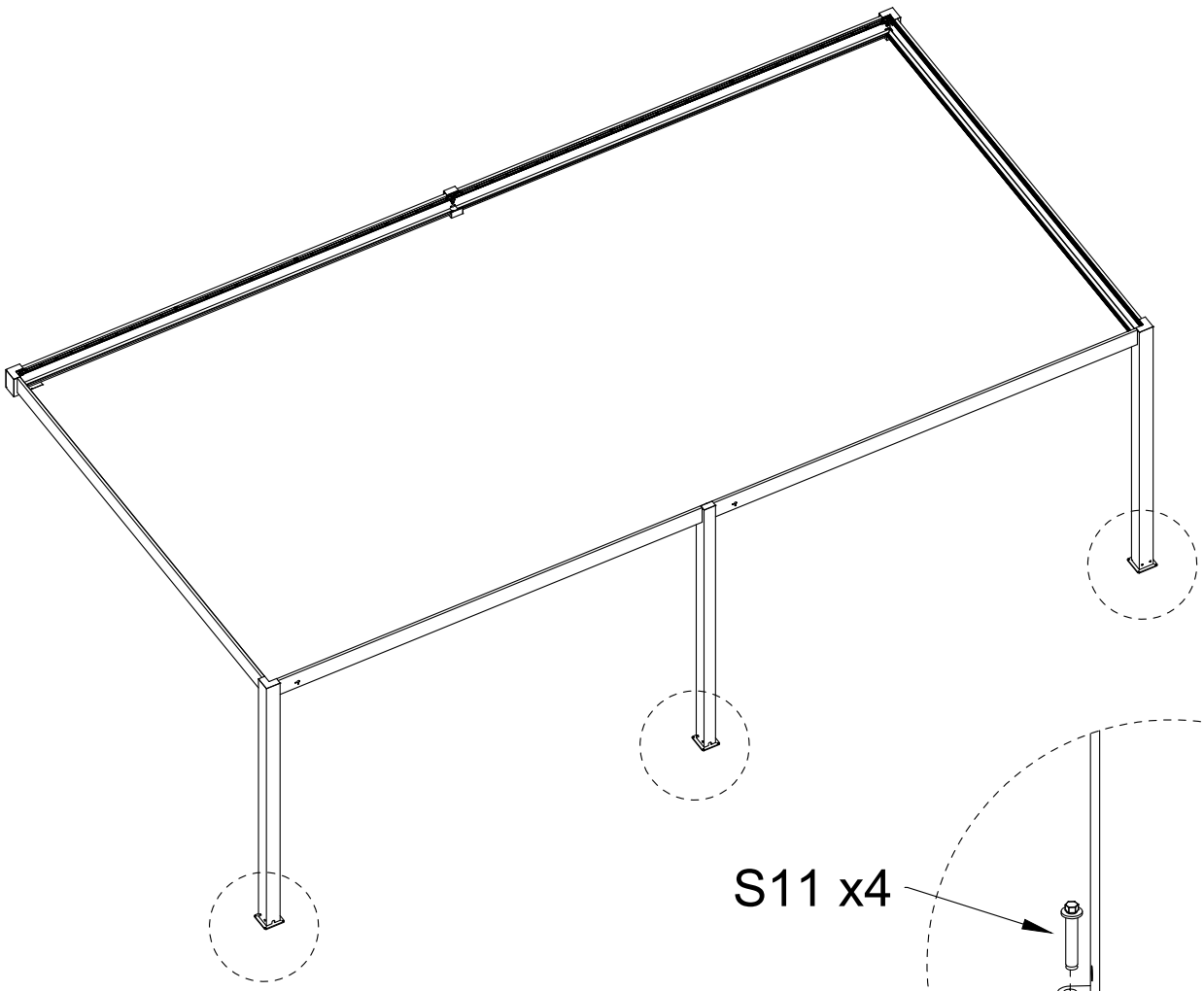

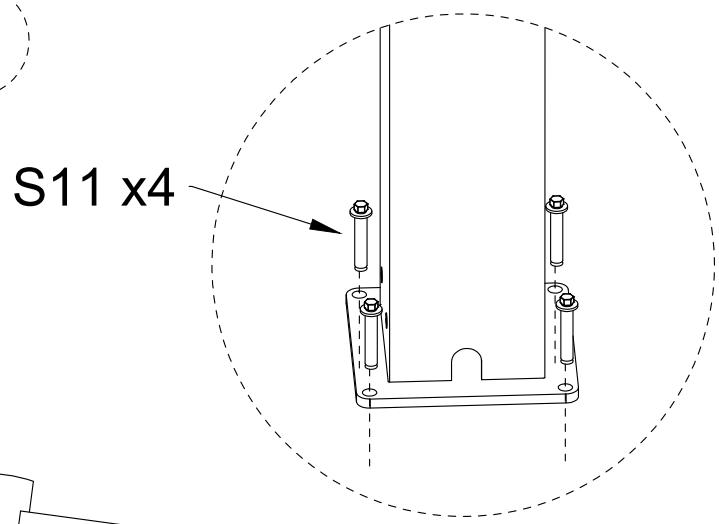

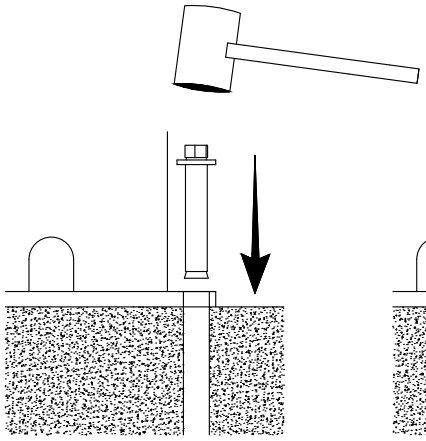

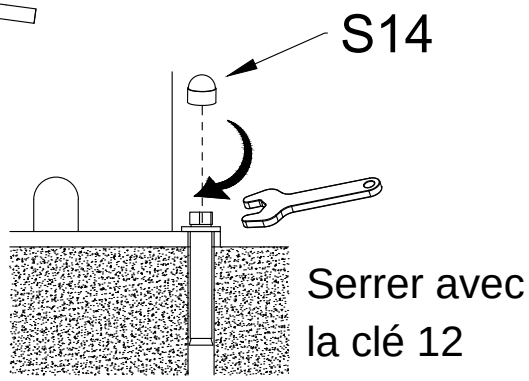

S11	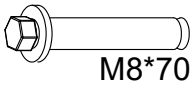 M8*70	QTY:12PCS
S14		QTY:12PCS

4 Assembler les lamelles et les capuchons d'extrémité gauche et droit.

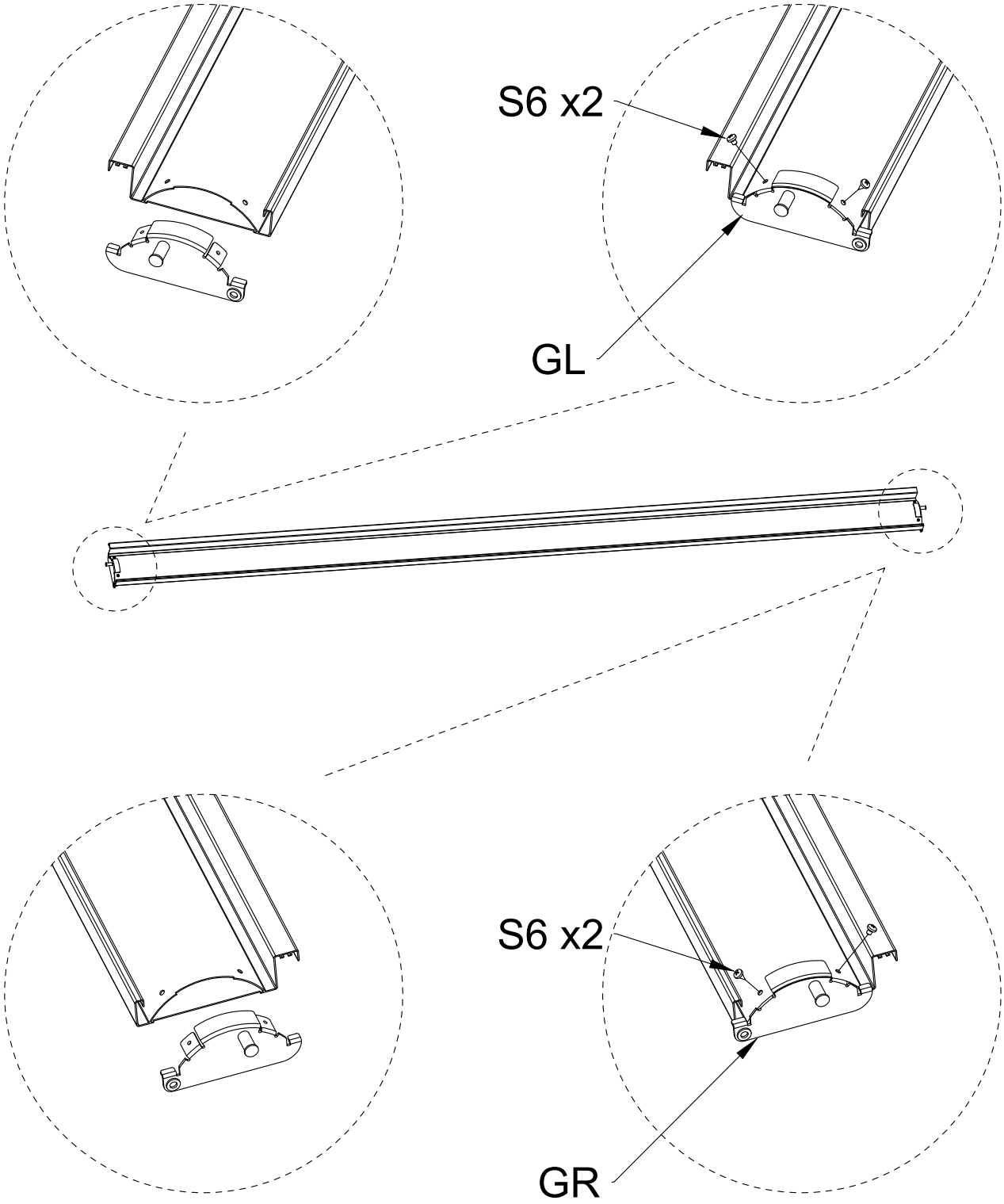

F	QTY:42/58PCS				
GL	QTY:42/58PCS	GR	QTY:42/58PCS	S6	QTY:168/232PCS

5-a Fixer la tige de poussée à la traverse gauche, puis fixer les deux lamelles en tête et en queue.

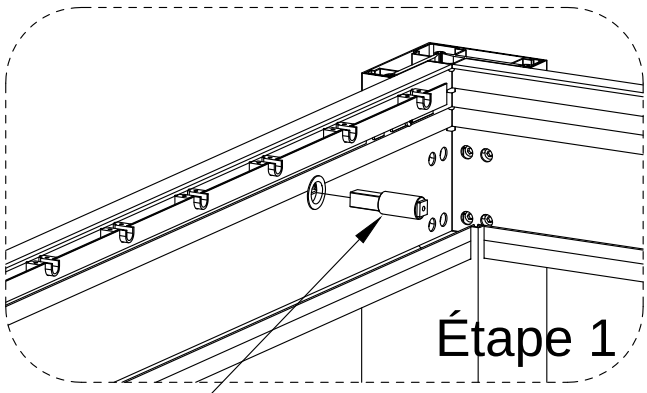

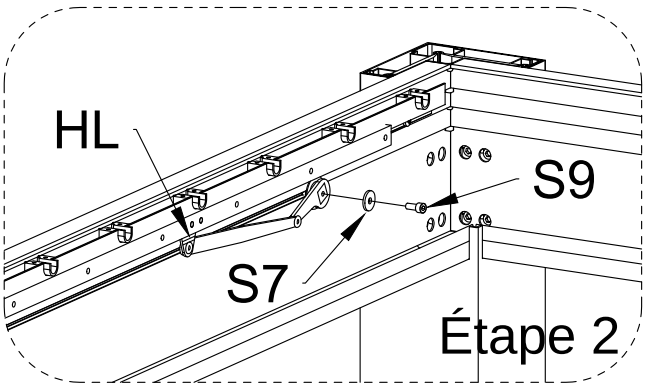

L13

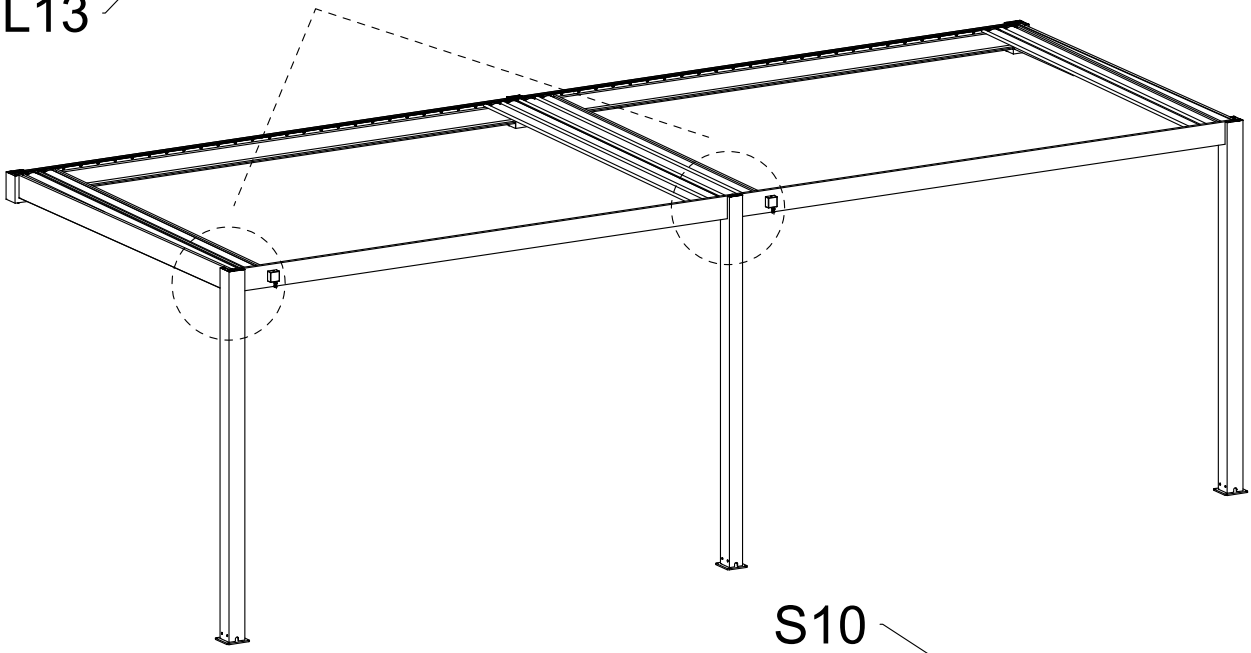

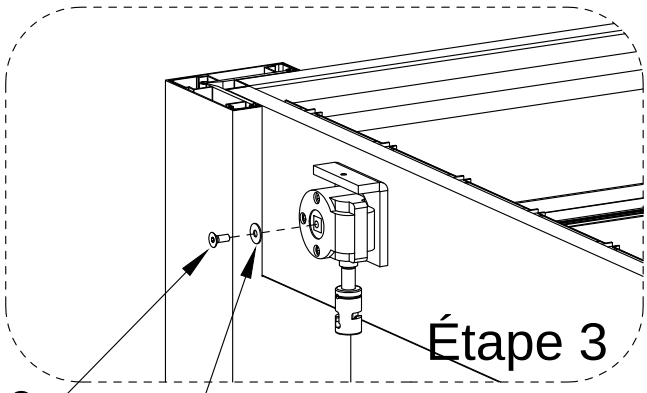

S8

S7

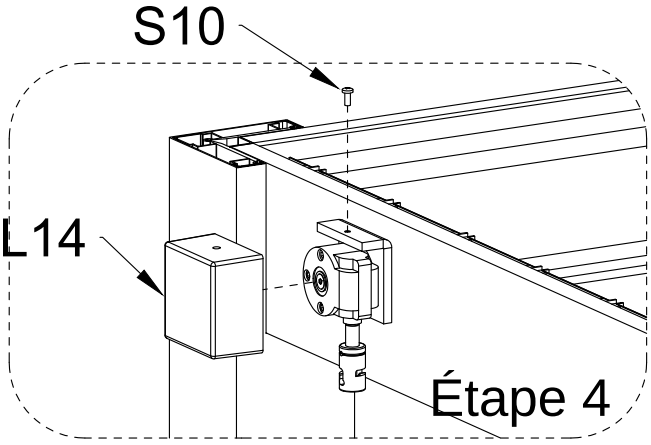

HL 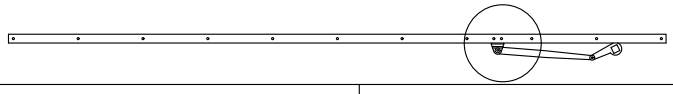 QTY:2PCS		
L13 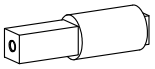 QTY:2PCS	L14  QTY:2PCS	S7  QTY:4PCS φ6*18*1
S8 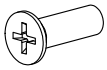 QTY:2PCS M5*12	S9  QTY:2PCS M5*12	S10  QTY:2PCS M5*8

5-b Installer les première et dernière lamelles ensemble avec la tige de poussée.

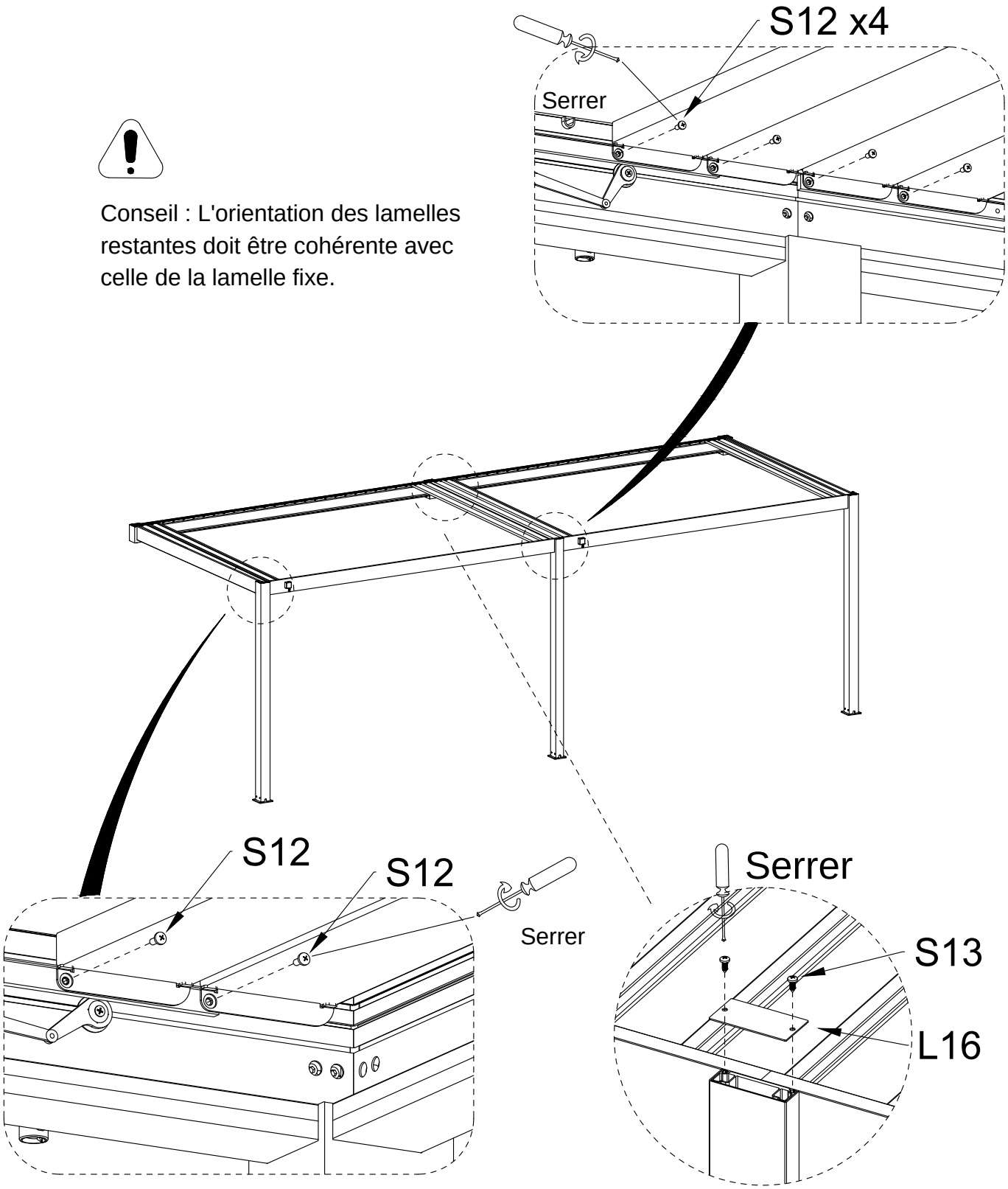

S12 QTY:8PCS φ6*13*M5	L16 QTY:1PC	S13 QTY:2PCS ST5.5×16

5-c Installer toutes les lamelles.

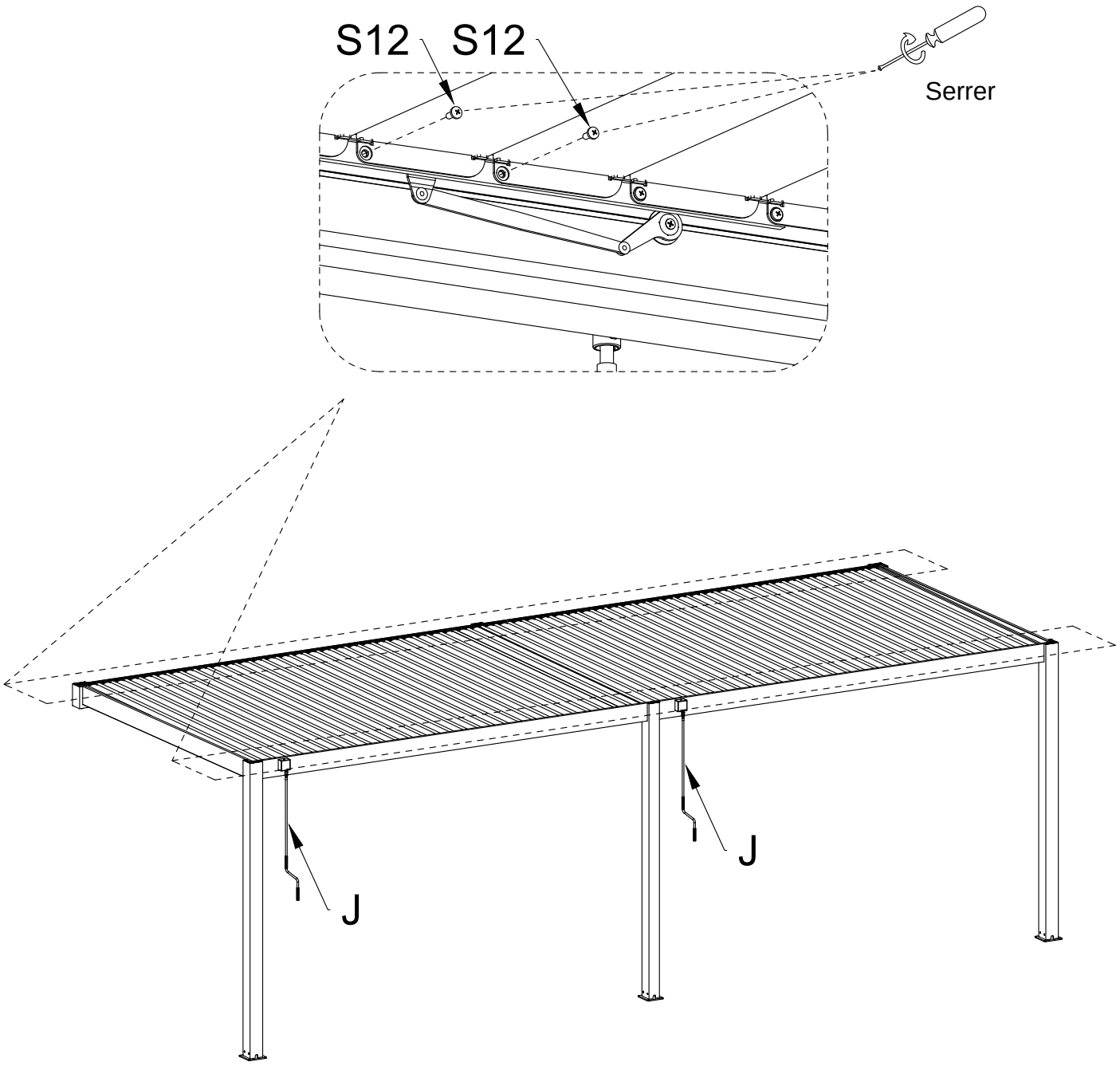

J	QTY:2PCS	S12	QTY:68/100PCS φ6*13*M5

6 Installer le chapeau de colonne.

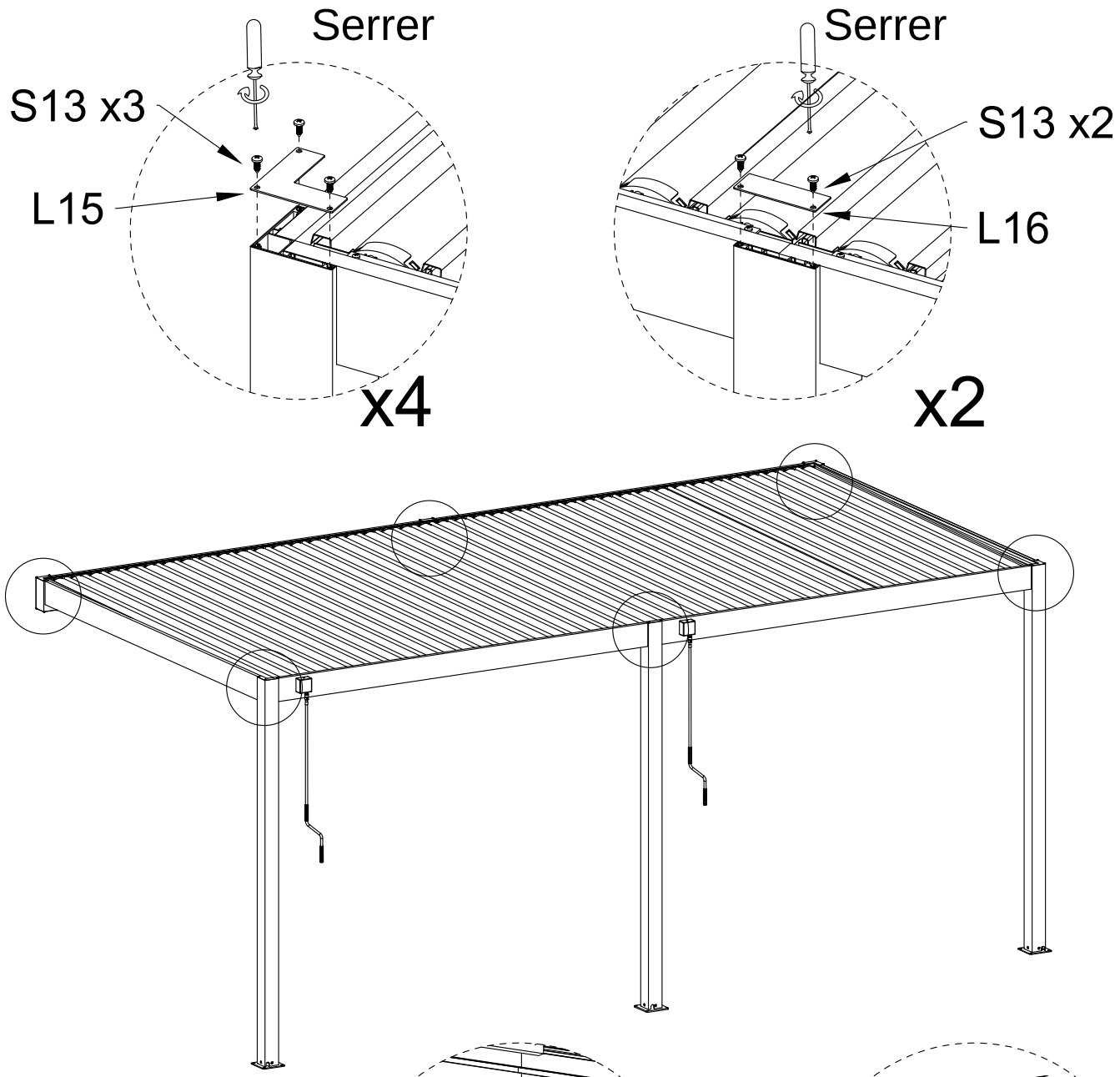

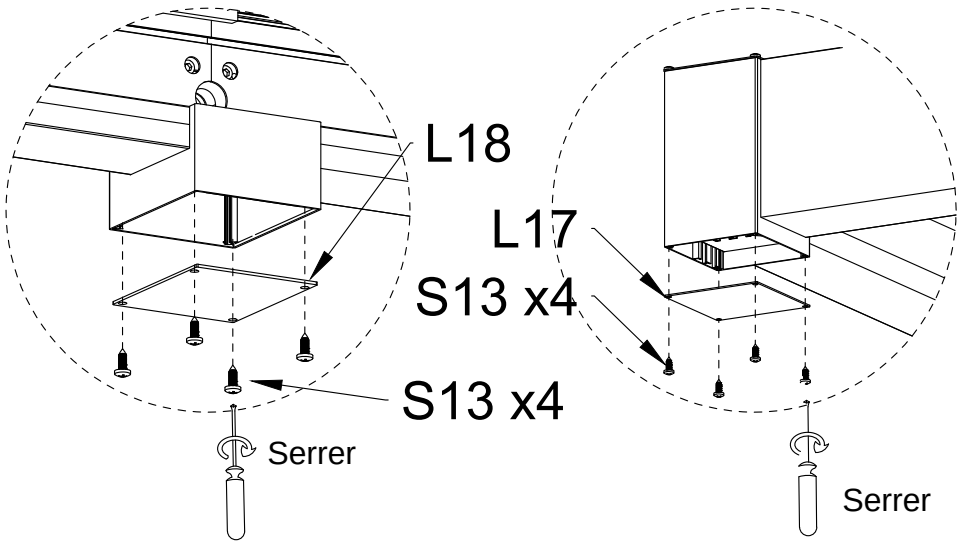

L15	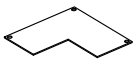	QTY:4PCS
L16		QTY:1PC
L17	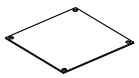	QTY:2PCS
L18	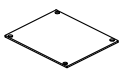	QTY:1PC
S13	 ST5.5×16	QTY:26PCS

7 Remontage Page 17 : Plaque de couverture du palier démontée.

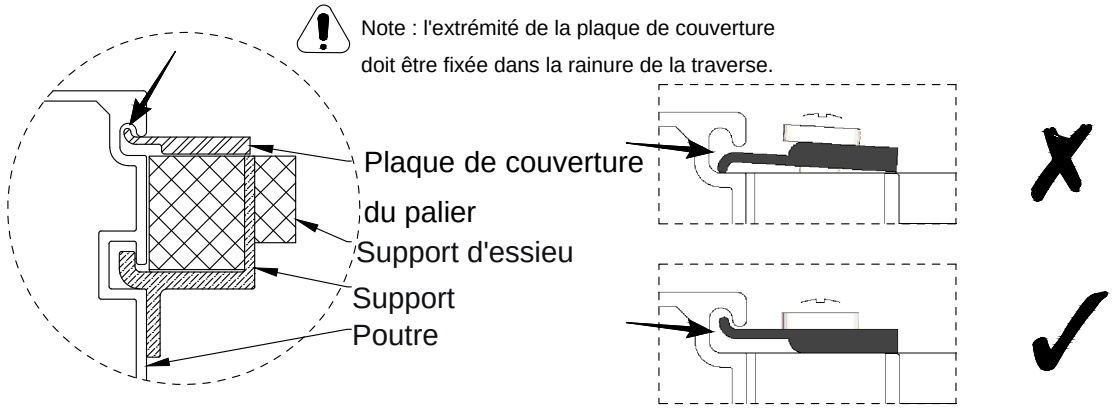

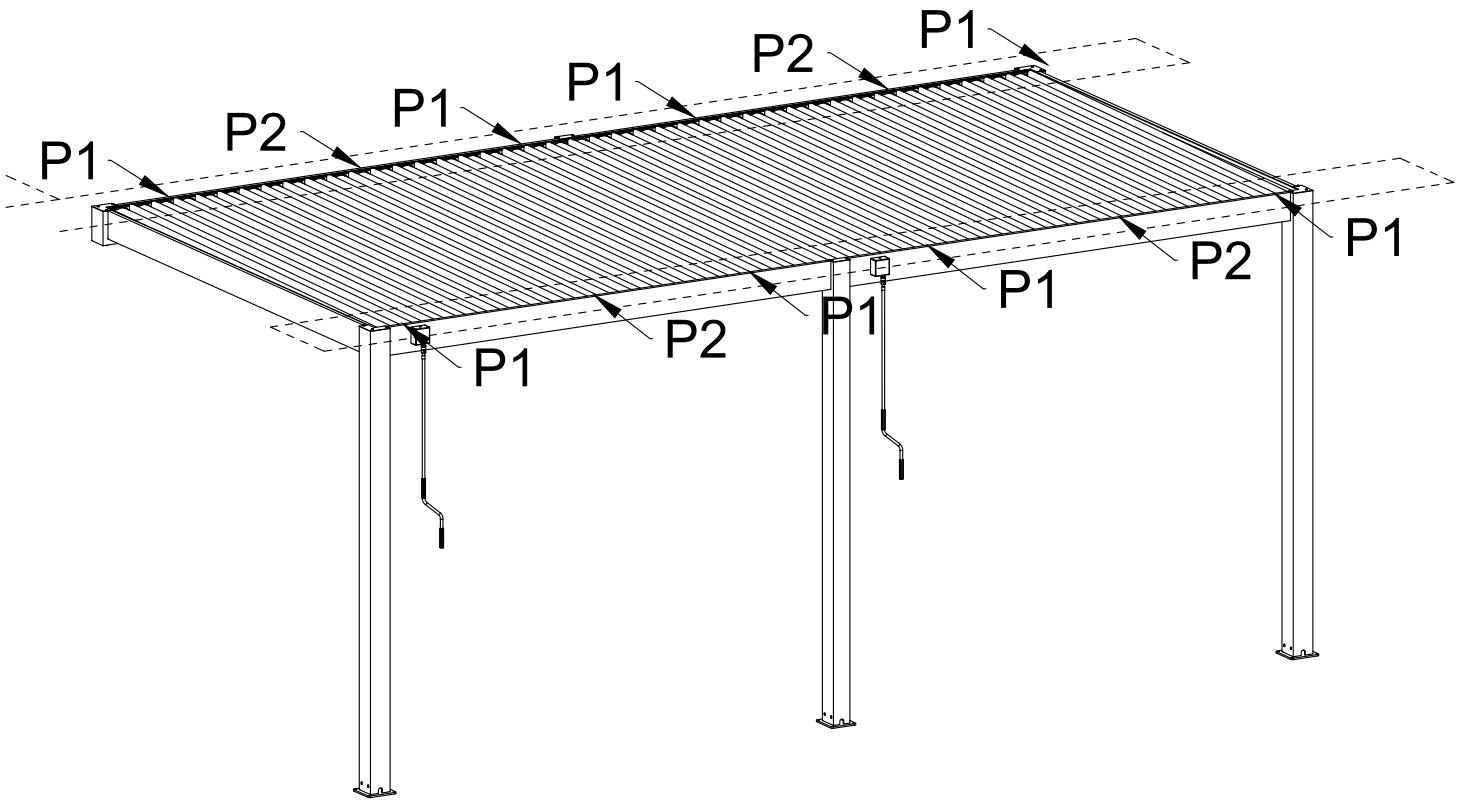

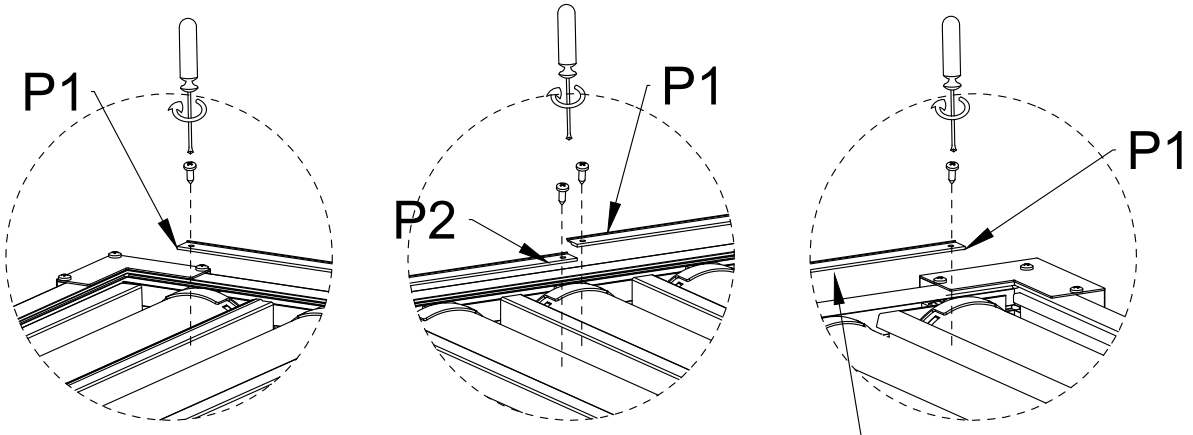

Composants de la page 17