Instructions du manuel de l'8610H

Pergola murale

3x3M 3x4M 4x3M 4x4M (L x l)

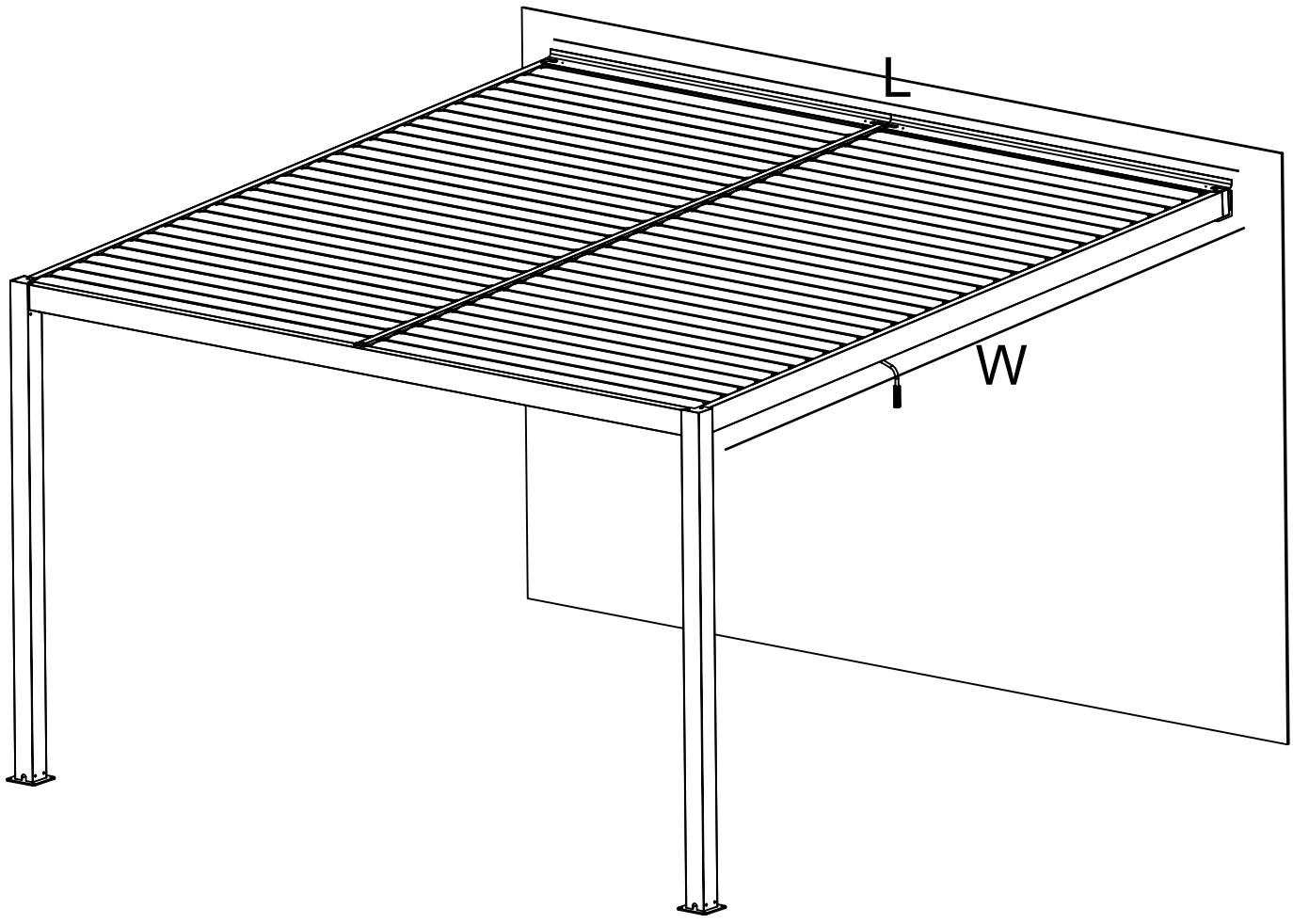

Liste des pièces

#	Nom	DESSIN	QTÉ
A1	Colonne (Gauche)	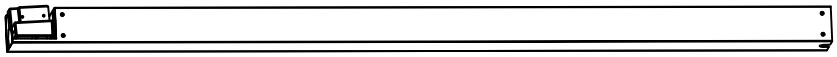	1
A2	Colonne (Droite)	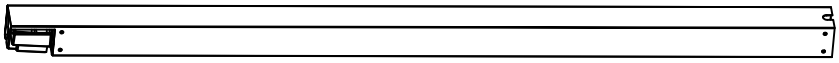	1
B1	Poutre (Gauche)		1
B2	Poutre (Droite)		1
C1	Poutre arrière		1
C2	Poutre avant		1
D	Poutre centrale		1
E	Lame		3*3=44 4*3=44 3*4=60 4*4=60
F	Couvercle de pluie	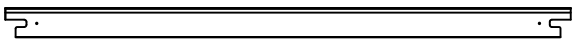	2
G	Plaque inférieure de colonne	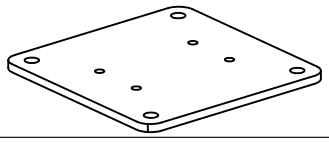	2
H	Connecteur d'angle	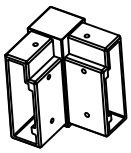	2
I	Plaque de recouvrement de colonne	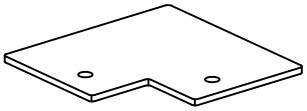	2

Liste des pièces

#	Nom	DESSIN	QTÉ
J	Connecteur de poutre centrale	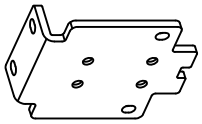	2
K	Anneau pour la boîte de vitesses	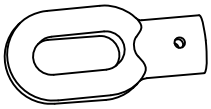	2
L	Vis à tête cylindrique cruciforme + Écrou hexagonal	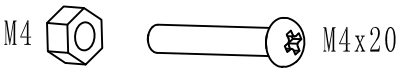	2
M	Vis à tête plate à douille hexagonale	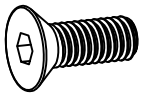 M6x16	32
N	Vis à tête cylindrique à douille hexagonale	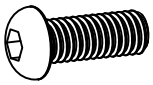 M6x16	16
O	Joint	 ϕ6x16	8
P	Manivelle	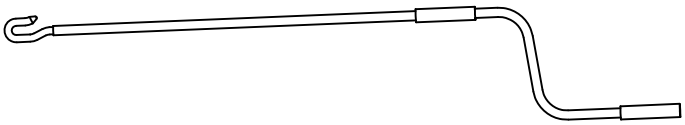	1
Q	Vis à tête hexagonale pour bois + Cheville en plastique côtelée	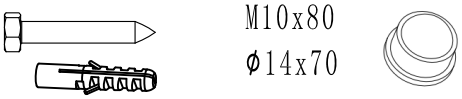	6
R	Joint	 ϕ10	6
S	Vis à tête hexagonale pour bois + Cheville en plastique côtelée	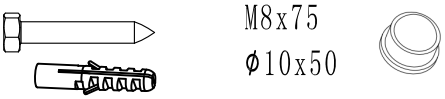	8
T	Joint	 ϕ8	10
U	Support mural	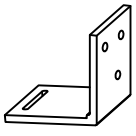	2

Liste des pièces

#	Nom	DESSIN	QTÉ
V	Vis à tête plate à douille hexagonale avec joint M8x40	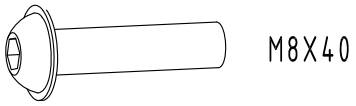	2
W	Colle à verre	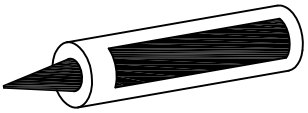	1
X	Bouchon de trou en plastique	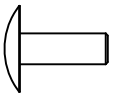	3*3=88 4*3=88 3*4=120 4*4=120
Y	Vis auto-perceuse à tête cylindrique cruciforme	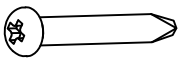	4

1. Installer la plaque inférieure de colonne G avec les colonnes A1 et A2, et fixer avec des vis M.

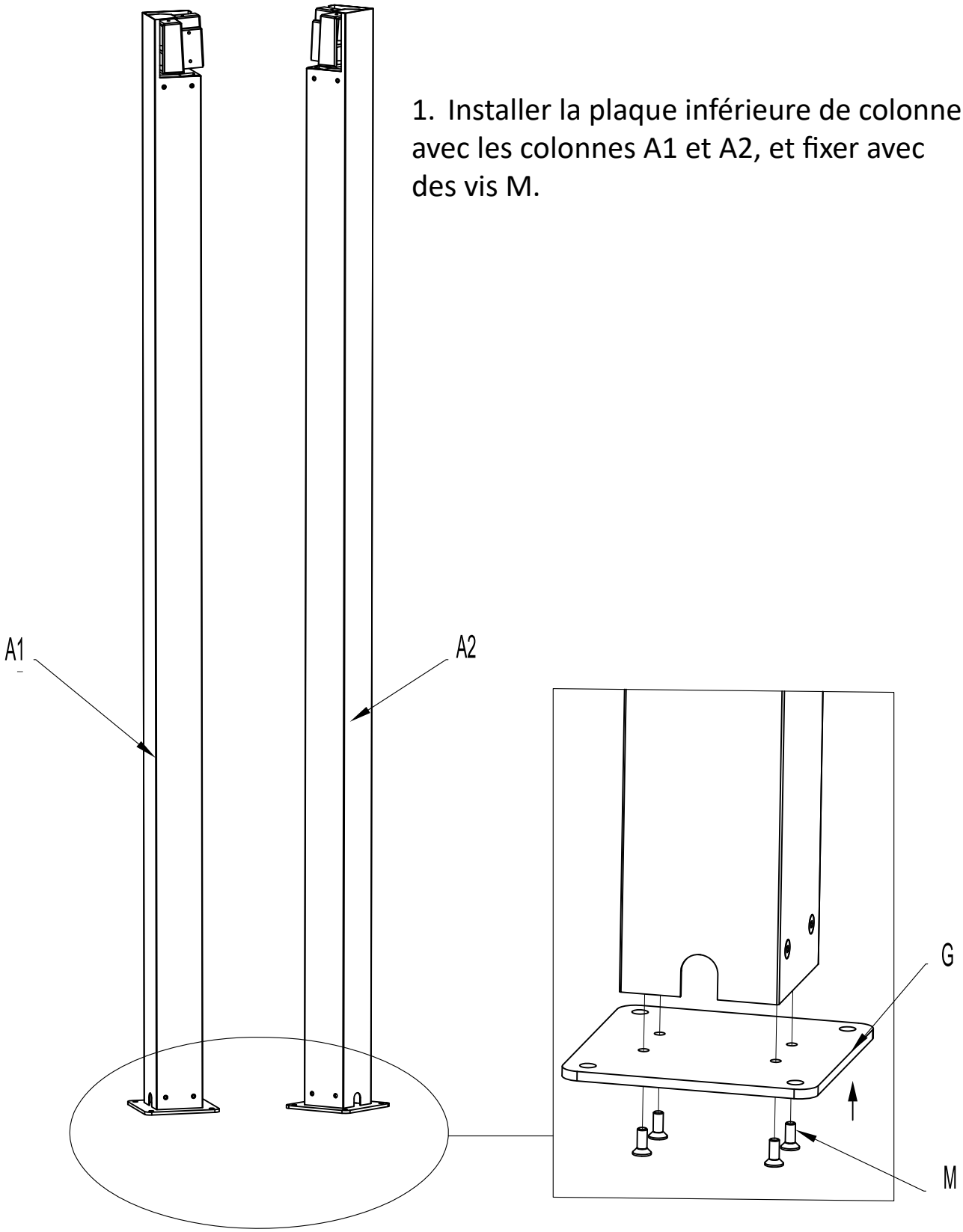

M	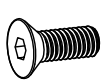	QTY：8PCS	G	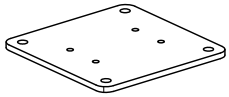	QTY：2PCS

2. Installer le connecteur de poutre centrale J à une extrémité de la poutre centrale, fixer avec des vis M ; et compléter l'autre extrémité de la même manière.

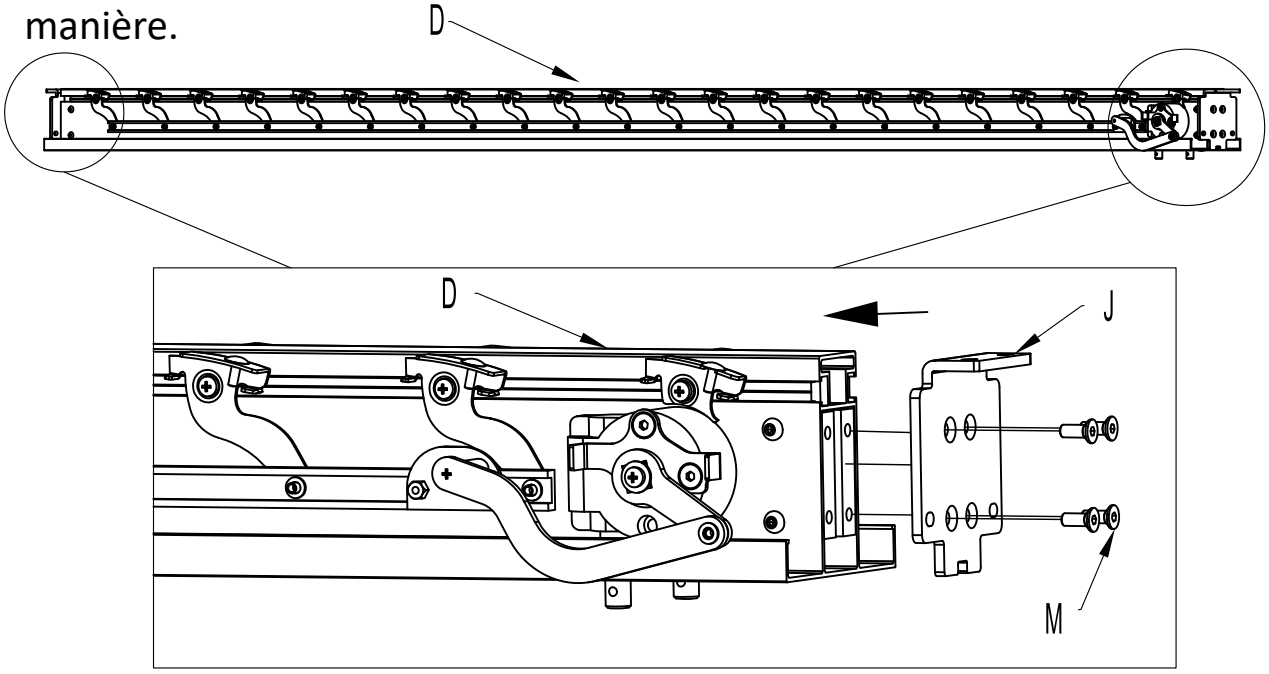

3. Installer les deux anneaux K sur la boîte de vitesses de la poutre centrale D, et fixer la vis L.

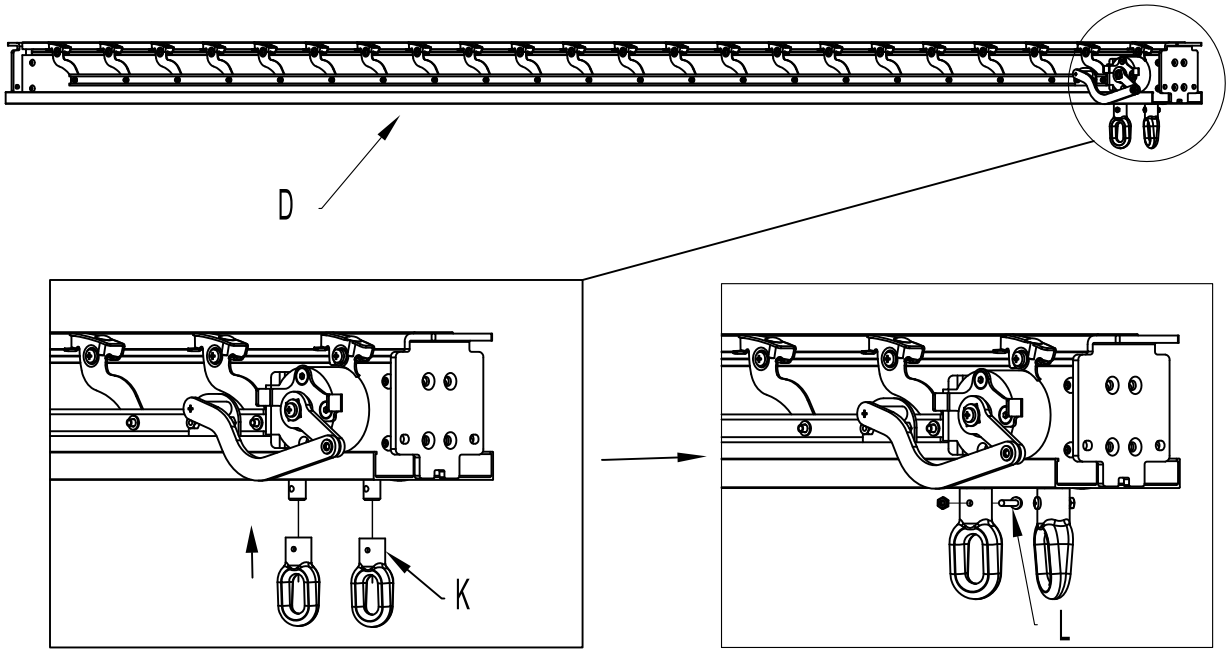

M 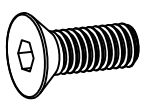	QTY:8PCS	J 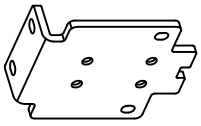	QTY:2PCS
K 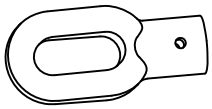	QTY:2PCS	L 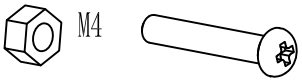 M4 M4x20	QTY:2SET

4. Percer des trous pour les supports muraux et installer ces supports T.

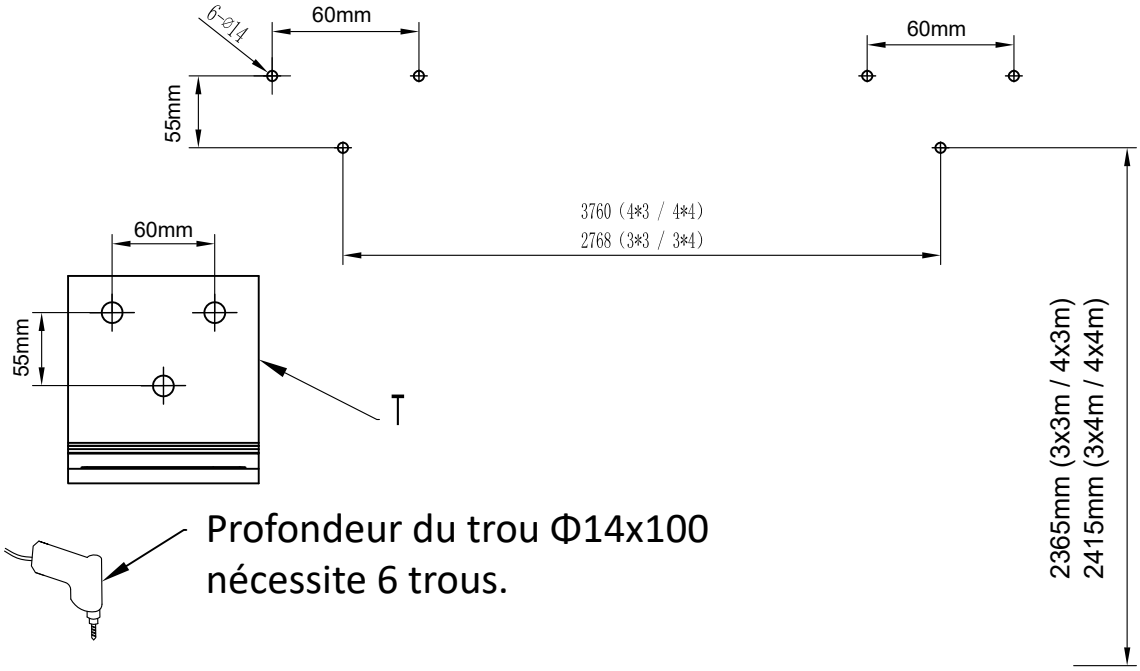

Profondeur du trou Φ14x100
nécessite 6 trous.

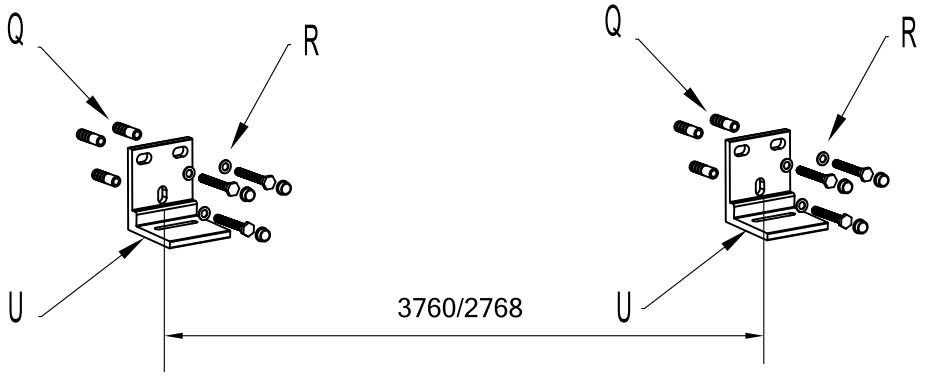

U 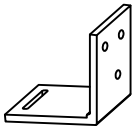 QTY:2PCS	Q 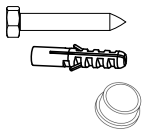 M10x80 ϕ14x70 QTY:6SETS	R  ϕ10 QTY:6PCS

5. Insérer le connecteur d'angle H dans les deux extrémités de la poutre arrière C1, et fixer avec des vis M et N.

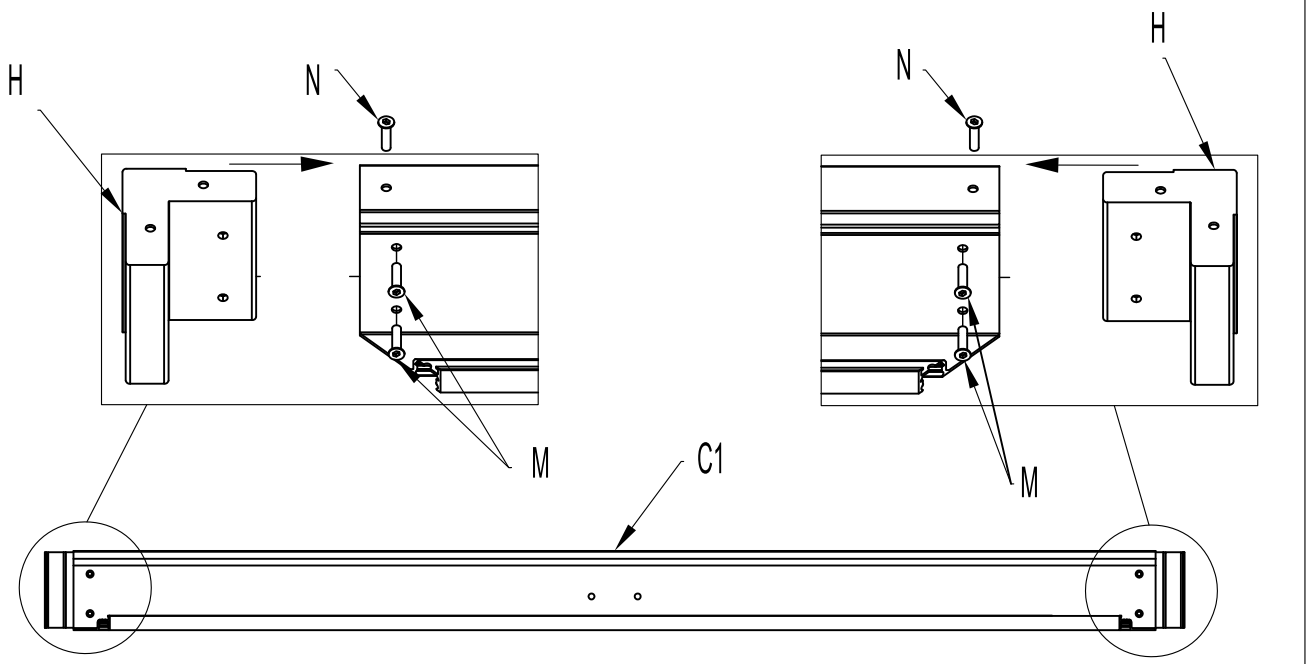

6. Placer la poutre arrière assemblée C1 sur les supports muraux, et la connecter avec des vis U et des joints S.

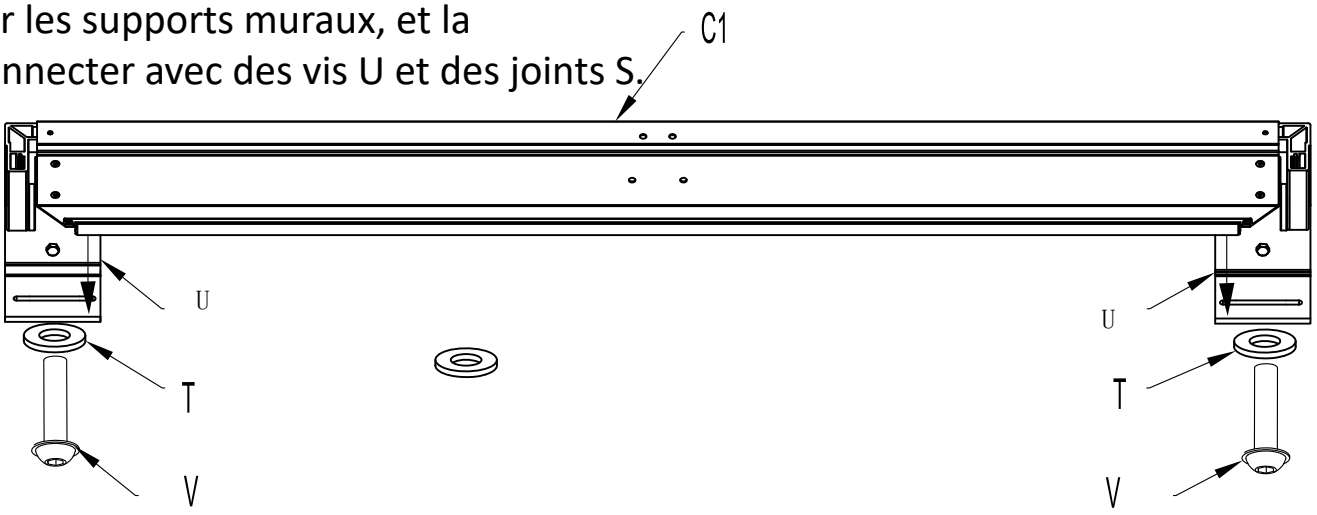

H	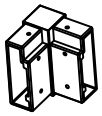	QTY: 2PCS	N	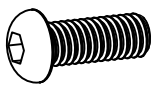	QTY: 2PCS
V	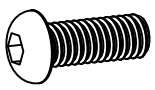	M8X40 QTY: 2PCS	T		QTY: 2PCS
M	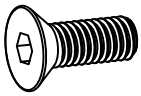	QTY: 4PCS			

7. Utiliser des vis M et N pour fixer la poutre droite B2 et la poutre arrière assemblée C1.

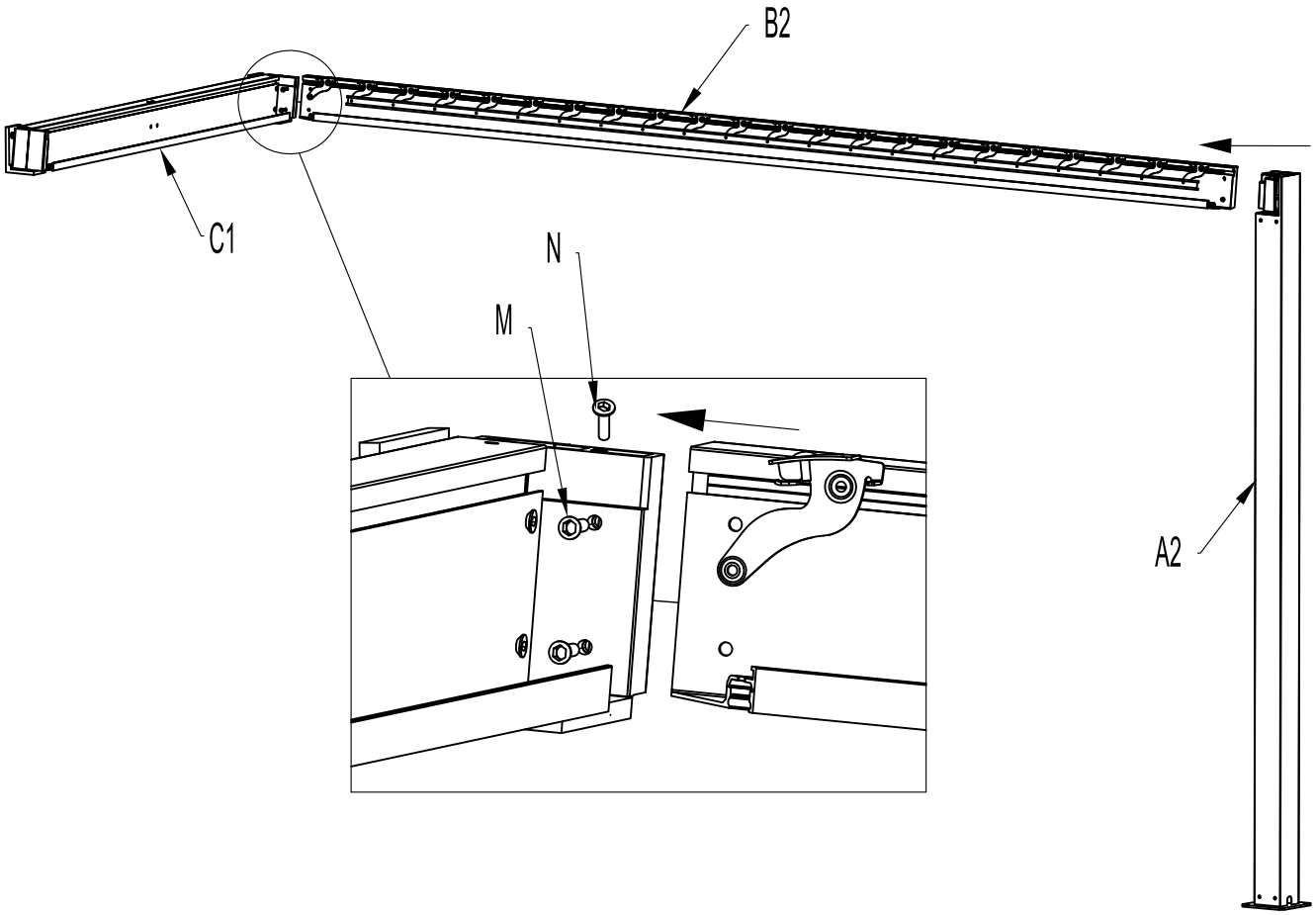

N	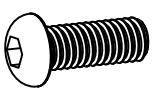	QTY: 1PC	M	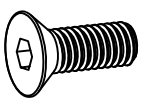	QTY: 2PCS

8. Utiliser des vis M pour fixer la colonne A2 et la poutre B2.

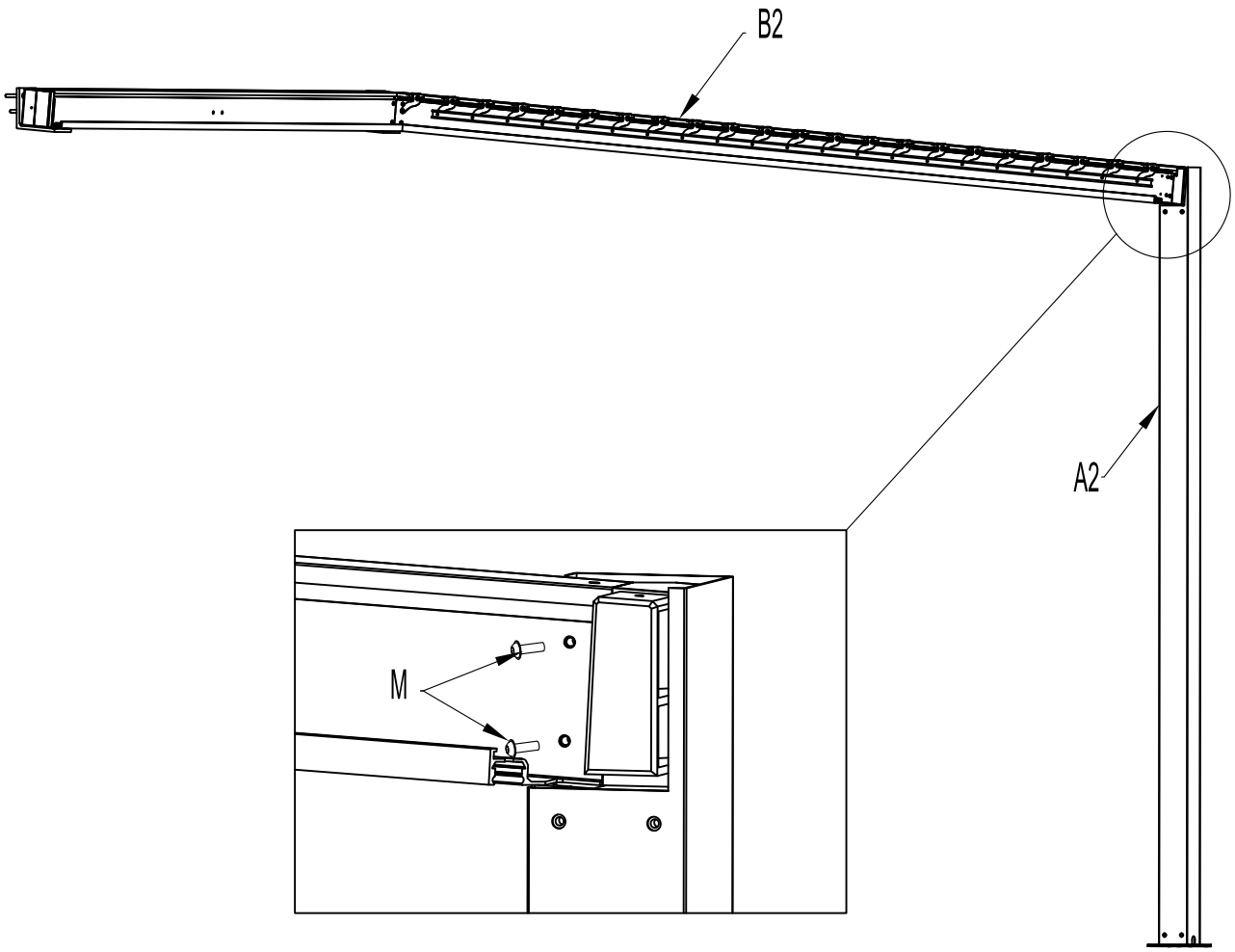

M 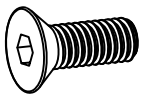 QTY: 2PCS

9. Connecter les deux extrémités de la poutre gauche B1 avec la colonne A1 et la poutre arrière C1 selon les étapes 5 et 6.

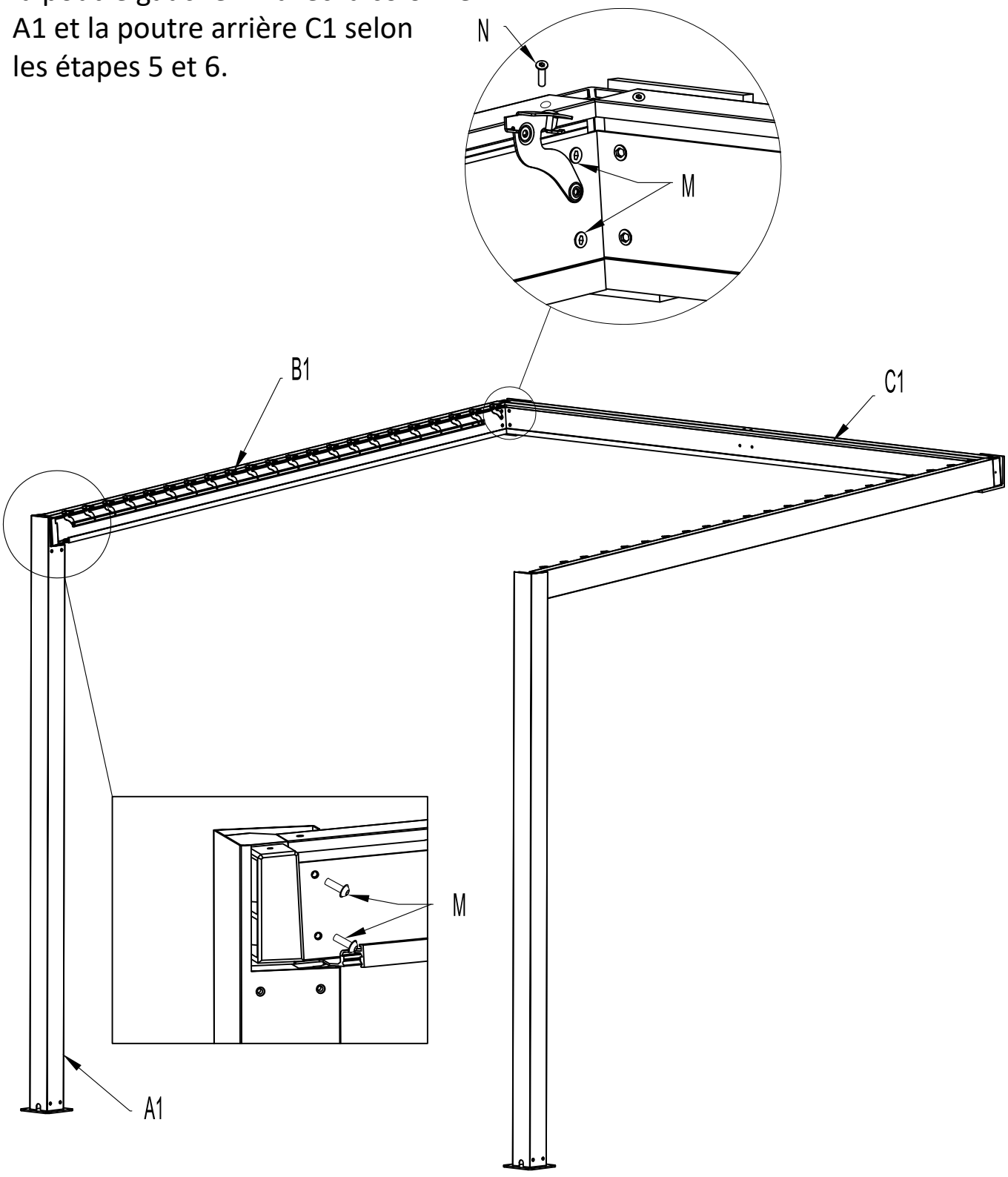

M	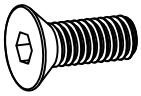	QTY: 4PCS	N	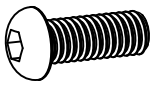	QTY: 1PC

10. Connecter la poutre avant C2, la poutre gauche B1 et la poutre droite B2 avec des vis M.

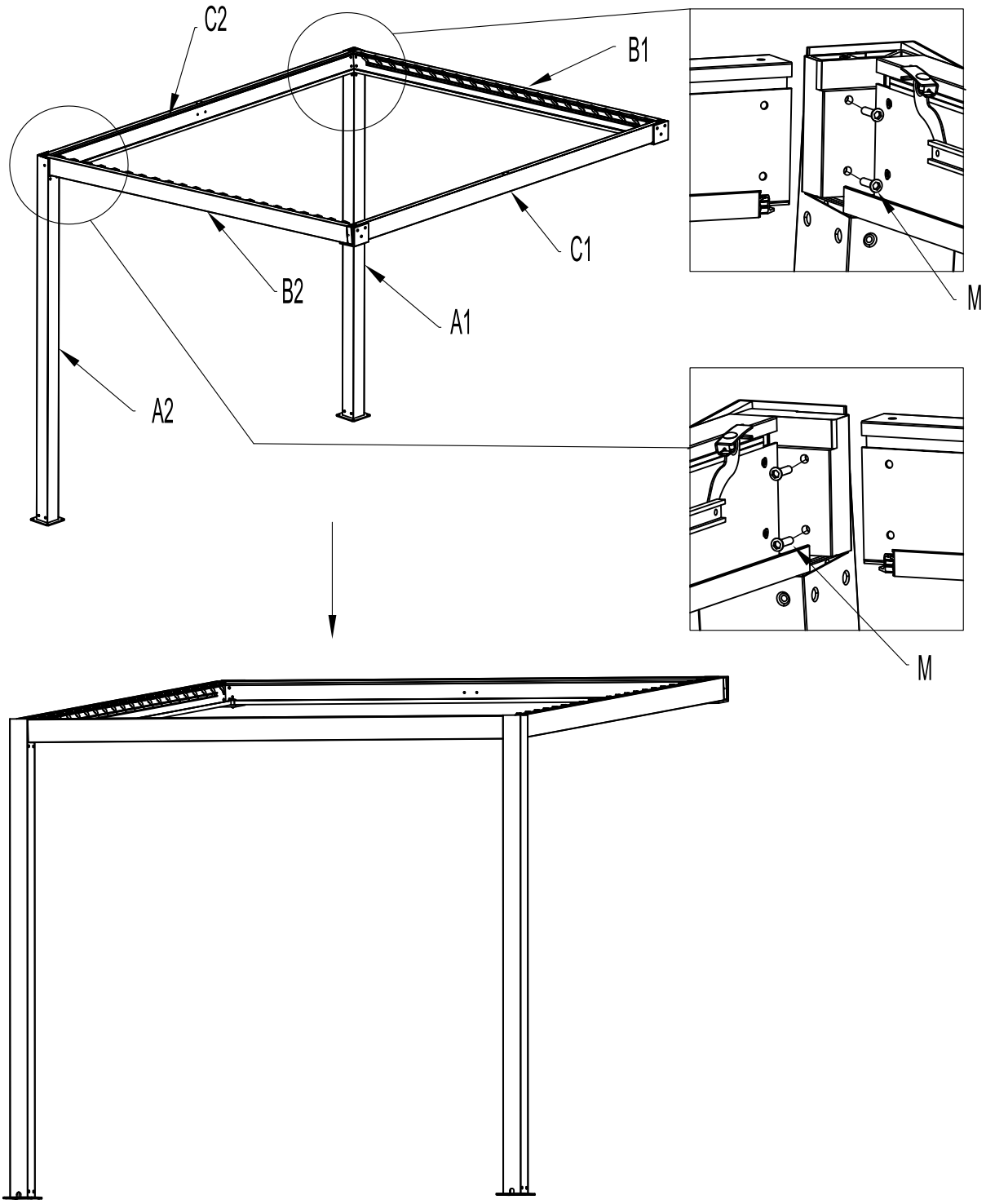

M 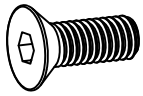 QTY: 4PCS

11. Mesurer la distance entre le bord de la colonne et le mur et la distance entre les deux colonnes, passer le foret à travers le trou de la plaque inférieure et percer huit trous Φ14x100 avec la perceuse électrique.

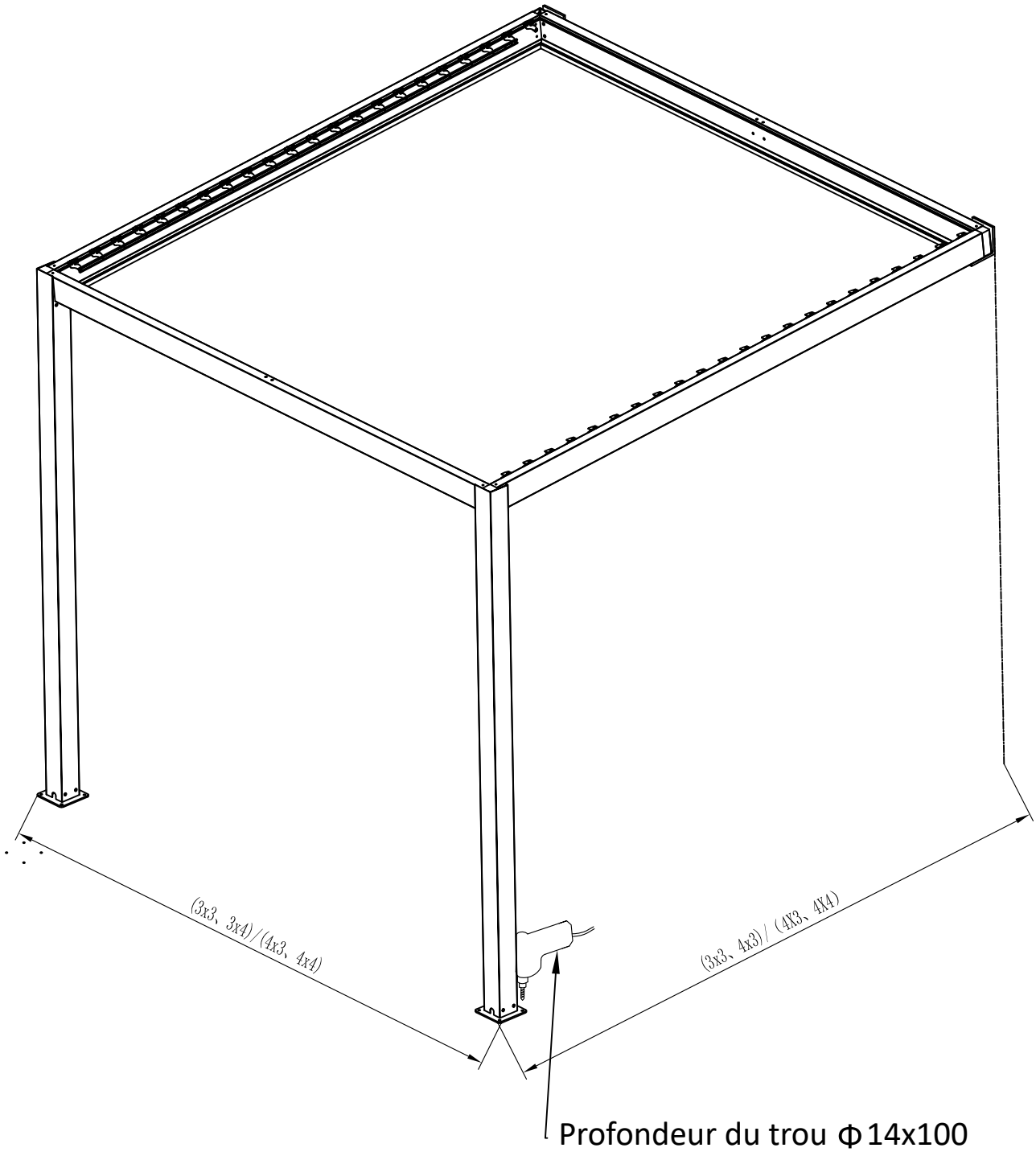

Outil : le travailleur doit le préparer. 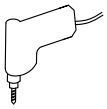	Une perceuse à percussion avec un foret Φ14

12. Insérer les chevilles en plastique côtelées S dans les trous inférieurs de la colonne, puis mettre le joint T sur la vis à tête hexagonale pour bois S, et les fixer au sol.

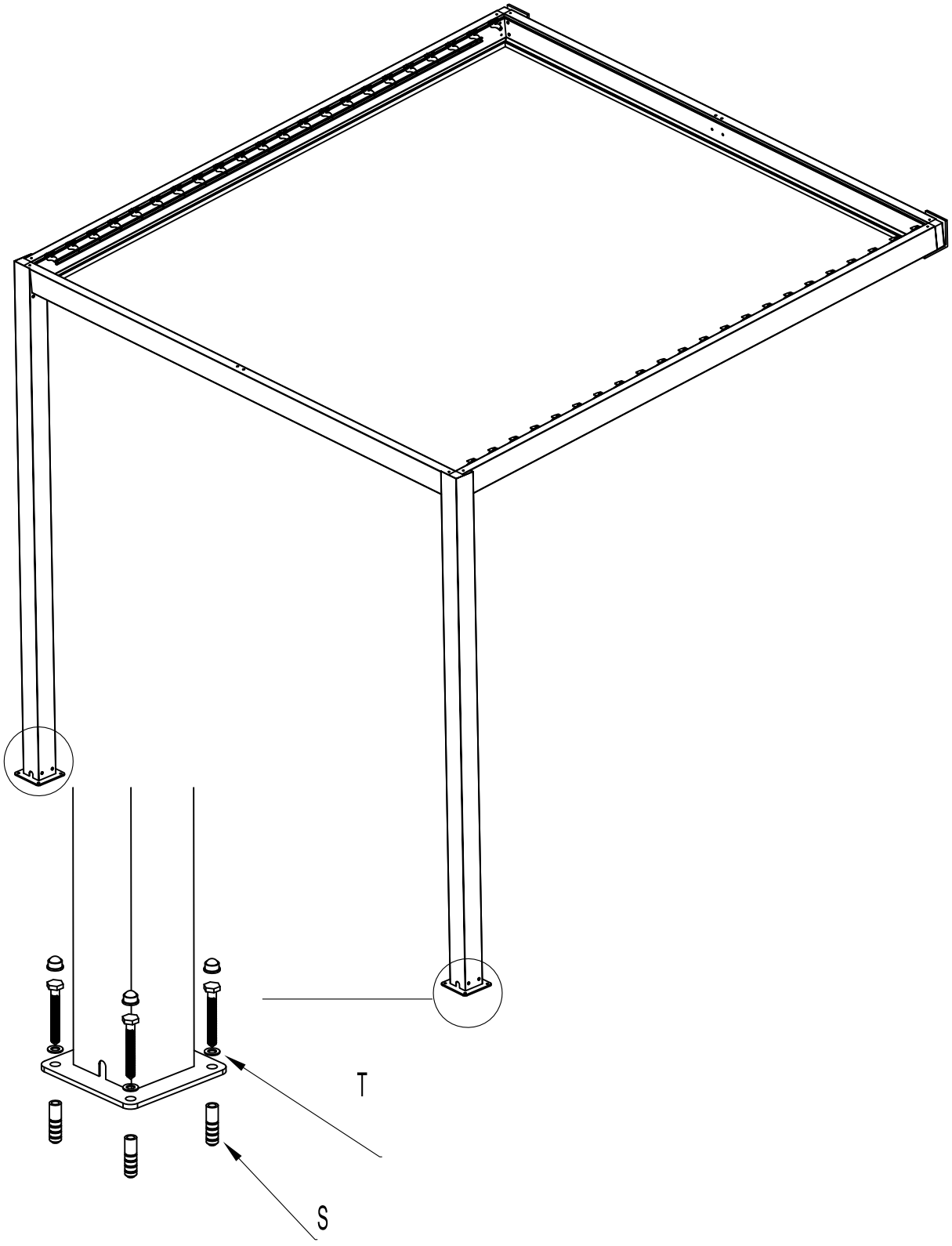

S	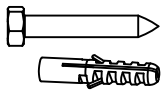	QTY: 8PCS	T		QTY: 8PCS

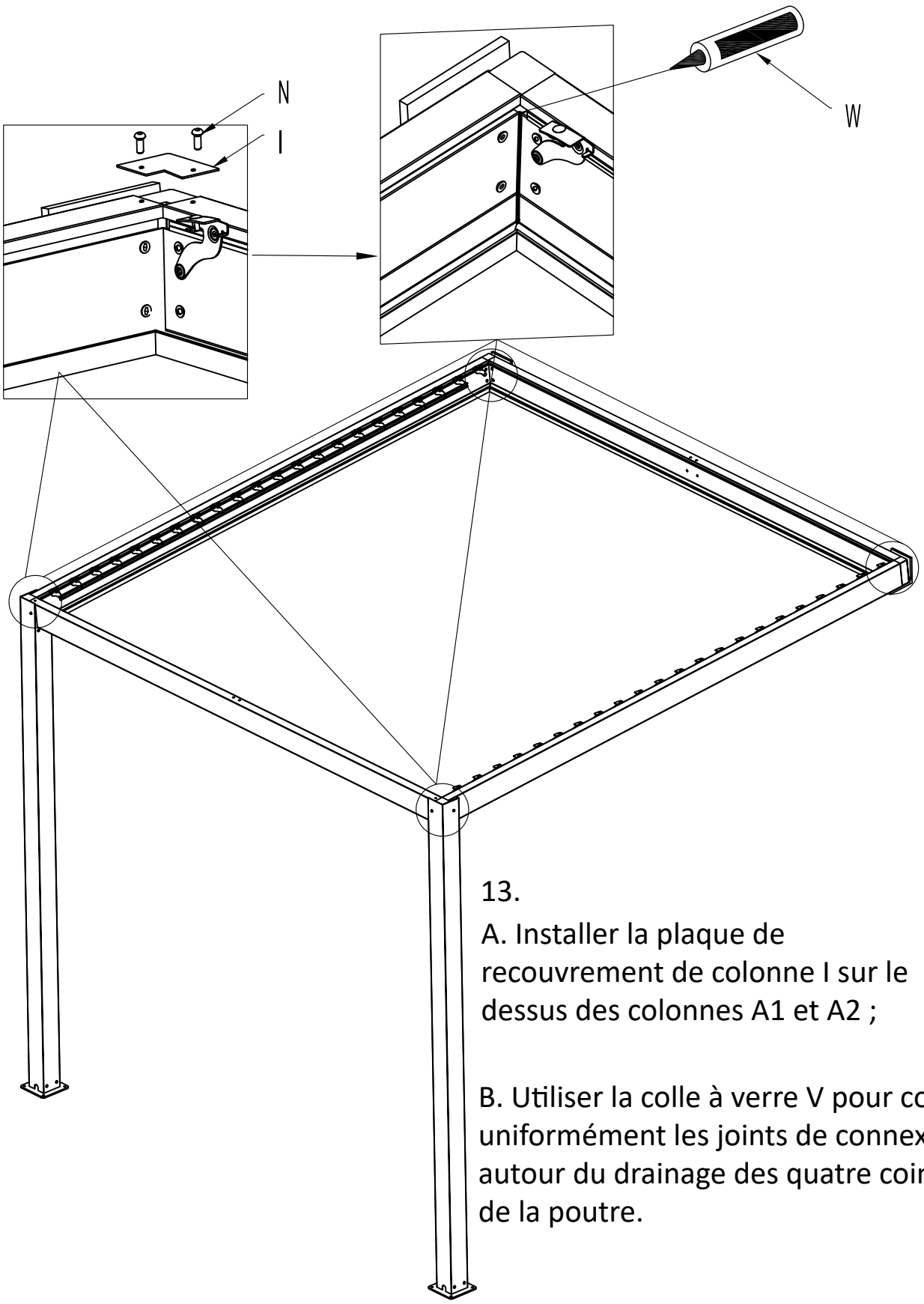

13.

A. Installer la plaque de recouvrement de colonne I sur le dessus des colonnes A1 et A2 ;

B. Utiliser la colle à verre V pour coller uniformément les joints de connexion autour du drainage des quatre coins de la poutre.

I	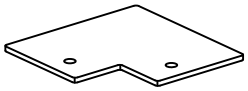	QTY: 2PCS	W	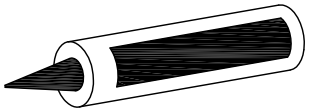	QTY: 1PCS
N	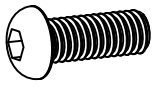	QTY: 4PCS			

14. Placer la poutre centrale D sur la poutre avant C2 et la poutre arrière C1, et la connecter avec la vis N et le joint O, mais la laisser juste desserrée.

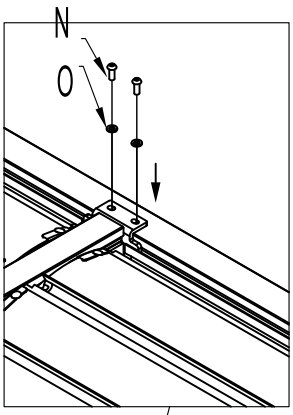

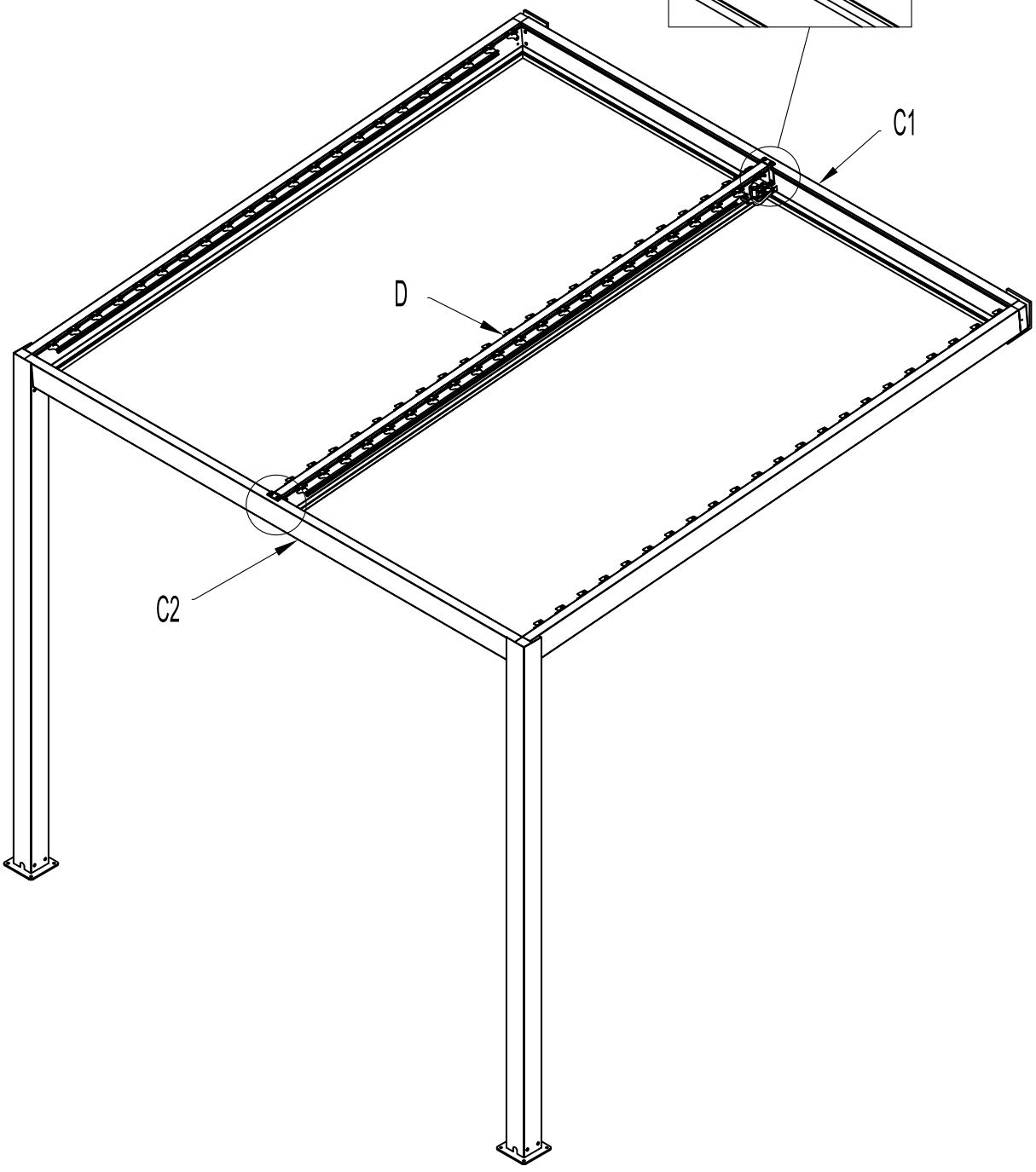

N	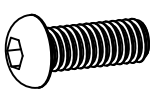	QTY: 4PCS	O		QTY: 4PCS

15. Insérer la lame E dans la partie inférieure du support de lame des deux poutres selon le dessin, puis appuyer vers le bas la lame dans le support de lame selon la position 1 et la position 2 du dessin. Et fermer la lame comme montré sur le dessin.
(Installer seulement deux pièces de chaque côté avant les étapes 16 et 17)

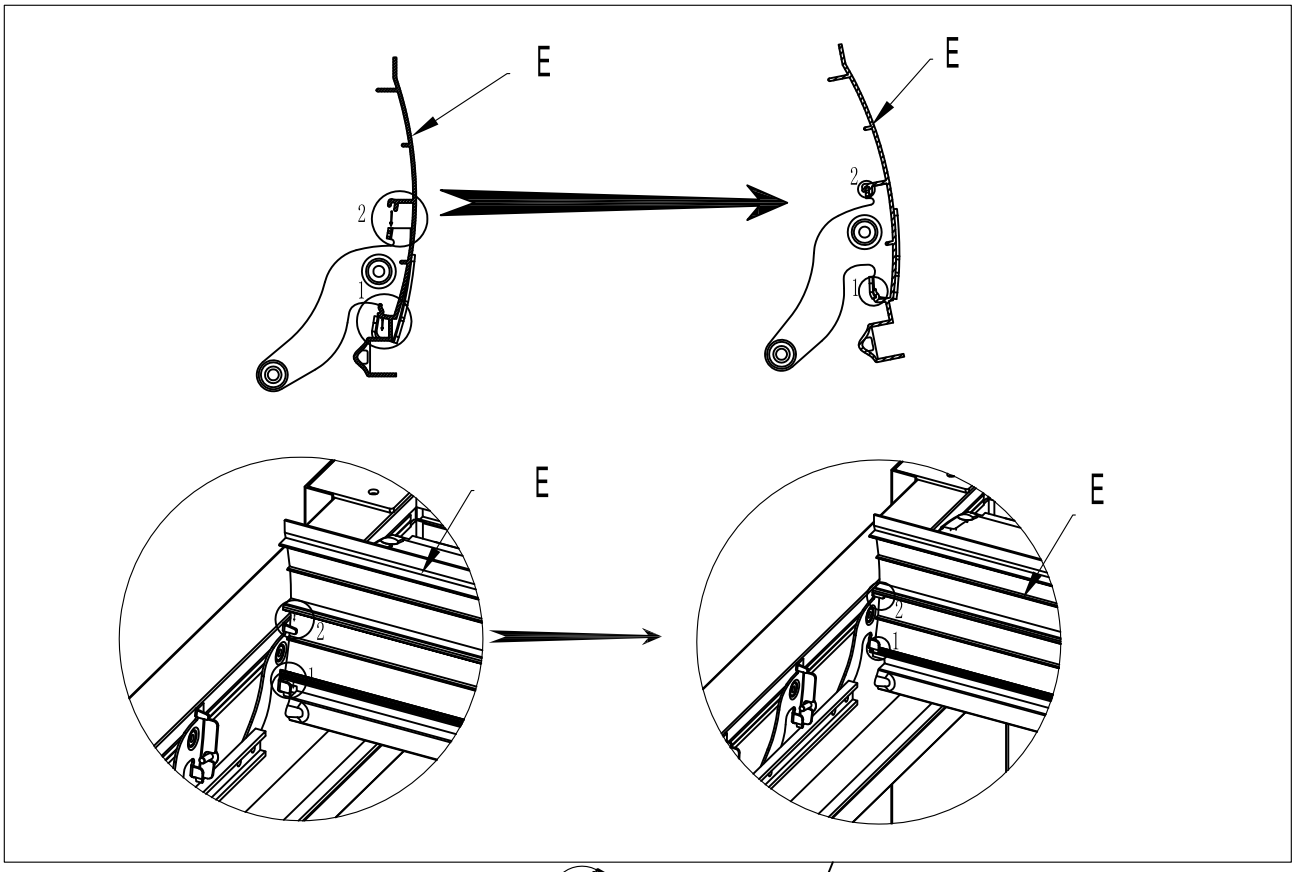

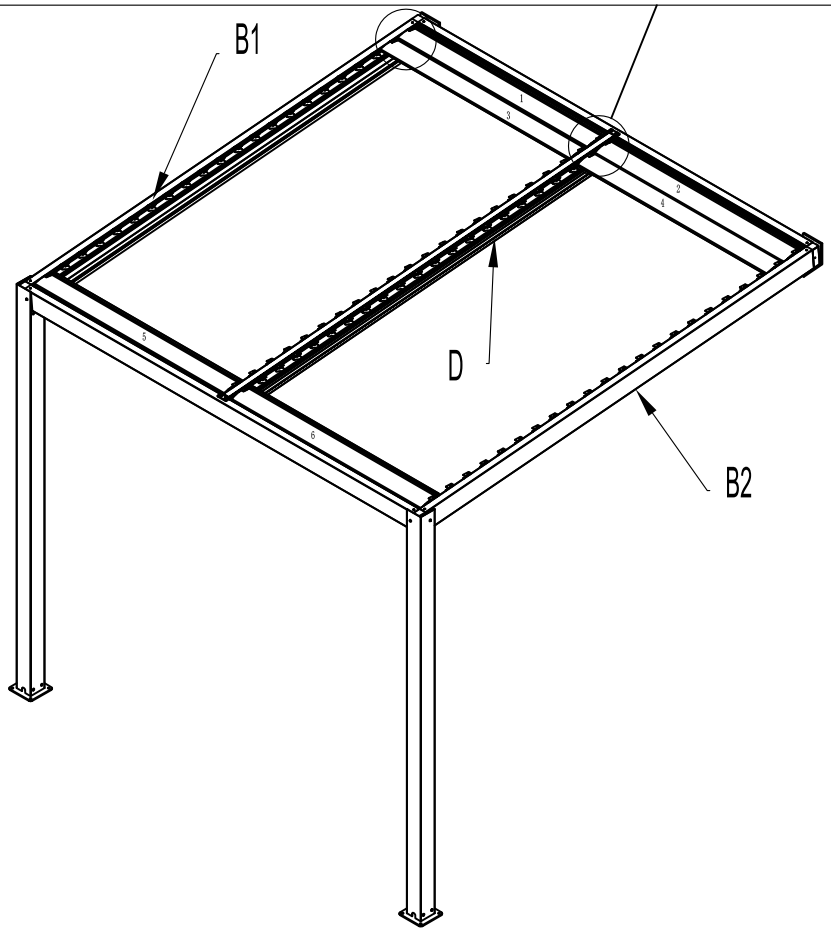

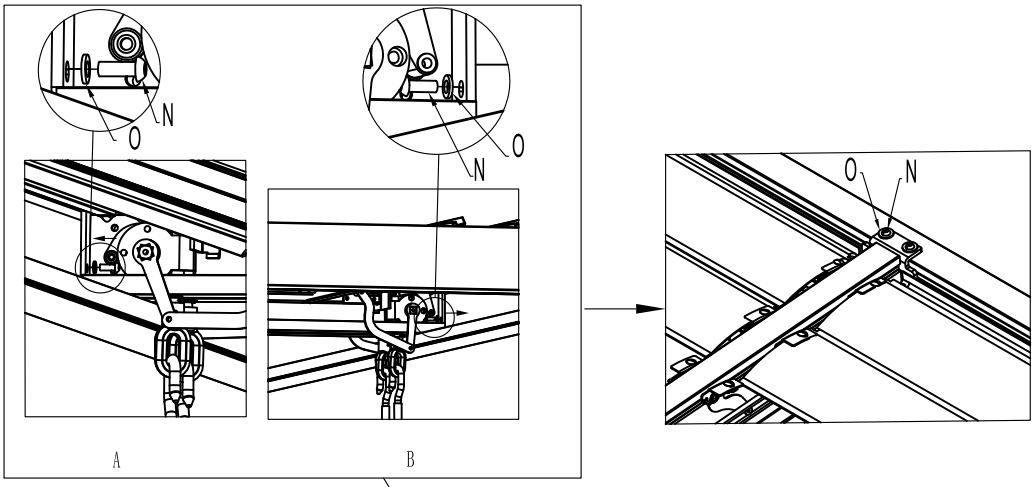

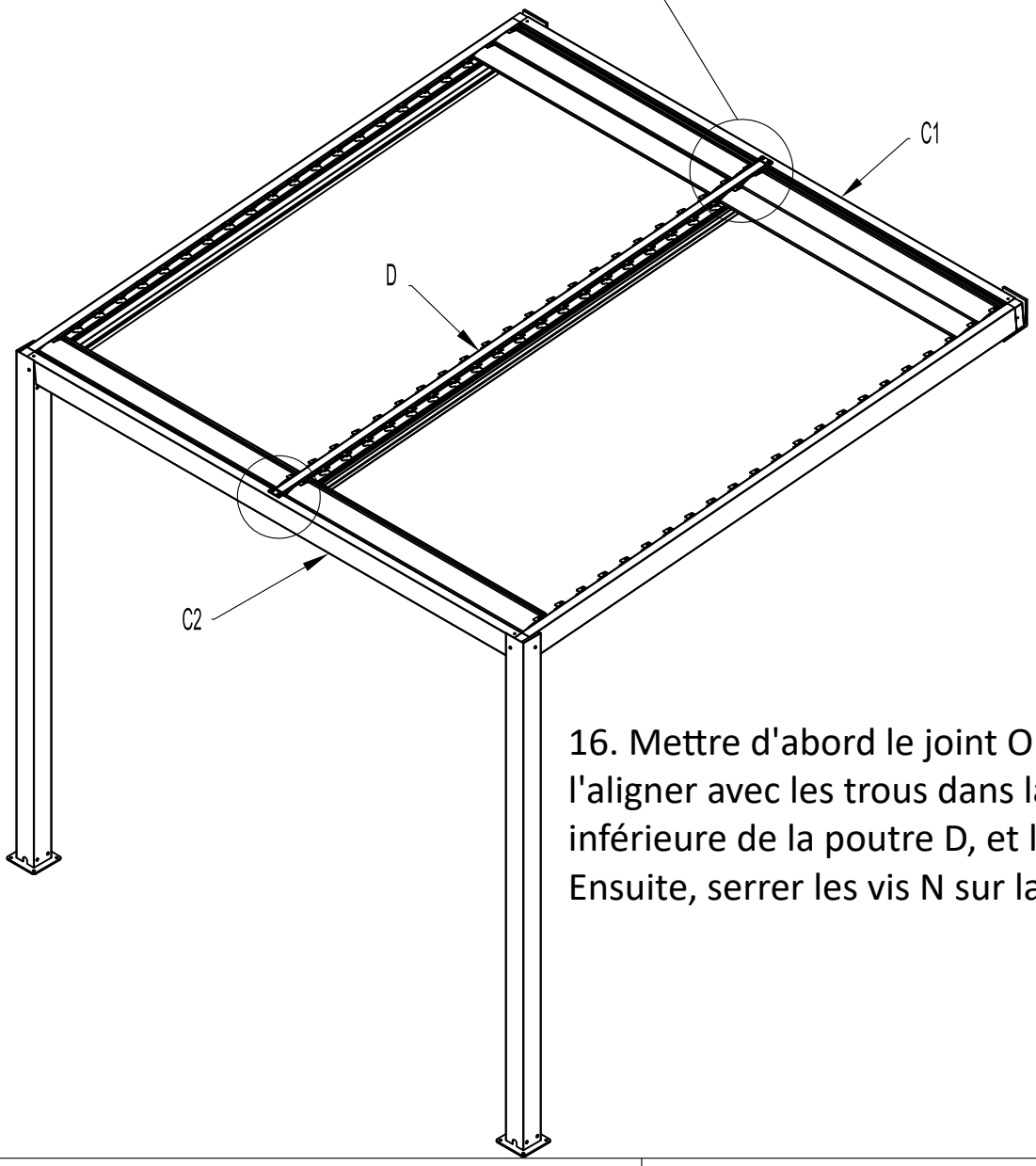

16. Mettre d'abord le joint O sur la vis N, l'aligner avec les trous dans la partie inférieure de la poutre D, et la fixer. Ensuite, serrer les vis N sur la poutre C1.

N	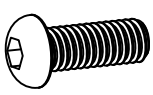	QTY: 4PCS	O		QTY: 4PCS

17. Aligner une extrémité de la plaque de couvercle de pluie F avec la poutre B2, la rapprocher du mur, et utiliser la perceuse électrique pour insérer les vis Y dans les trous de la poutre arrière C1.

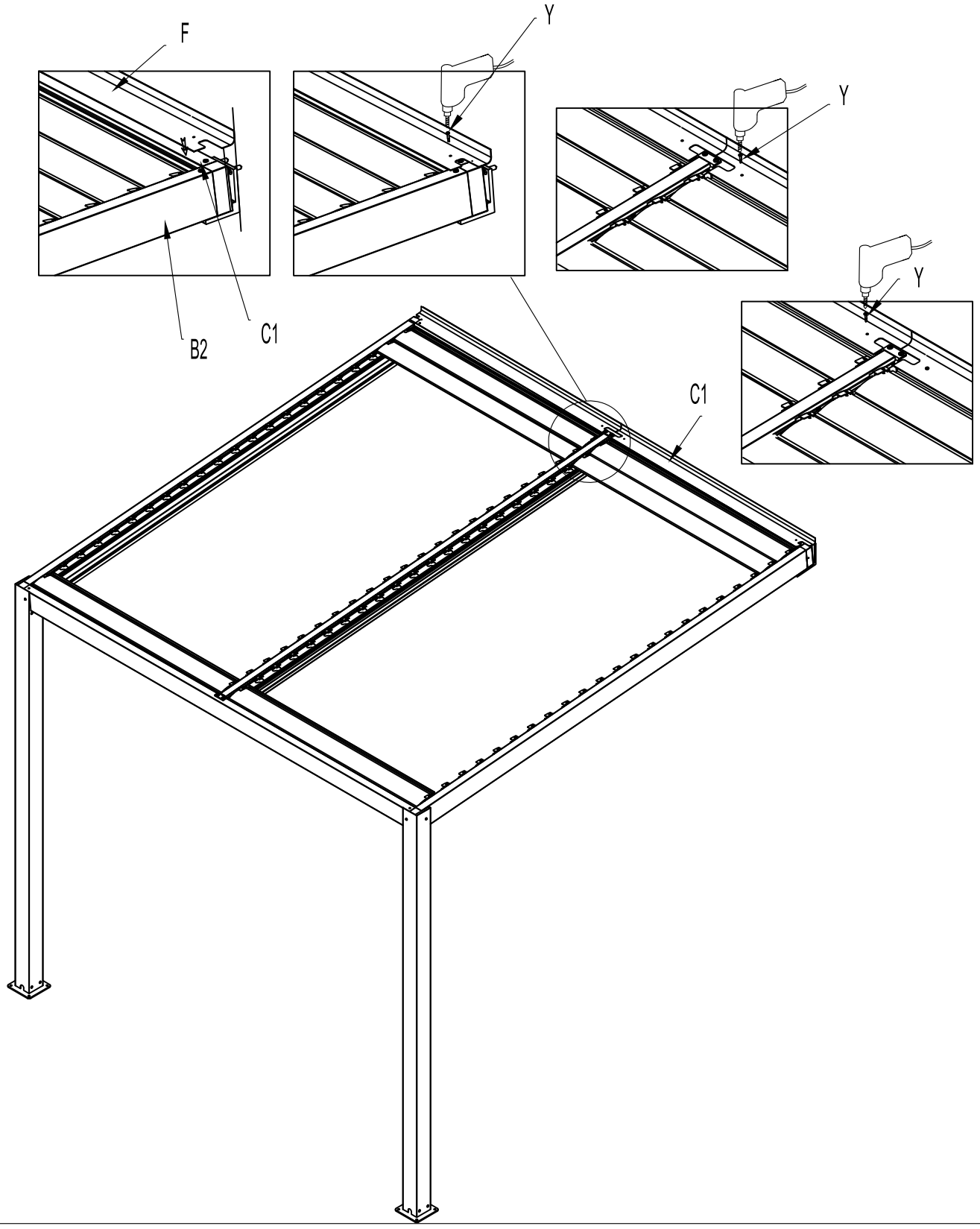

Y 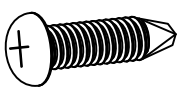 QTY: 4PCS

18. Installer toutes les lames selon l'étape 15 puis ajuster les lames comme ci-dessous :

1.Comme montré sur le dessin, si les trous ne sont pas alignés, il faut les ajuster.

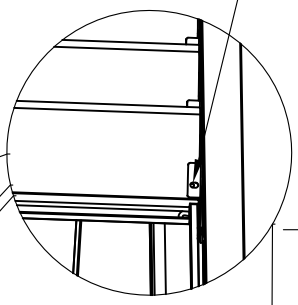

2.Comme montré sur le dessin, insérer le tournevis dans la position 1, et tourner le support de lame dans la direction 2 pour aligner les deux trous.

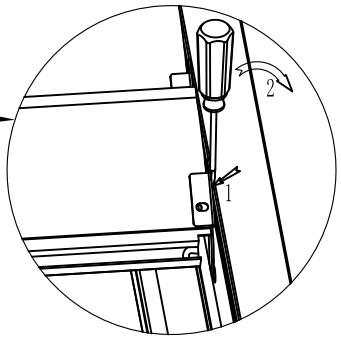

3.Après cet ajustement, les deux trous sont centrés.

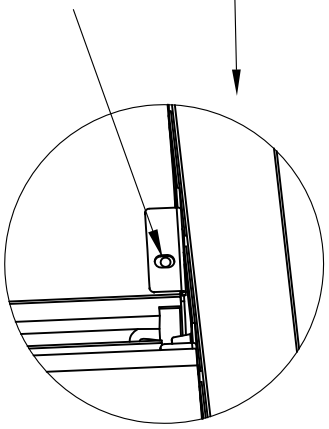

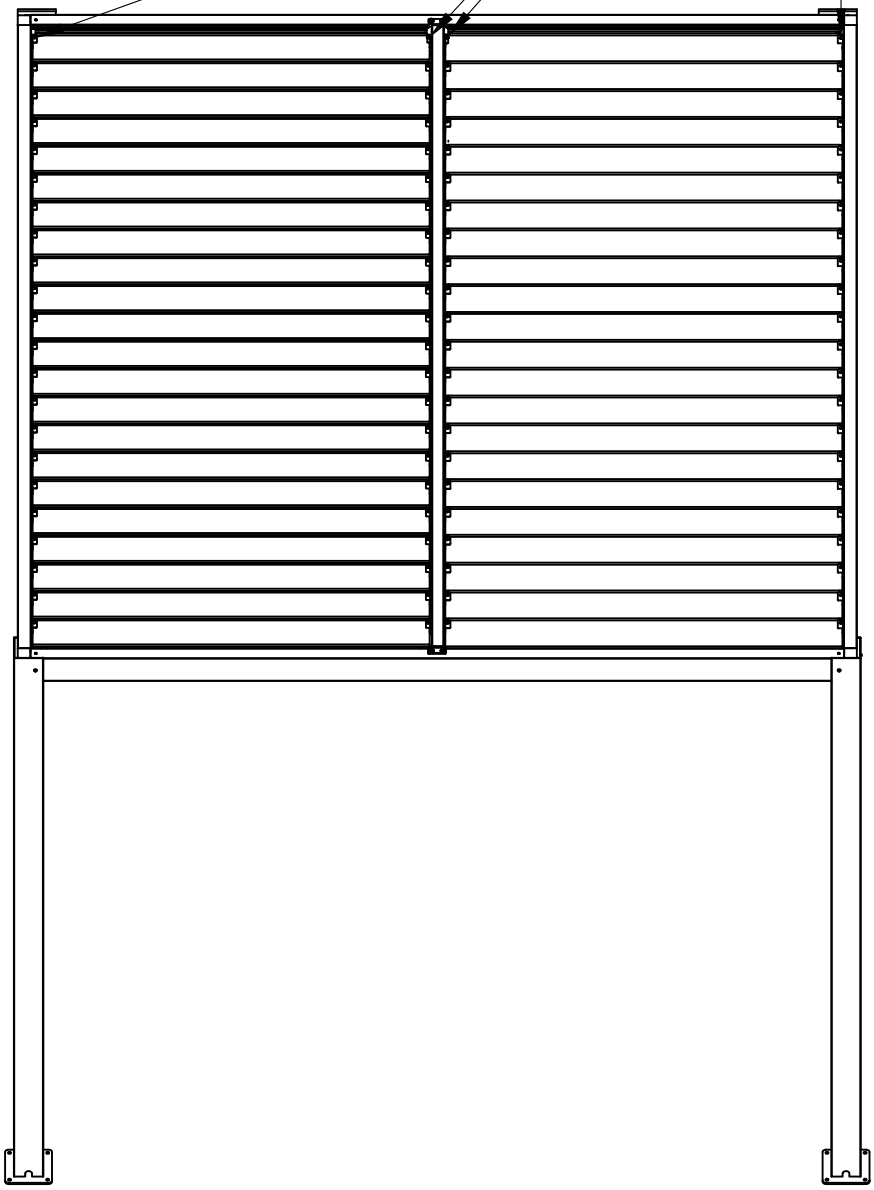

19. Installer le bouchon de trou en plastique pour les deux extrémités de chaque lame.

1.Comme montré sur le dessin, insérer le bouchon de trou en plastique X dans les trous des deux premières lames fixes.

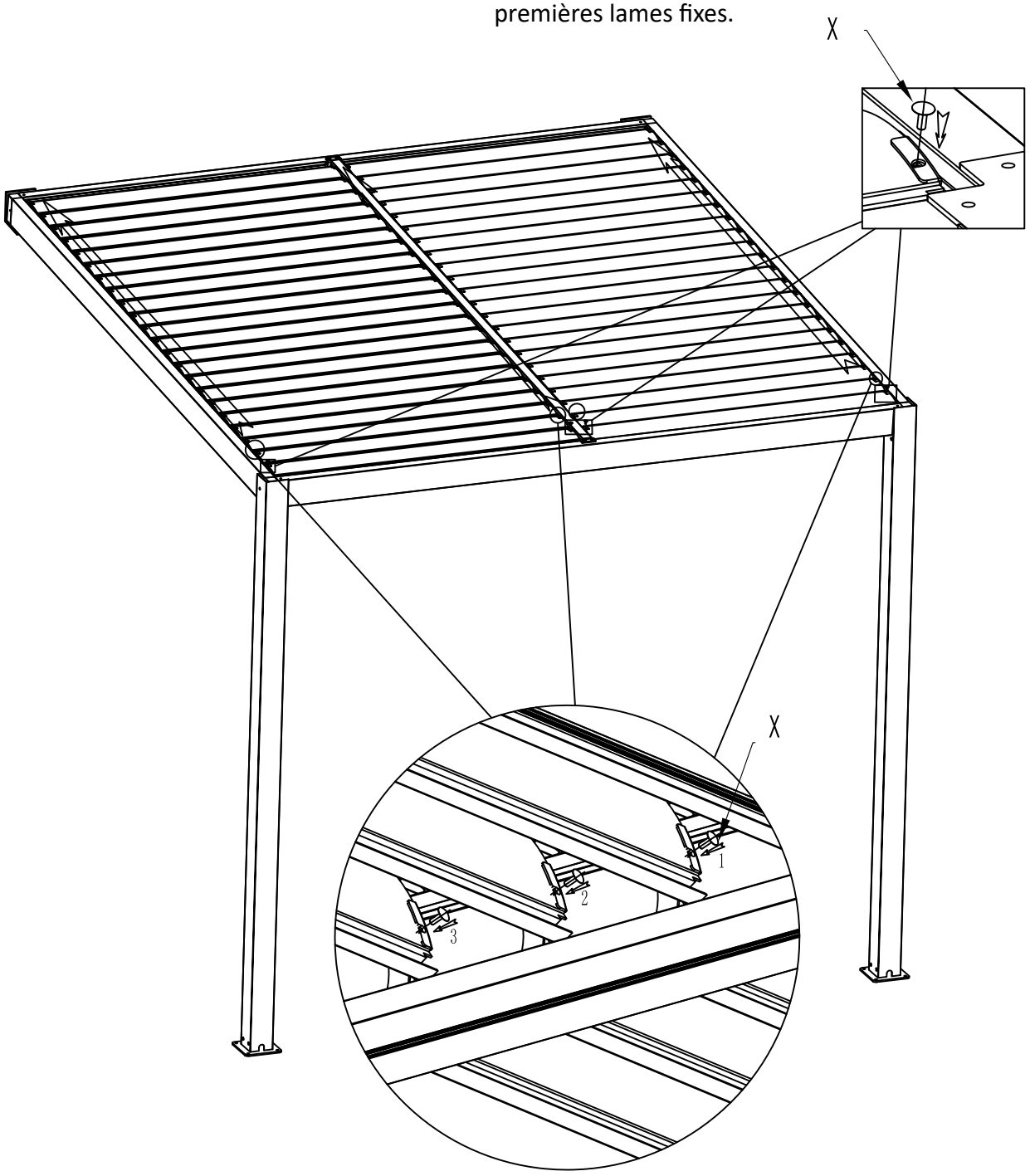

2.Ouvrir la lame à une position appropriée comme montré sur le dessin, et insérer tous les bouchons de trou en plastique X dans les trous aux deux extrémités de chaque lame successivement.

20. Installer la manivelle P, et la tourner pour ouvrir ou fermer la lame.

