M8651H Pergola

Manueld'utilisateur

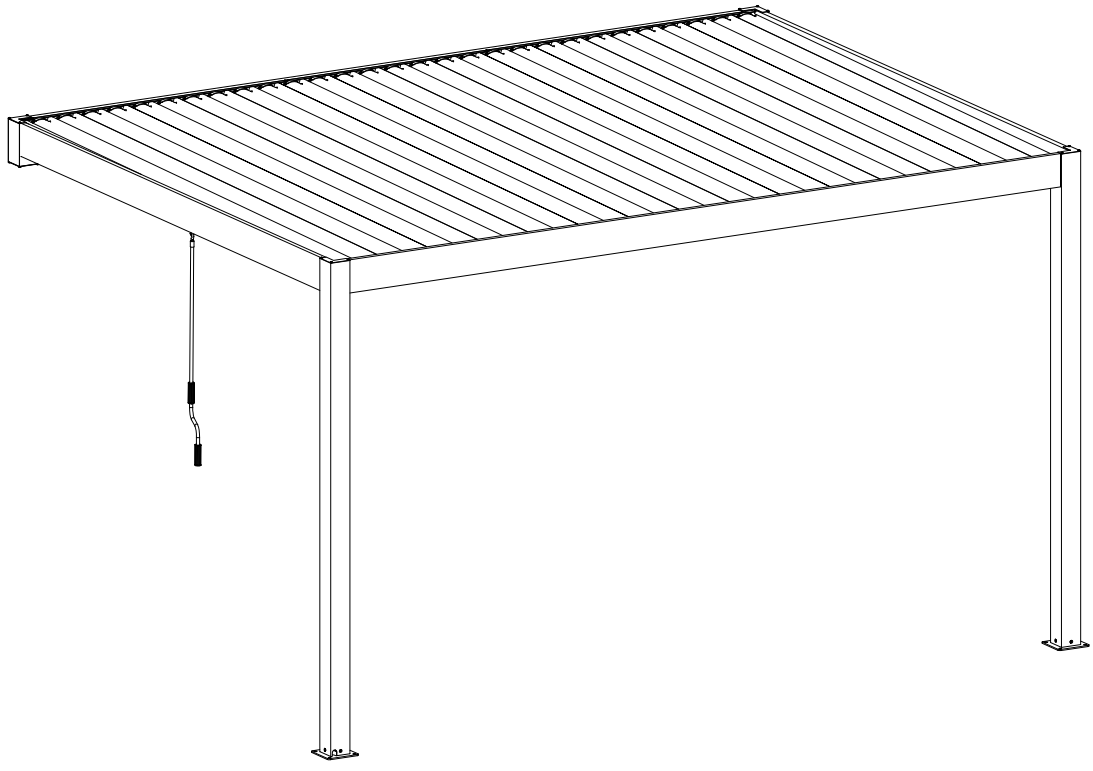

Liste des matériaux

REF		PHOTO	QTY
A1	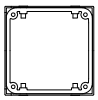	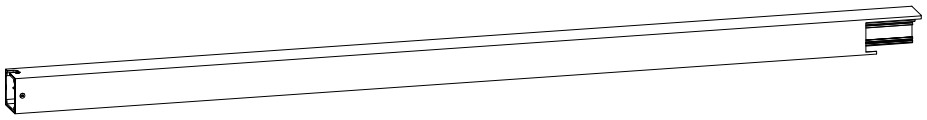	2
B1	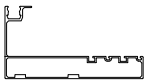	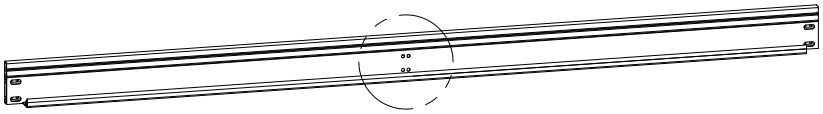	1
B2	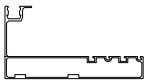		1
C1	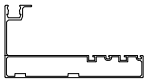	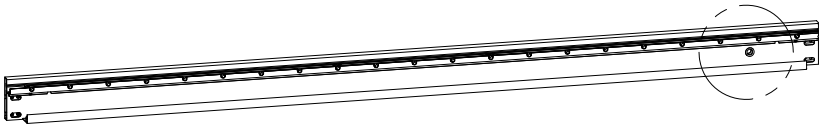	1
C2	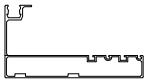	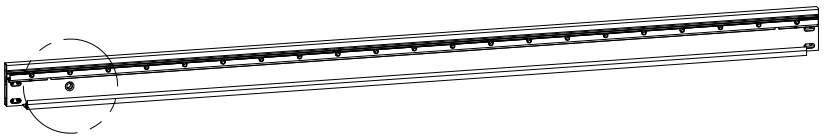	1
F		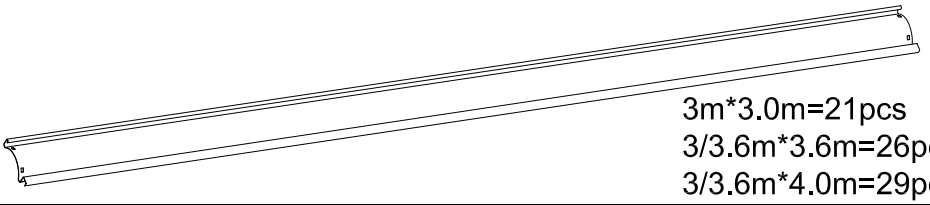 3m*3.0m=21pcs 3/3.6m*3.6m=26pcs 3/3.6m*4.0m=29pcs	
GL		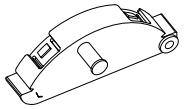 3m*3.0m=21pcs 3/3.6m*3.6m=26pcs 3/3.6m*4.0m=29pcs	
GR		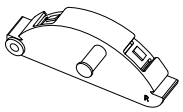 3m*3.0m=21pcs 3/3.6m*3.6m=26pcs 3/3.6m*4.0m=29pcs	

Liste des matériaux

REF	PHOTO	QTY
HL	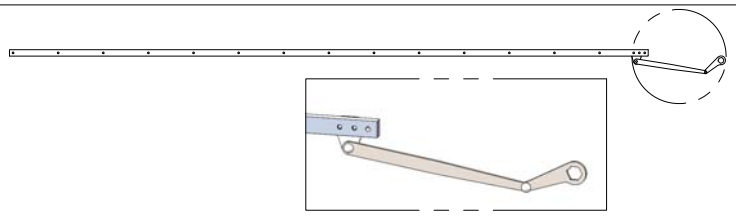	1
HR	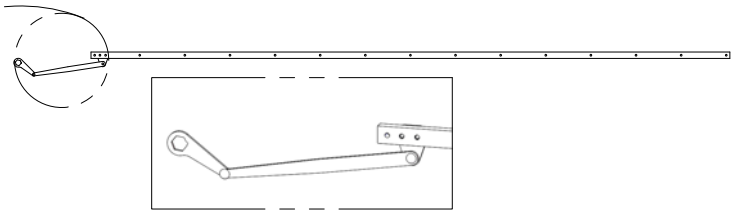	1
IL &IR	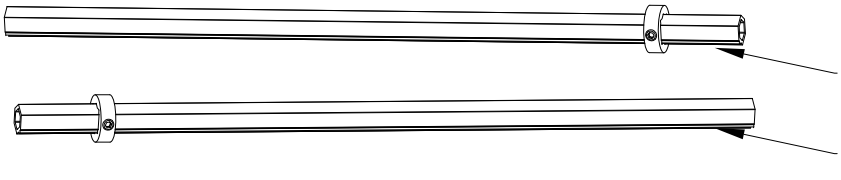	1&1
J		1
ML	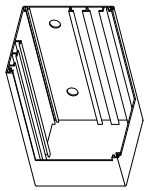	1
MR	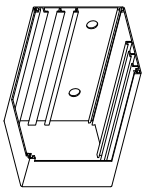	1
NL &NR	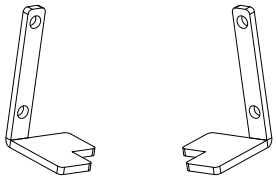	1&1
O	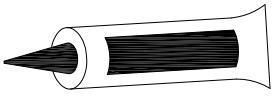	1

Liste des matériaux

REF	PHOTO		QTY
P1	Plaque de couverture 2 (Installé d'orig	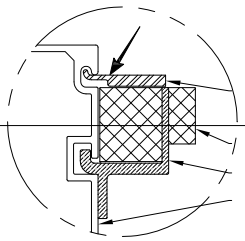	4
P2	Plaque de couverture 1 (Installé d'origine)		2

Liste des matériaux

REF	PHOTO	QTY
L1	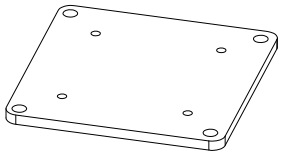	2
L2		4
L3	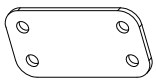	4
L4	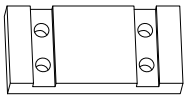	4
L5		8
L6	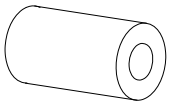	2
L7	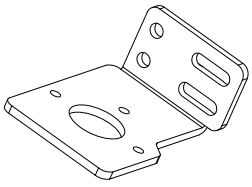	1
L8	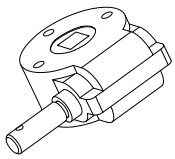	1

REF	PHOTO	QTY
L9	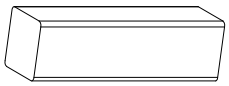	1
L10	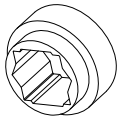	2
L11	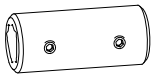	2
L12	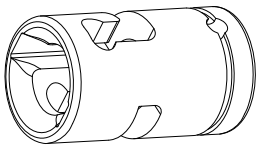	1
L13	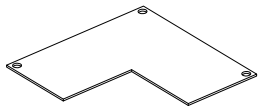	4
L14	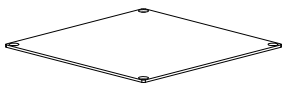	2
L15	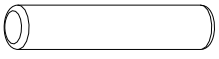 φ4*20	1
L16	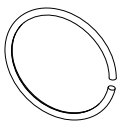 φ21.5*1	1

Liste des matériaux

REF	PHOTO	QTY
S1	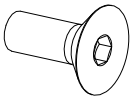 M6*20	8
S2	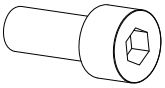 M8*16	16
S3	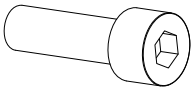 M8*20	16
S4	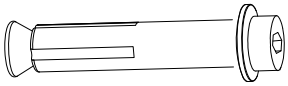 M10*85	4
S5	 ST4.8×45	2
S6	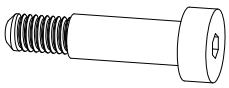 φ6*16*M5	3m*3.0m=40pcs 3/3.6m*3.6m=50pcs 3/3.6m*4.0m=56pcs
S7	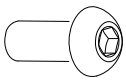 M6*16	4
S8	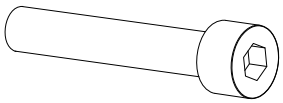 M6*35	3

REF	PHOTO	QTY
S9	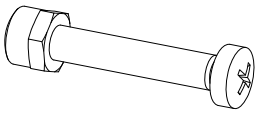 M4 & M4*20	1
S10	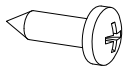 ST5.5×16	20
S11	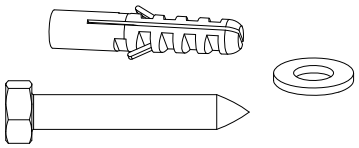 M8*75 & φ8*1 & φ10*50	8
S12	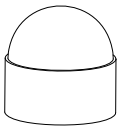	8

1.Assemblage de la plaque de base (A1).

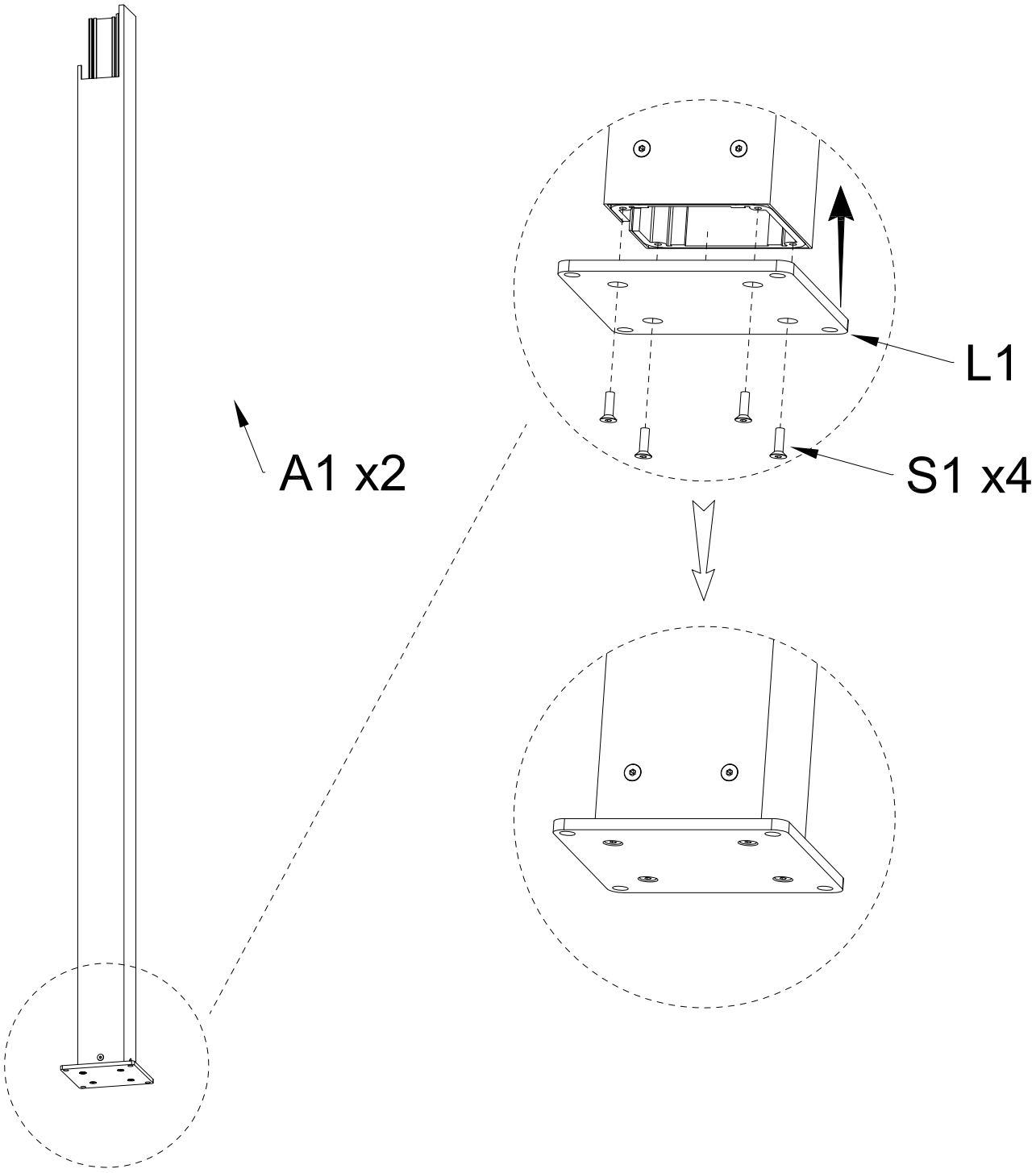

A1			QTY:2PCS
L1	QTY:2PCS	S1 M6*20	QTY:8PCS

2. Installez les pièces de fer courtes de connexion de traverse.

Étape 1 : La traverse gauche.

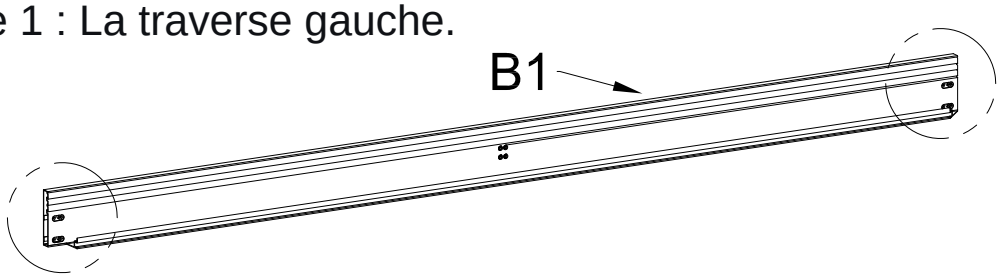

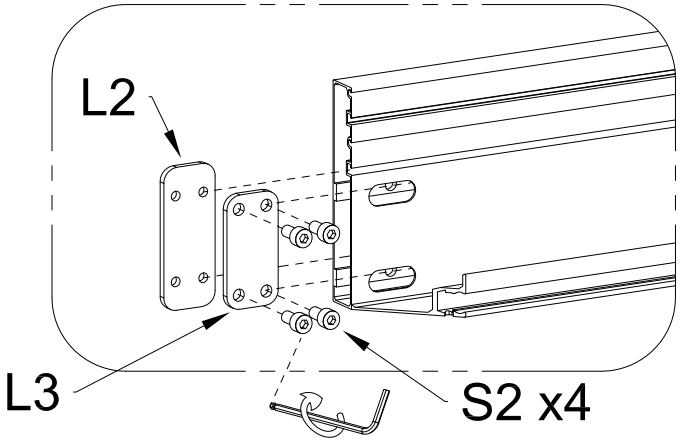

Préchargez à l'aide de la clé Allen n° 6.

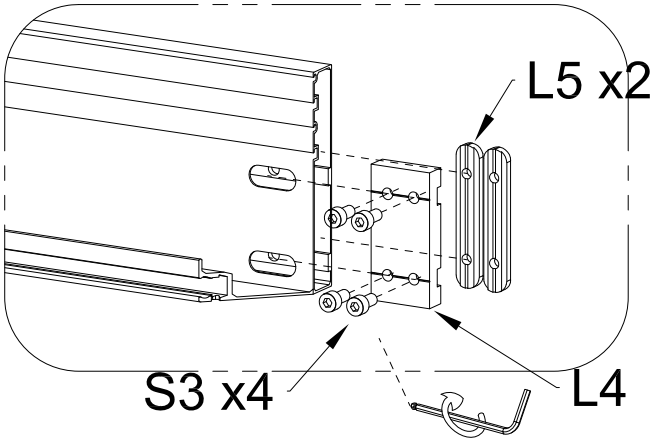

Préchargez à l'aide de la clé Allen n° 6.

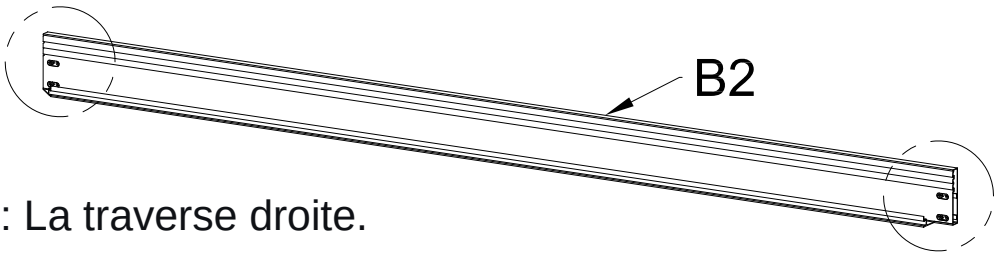

Étape 2 : La traverse droite.

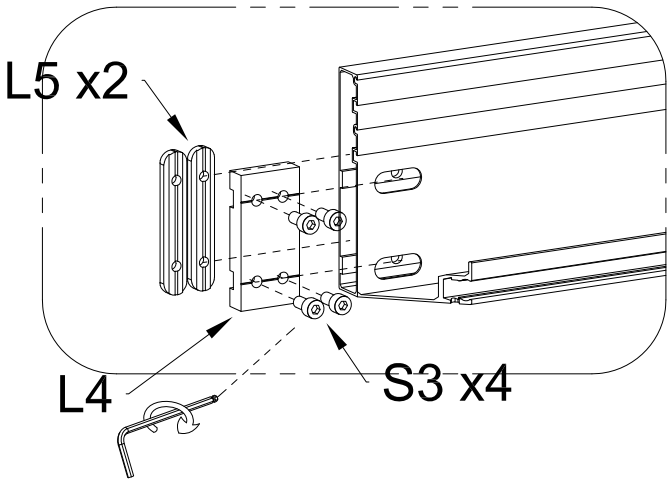

Préchargez à l'aide de la clé Allen n° 6.

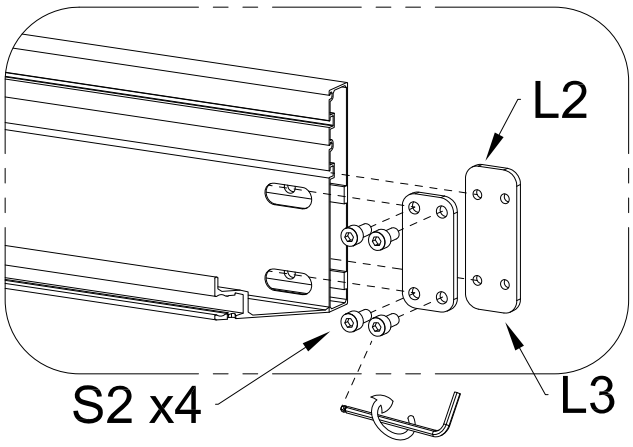

Préchargez à l'aide de la clé Allen n° 6.

L2	QTY:2PCS	L3	QTY:2PCS	L4	QTY:2PCS
L5	QTY:4PCS	S2 M8*16	QTY:8PCS	S3 M8*20	QTY:8PCS

Étape 3 : La traverse avant

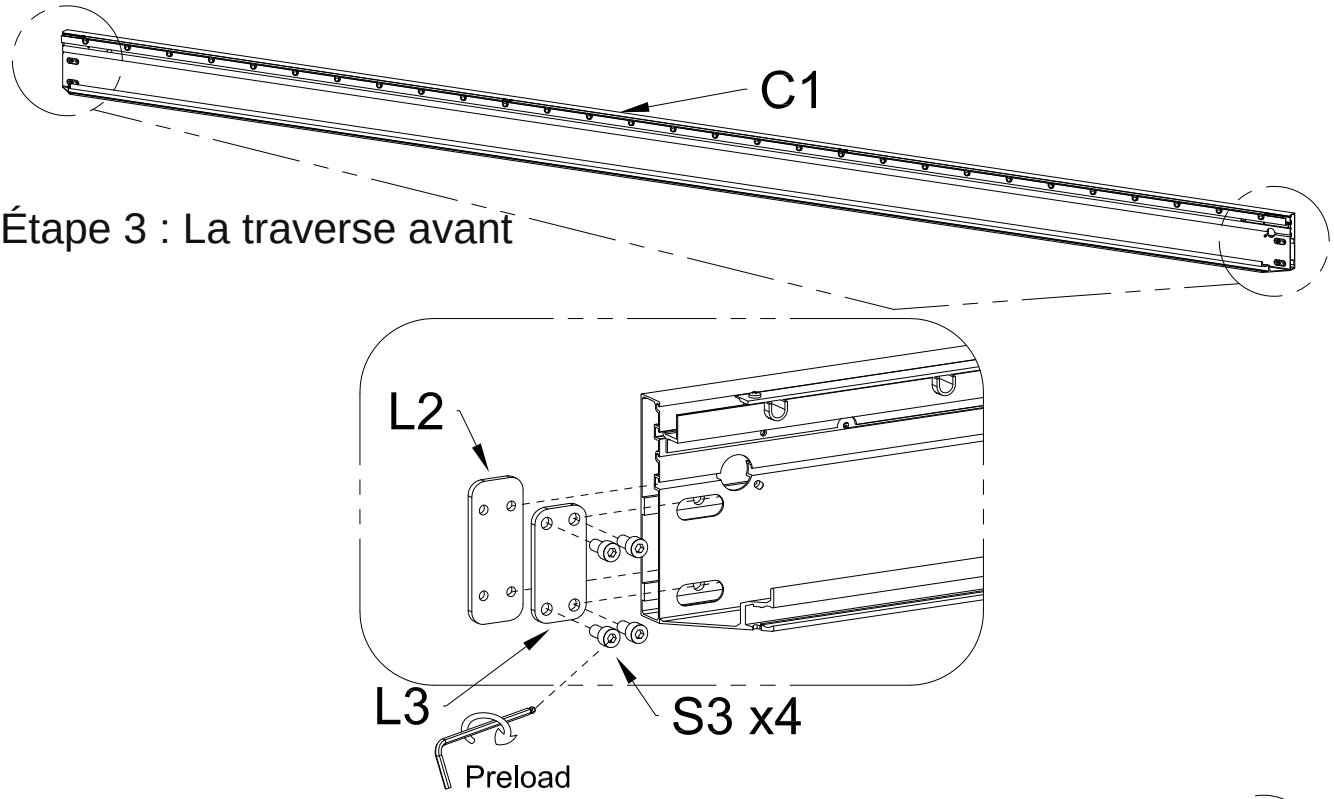

Étape 4 : La traverse arrière

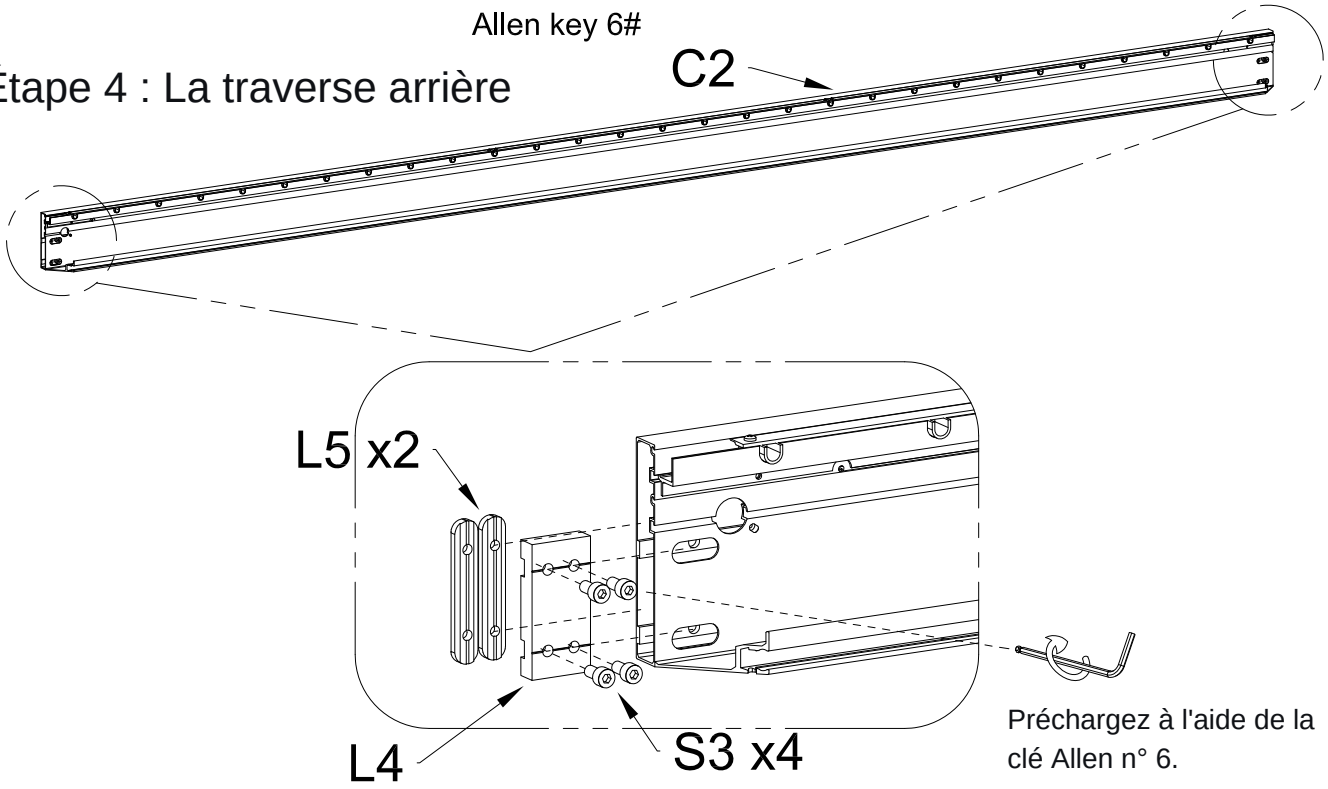

Préchargez à l'aide de la clé Allen n° 6.

L2	QTY:2PCS	L3	QTY:2PCS	L4	QTY:2PCS
L5	QTY:4PCS	S2 M8*16	QTY:8PCS	S3 M8*20	QTY:8PCS

Étape 5 : Installez la boîte de vitesses.

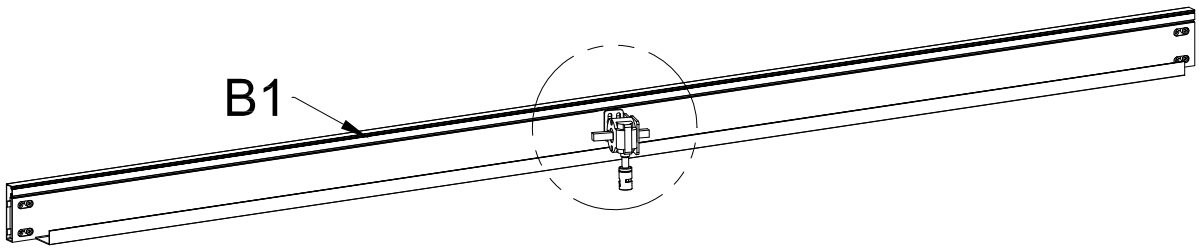

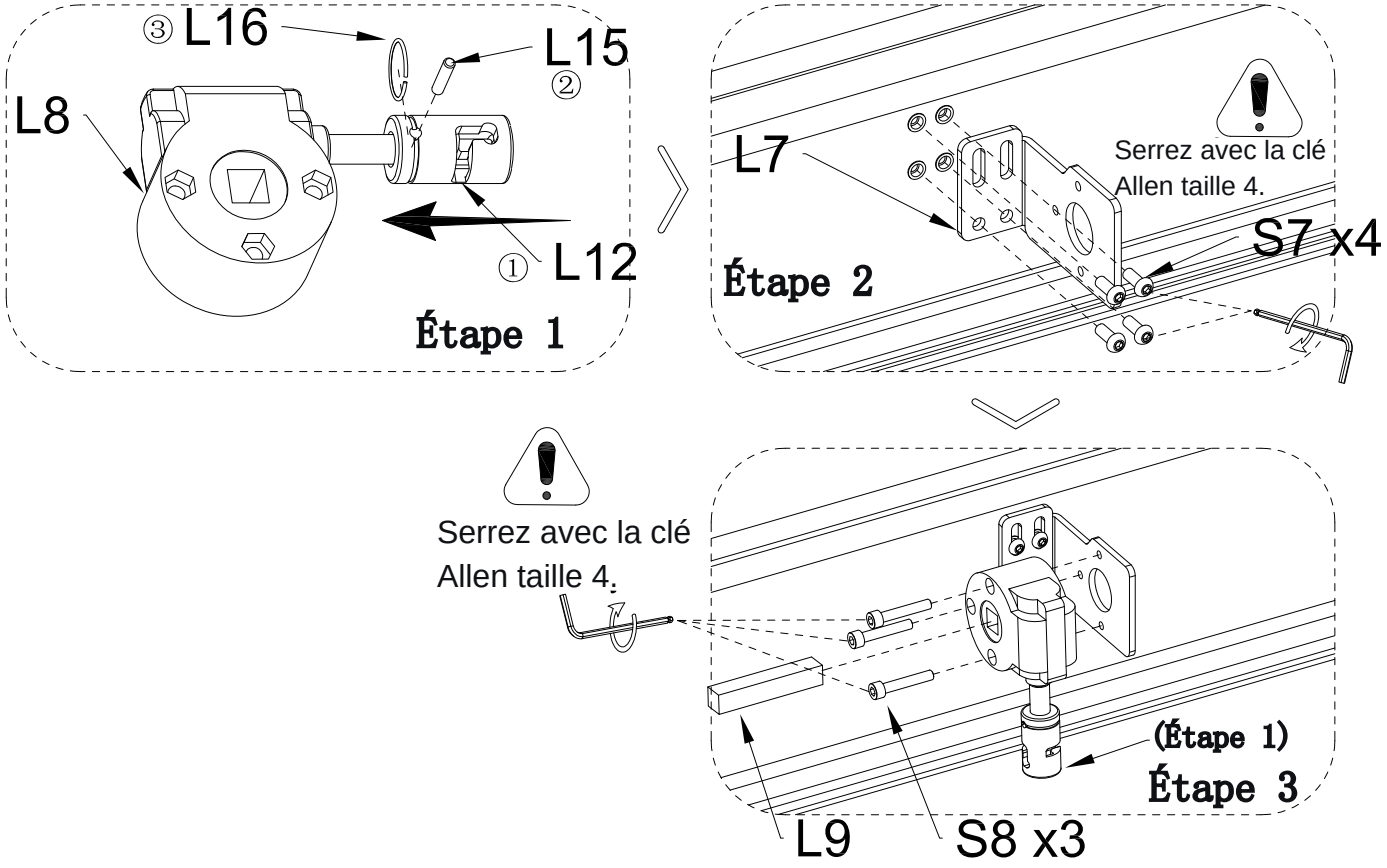

L7		QTY:1PC	L8		QTY:1PC
L9		QTY:1PC	L12		QTY:1PC
L15	φ4*20	QTY:1PC	L16	φ21.5*1	QTY:1PC
S7	M6*16	QTY:4PCS	S8	M6*35	QTY:3PCS

3. Installez la poutre transversale apres Tinstallation.

1)Utiiser les composants de fixation murale, un niveau laser et un metre ruban pour le positionnement.

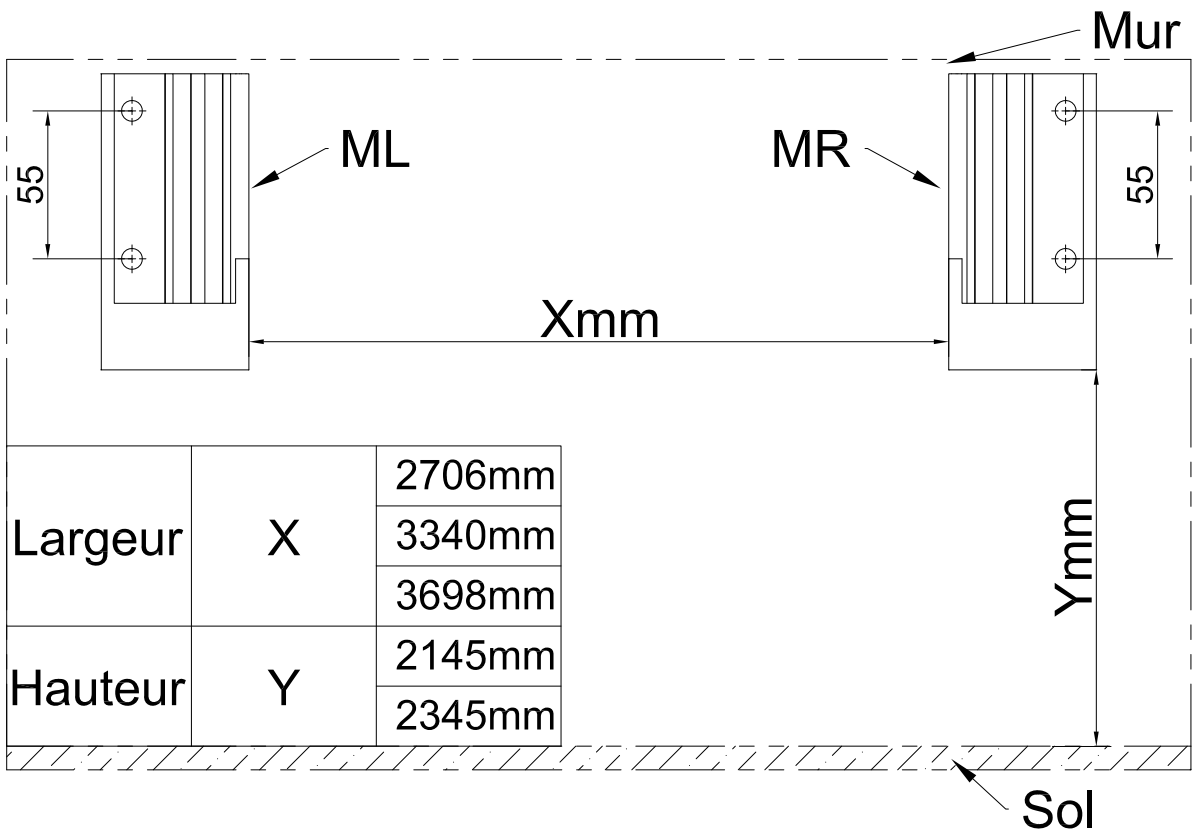

Largeur	X	2706mm
		3340mm
		3698mm
Hauteur	Y	2145mm
		2345mm

2) Utiliser une perceuse à percussion pour faire des trous et installer des chevilles d'expansion ;

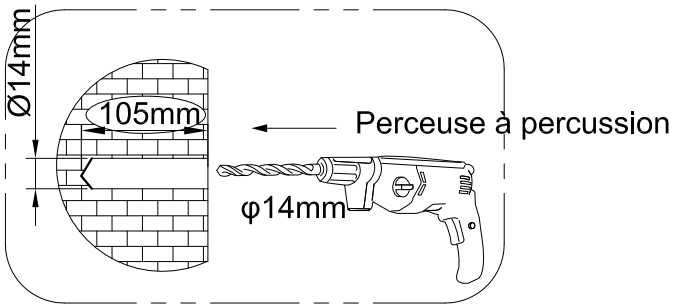

ML	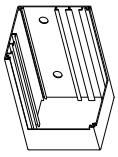	QTY:1PC	MR	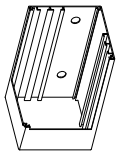	QTY:1PC

3) Utilisez des vis d'expansion métalliques pour fixer la base murale, mesurez la distance, ajustez pour l'horizontaliser et poursuivez.

pré-serrage

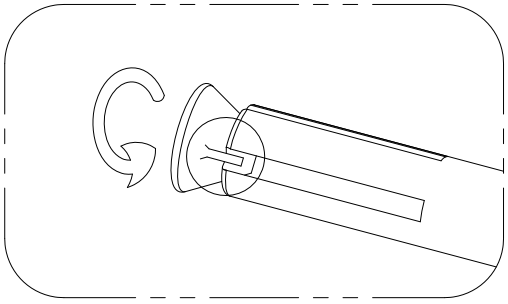

Notez qu'avant l'installation, il faut tourner l'écrou arrière du boulon d'expansion de manière à ce que la saillie indiquée sur le dessin puisse être insérée dans l'espace libre de la paroi du tube.

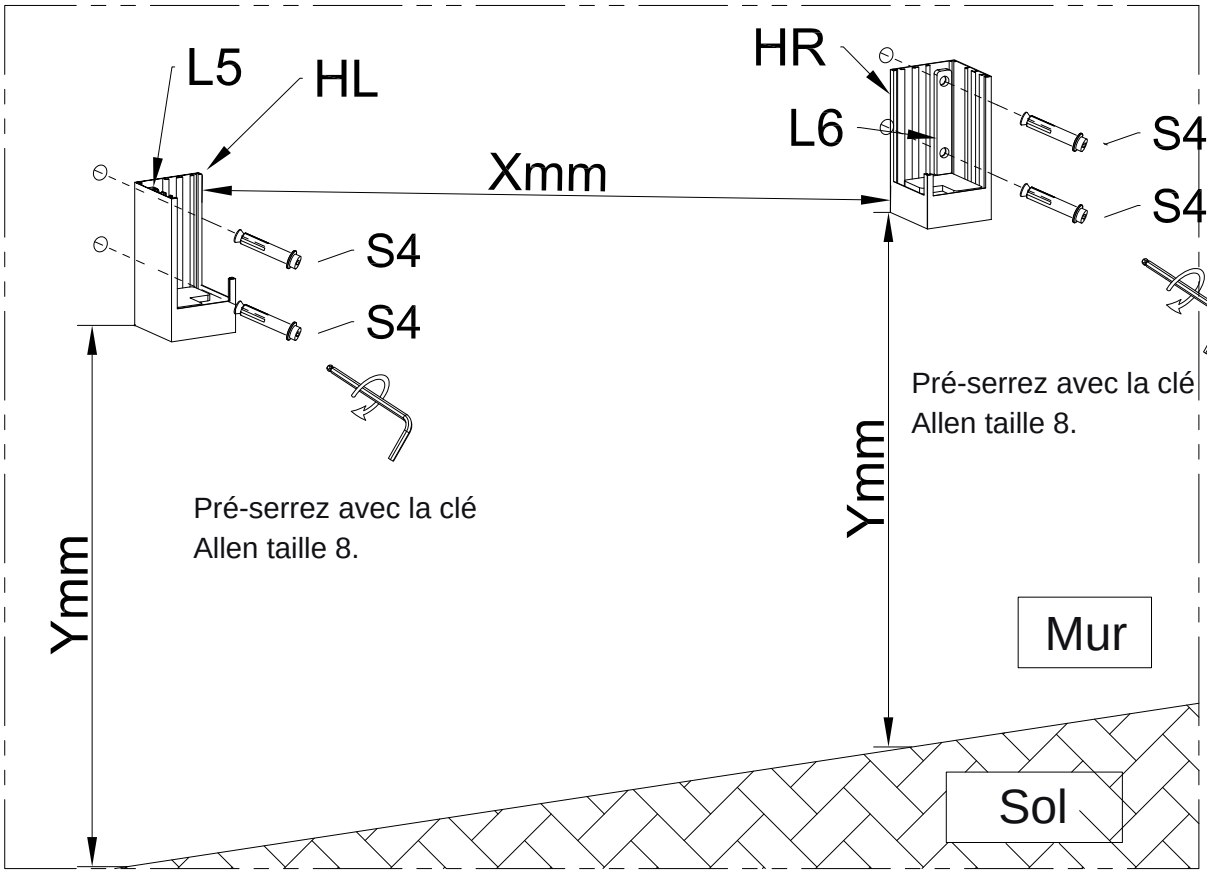

S4 M10*85 QTY:4PCS

4) À installer après la poutre.

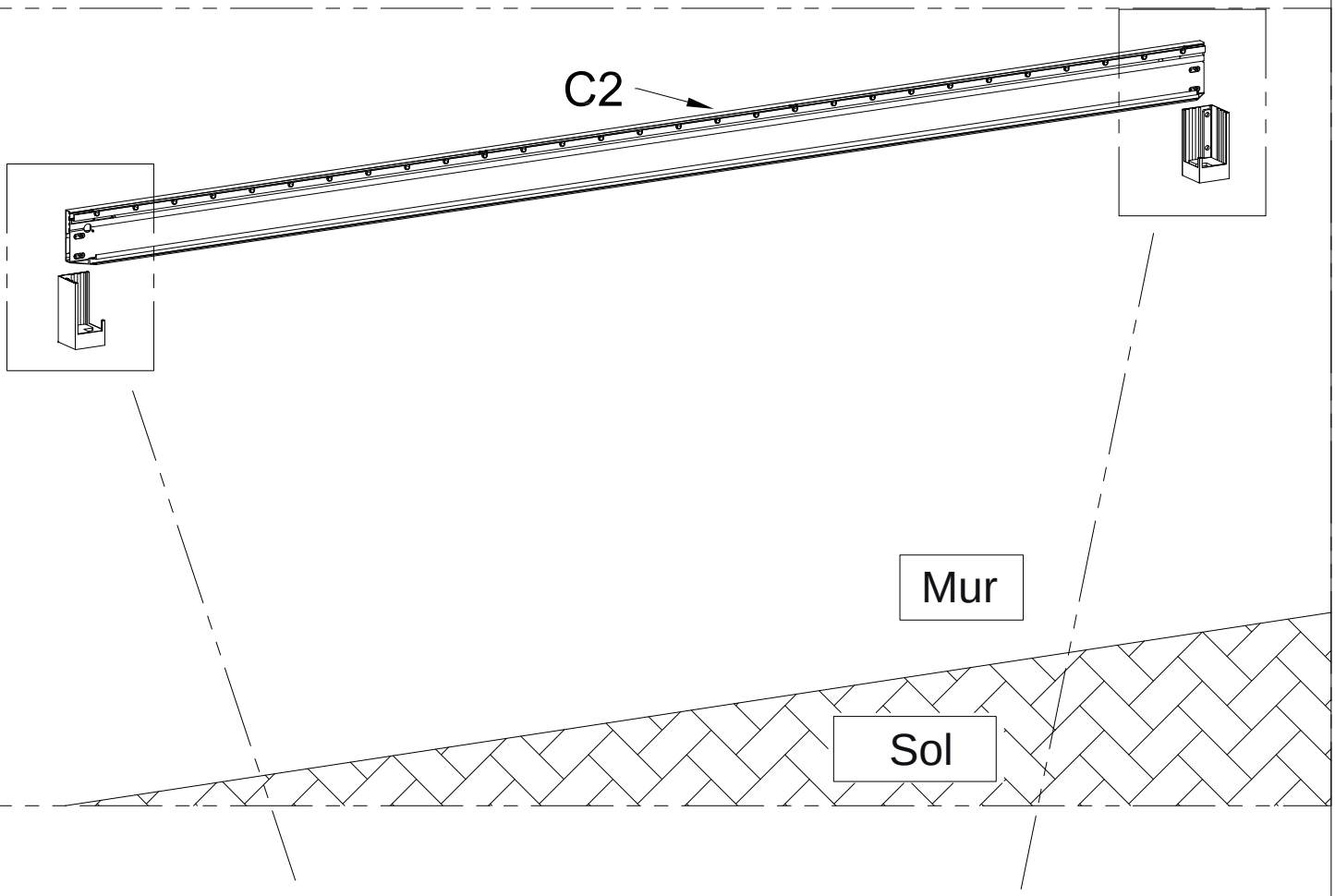

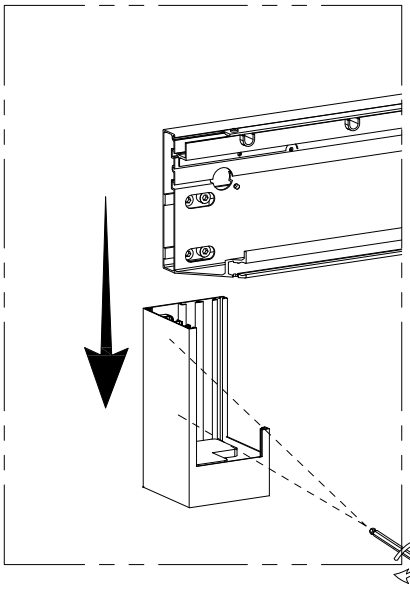

Pré-serrez avec la clé Allen taille 8.

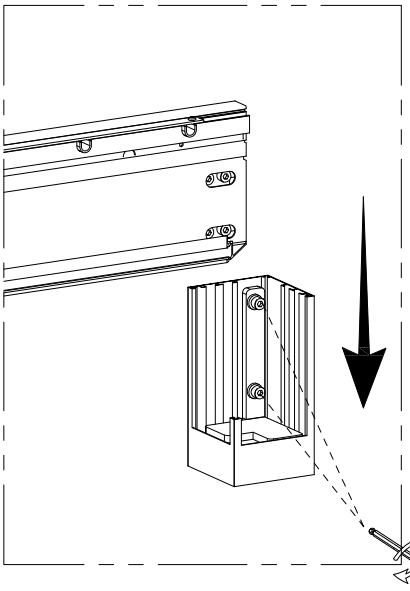

Pré-serrez avec la clé A

4.1 Installez le longeron droit et le montant droit.

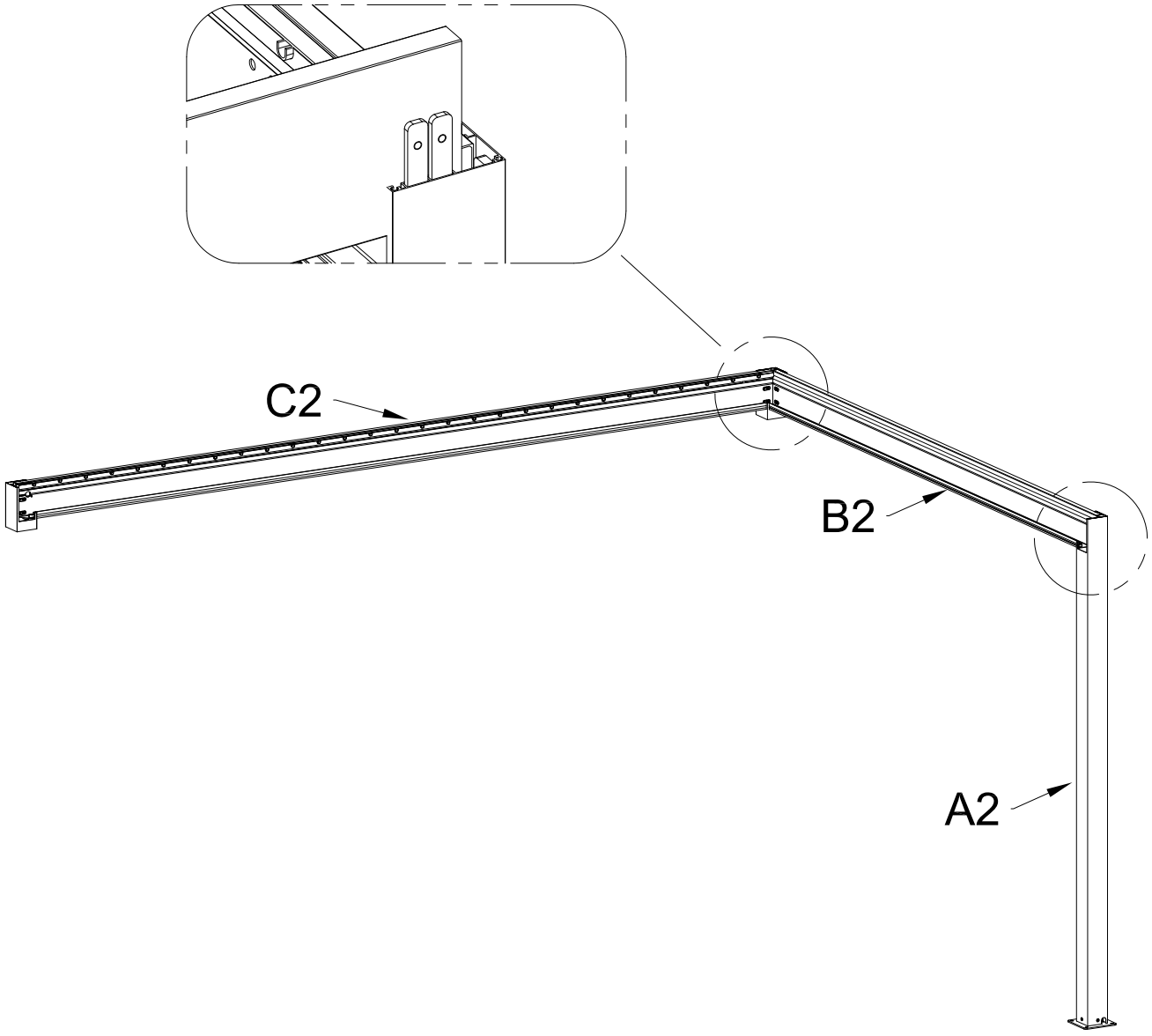

4.2 Installez le longeron gauche et le montant gauche.

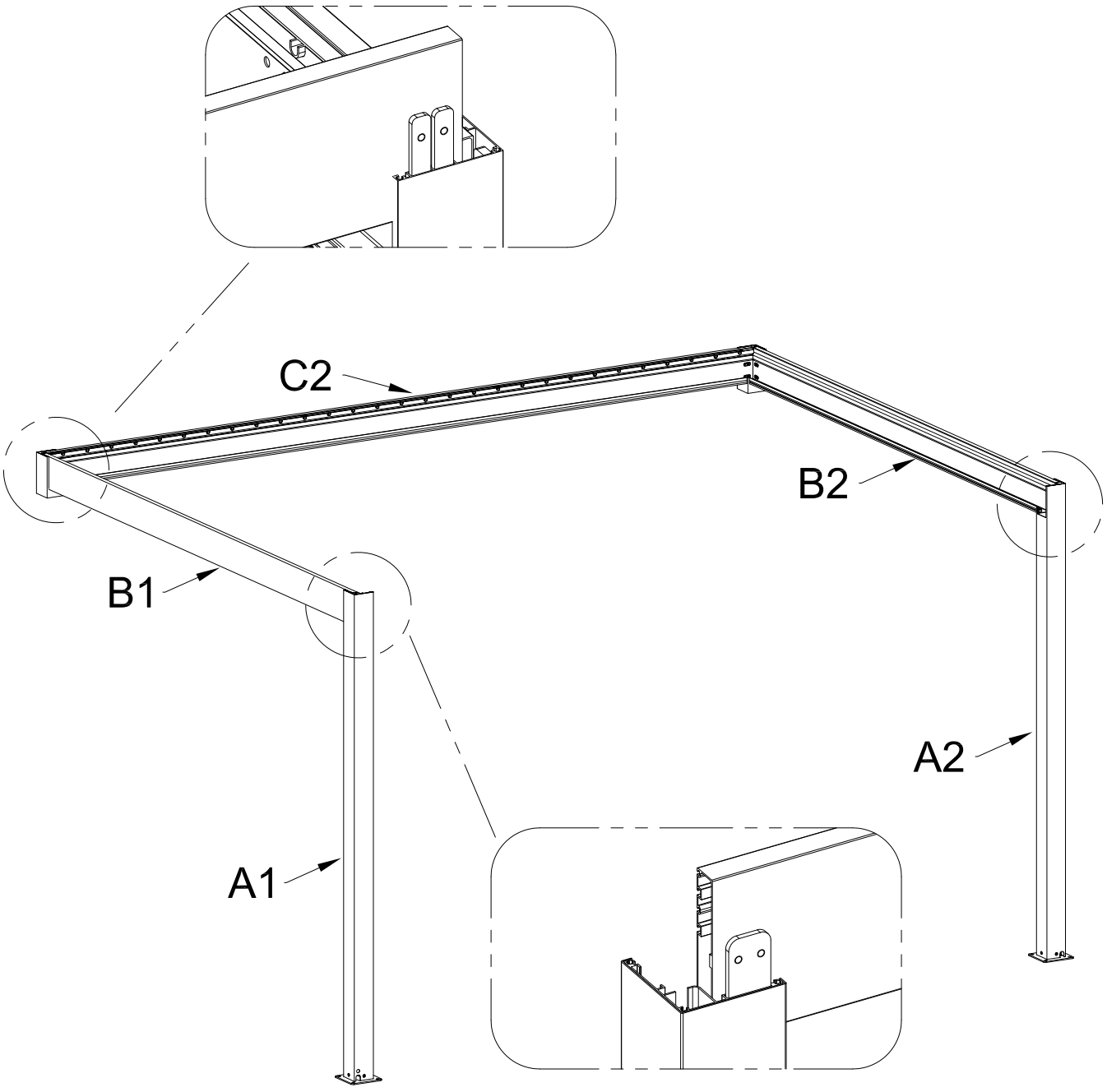

4.3 Installation de la traverse avant.

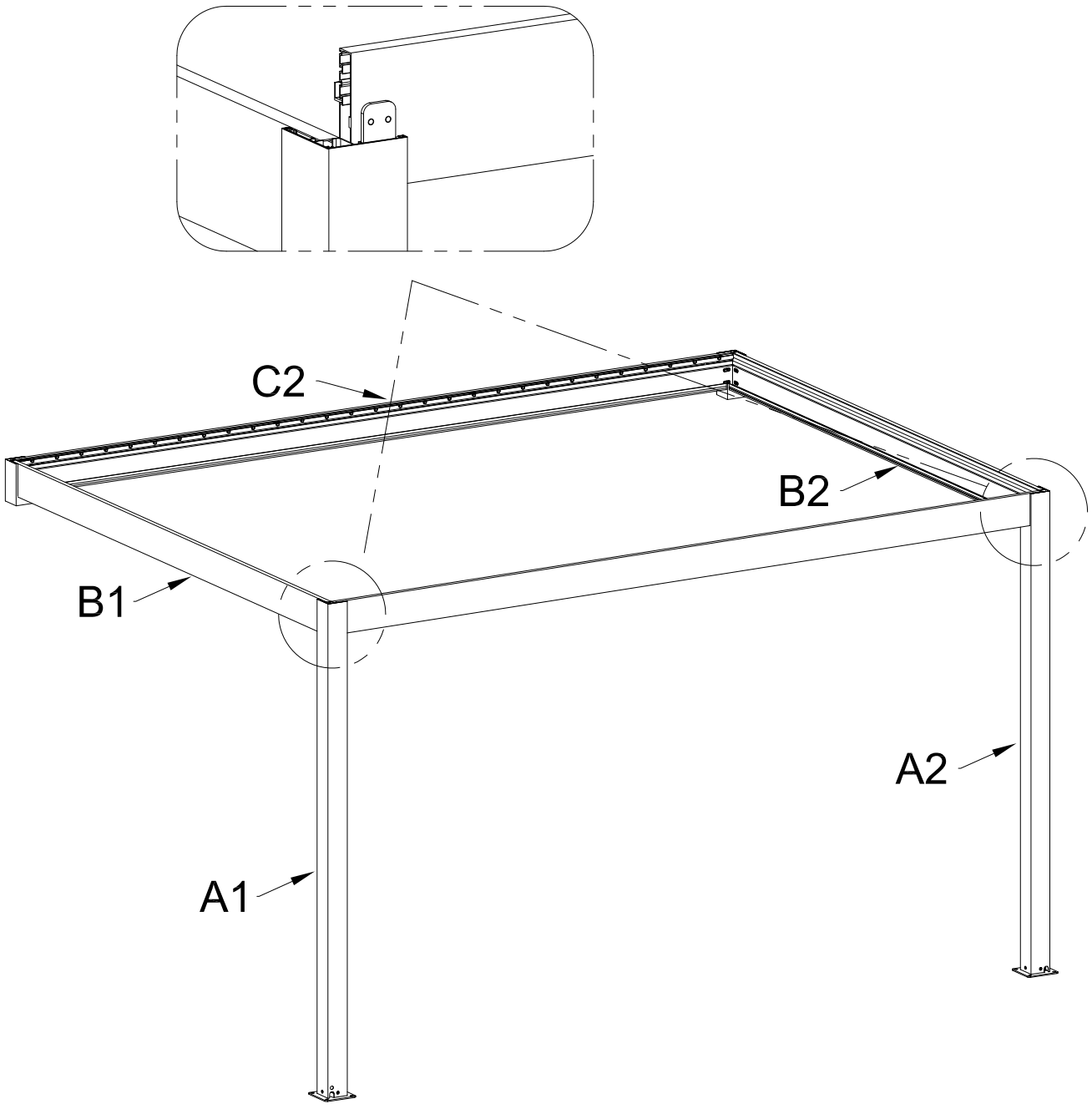

5. Installation de la traverse avant

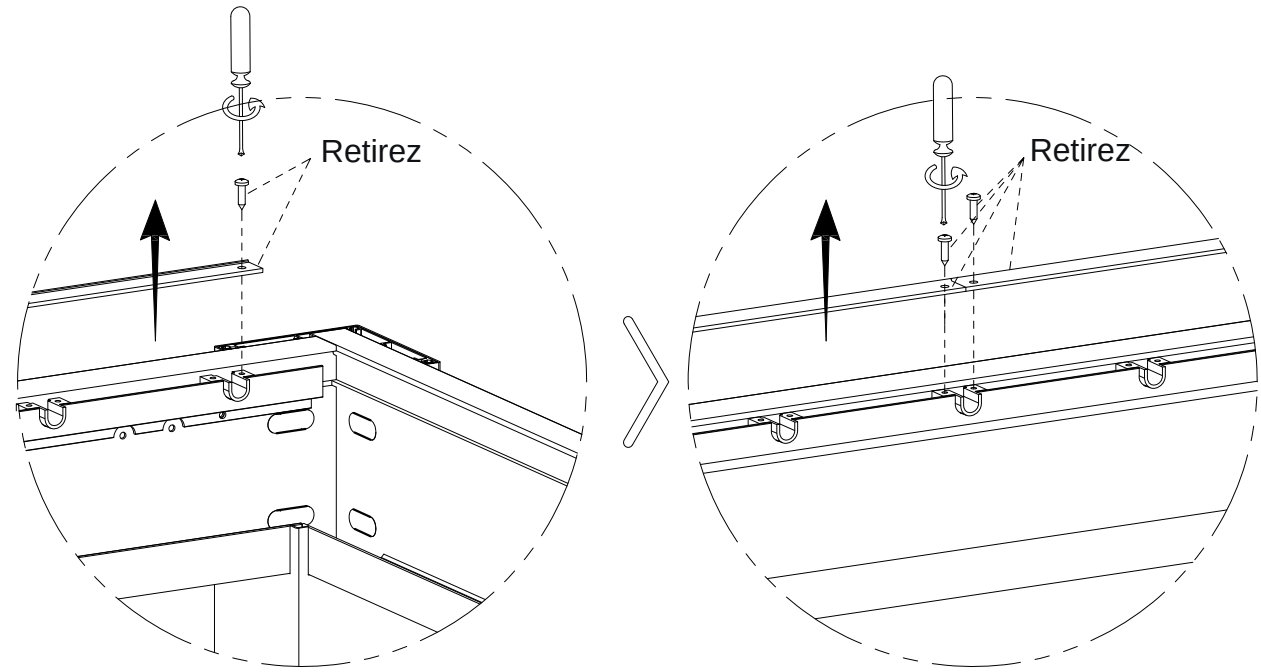

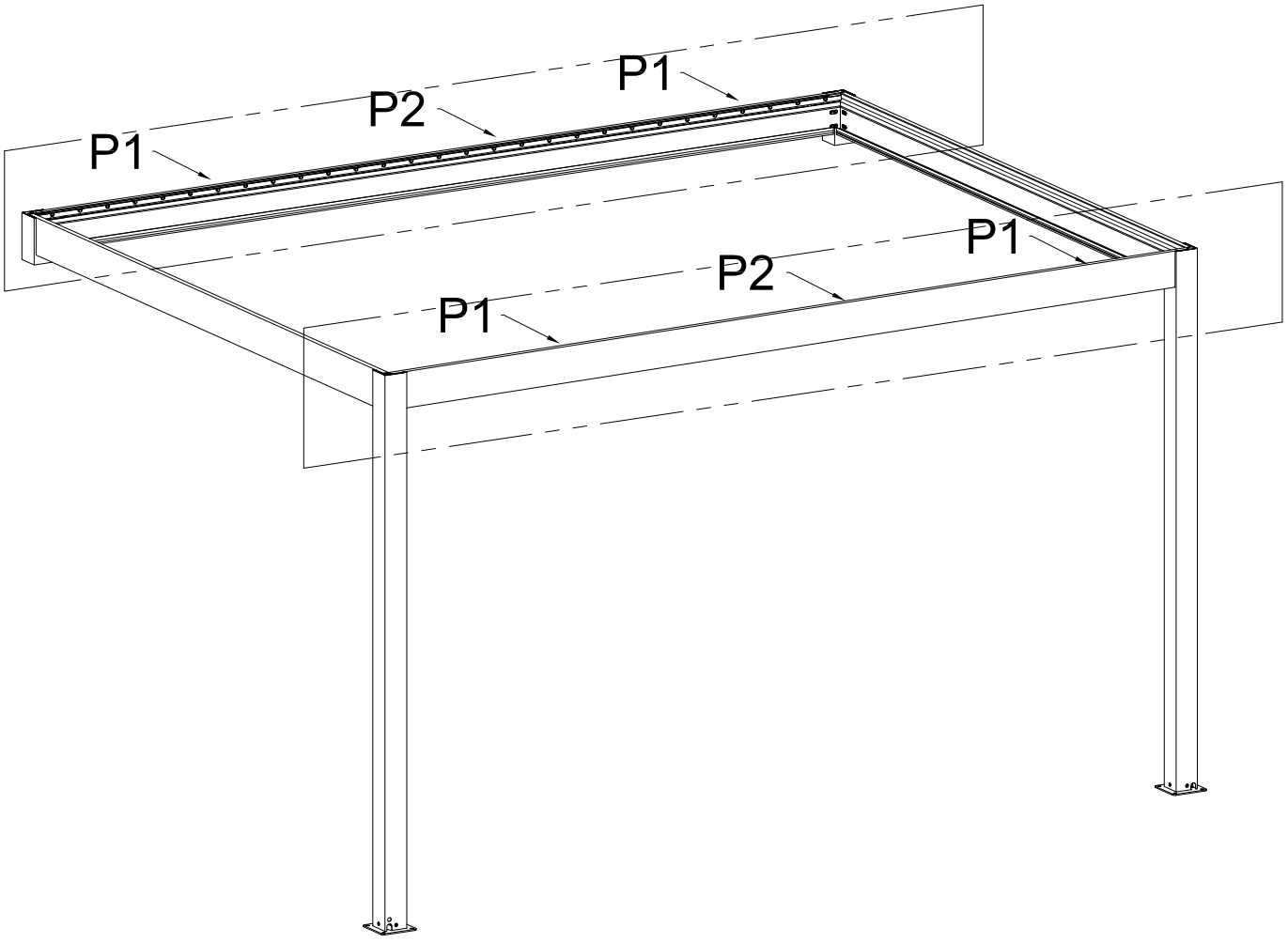

6. Installation de la traverse avant.

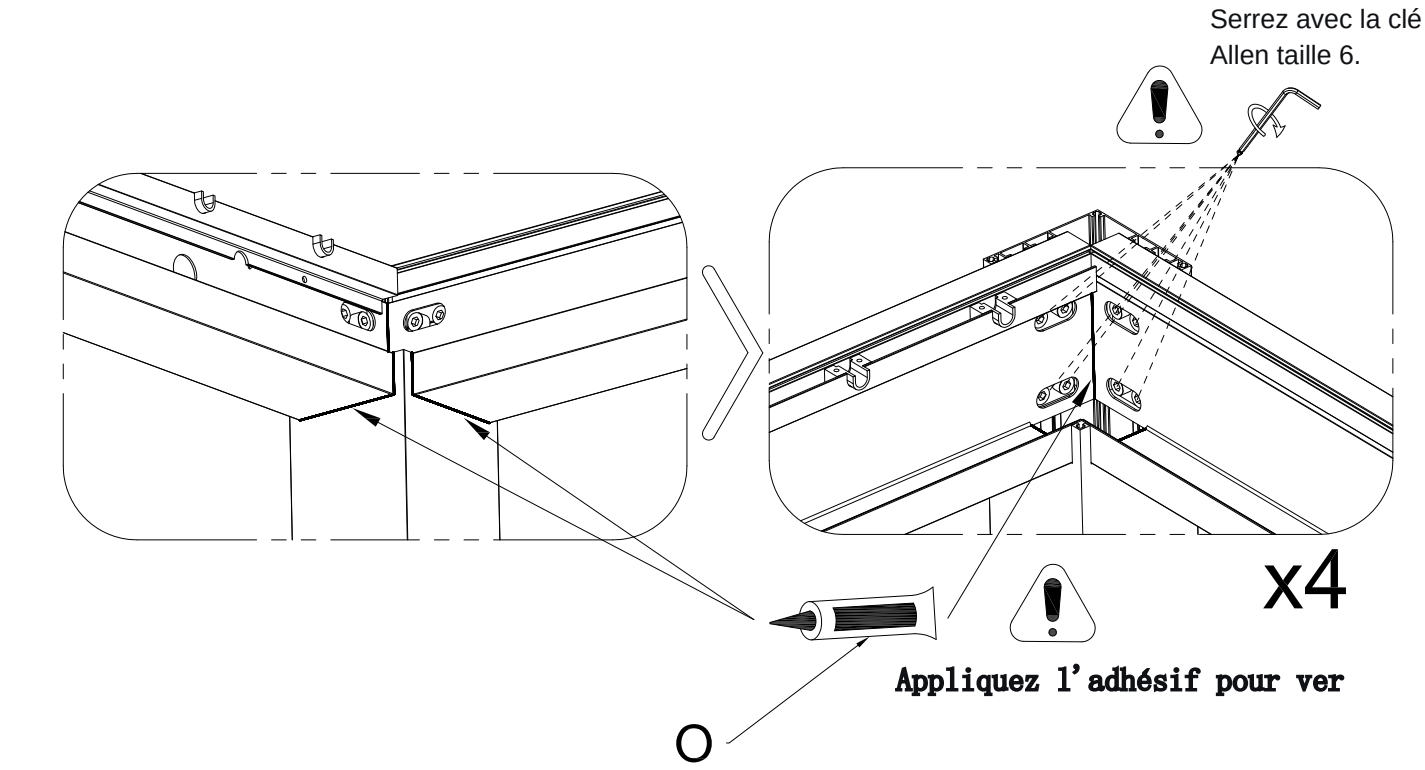

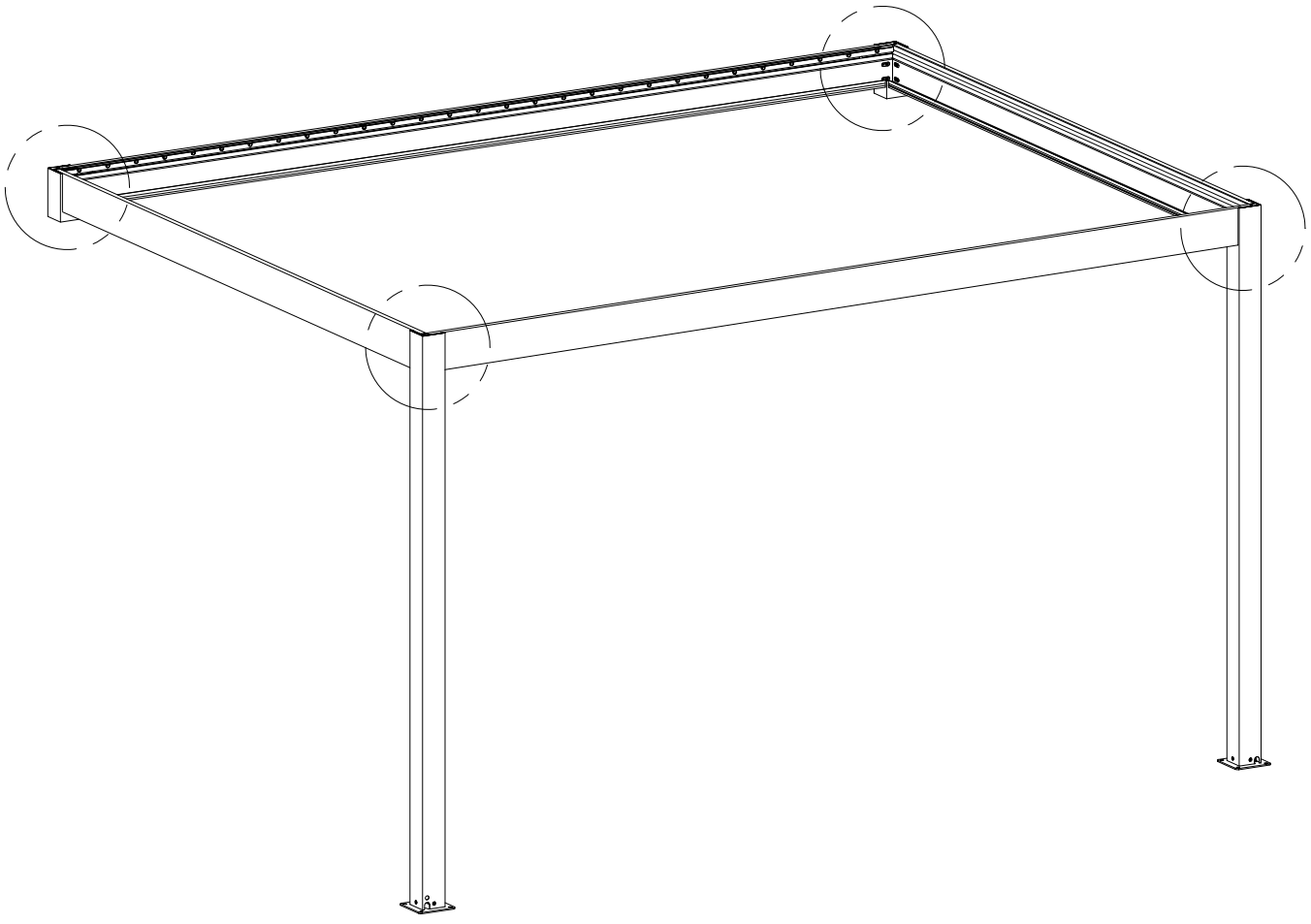

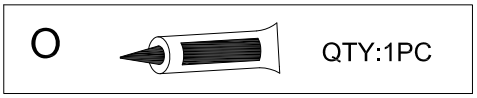

7. Montez les persiennes et les embouts gauche et droit.

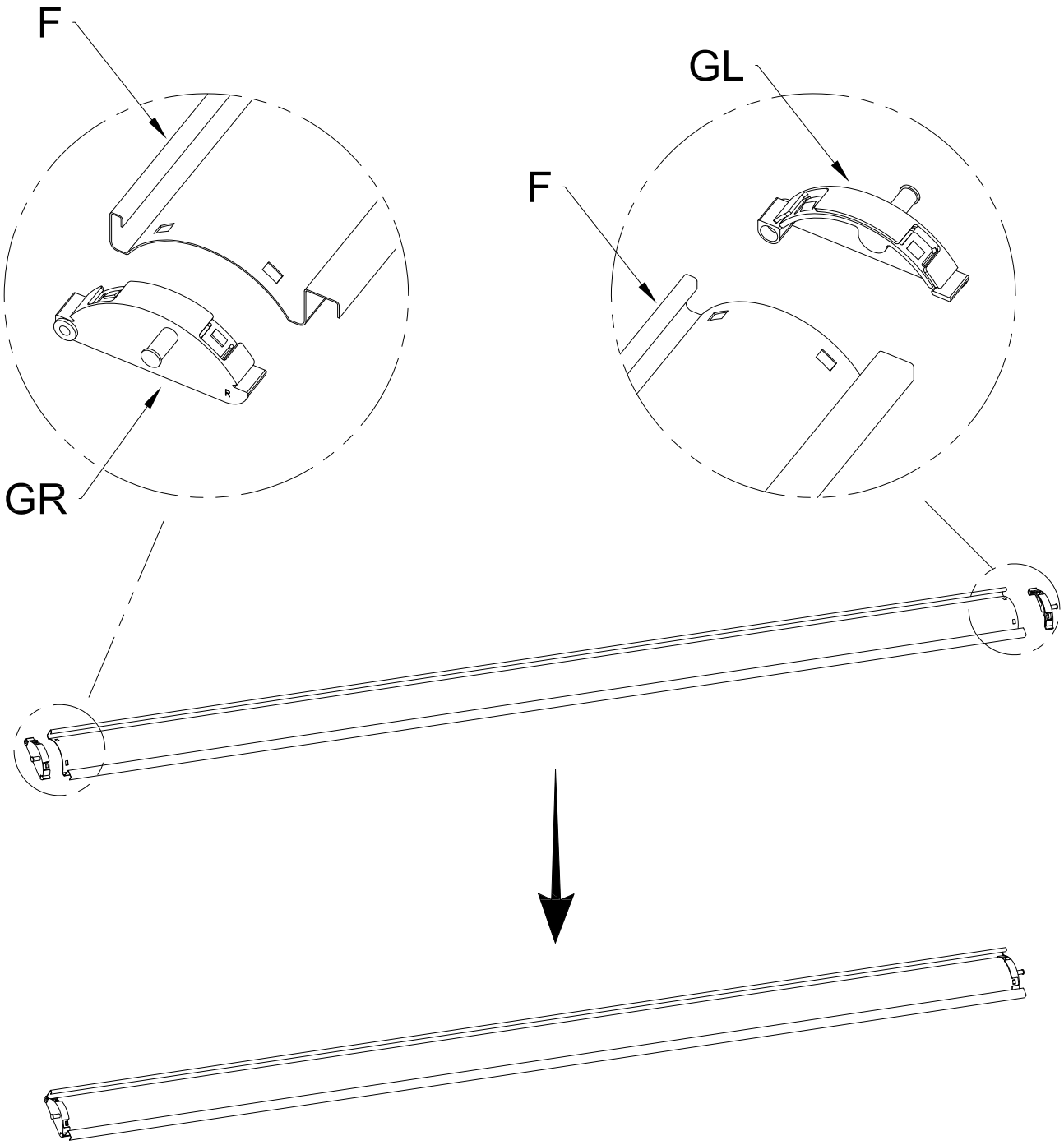

F		QTY:21/26/29PCS	
GL		QTY:21/26/29PCS	GR  QTY:21/26/29PCS

8. Installez une persienne fixe unique.

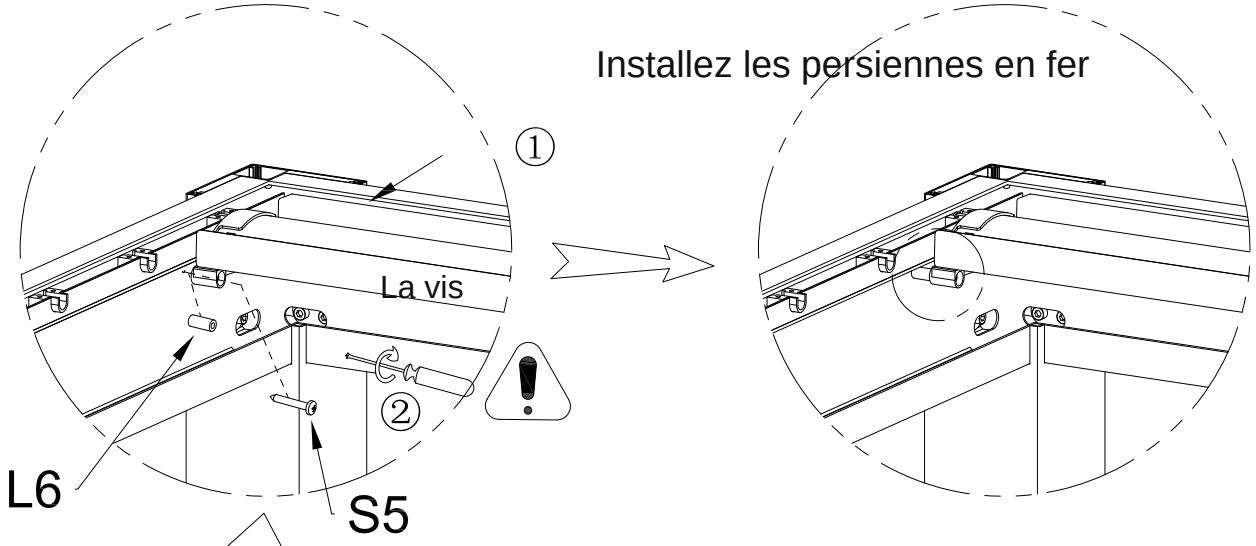

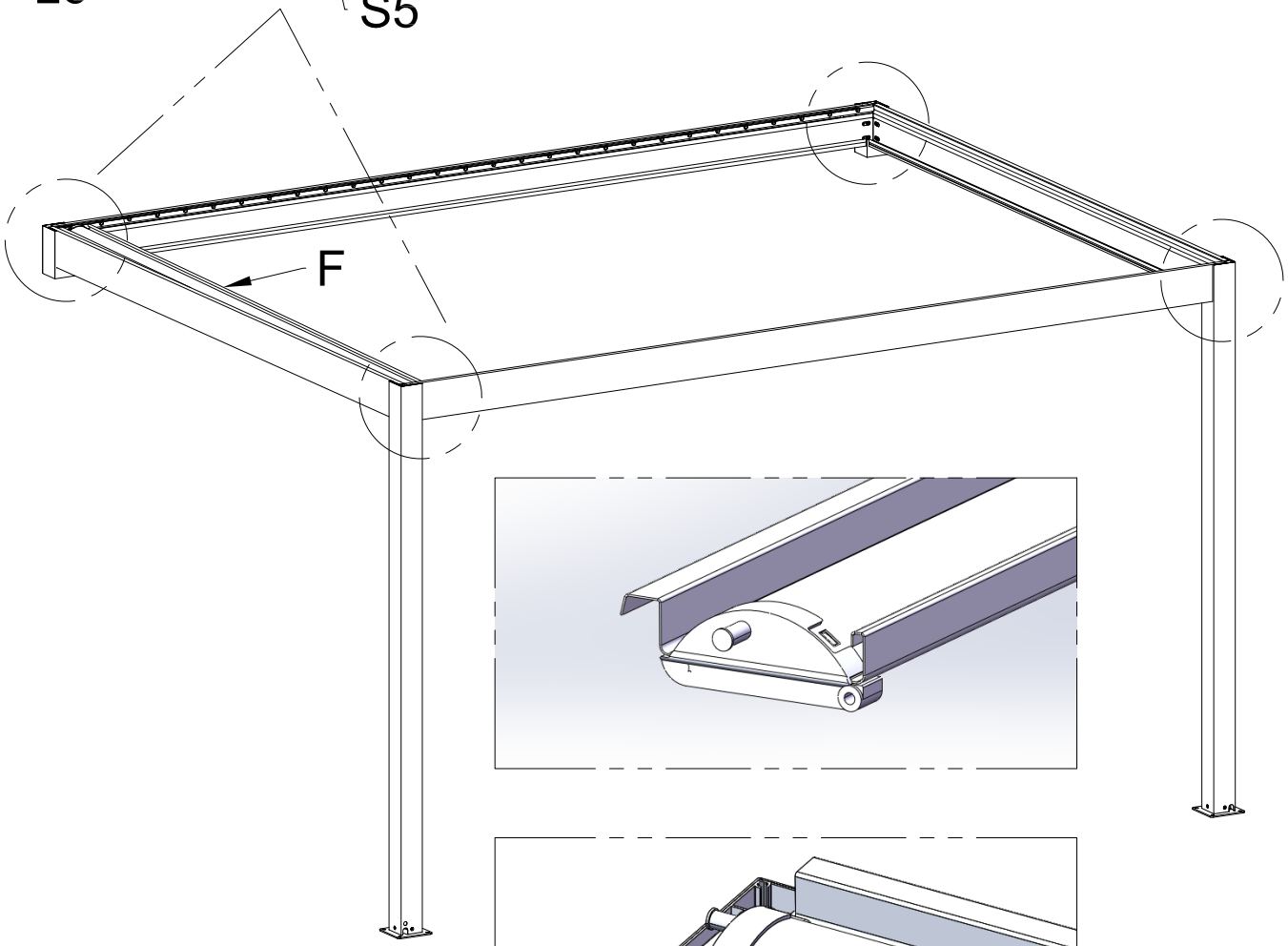

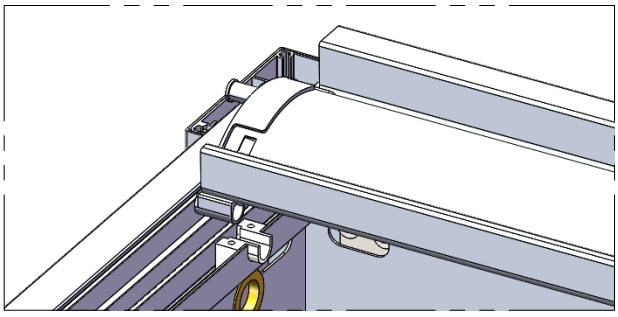

L6	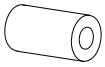	QTY:2PCS
S5	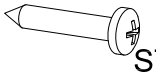 ST4.8*45	QTY:2PCS

Vue d'ensemble de l'ins

9.1 Installez les trois persiennes F aux positions indiquées et connectez-les à la biellette HL.

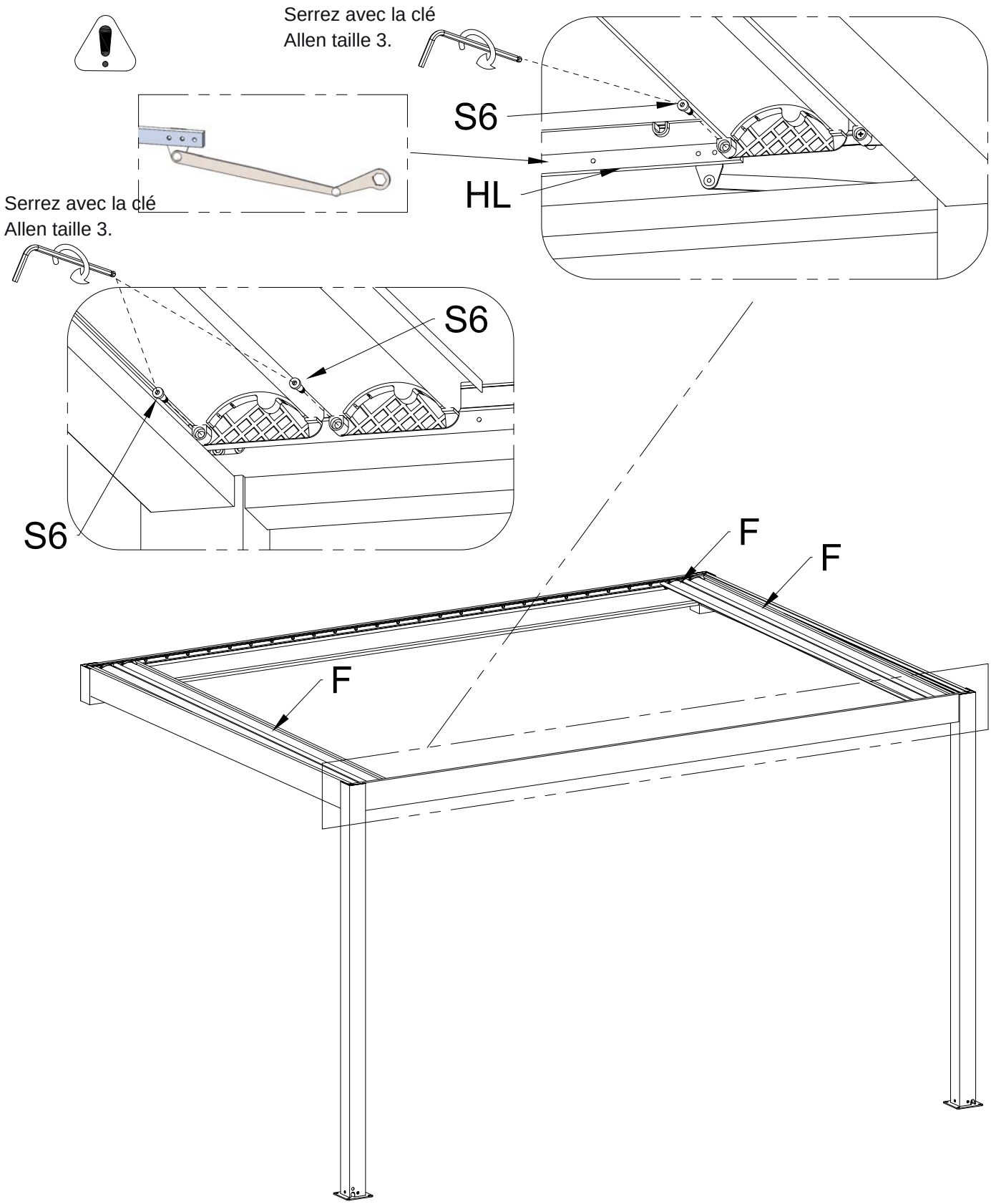

HL	QTY:1PC	S6	QTY:3PCS φ6*16*M5

9.2 Installez les trois persiennes F aux positions indiquées et connectez-les à la biellette HR.

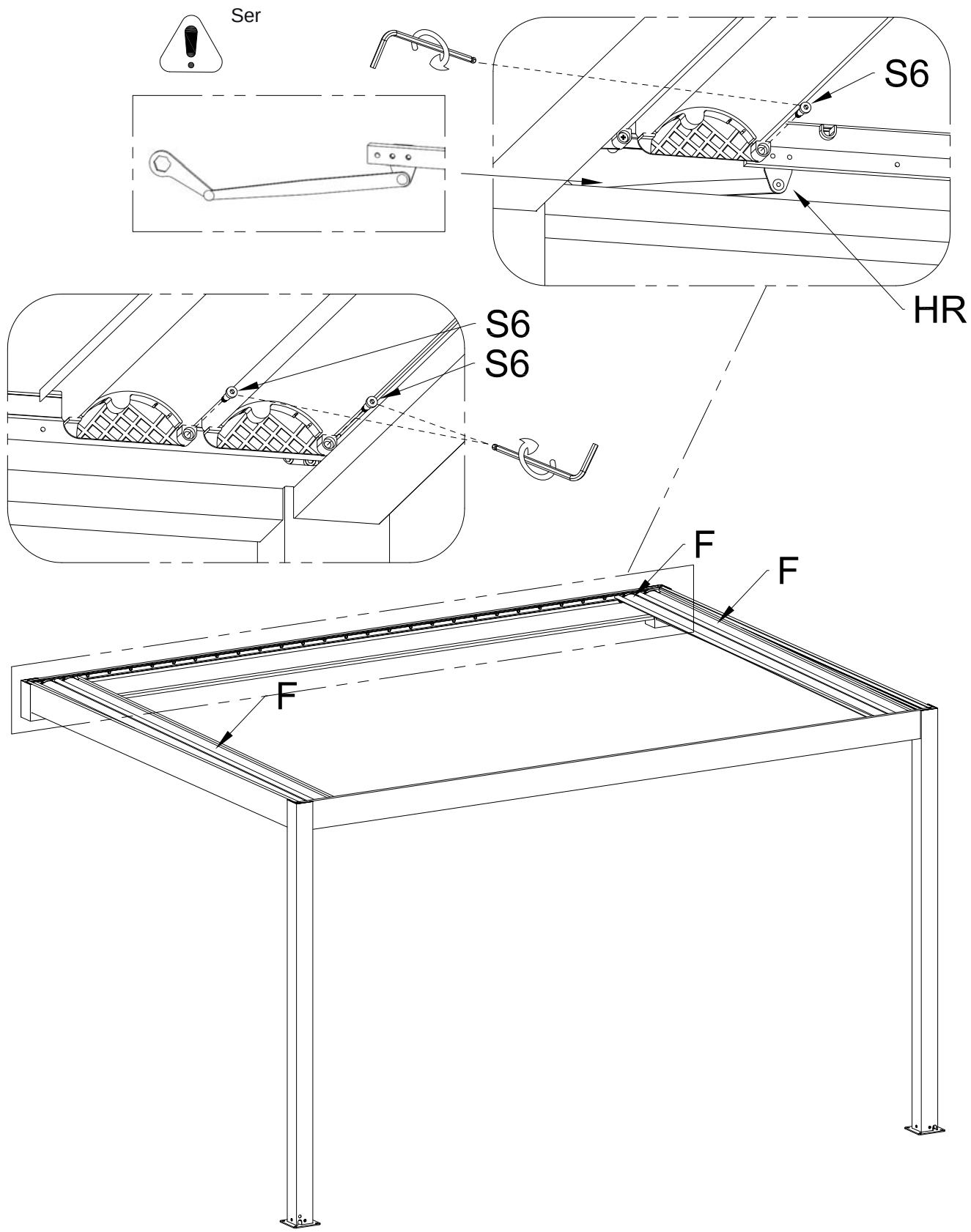

HR	QTY:1PC	S6	QTY:3PCS φ6*16*M5

9.2 Installez les barres hexagonales d'entraînement gauche et droite.

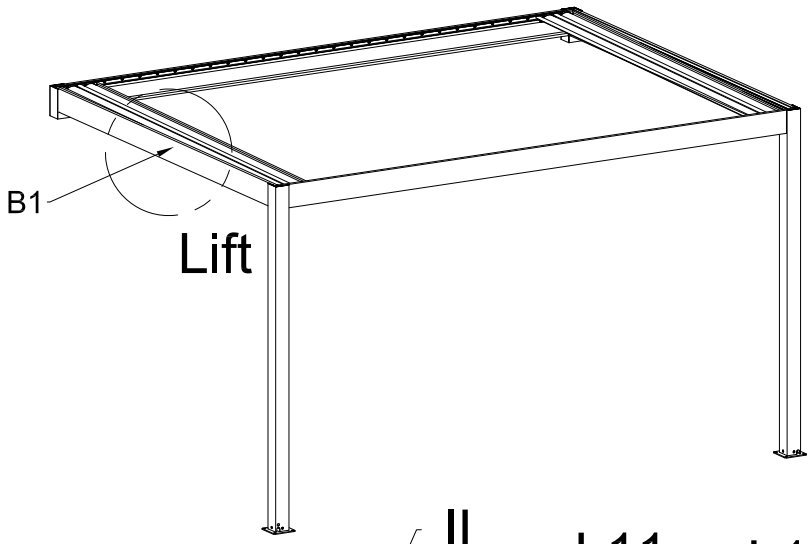

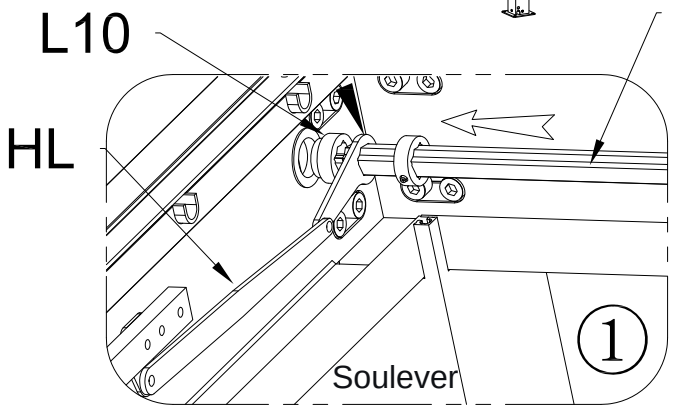

Étape 1

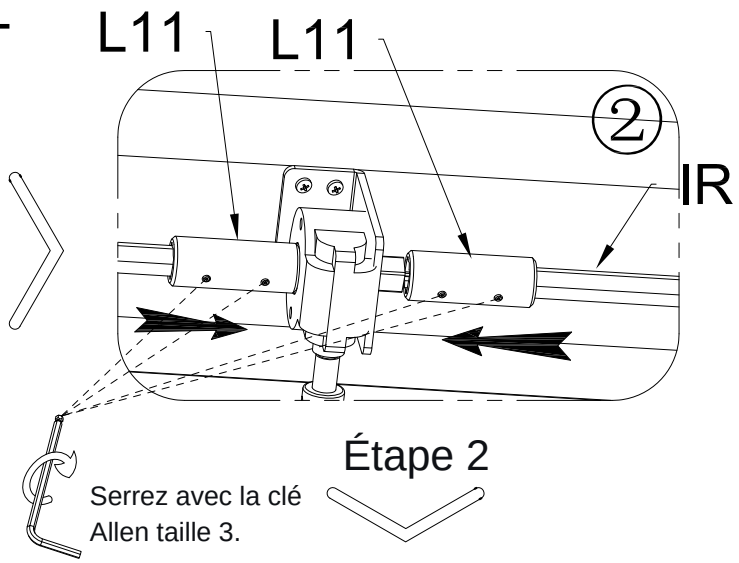

Étape 2

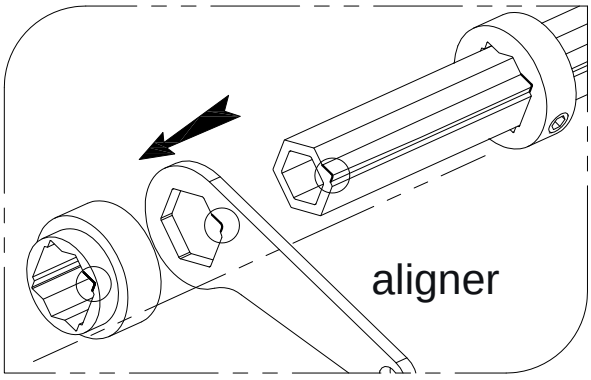

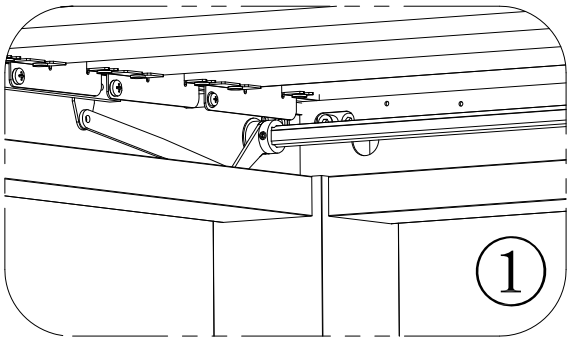

Étape 3

Veuillez noter qu'il s'agit de l'étape d'installation pour le côté gauche, et que la même procédure s'applique également au côté droit.

IR	QTY:1PC	L10	QTY:2PCS
IL	QTY:1PC	L11	QTY:2PCS

9.3 Insérez toutes les persiennes et assemblez-les avec les biellettes.

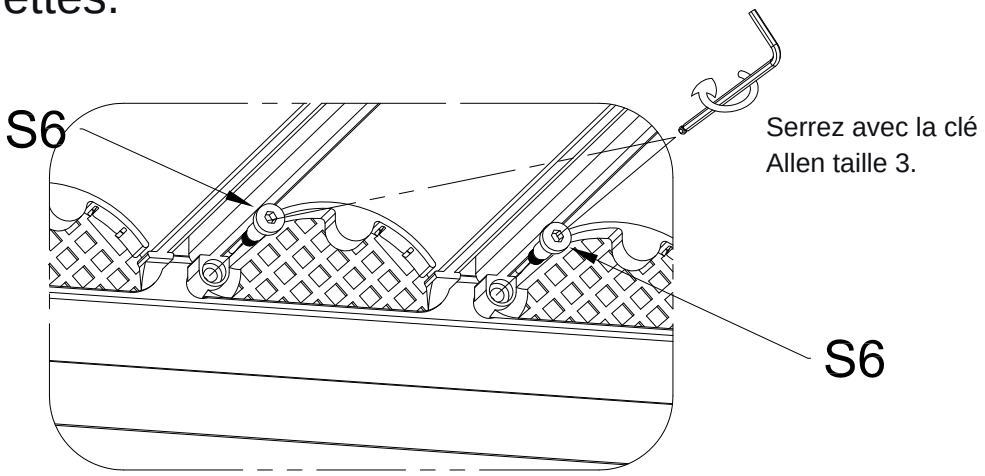

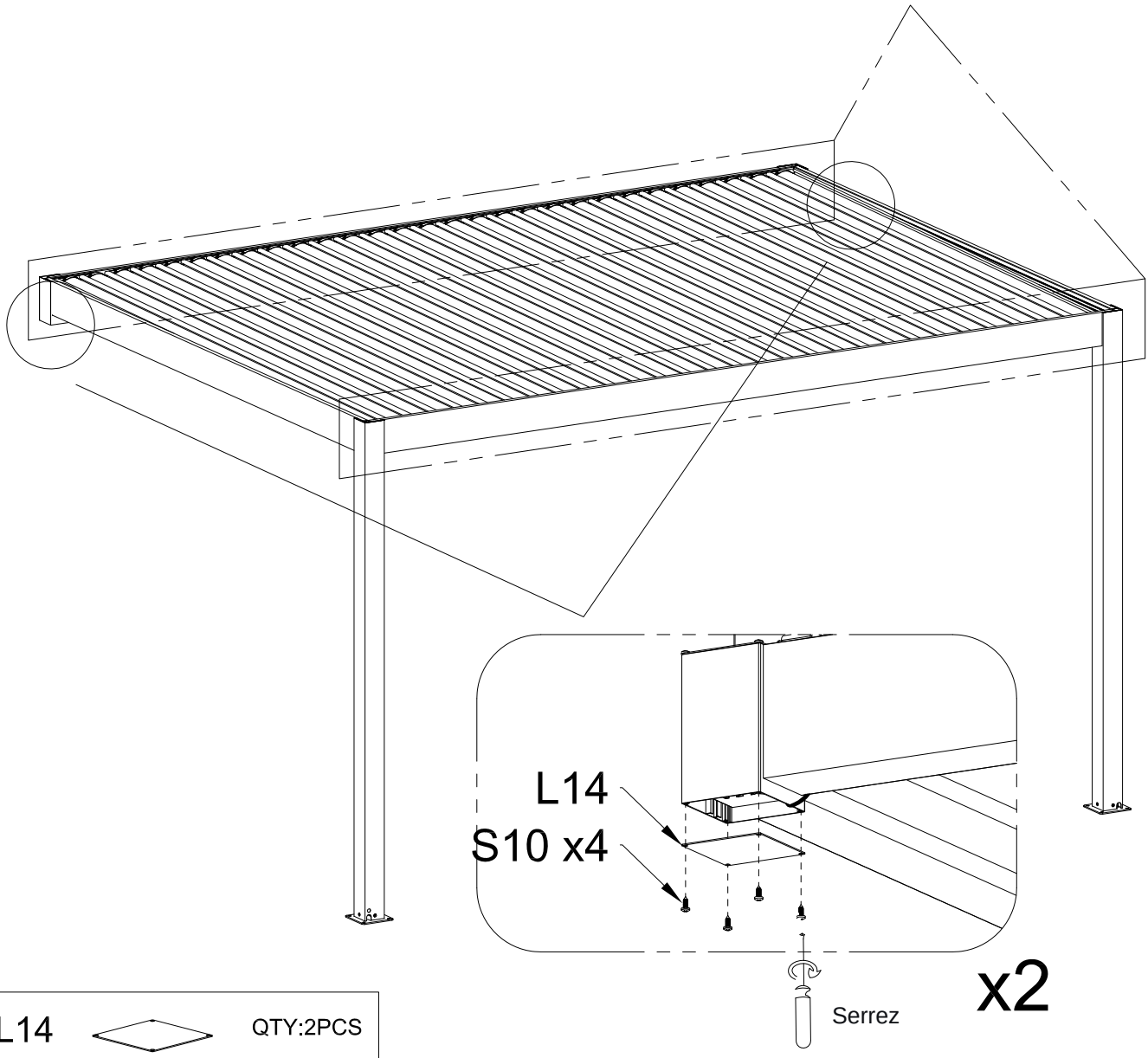

L14		QTY:2PCS
S6	 φ6*16*M5	QTY:36PCS OR 46pcs OR 52pcs
S10	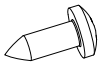 ST5.5*16	QTY:8PCS

9.4 Installez la plaque de couverture de colonne et remettez en place la patte de pression du siège d'arbre.

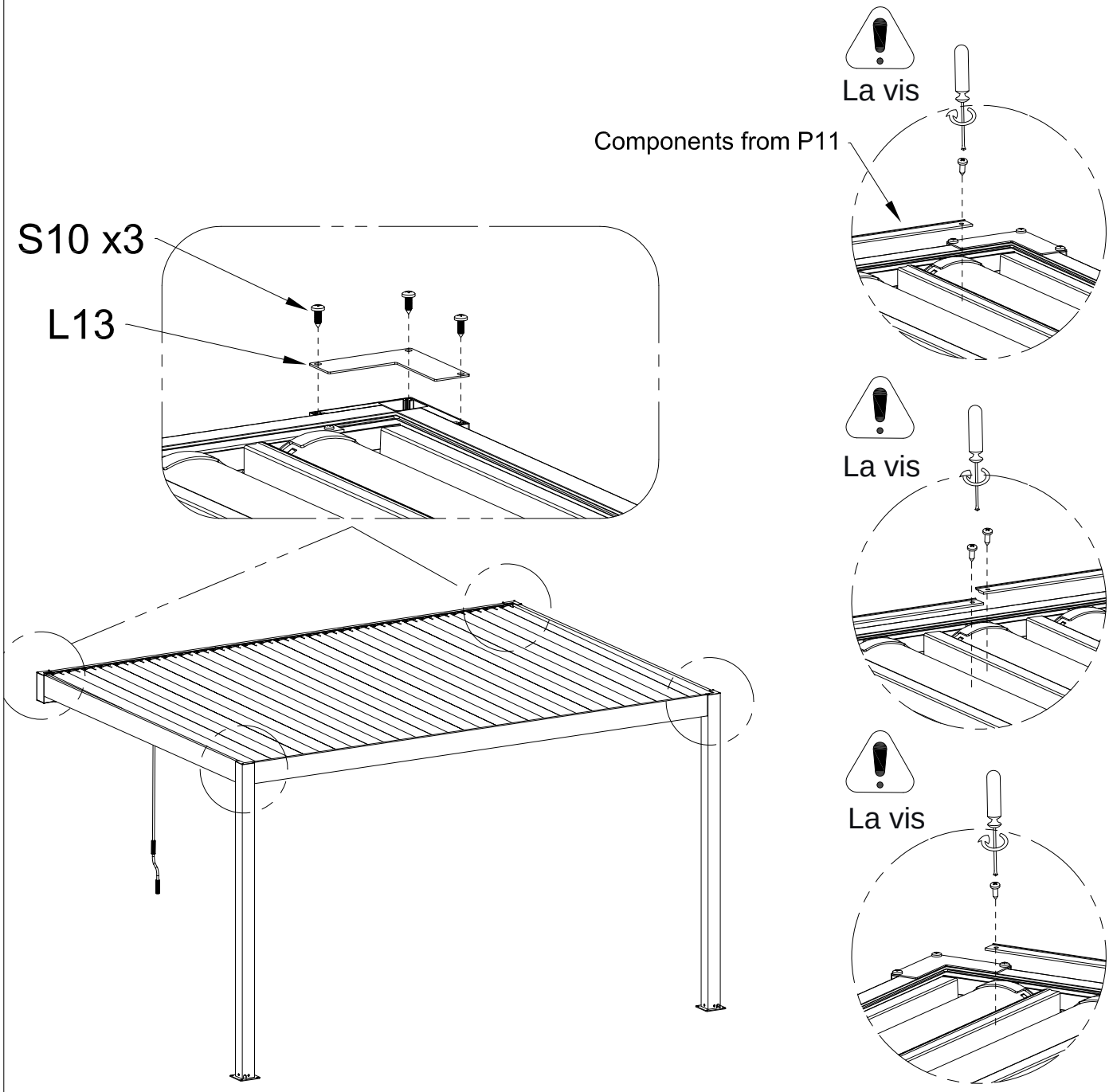

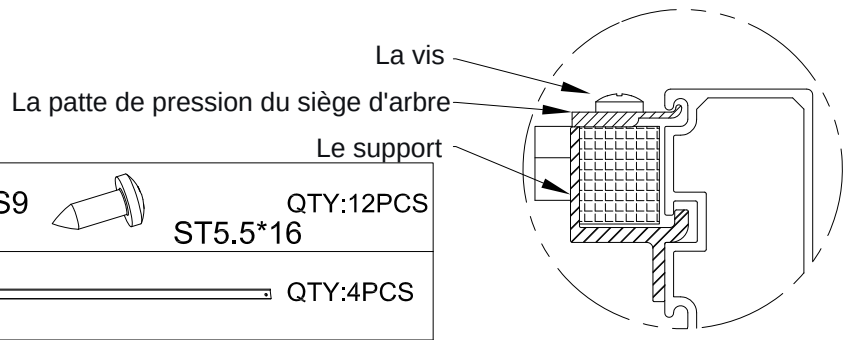

L13	QTY:4PCS	S9 ST5.5*16	QTY:12PCS
P1	QTY:4PCS		
P2	QTY:2PCS		

10.fixer une colonne.

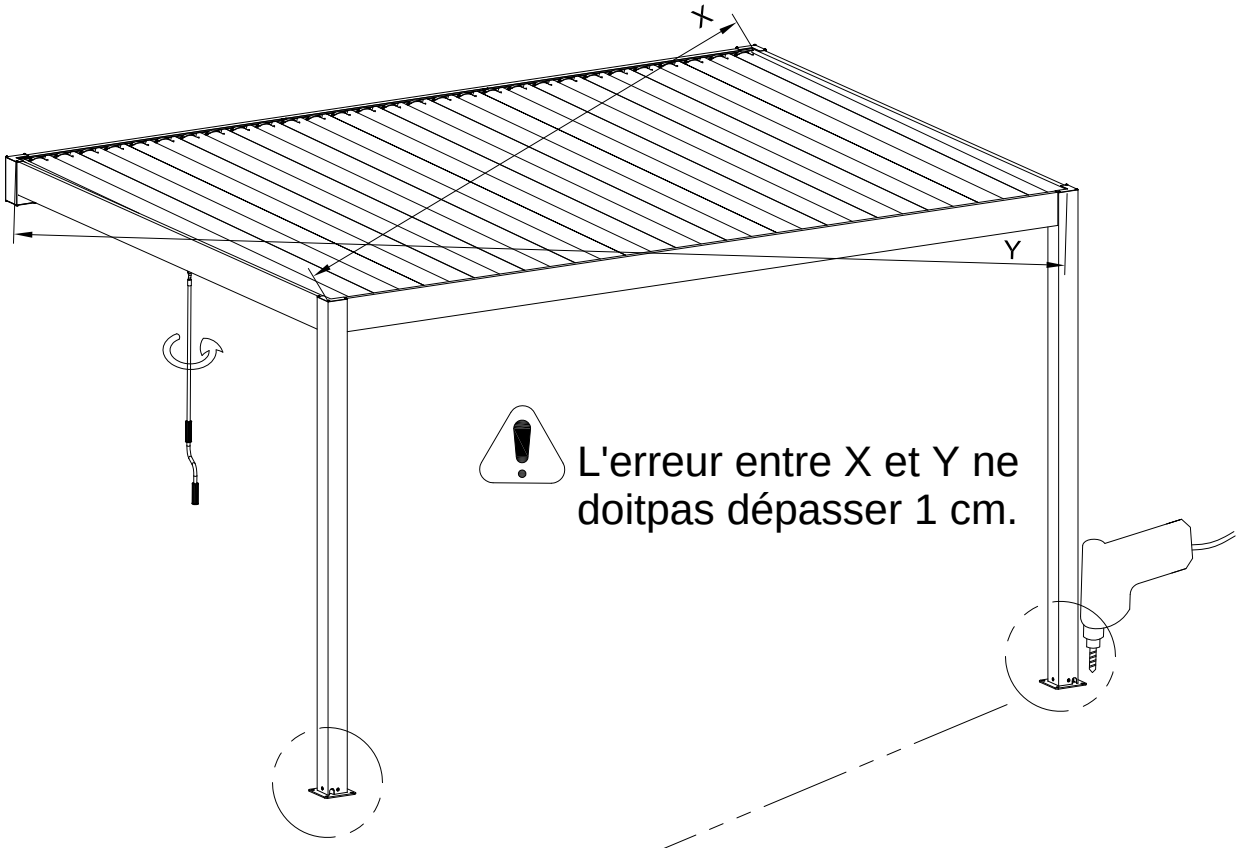

L'erreur entre X et Y ne doitpas dépasser 1 cm.

Profondeur de perçage : Ø10 x 8

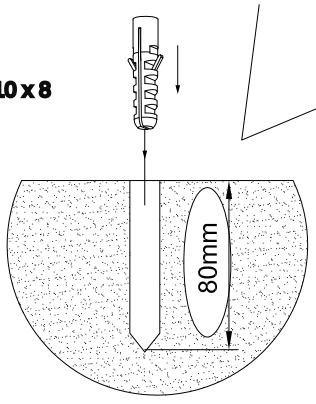

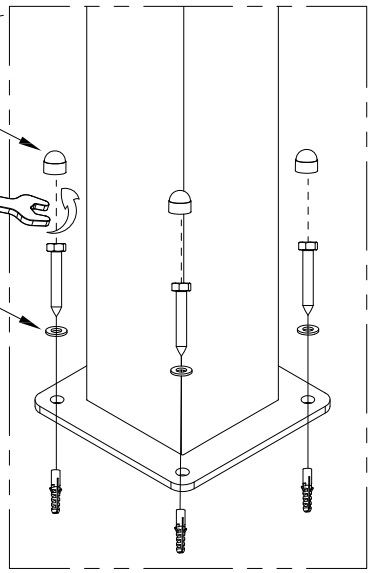

x2

S12		QTY:8PCS
S11	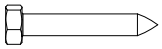 M8*75	QTY:8PCS
	 φ8*1	QTY:8PCS
	 φ10*50	QTY:8PCS