M8651F Pergola

Manueld'utilisateur

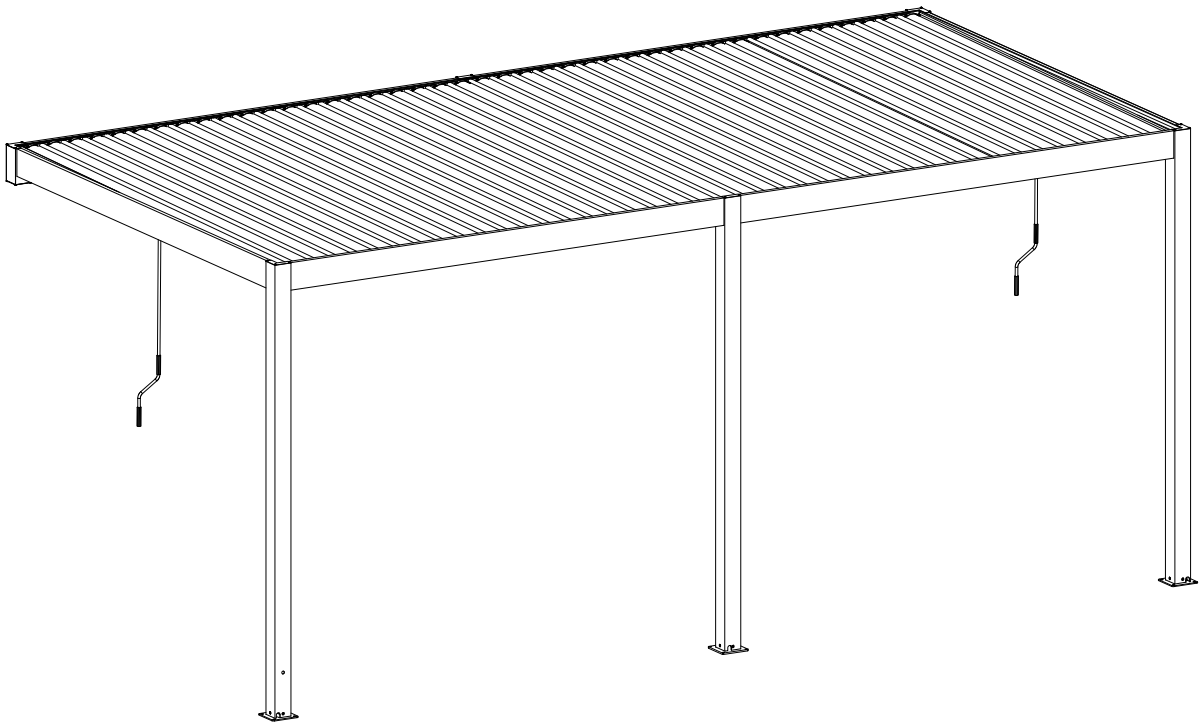

Liste des matériaux

REF		PHOTO	QTY
A1	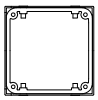	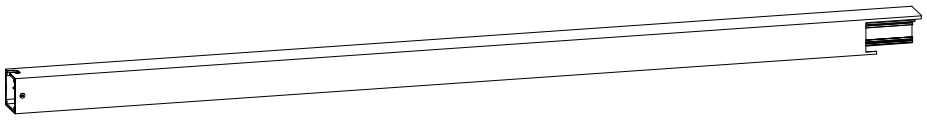	2
A3		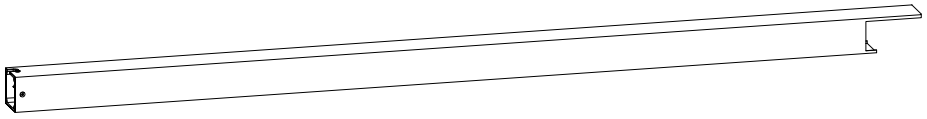	1
B1	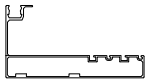	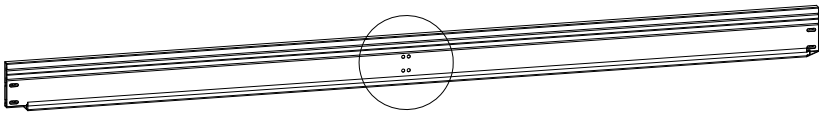	1
B2	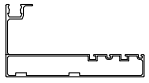	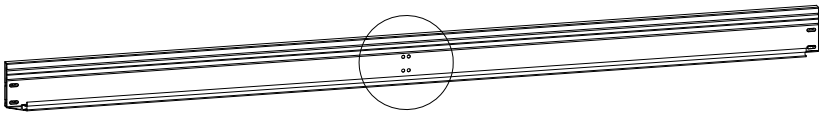	1
C1	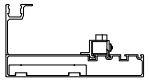	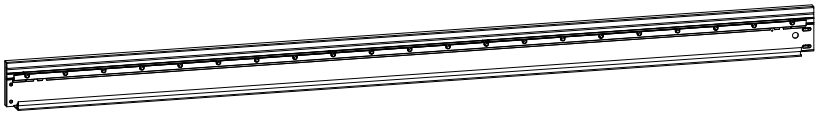	1
C2	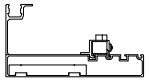	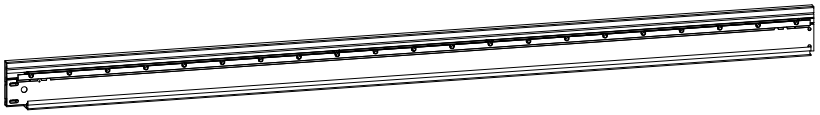	1
C3	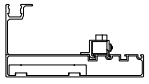	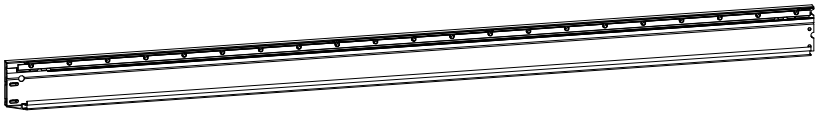	1
C4	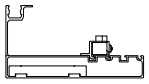	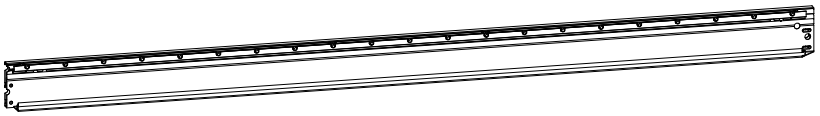	1

Liste des matériaux

REF	PHOTO	QTY
F	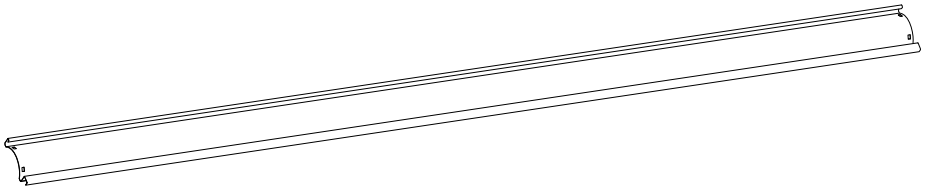	6m*3m=42pcs 6m*4m=58pcs
GL1	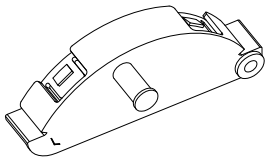	6m*3m=41pcs 6m*4m=57pcs
GR1	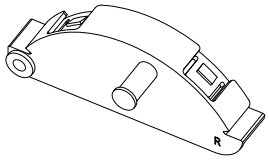	6m*3m=41pcs 6m*4m=57pcs
GL2	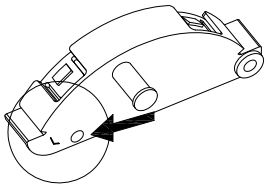 Cache d extrémité gauche fixe (avec trou de vis)	1
GR2	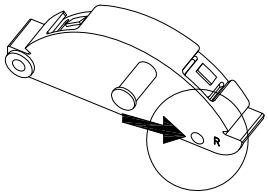 Cache d extrémité droite fixe (avec	1
HL2	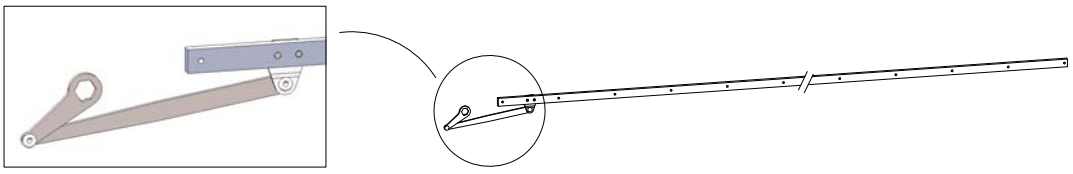	1
HL1	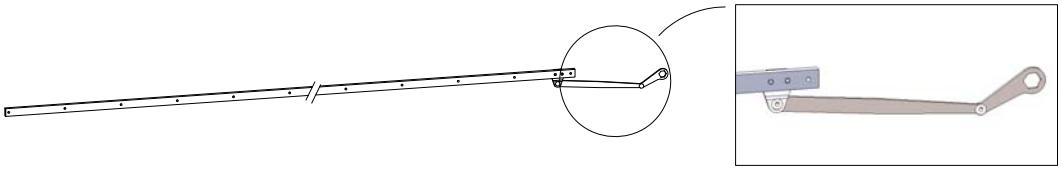	1
HR2	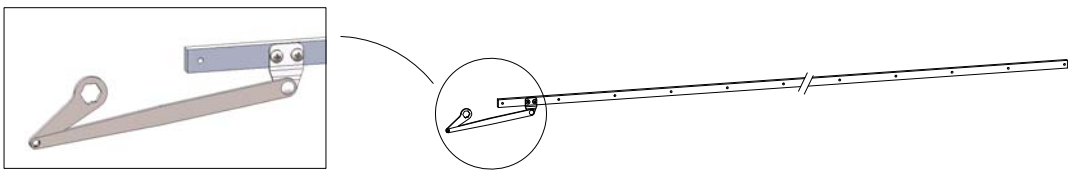	1

Liste des matériaux

REF	PHOTO	QTY
HR1	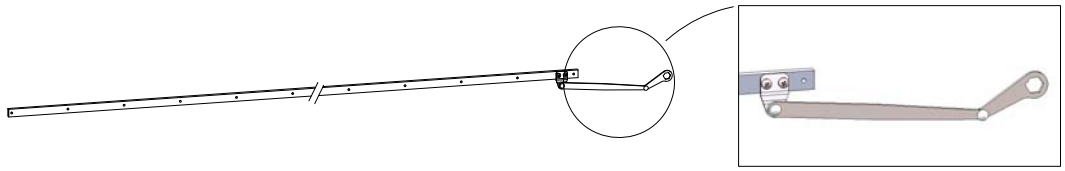	1
I1		2
I2	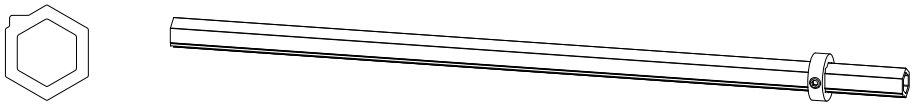	2
J	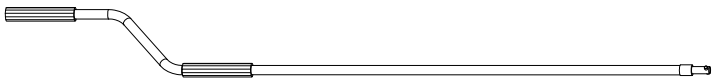	2
K	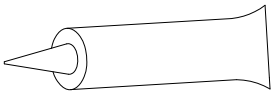	1
ML	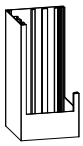	1
MM	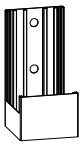	1
MR	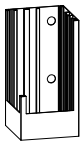	1

Liste des matériaux

REF	PHOTO	QTY
NL	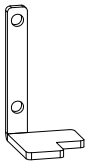	1
NM	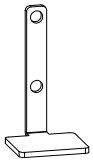	1
NR	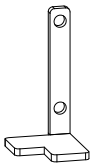	1
P1	Plaque de couverture 1 (Installé d'origine)	8
P2	Plaque de couverture 2 (Installé d'origine)	4

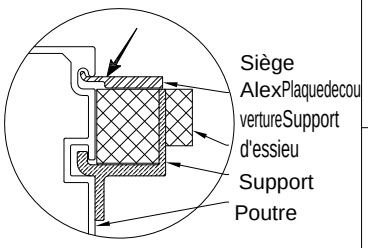

Liste des matériaux

REF	PHOTO	QTY
L1	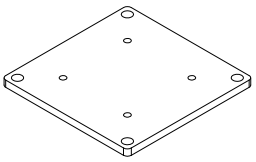	3
L2	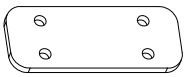	4
L3	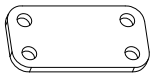	4
L4	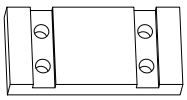	4
L5		10
L6	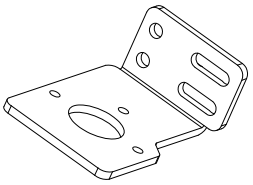	2
L7	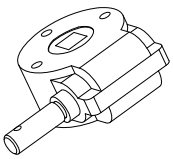	2
L8	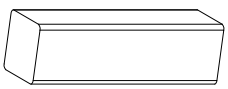	2

REF	PHOTO	QTY
L9	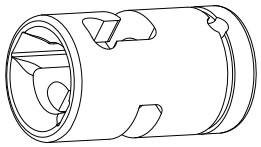	2
L10	 φ4*20	2
L11	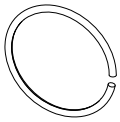 φ21.5*1	2
L12	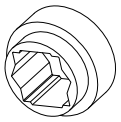	4
L13	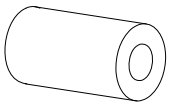	4
L14	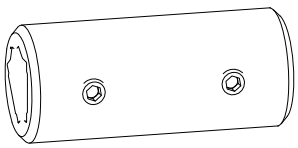	4
L15	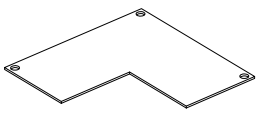	4
L16	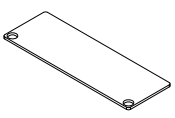	2

Liste des matériaux

REF	PHOTO	QTY
L17	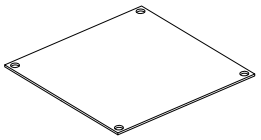	3
L18	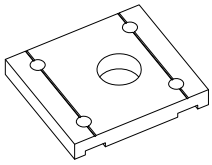	1
L19	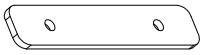	2
L20	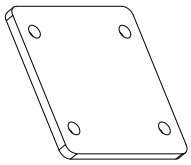	1

REF	PHOTO	QTY

Liste des matériaux

REF	PHOTO	QTY
S1	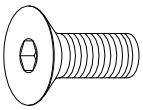 M6*20	12
S2	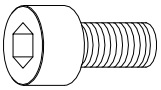 M8*16	20
S3	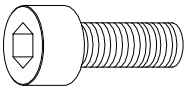 M8*20	20
S4	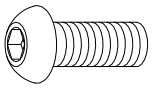 M6*16	8
S5	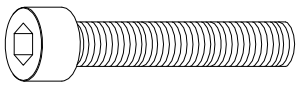 M6*35	6
S6	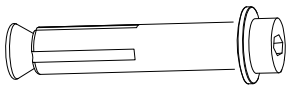 M8*85	6
S7	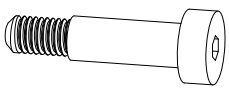 3m*3.0m=80pcs 3/3.6m*3.6m=100pcs 3/3.6m*4.0m=112pcs φ6*16*M5	
S8	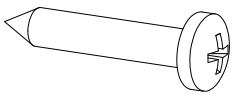 ST4.8×45	4

REF	PHOTO	QTY
S9	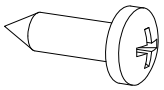 ST5.5*16	28
S10	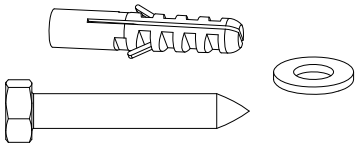 M8*75 & φ8*1 & φ10*50	12
S11	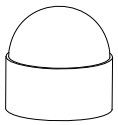	12

Rappel de sécurité

Directives générales

- Veuillez conserver ce manuel pour une utilisation future après avoir installé la pergola;
- Veuillez lire attentivement les instructions suivantes avant l'assemblage;
- Ce manuel peut ne pas inclure tous les détails et les étapes importantes;
- Veuillez nous contacter si vous avez besoin de plus d'informations oud'aide.

Remarques importantes

- Veuillez ne pas permettre à la neige de s'accumuler sur le toit à lames.En cas deprévisionde neige modérée ou forte, ouvrez les lames, faites de même en cas devents forts ou d'autres conditions météorologiques extrêmes.

- Veuillez ouvrir les lames et relever ou retirer tout accessoire de pare-soleilinstallé pour éviter des dommages potentiels à la pergola en cas de mauvaistemps.

Ce dont vous pourriez avoir besoin:

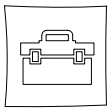



Échelle x3

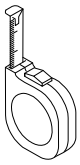

Mètre ruban



Maillet



Gants

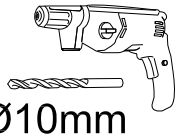

Ø10mm

Tournevis électrique

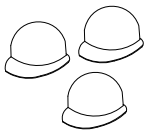

Casque desécurité x3

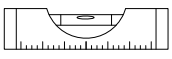

Niveau

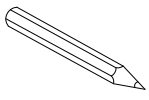

Marqueur



Clé à molette

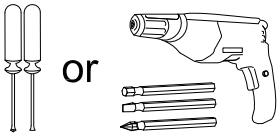

or

Tournevis ou tournevis électrique

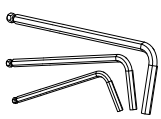

Clé Allen

Étape par étape Instructions pour l'installation

1-a Assemblage de la Plaque de Base de Colonne (A1)

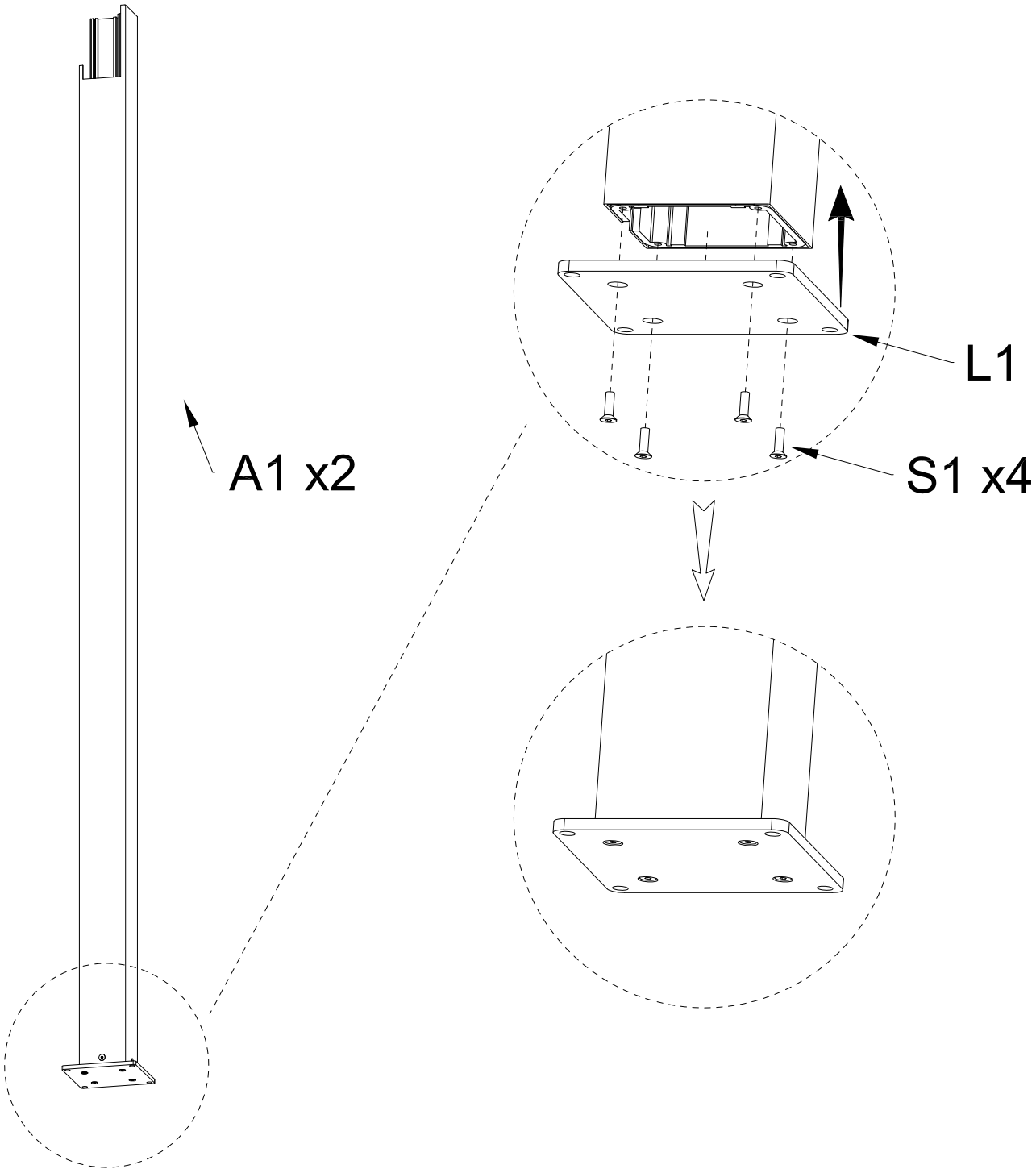

A1	QTY:2PCS		
L1	QTY:2PCS	S1 M6*20	QTY:8PCS

1-b Assemblage de la Plaque de Base de Colonne (A3)

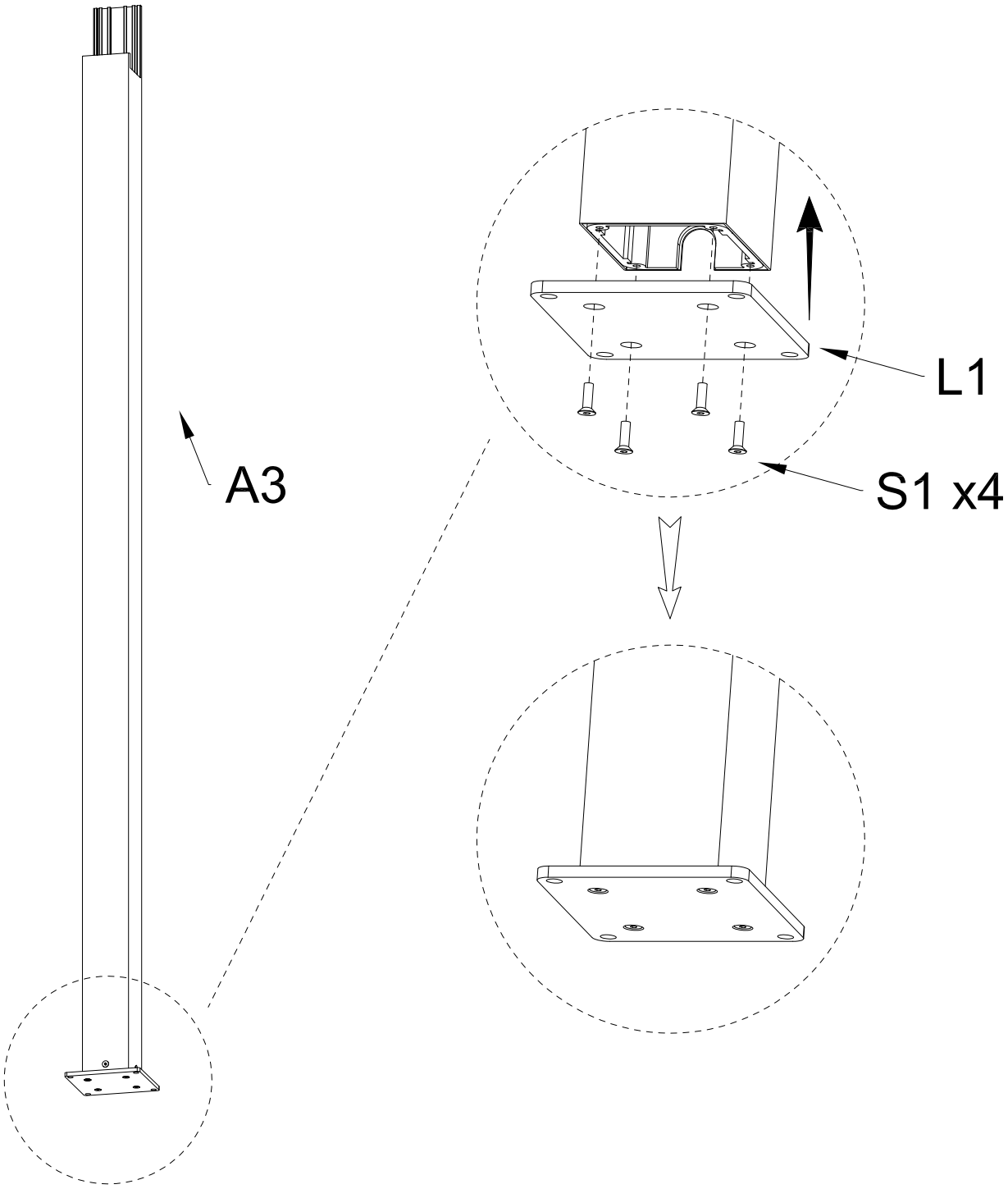

A3	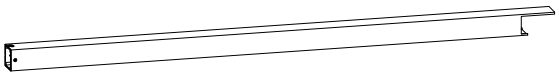	QTY:1PC	
L1	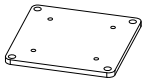	QTY:1PC	S1  M6*20 QTY:4PCS

1-c Assemblage de la Poutre Arrière (C3 & C4).

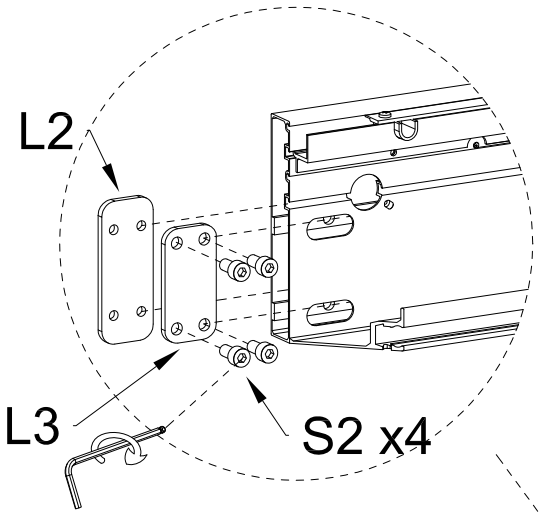

Ne serrez pas complètement ;
un certain jeu d'install

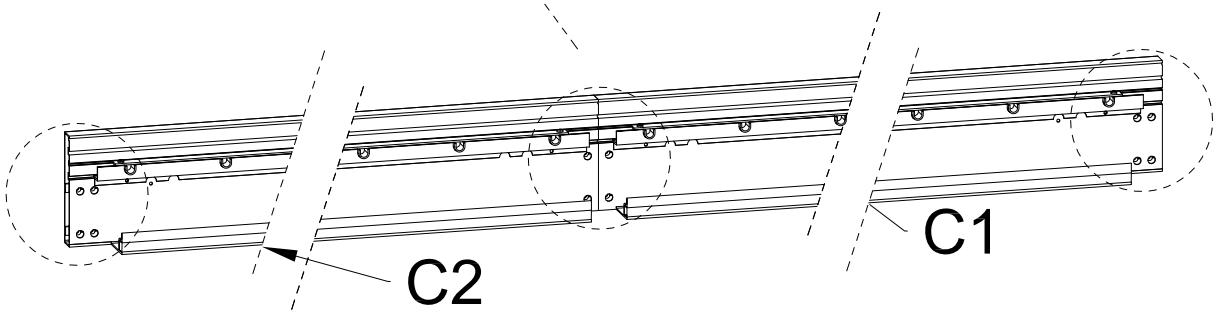

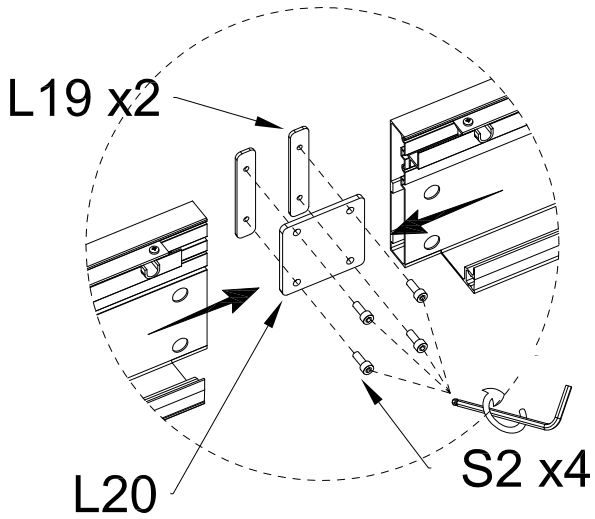

L2	QTY:2PCS	L3	QTY:2PCS
L19	QTY:2PCS	L20	QTY:1PC
C1	QTY:1PC		
C2	QTY:1PC	S2	QTY:12PCS M8*16

1-d Assemblage de la Poutre Avant (C1 & C2).

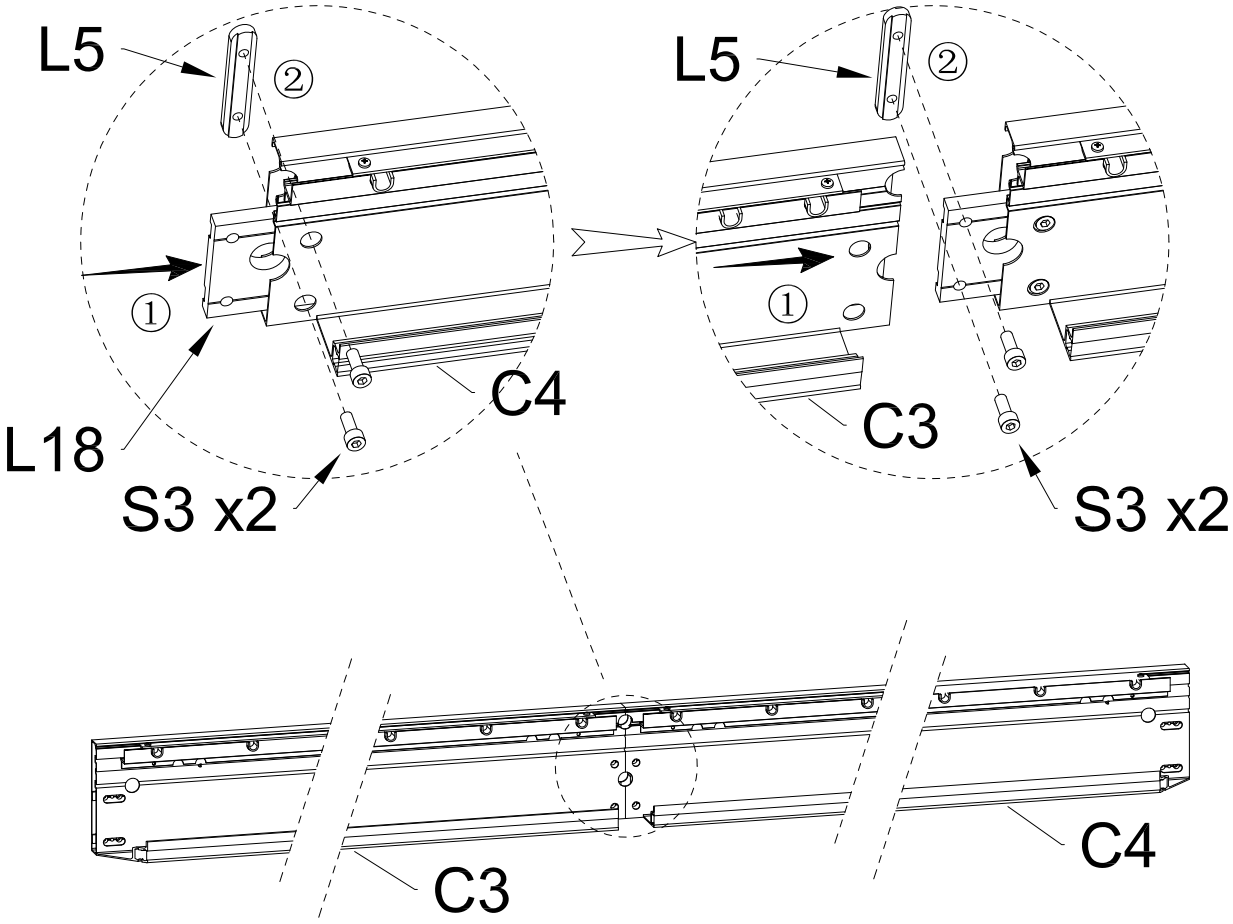

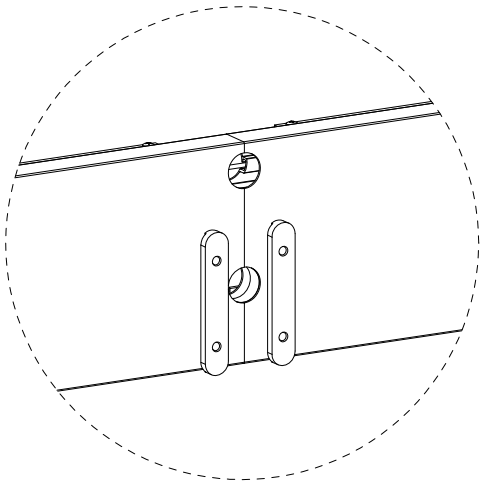

Ne serrez pas complètement ;
un jeu d'installation doit être conservé.

C3		QTY:1PC
C4		QTY:1PC

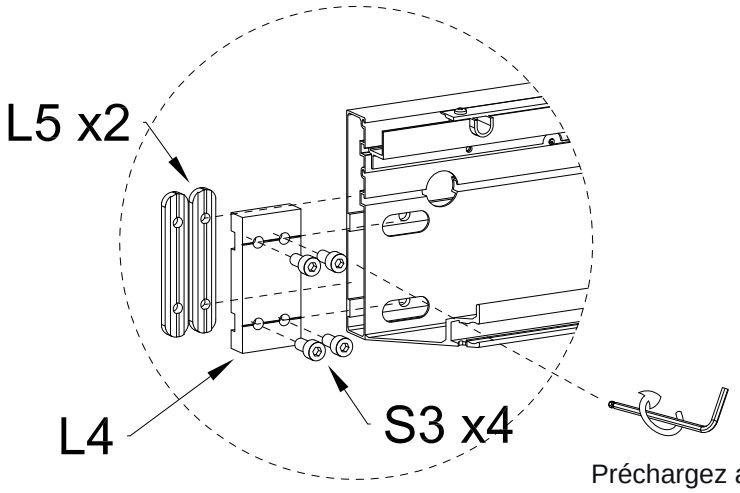

Ne serrez pas complètement ;
un jeu d'installation doit être conservé.

Préchargez avec la clé
Allen taille 6.

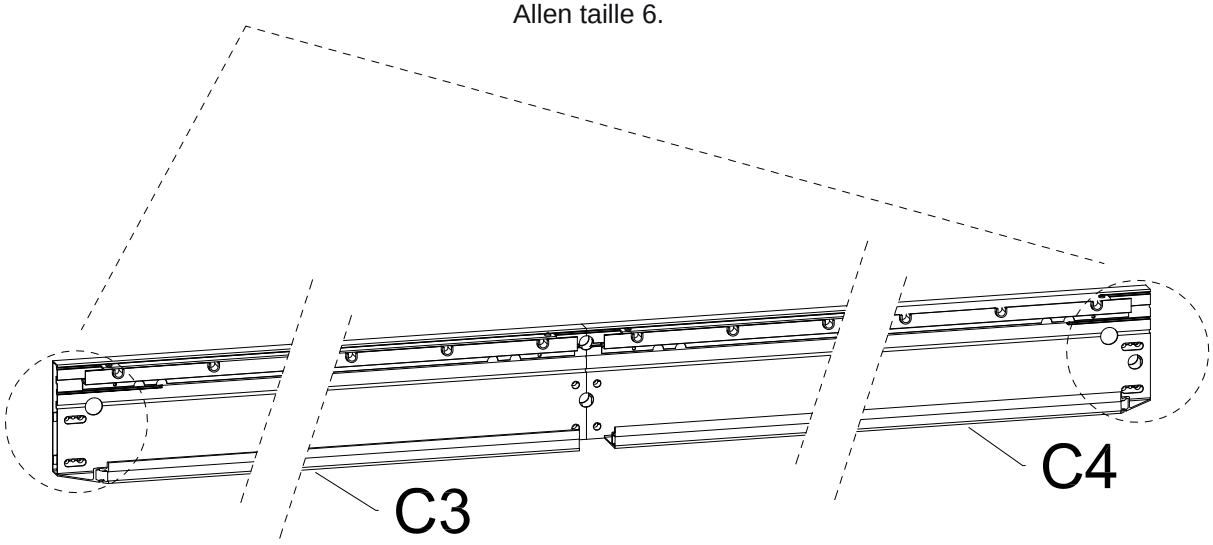

L4	QTY:2PCS	L5	QTY:6PCS
L18	QTY:1PC	S3	QTY:12PCS M8*20

1-e Installez les pièces de fer courtes de connexion de traverse.

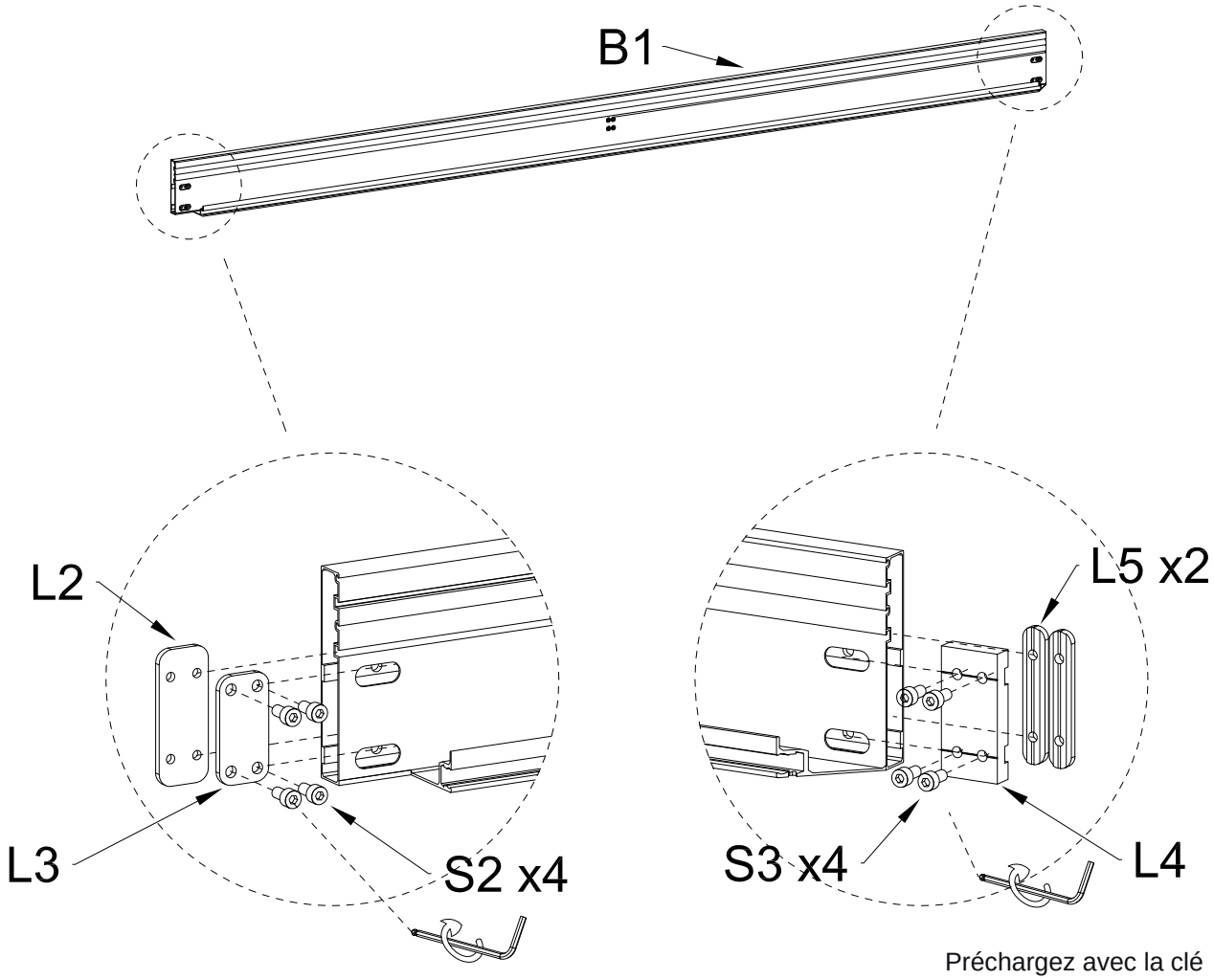

Préchargez avec la clé
Allen taill

Étape 2 : La traverse droite.

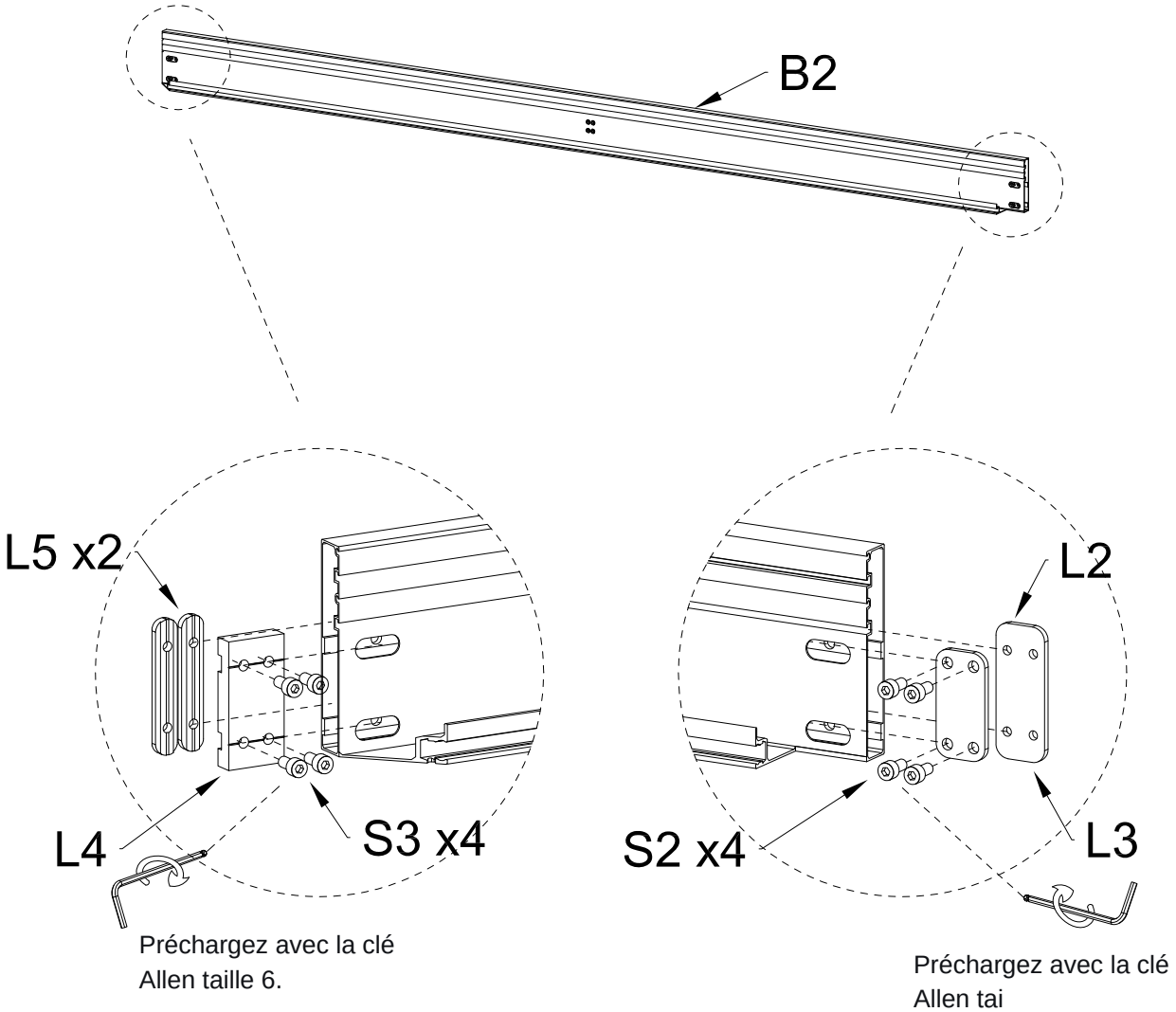

Préchargez avec la clé
Allen taille 6.

Préchargez avec la clé
Allen tai

L2	QTY:2PCS	L3	QTY:2PCS	L4	QTY:2PCS
L5	QTY:4PCS	S2 M8*16	QTY:8PCS	S3 M8*20	QTY:8PCS

Étape 3 : Installez la boîte de vitesses.

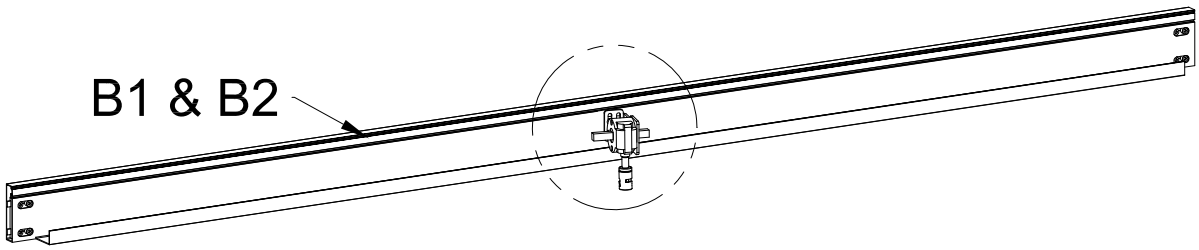

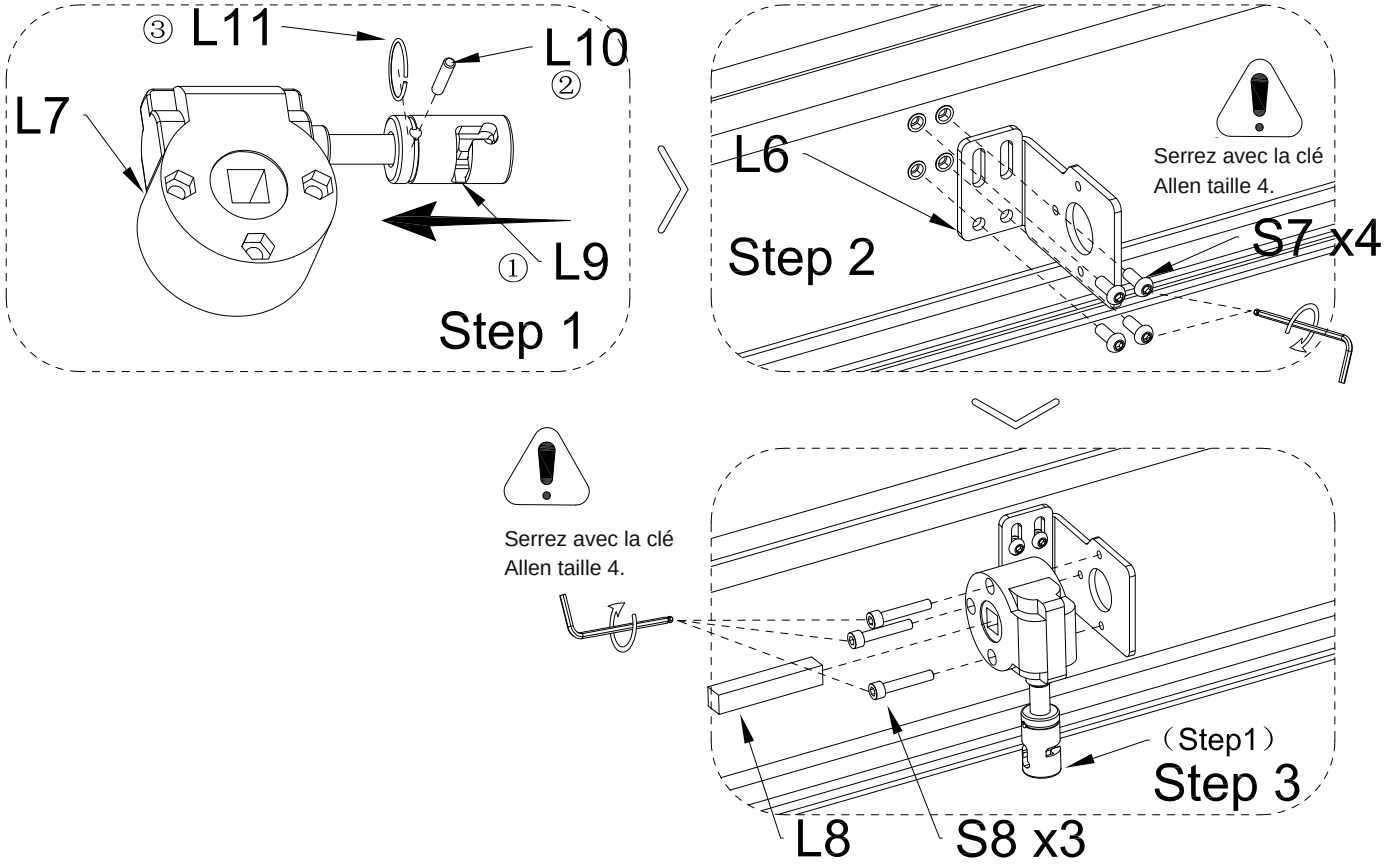

L6	QTY:2PCS	L7	QTY:2PCS
L8	QTY:2PCS	L9	QTY:2PCS
L10 φ4*20	QTY:2PCS	L11 φ21.5*1	QTY:2PCS
S4 M6*16	QTY:8PCS	S5 M6*35	QTY:6PCS

1-f Montez deux jeux de composants A3 avec C1 et A3 avec C2 au sol.

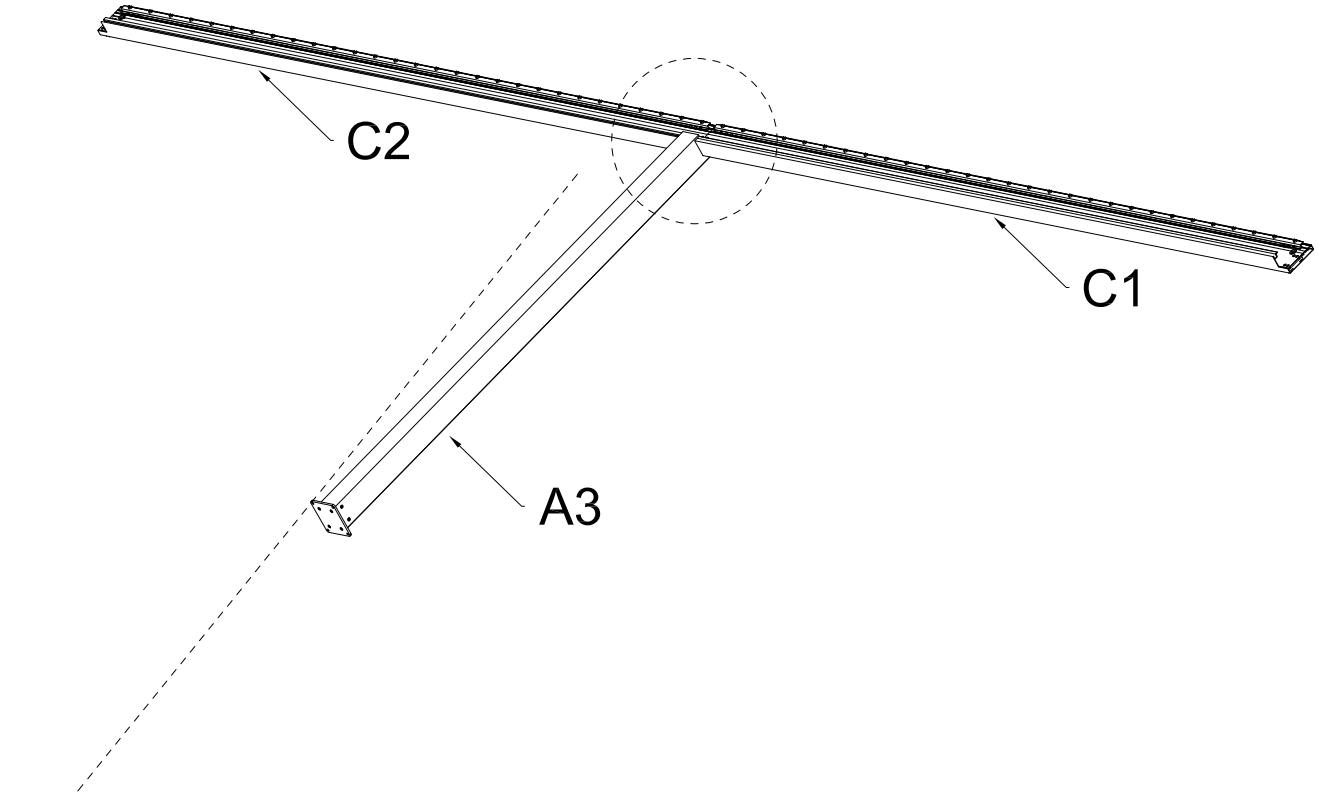

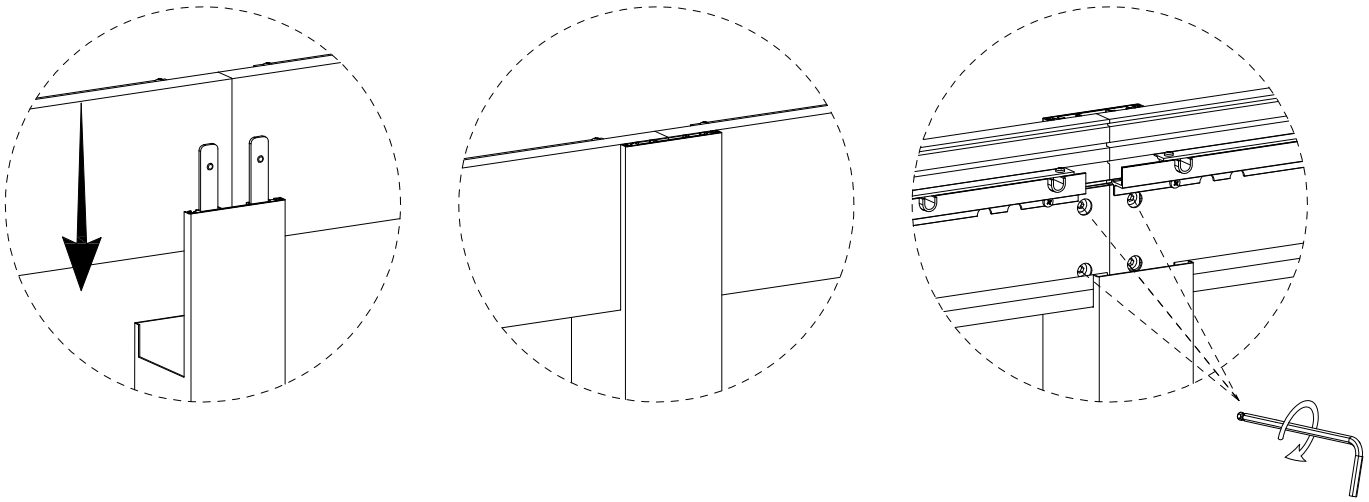

Serrez avec la clé Allen taille

2-a Construction d'une ossature en acier.

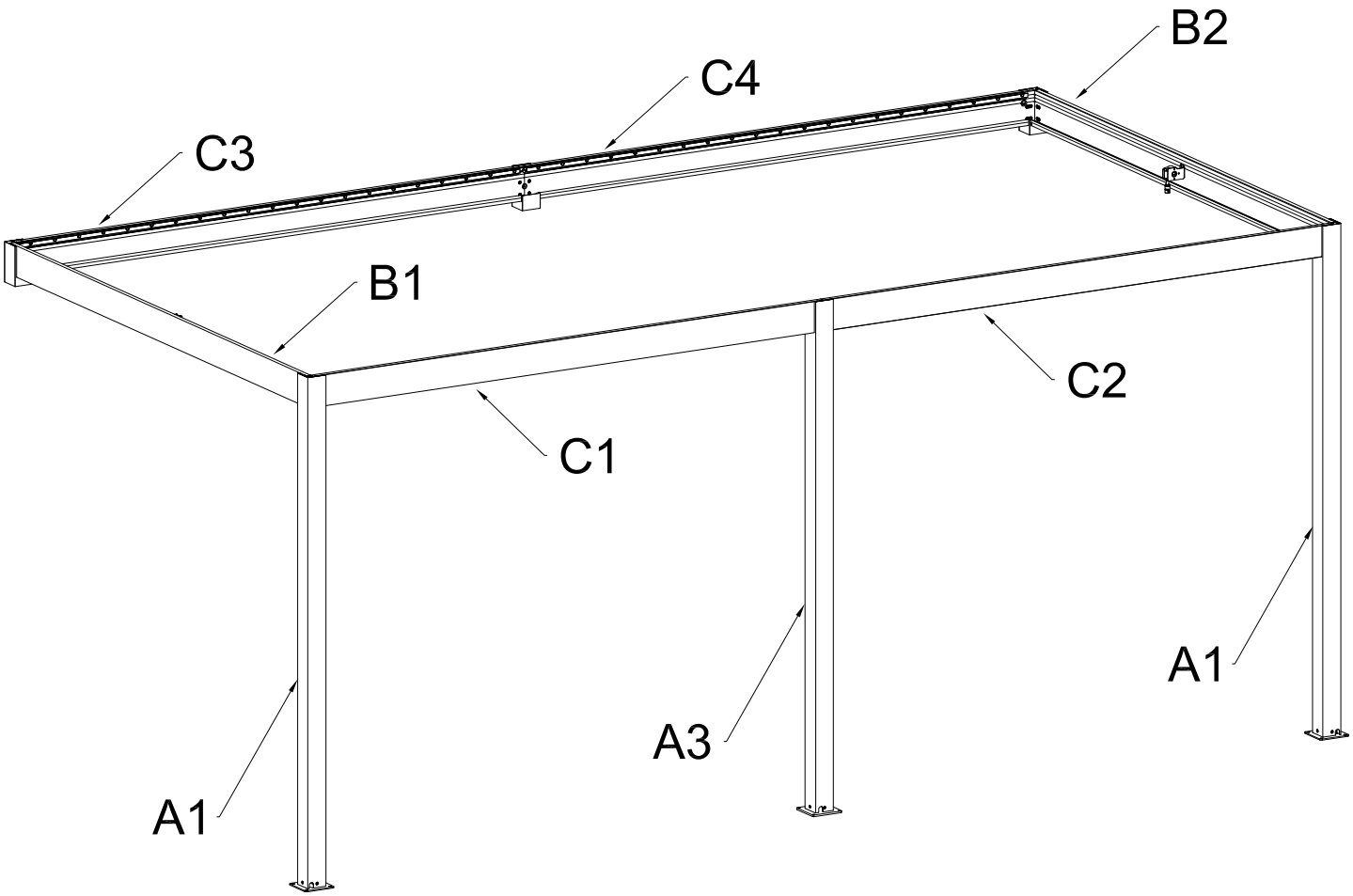

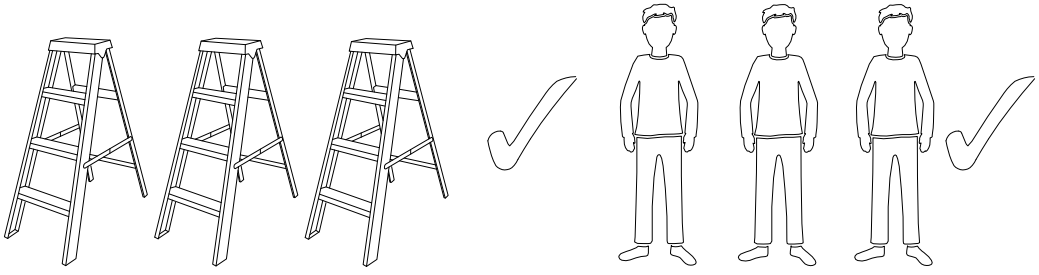

2-b Constructin d'une ossature en acier.

1) Connecter les trois équerres murales aux poutres horizon

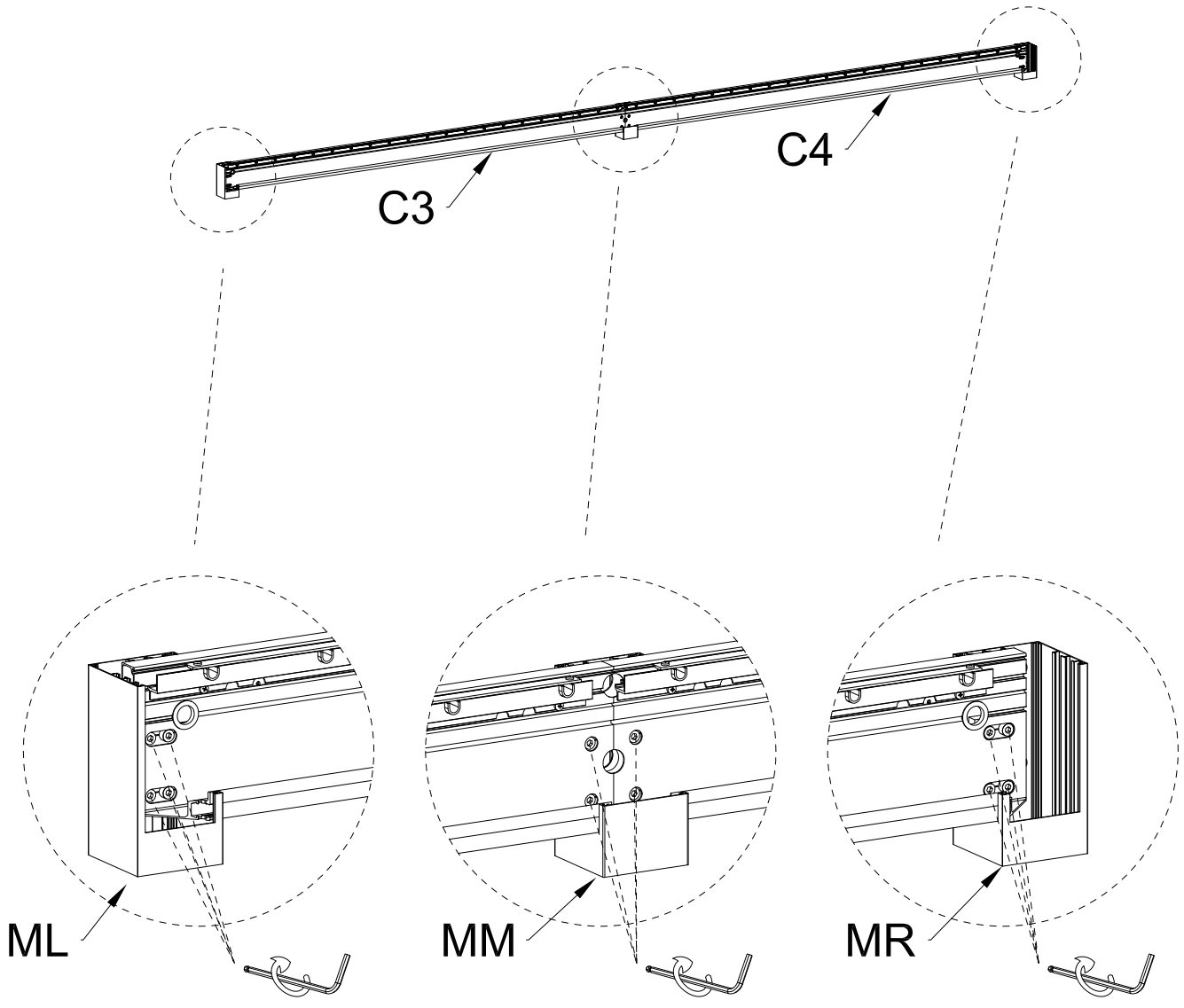

ML	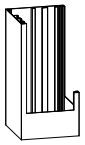	QTY:1PC	MM	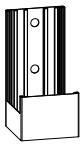	QTY:1PC	MR	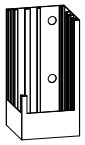	QTY:1PC

2) Maintenir la poutre transversale assemblée en une seule pièce et l'utiliser pour marquer les points de perçage sur le mur.

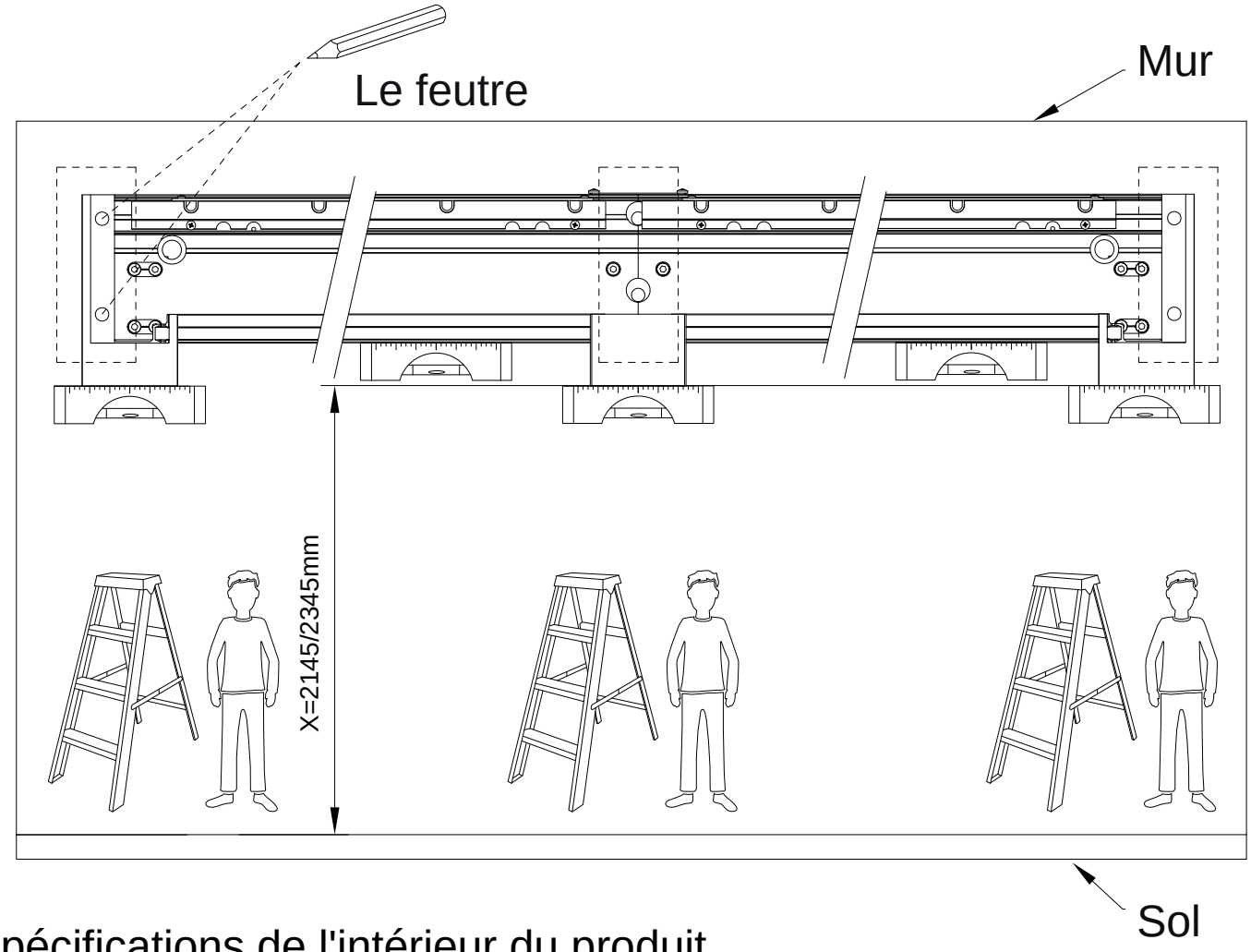

Spécifications de l'intérieur du produit

Height	X value
2.3m	2145mm
2.5m	2345mm

Attention : Cette hauteur est mesurée du bas de l'équerre murale jusqu'au sol.

3) Installez la vis d'expansion métallique, après avoirserré pour élargir, dévissez le boulon dans le sensinverse des aiguilles d'une montre ;

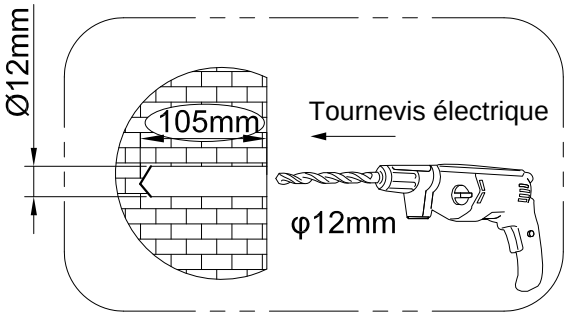

Profondeur de perçageφ12x105

Il y a 6 trous au total

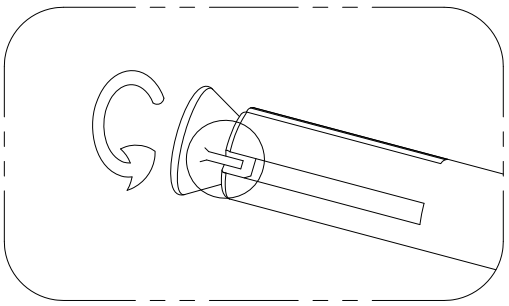

Notez qu'avant l'installation, faites tourner l'écrou de queue du boulon d'expansion afin que la saillie marquée sur le dessin puisse être insérée dans l'espace de la paroi du tuyau.

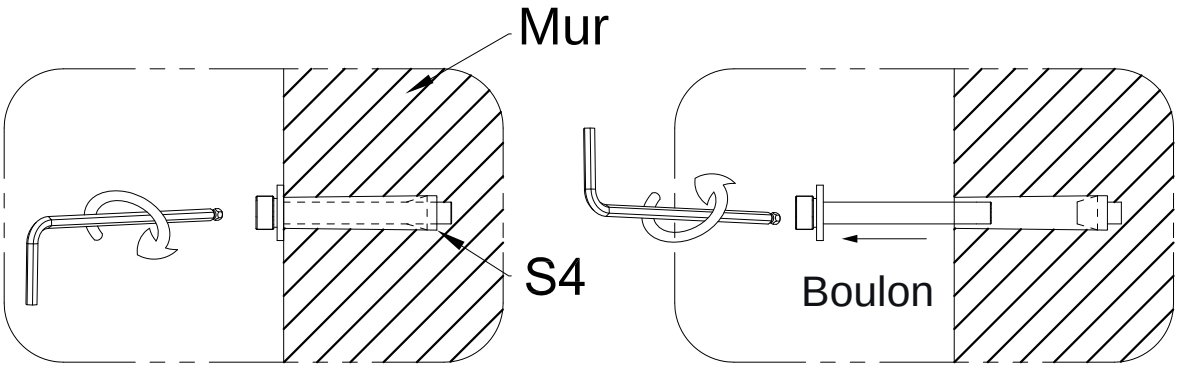

Éloignez la colonne, installez le boulon d'expansion et, après avoir serré, retirez le boulon.

S4	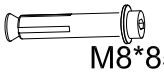 M8*85	QTY:6PCS

2-c Après l'installation de la poutre horizontale, il est nécessaire d'insérer la pièce de renfort dans le support mural court avant de poursuivre l'installation.

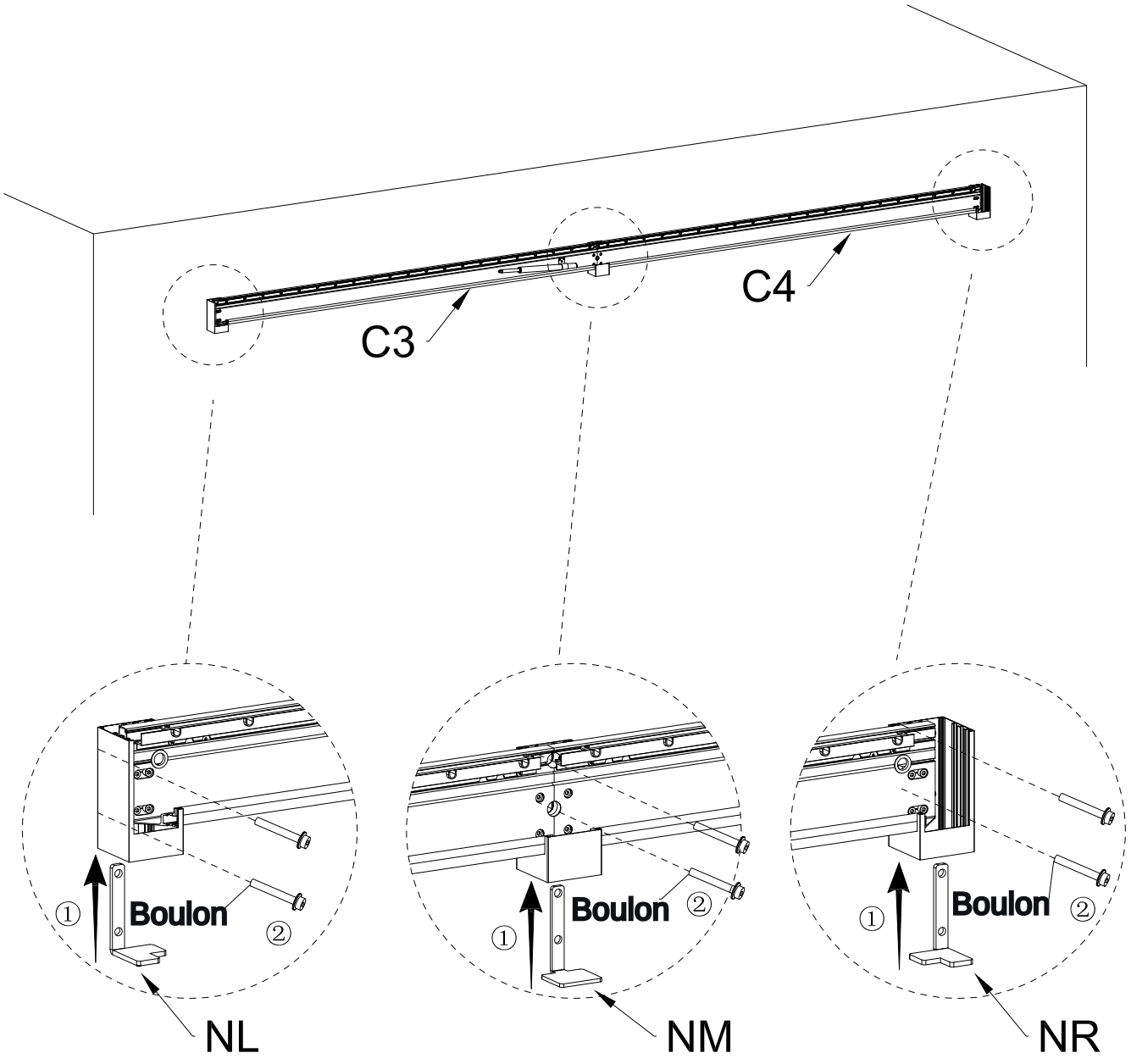

NL		QTY:1PC	NM	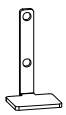	QTY:1PC	NR	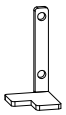	QTY:1PC

2-d Installez les traverses gauche et droite.

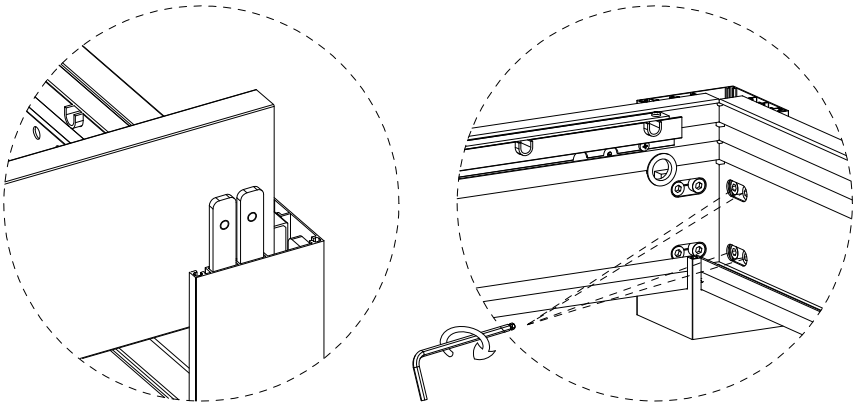

Serrez avec la clé
Allen taille 6

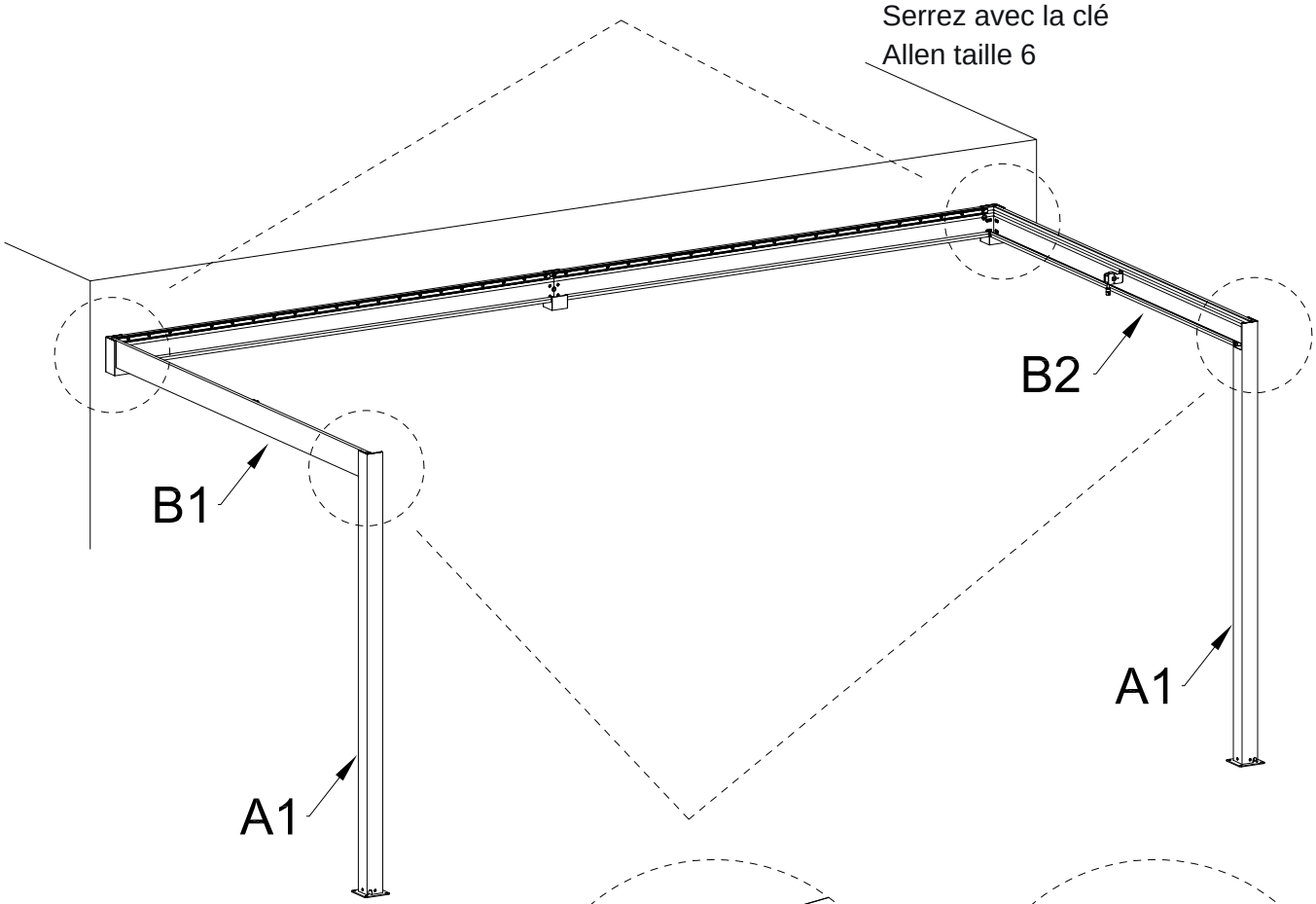

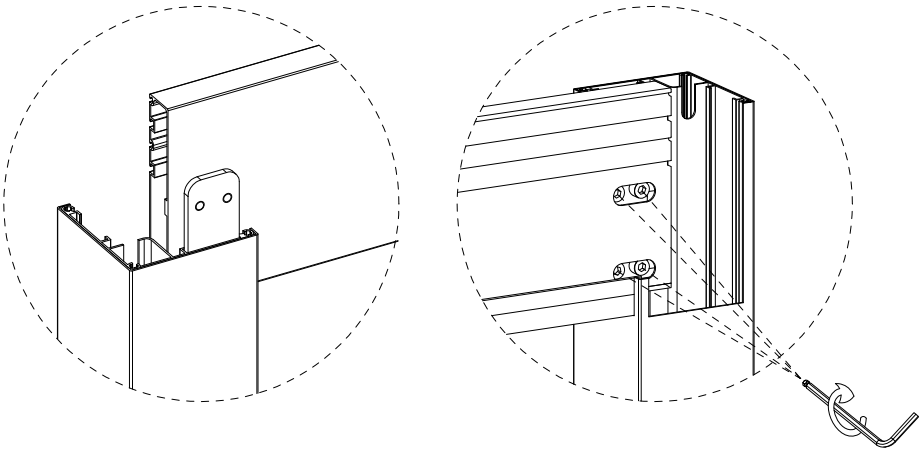

Serrez avec la clé
Al

2-e Installez l'assemblage des pièces C1, C2 et A3.

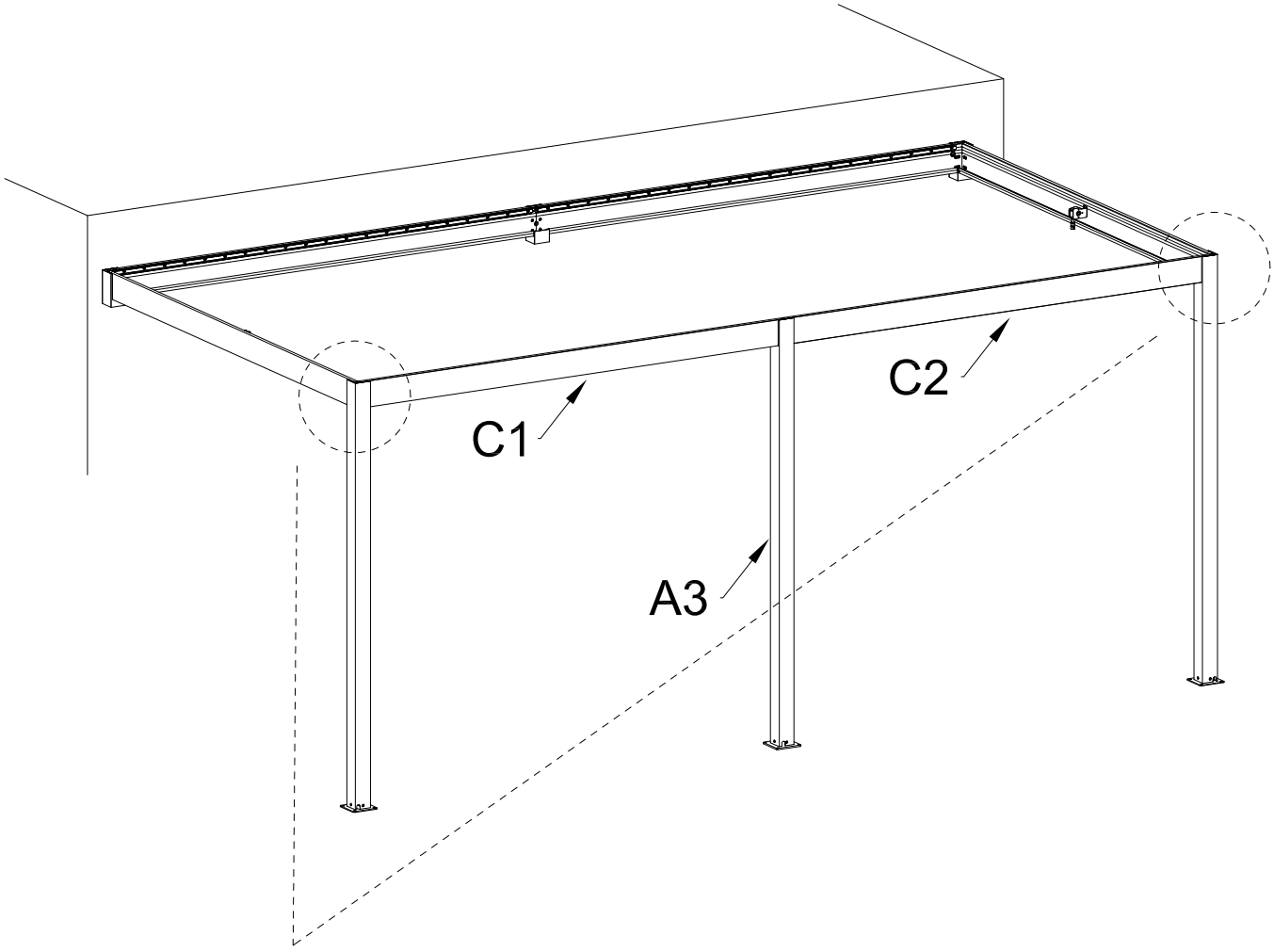

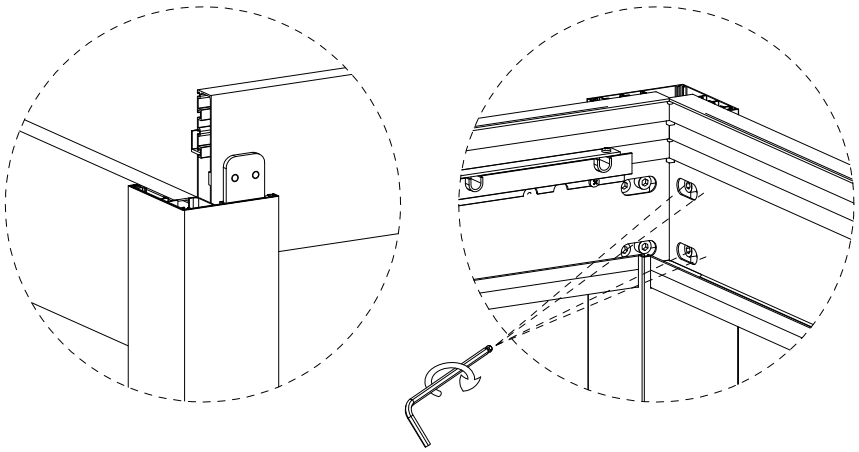

Serrez avec la clé
Allen taille 6

2-f Démontez le cache du siège d'arbre.

Plaque de couverture 1	8		
Plaque de couverture 2	4	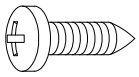	24

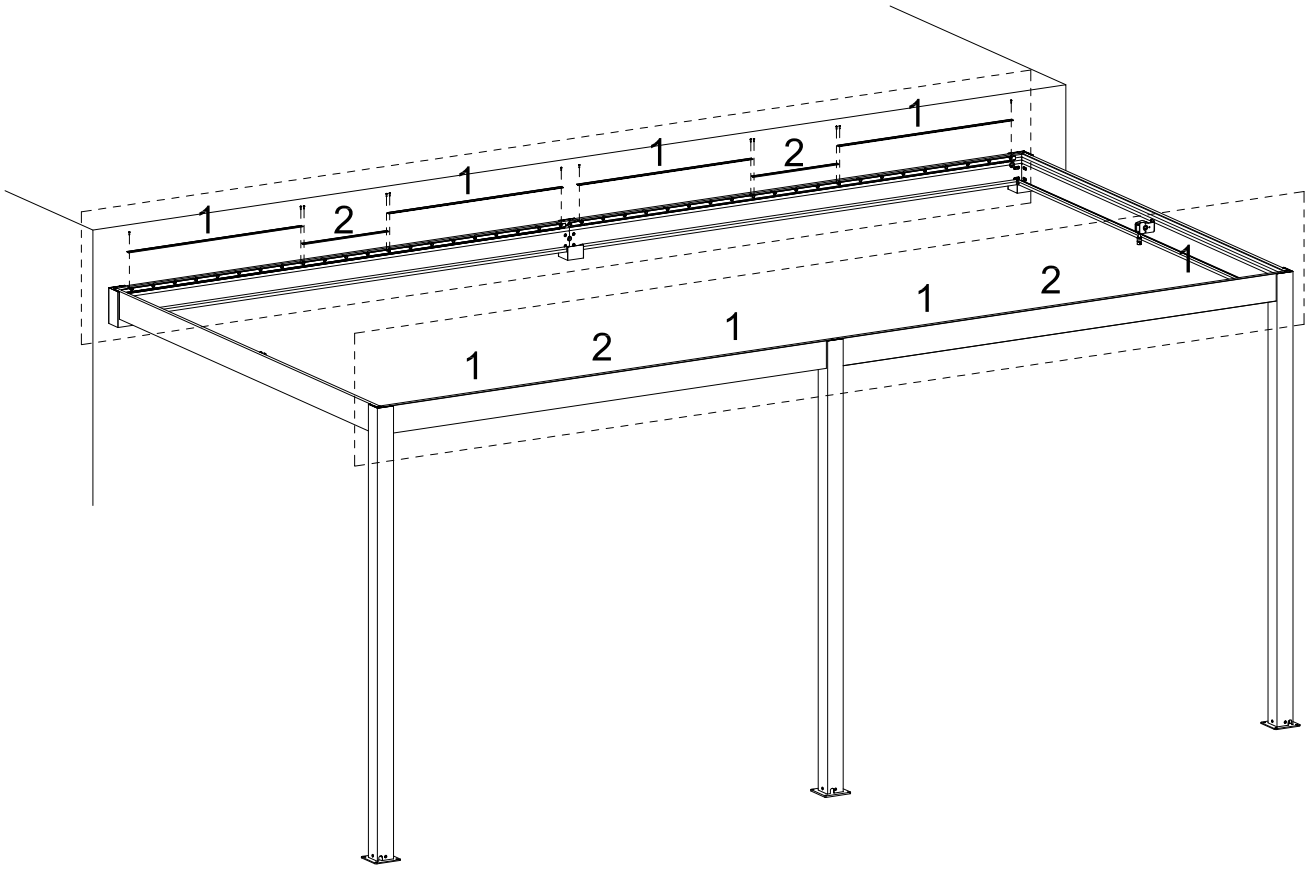

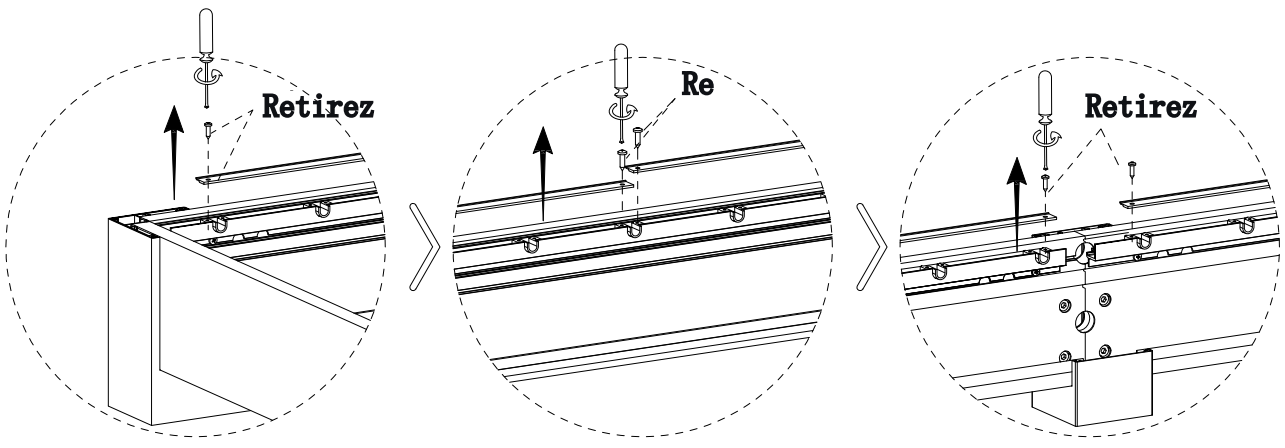

3-a Assemblez les composants de persienne standard.

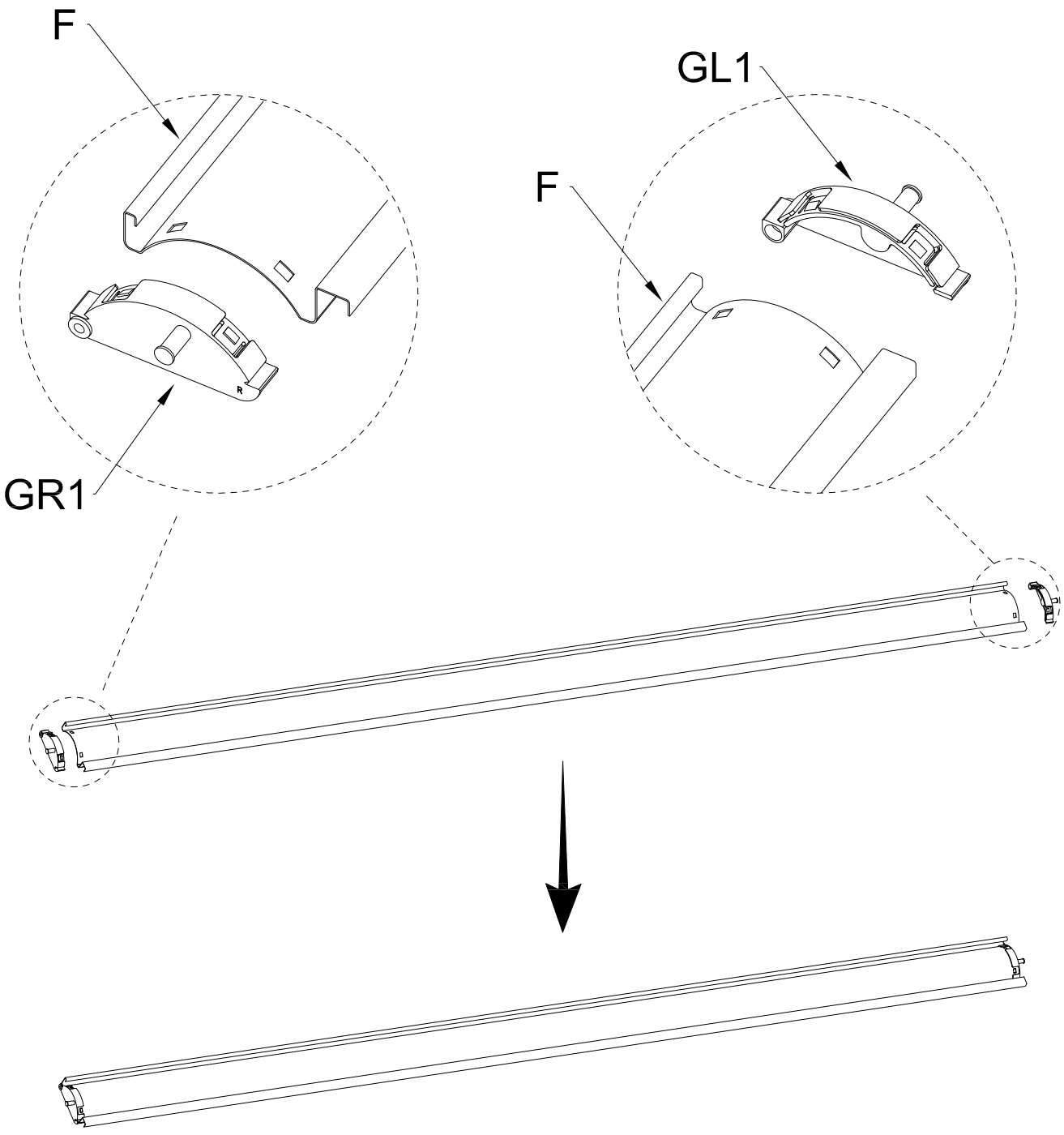

F		QTY:41/57PCS	
GL1	QTY:41/57PCS	GR1	QTY:41/57PCS

3-b Assemblez les composants de persienne spéciaux.

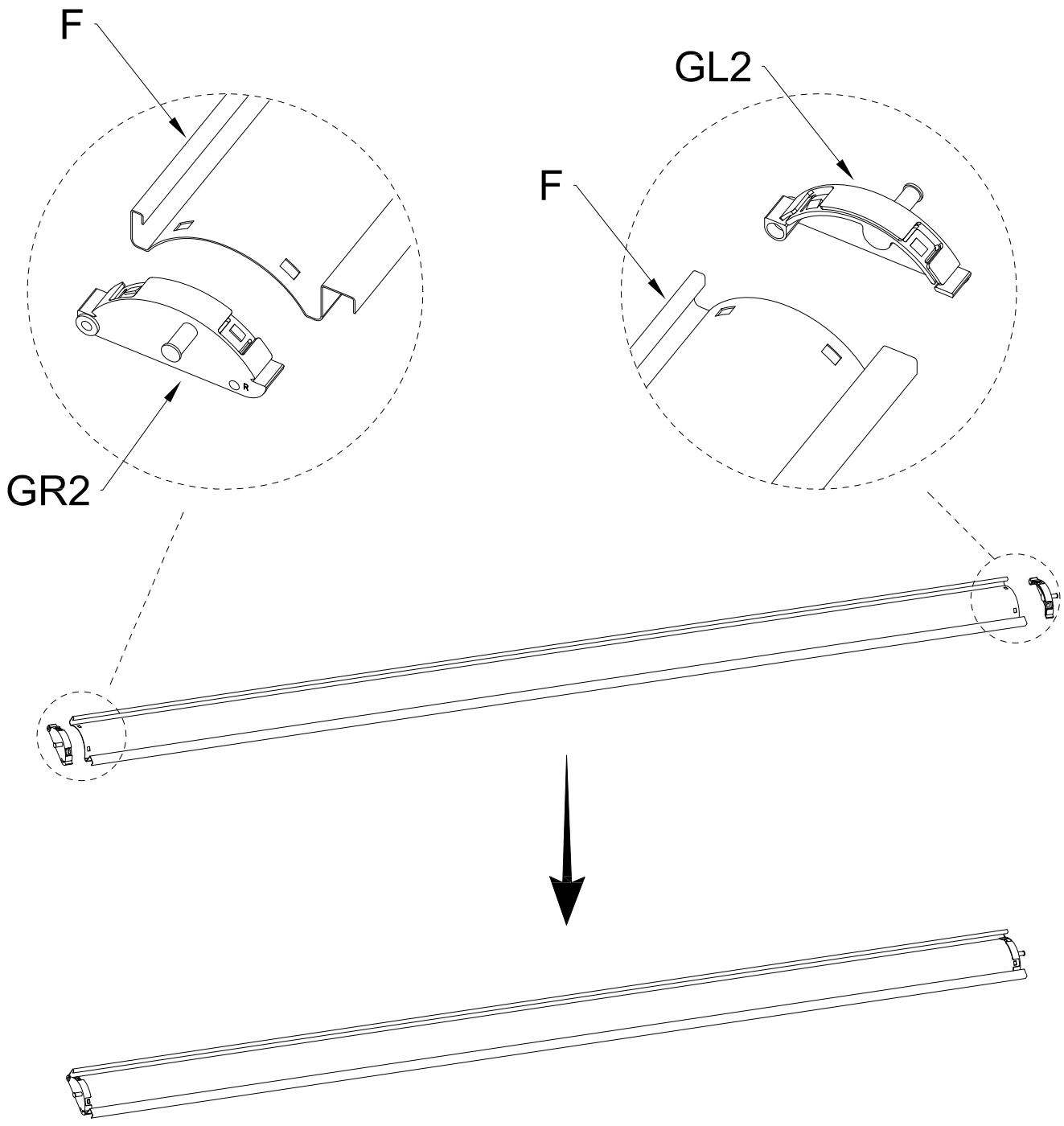

F		QTY:1PC	
GL2		QTY:1PC	GR2	QTY:1PC

4-a Installez six persiennes comme indiqué sur le schéma.

Remarque : Commencez l'installation à partir de la deuxième lamelle. Prévoyez l'espace pour la première lamelle à la position de départ.

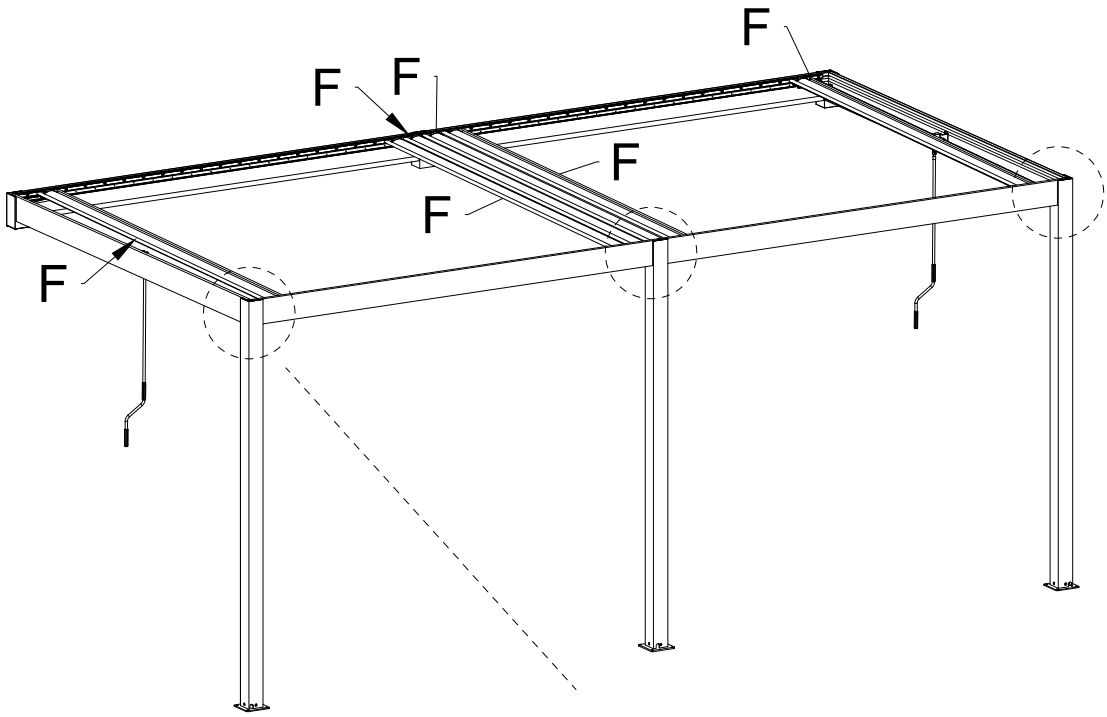

Schéma d'effet d'installation

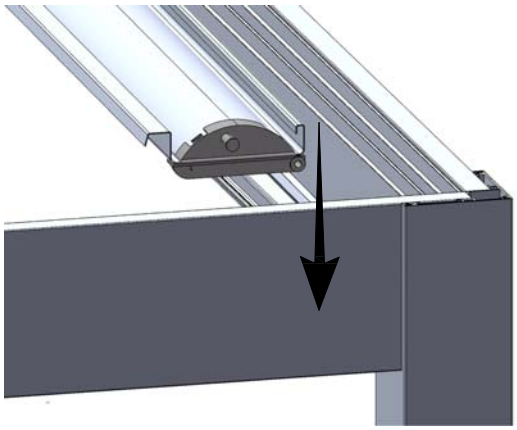

Conseils:
L'orientation des lamelles restantes
doit être cohérente avec celle des lamelles fixes.

4-b Installez la biellette de poussée gauche.

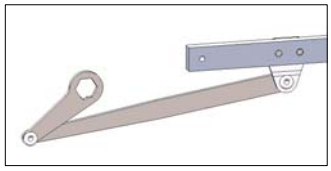



Serrez avec la clé
Allen taille 3

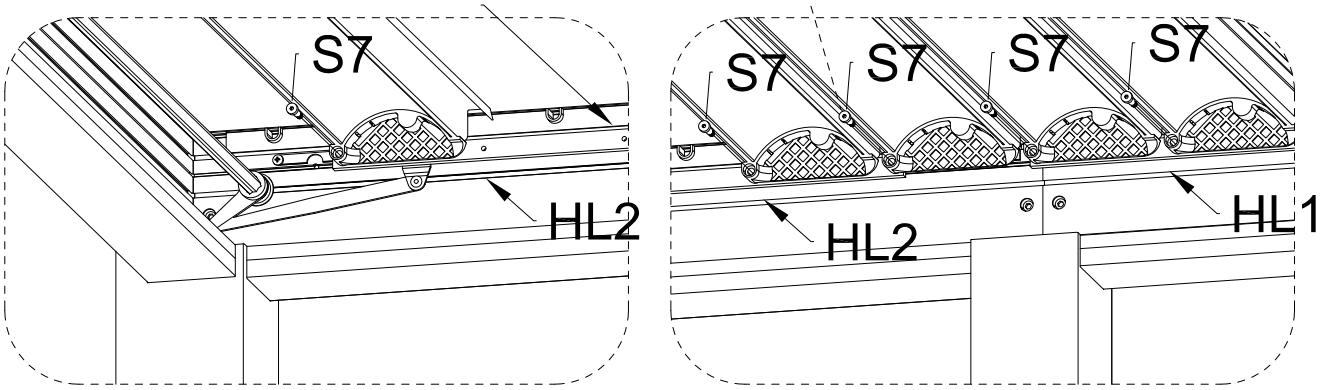

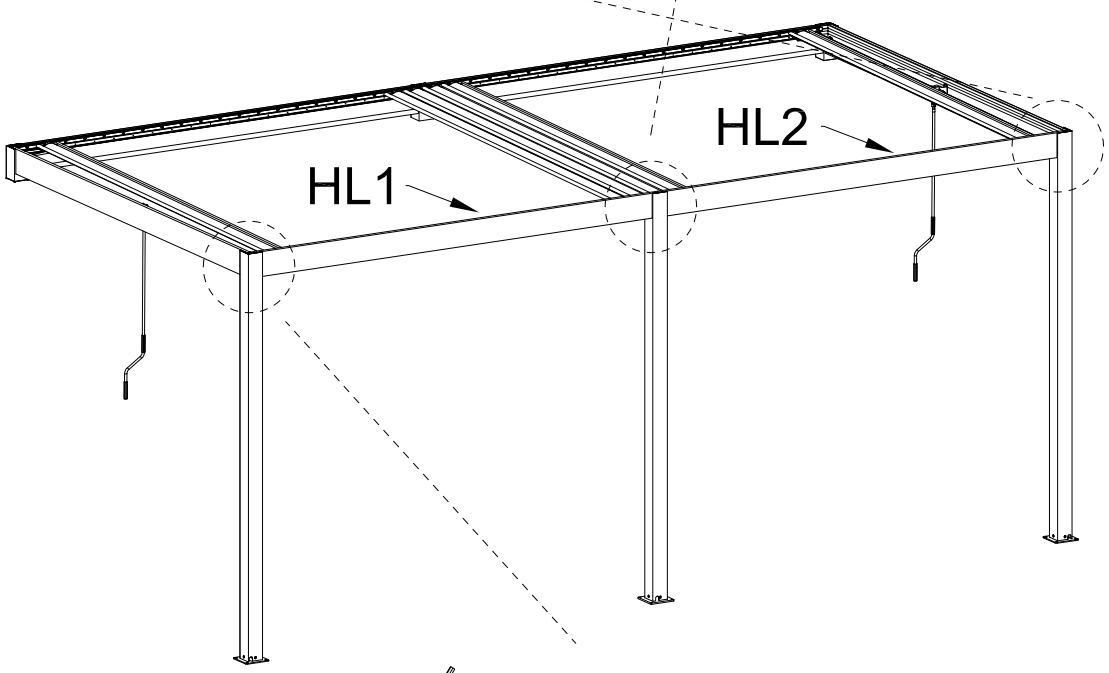

Serrez avec la clé
Allen taille 3

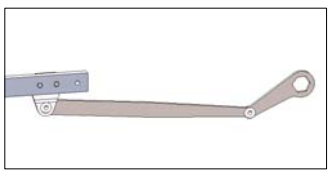

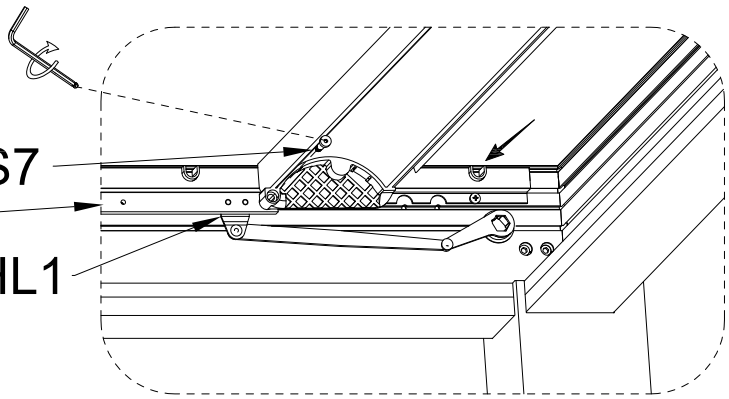

HL2	QTY:1PC		
HL1	QTY:1PC	S7	QTY:6PCS φ6*16*M5

4-c Installez la bielle de poussée droite.

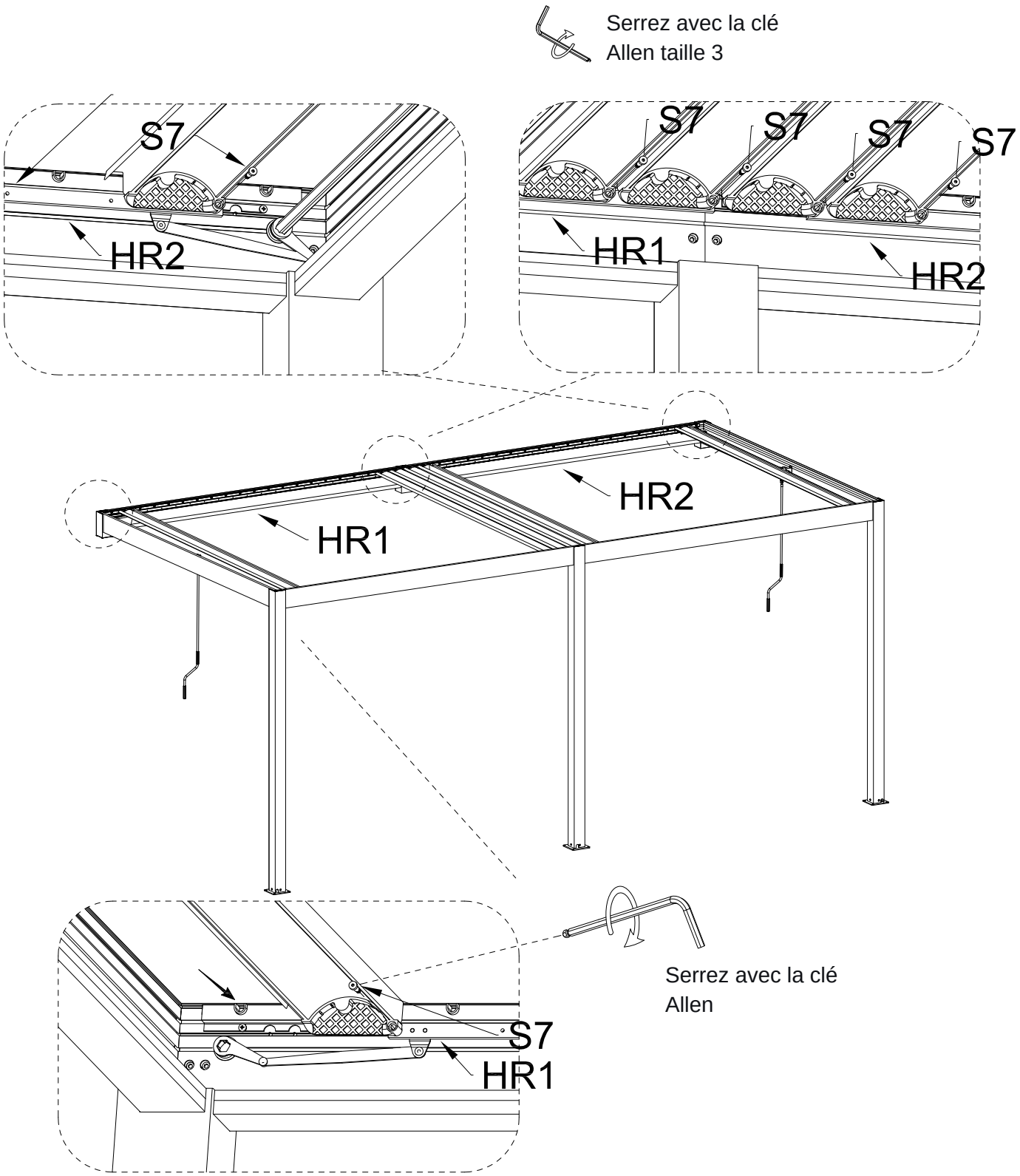

HR2	QTY:1PC		
HR1	QTY:1PC	S7	QTY:6PCS φ6*16*M5

4-d Installation du mécanisme d'entraînement avant.

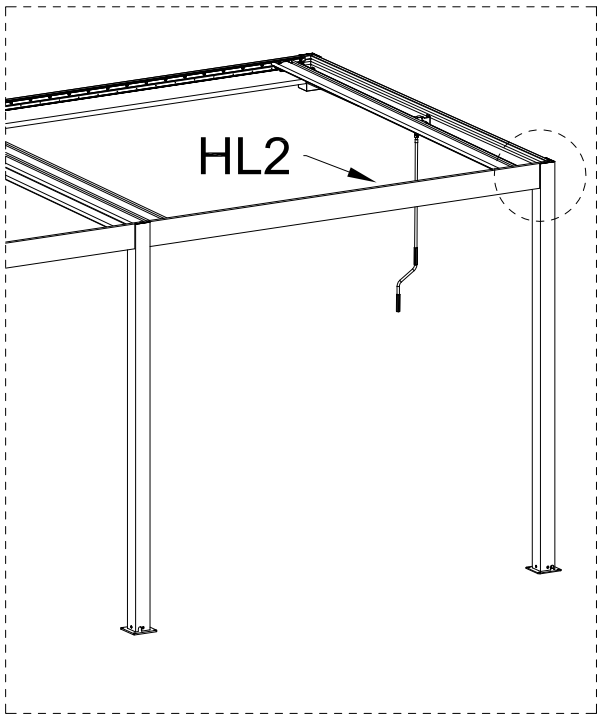

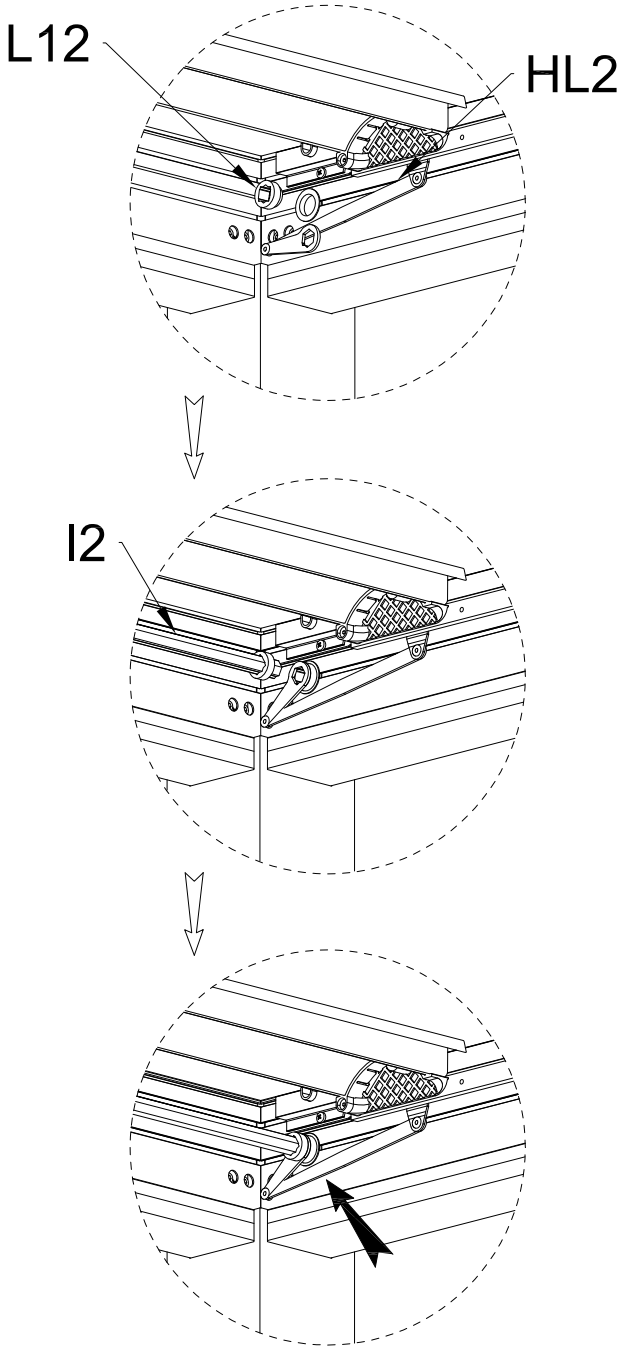

Veuillez noter que les étapes d'installation ill

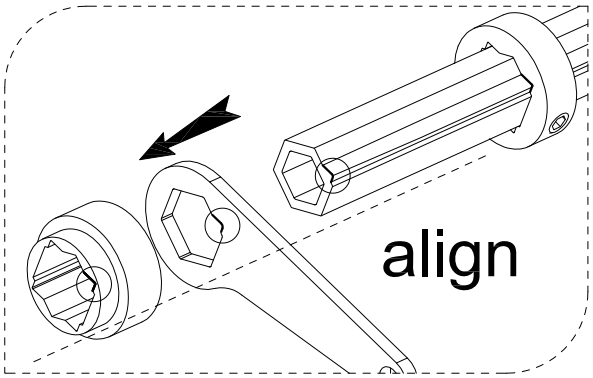

I1		QTY:1PC		
I2		QTY:1PC	L12	QTY:2PCS

4-e Installation du mécanisme d'entraînement arrière.

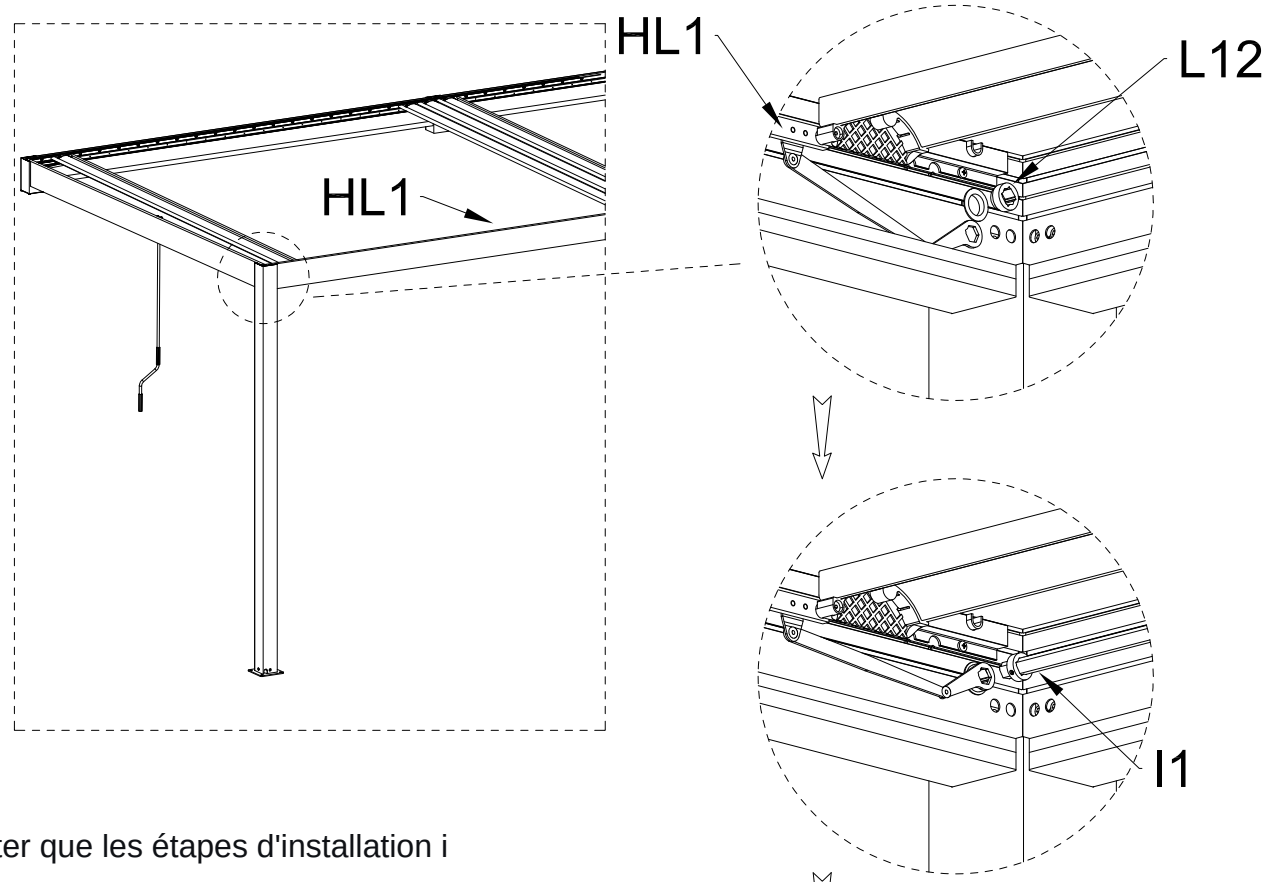

Veuillez noter que les étapes d'installation i

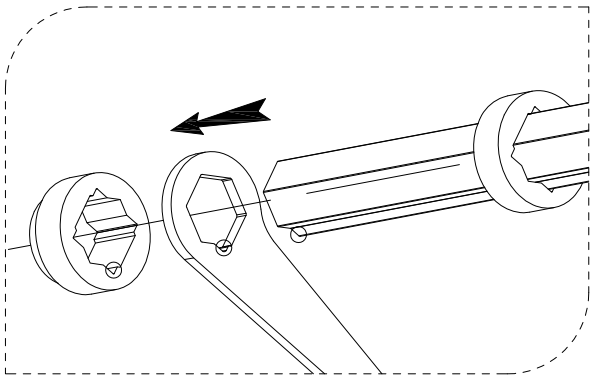

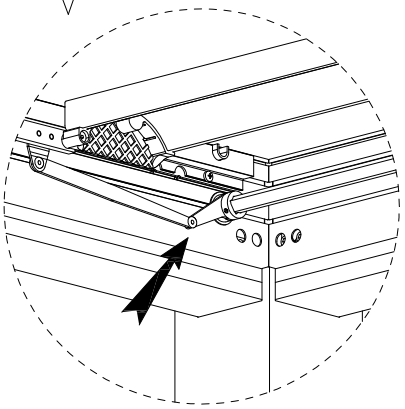

I1		QTY:1PC			
I2		QTY:1PC	L12		QTY:2PCS

4-f Installez tous les dispositifs d'entraînement.

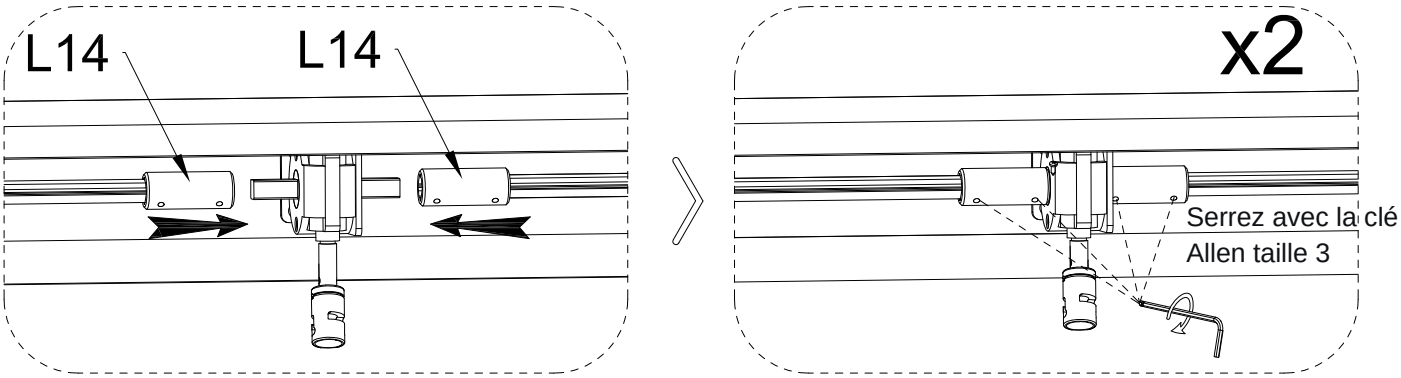

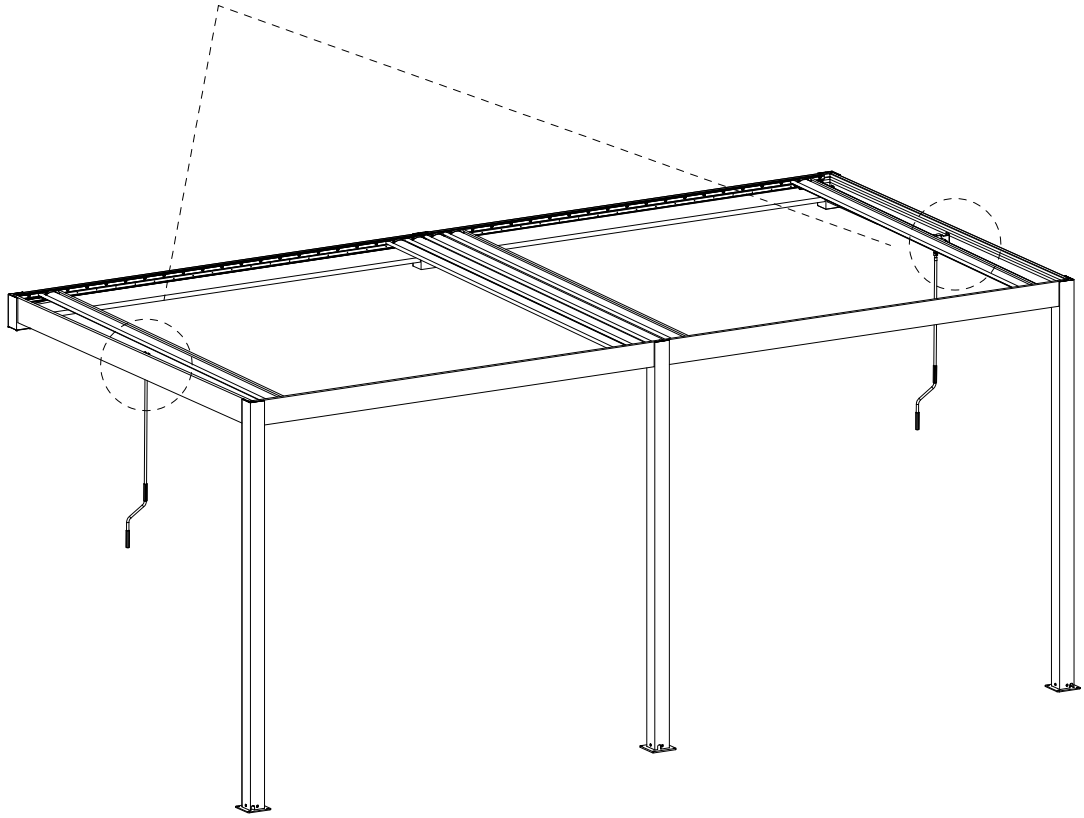

L14	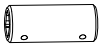	QTY:4PCS

4-g Installez la première persienne.

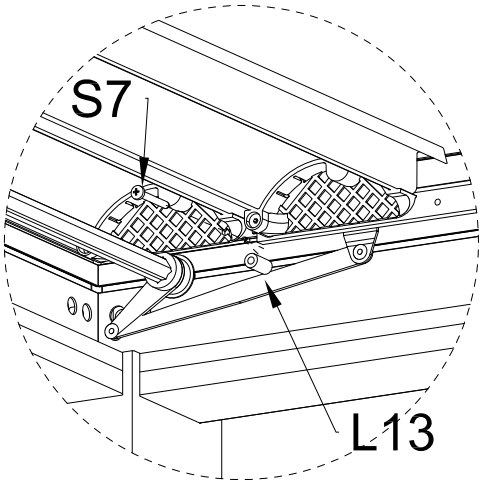

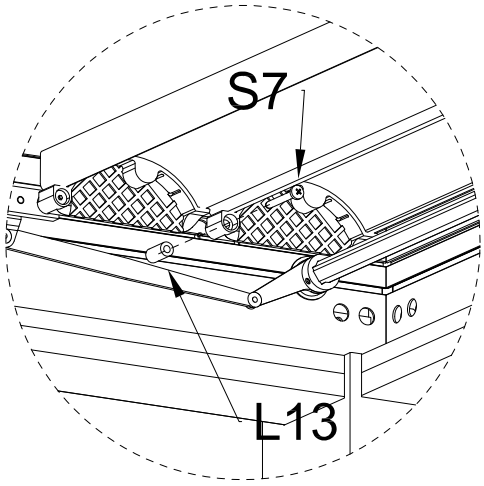

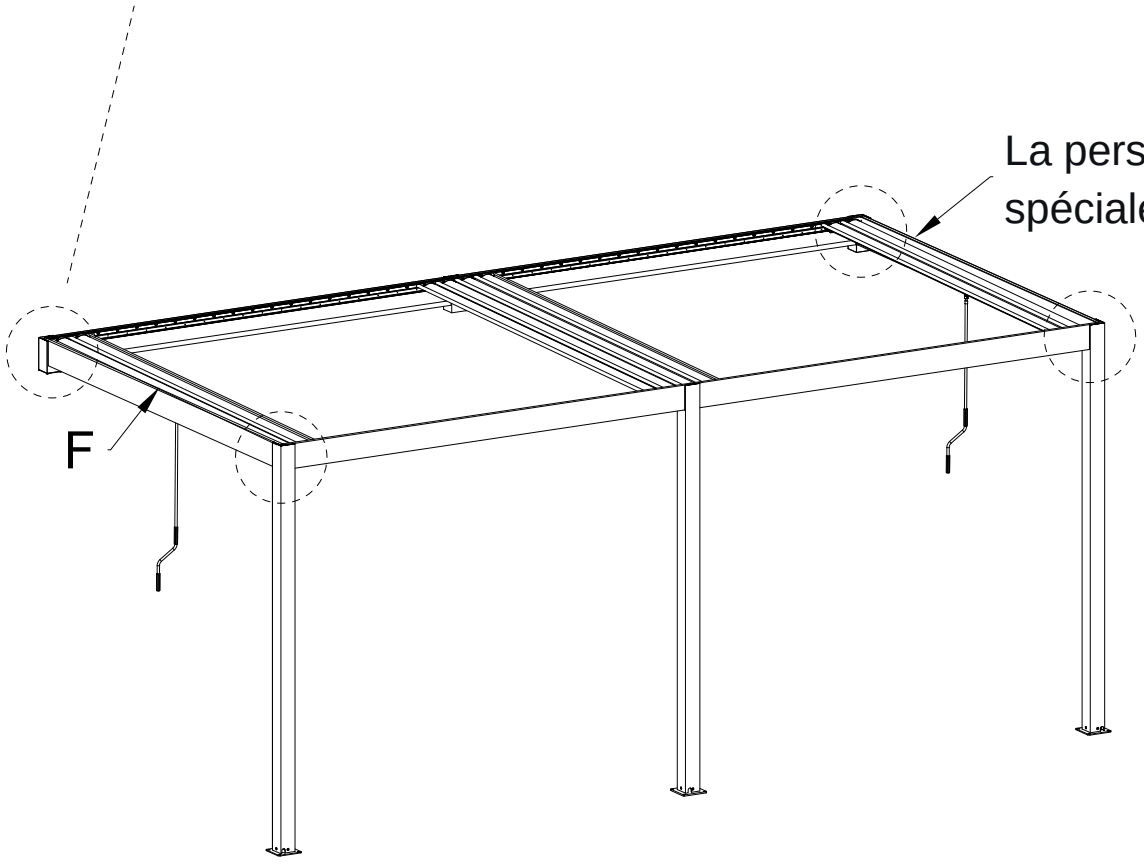

L13	QTY:4PCS	S8 ST4.8*45	QTY:4PCS

4-h Installez toutes les persiennes.

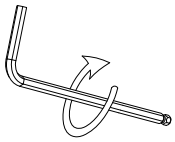

Serrez avec la clé
Allen taille 3

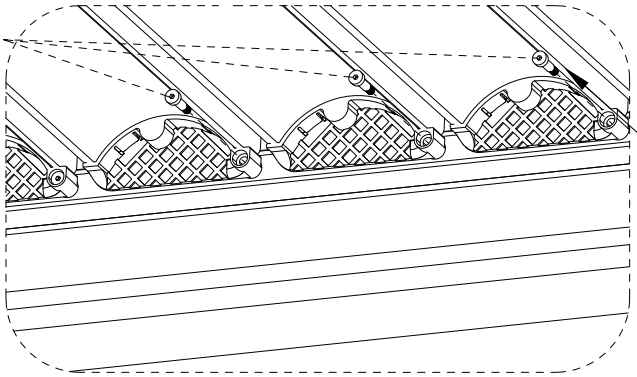

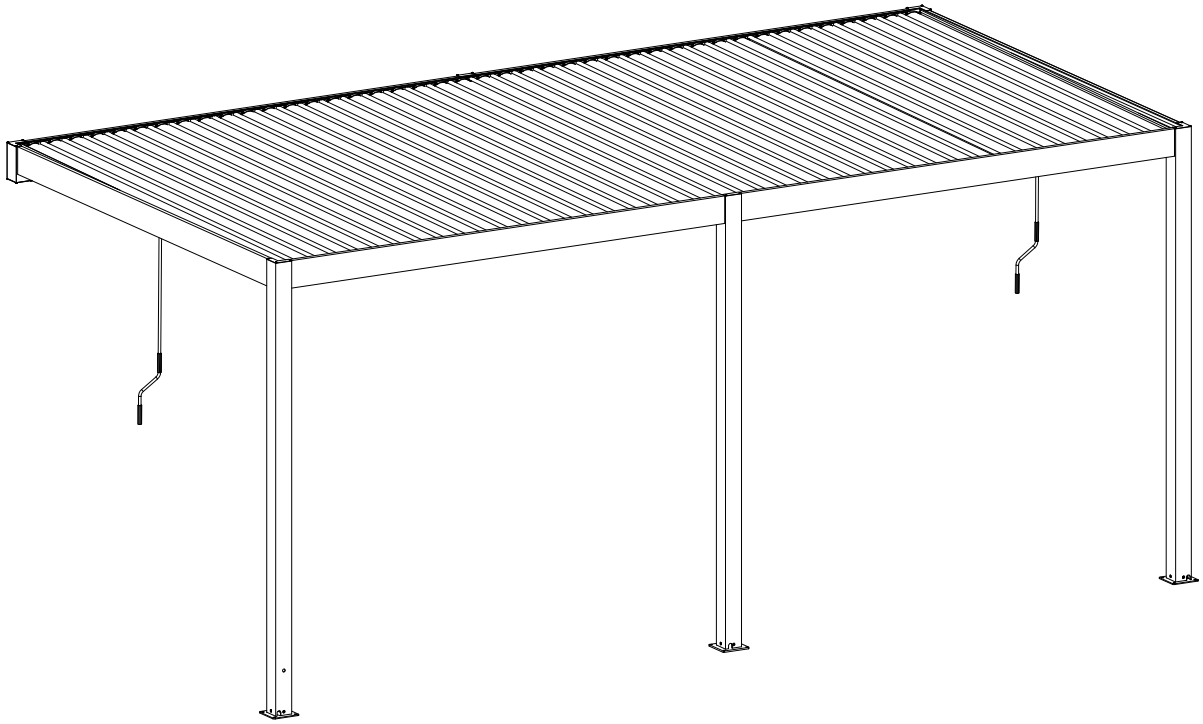

J	QTY:2PCS	S7	QTY:68/100PCS φ6*16*M5

5. Installez le capot de colonne.

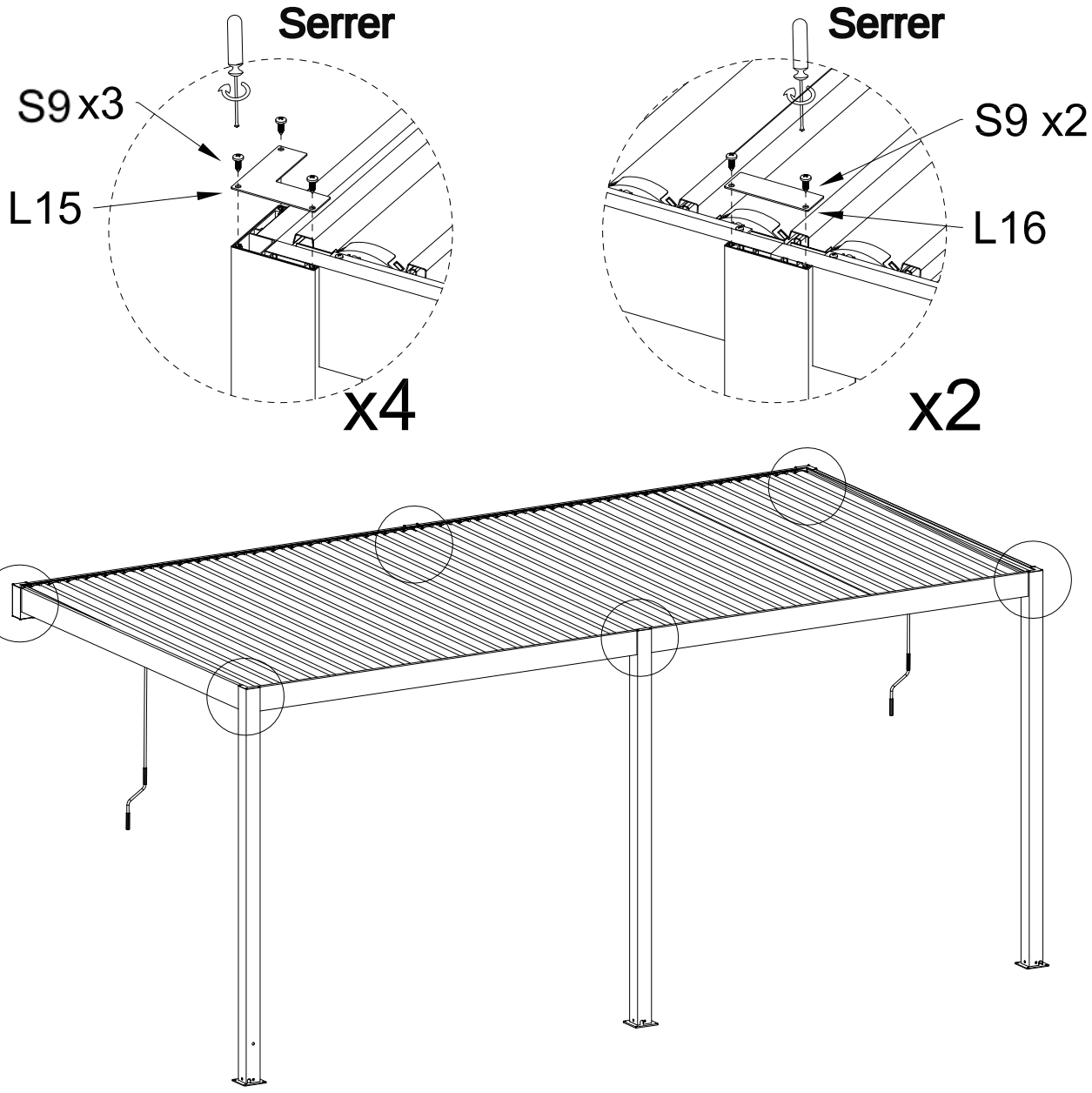

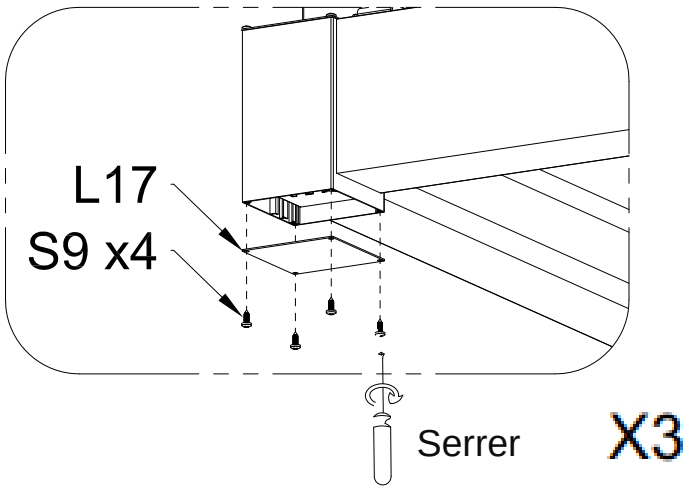

L15	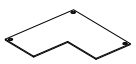	QTY:4PCS
L16		QTY:2PCS
L17	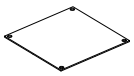	QTY:3PCS
S9	 ST5.5×16	QTY:28PCS

6. Restauration Page 17 : Cache du siège d'arbre démonté.

Notez que l'extrémité de la plaque de couverture doit être fixée dans la rainure de la traverse.

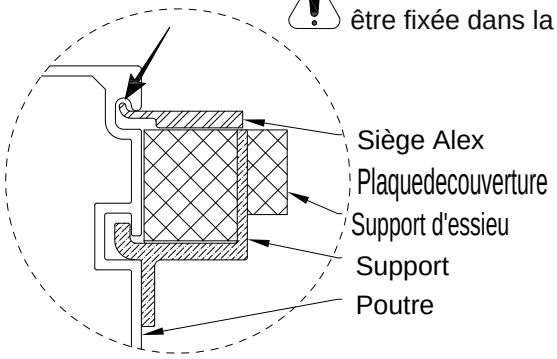

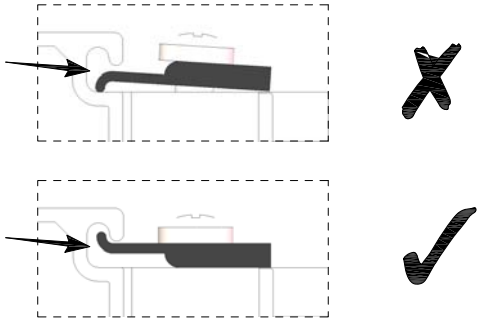

Fixez les lames avec la plaque de recouvrement correspondante contre le mur, en fonction des spécifications :
9 lames - plaque de couverture 1
4 lames - plaque de couverture 2.

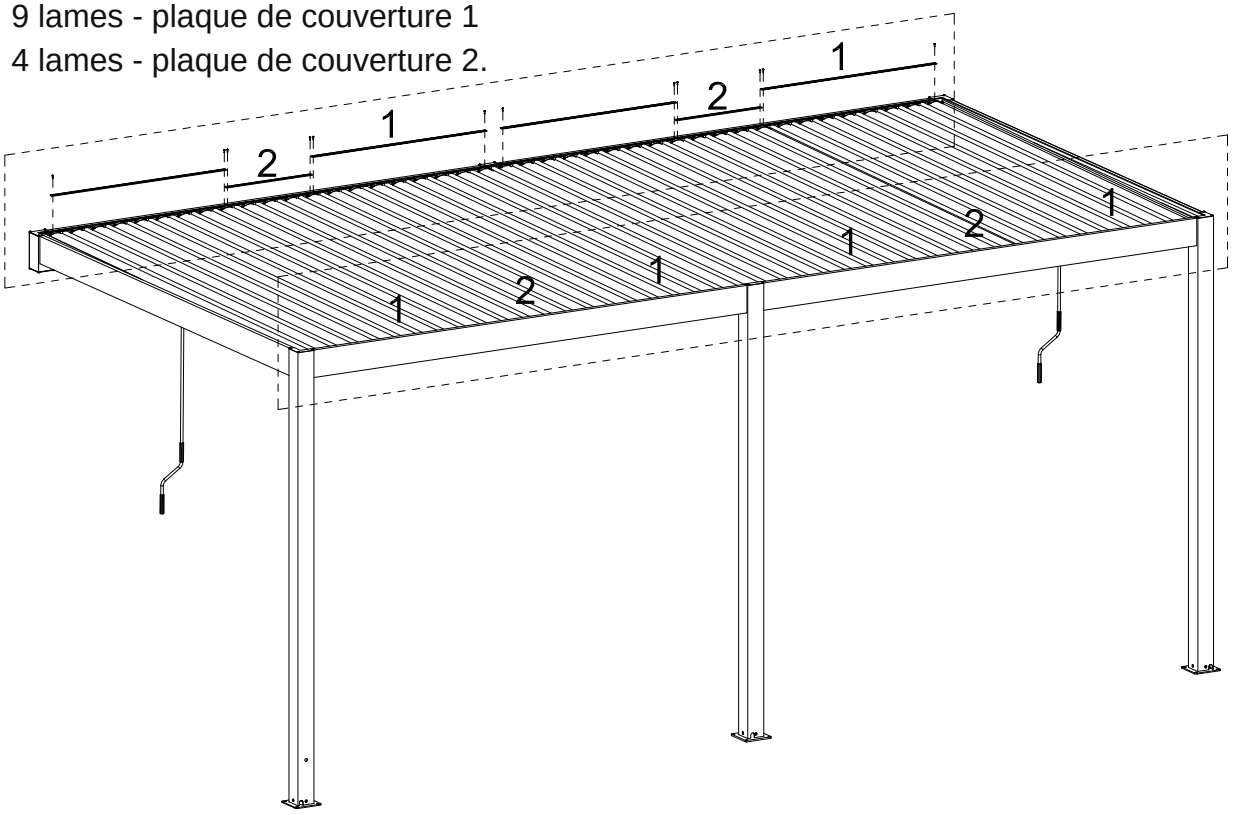

Plaque de couverture 1	8		
Plaque de couverture 2	4		24

7. Fixer la colonne.

L'erreur entre X et Y ne doitpas dépasser 1 cm.

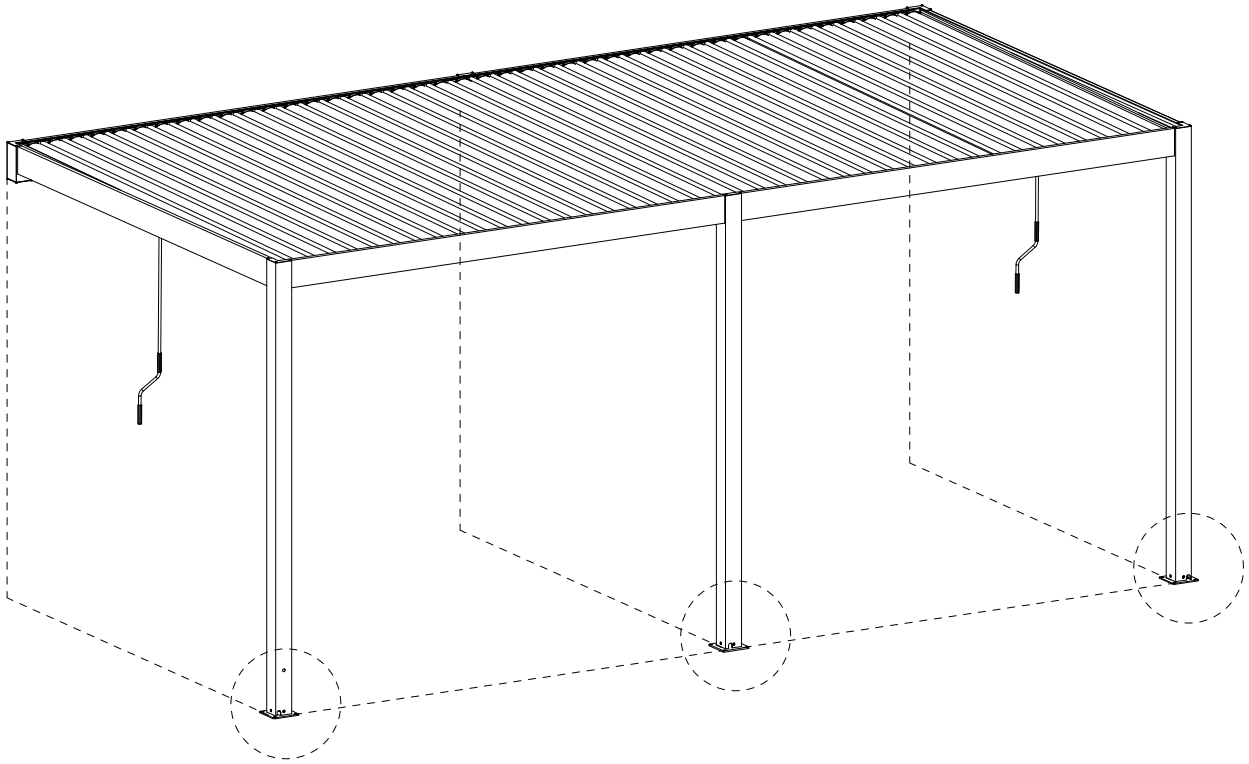

Profondeur de perçage : Φ10 x 80

Total : 12 trous

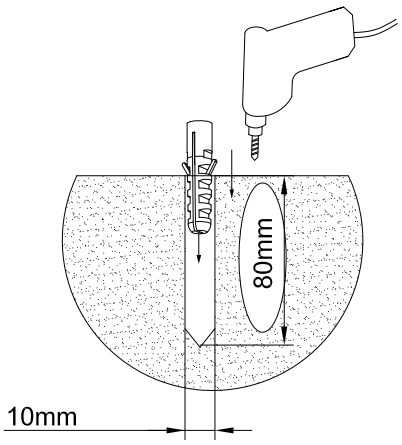

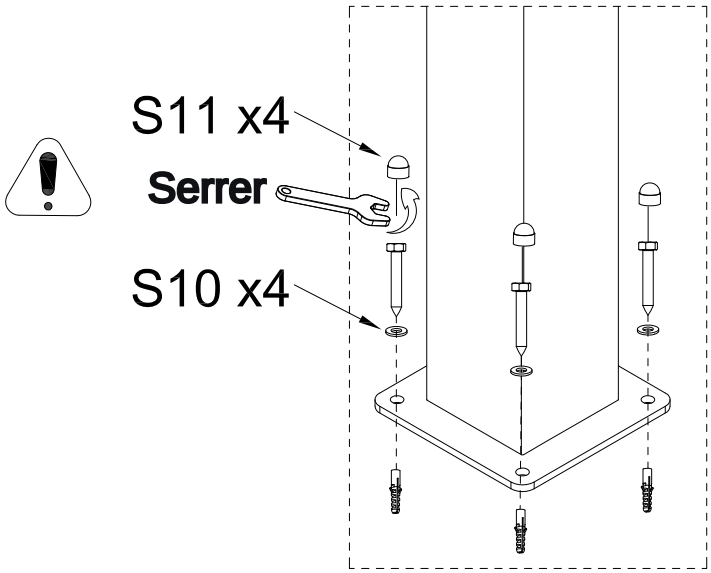

S11		QTY:12PCS
S10	M8*75	QTY:12PCS
	φ8*1	QTY:12PCS
	φ10*50	QTY:12PCS