M8650 Pergola

Manuel d'utilisateur

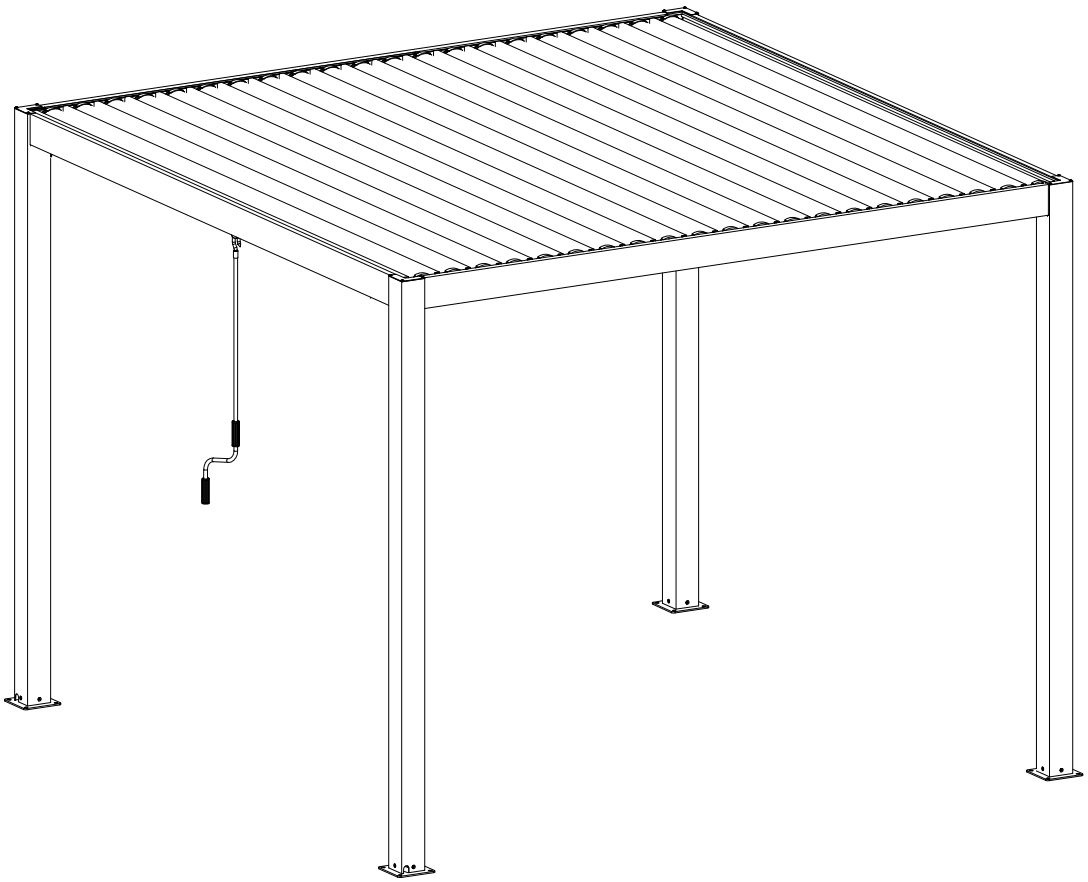

LA LISTE DES PIÈCES

REF	PHOTO	QTY
A1	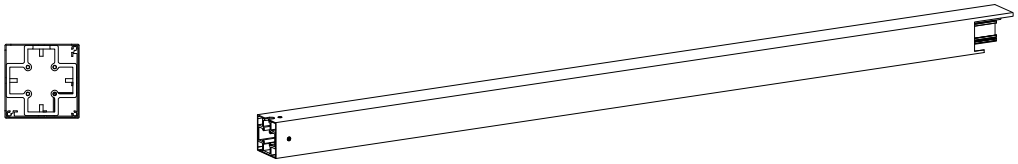	4
B1	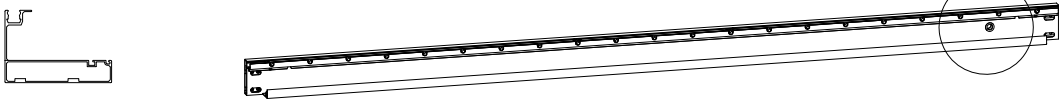	1
B2	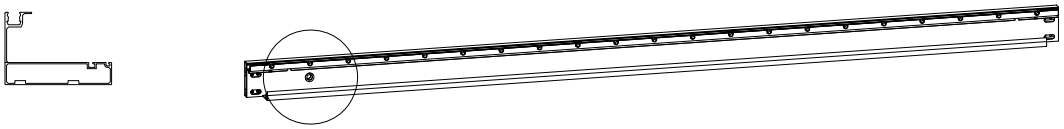	1
C1		1
C2		1
F	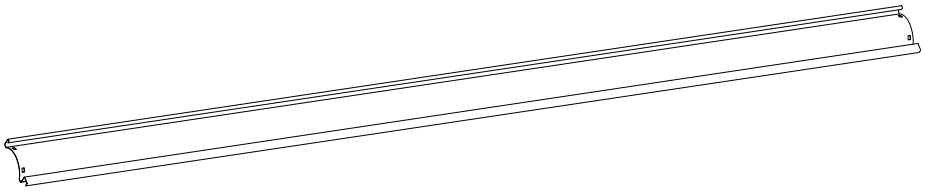	3m*3.0m=21pcs 3/3.6m*3.6m=26pcs 3/3.6m*4.0m=29pcs
GL	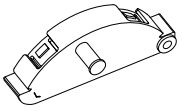	3m*3.0m=21pcs 3/3.6m*3.6m=26pcs 3/3.6m*4.0m=29pcs
GR	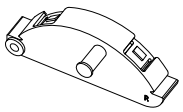	3m*3.0m=21pcs 3/3.6m*3.6m=26pcs 3/3.6m*4.0m=29pcs

LA LISTE DES PIÈCES

REF	PHOTO	QTY
HL	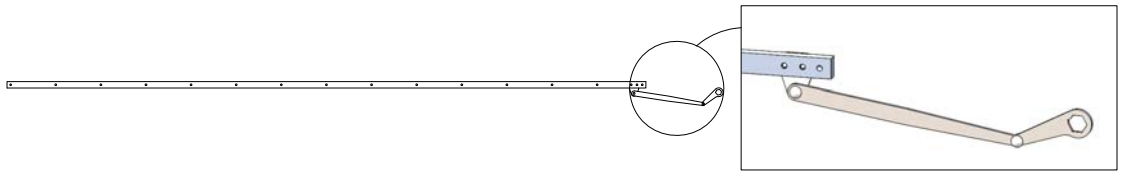	1
HR	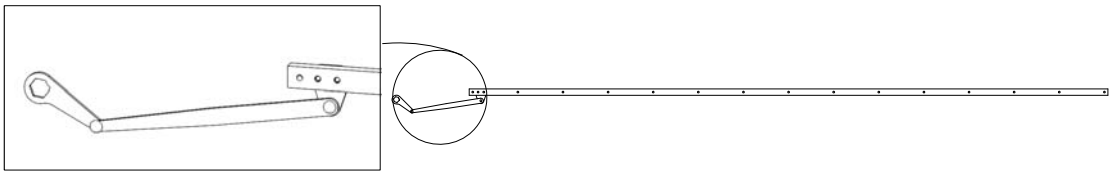	1
I1	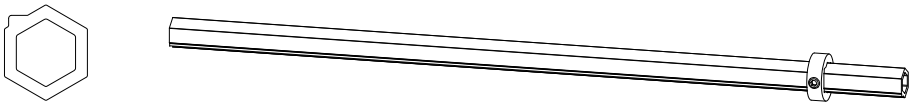	1
I2	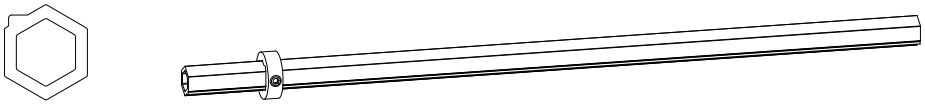	1
J	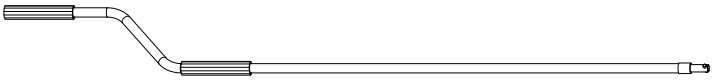	1
K	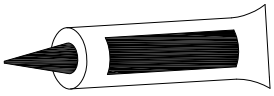	1

LA LISTE DES PIÈCES

REF	PHOTO	QTY
L1	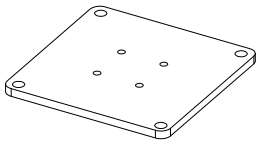	4
L2	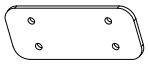	8
L3	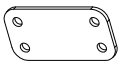	8
L4	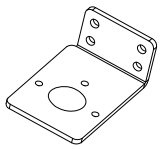	1
L5	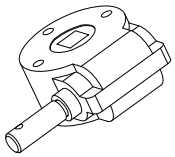	1
L6	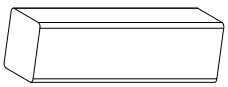	1
L7	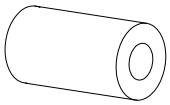	2
L8	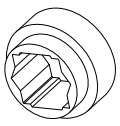	2

REF	PHOTO	QTY
L9	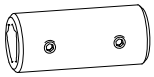	2
L10		1
L11	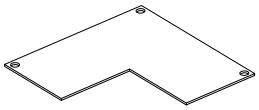	4

LA LISTE DES PIÈCES

REF	PHOTO	QTY
S1	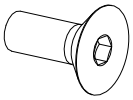 M6*20	16
S2	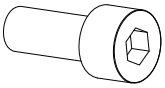 M8*16	32
S3	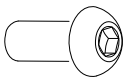 M6*16	4
S4	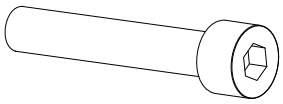 M6*35	3
S5	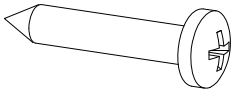 ST4.8×45	2
S6	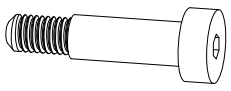 φ10*φ6*16*M5	42 OR 52 OR 58
S7	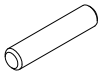 φ4*20	1
S8	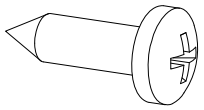 ST5.5×16	12

REF	PHOTO	QTY
S9	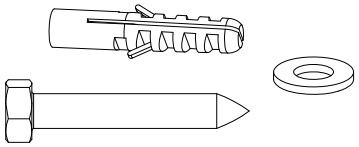 M8*75 & φ8*1 & φ10*50	16
S10	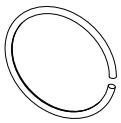 φ21.5*1	1
S11		16

Rappel de sécurité

Directives générales

- Veuillez conserver ce manuel pour une utilisation future après avoir installé la pergola.
- Veuillez lire attentivement les instructions suivantes avant l'assemblage.
- Ce manuel peut ne pas inclure tous les détails et les étapes importantes.
- Veuillez nous contacter si vous avez besoin de plus d'informations ou d'aide.

Remarques importantes

- Veuillez ne pas permettre à la neige de s'accumuler sur le toit à lames. En cas de prévisionde neige modérée ou forte, ouvrez les lames, faites de même en cas de vents forts ou d'autres conditions météorologiques extrêmes.
- Veuillez ouvrir les lames et relever ou retirer tout accessoire de pare-soleil installé pour éviter des dommages potentiels à la pergola en cas de mauvais temps.

Ce dont vous pourriez avoir besoin:

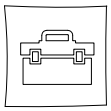

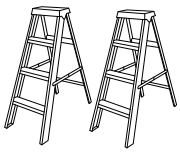

Échelle x2

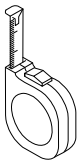

Mètre ruban



Maillet



Gants

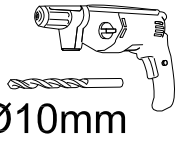

Ø10mm
Tournevis électrique

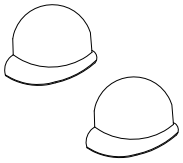

Casque de sécurité x2

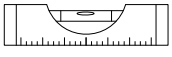

Niveau

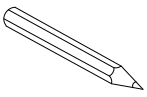

Marqueur

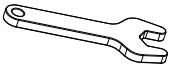

Clé à molette

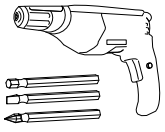

tournevis électrique



Outil à douille

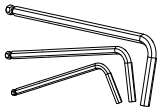

4# 6#
Clé Allen

Affichage de la taille globale

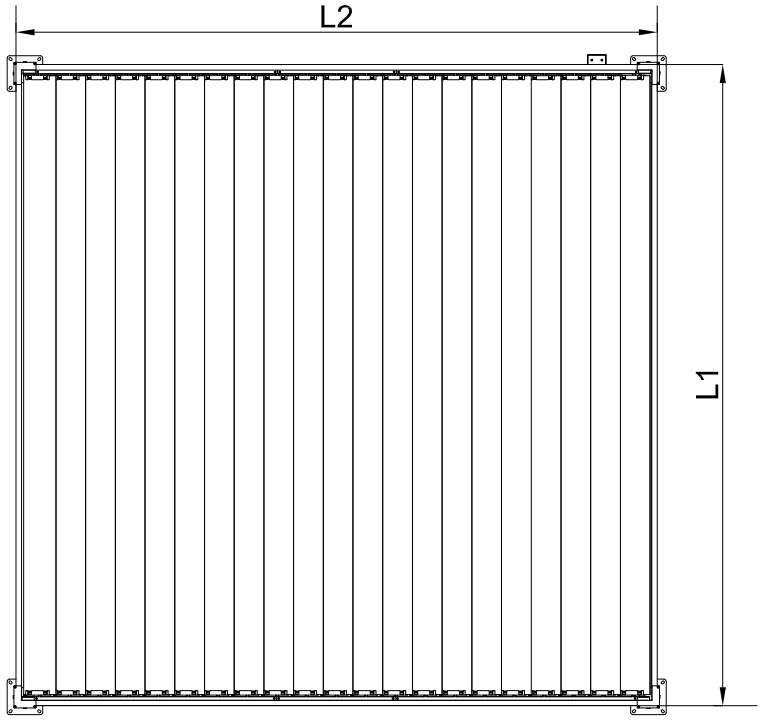

Taille du cadre supérieur		
	L1	L2
2.5m*3.0m	2407mm	2907mm
3.0m*3.0m	2907mm	2907mm
3.0m*3.6m	2907mm	3540mm
3.0m*4.0m	2907mm	3896mm
3.6m*3.6m	3540mm	3540mm
3.6m*4.0m	3540mm	3896mm

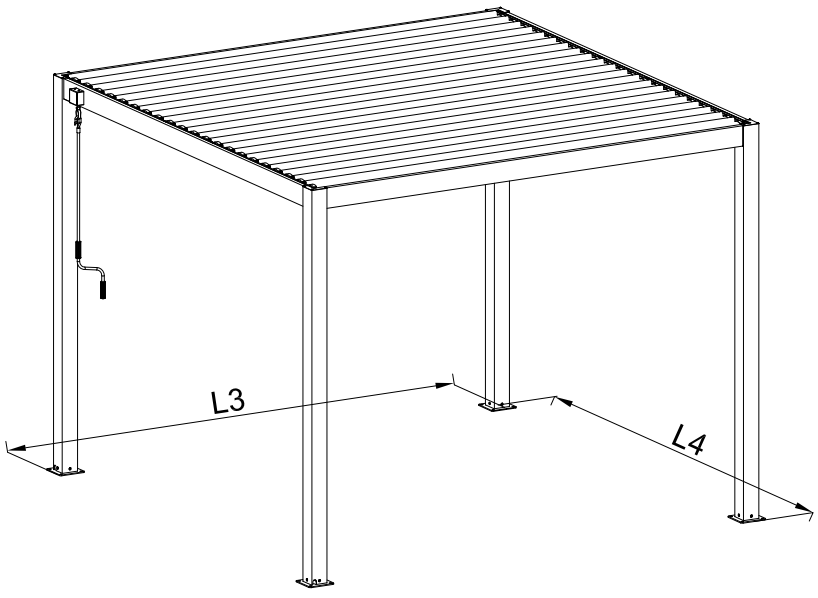

Dimensions du cadre inférieur + plaque de base		
	L3	L4
2.5m*3.0m	2467mm	2967mm
3.0m*3.0m	2967mm	2967mm
3.0m*3.6m	2967mm	3600mm
3.0m*4.0m	2967mm	3956mm
3.6m*3.6m	3600mm	3600mm
3.6m*4.0m	3600mm	3956mm

Étape par étape Instructions pour l'installation

1. Assemblez les quatre piliers d’angle.

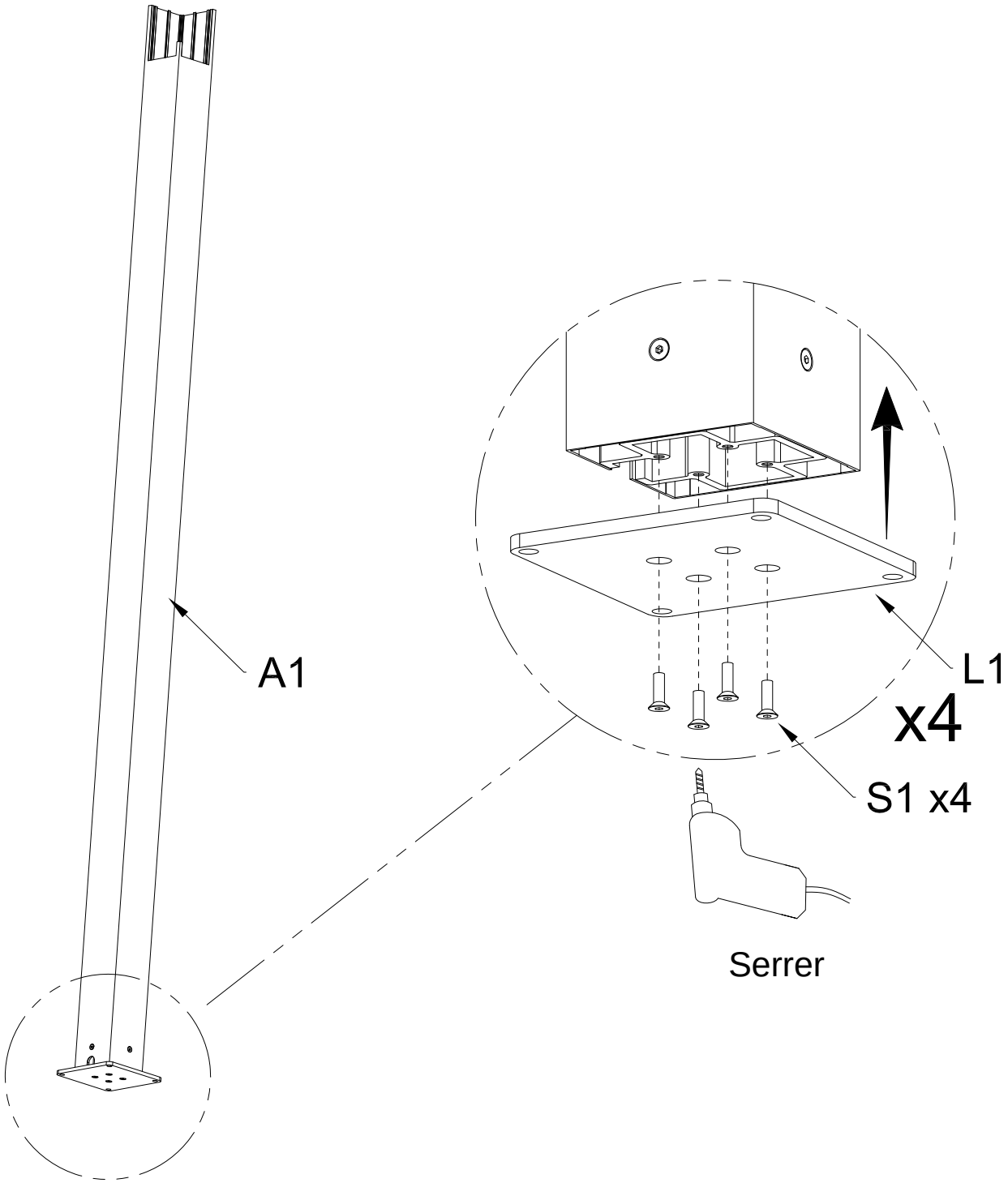

A1	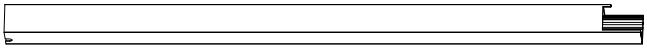	QTY:4PCS	
L1	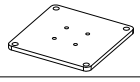	QTY:4PCS	S1 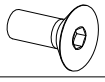 M6*20 QTY:16PCS

2.1 Préinstaller quatre ensembles de composants en fer courts pour connecter les traverses aux colonnes

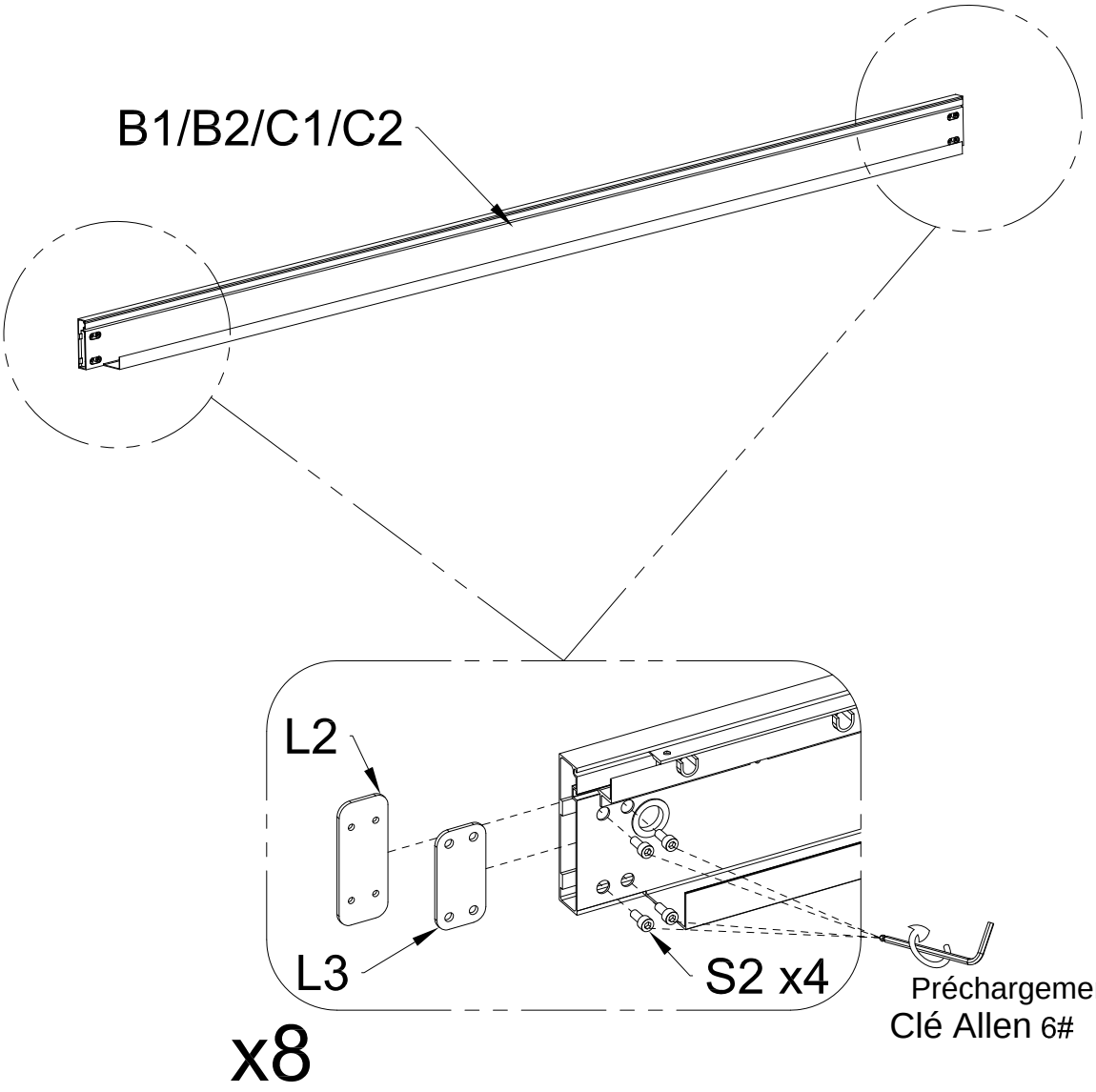

B1		QTY:1PC			
B2		QTY:1PC	L2		QTY:8PCS
C1		QTY:1PC	L3		QTY:8PCS
C2		QTY:1PC	S2	M8*16	QTY:32PCS

2.2 Installation de la boîte de vitesses

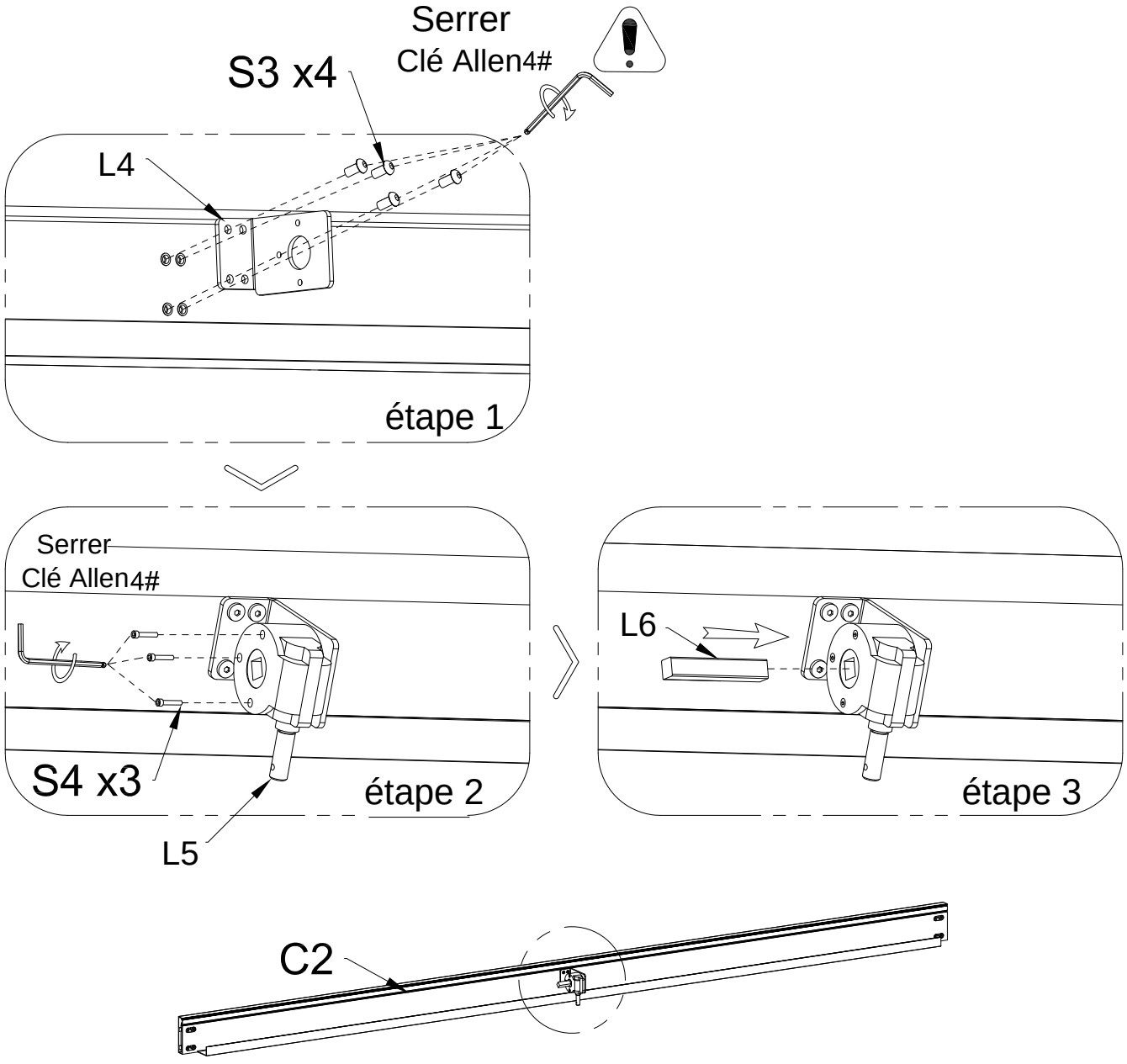

L4	QTY:1PC	L5	QTY:1PC		
L6	QTY:1PC	S3 M6*16	QTY:4PCS	S4 M6*35	QTY:3PCS

3.1 Assembler deux jeux de traverses avant et arrière

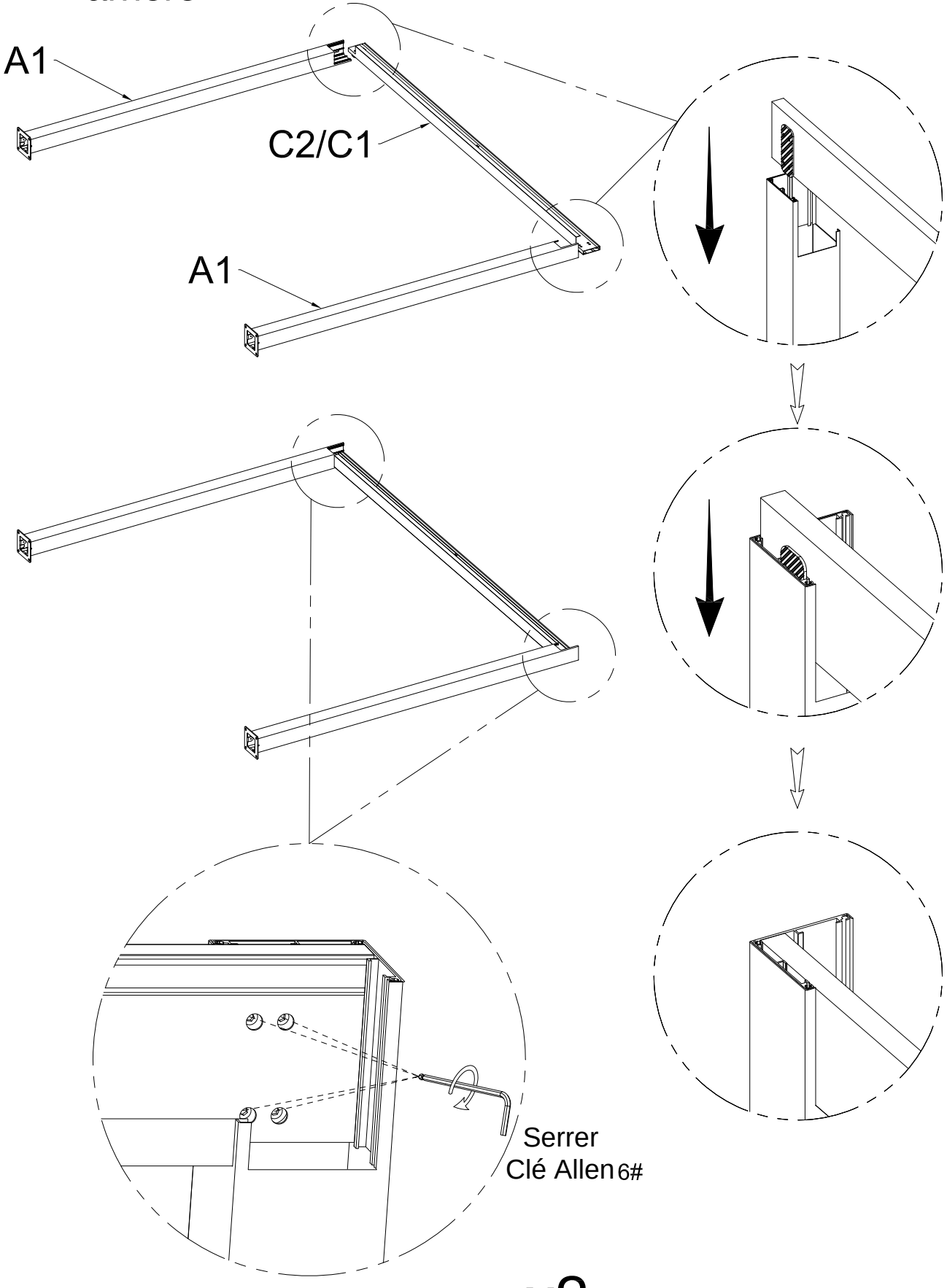

x2

3.2 Construire un cadre

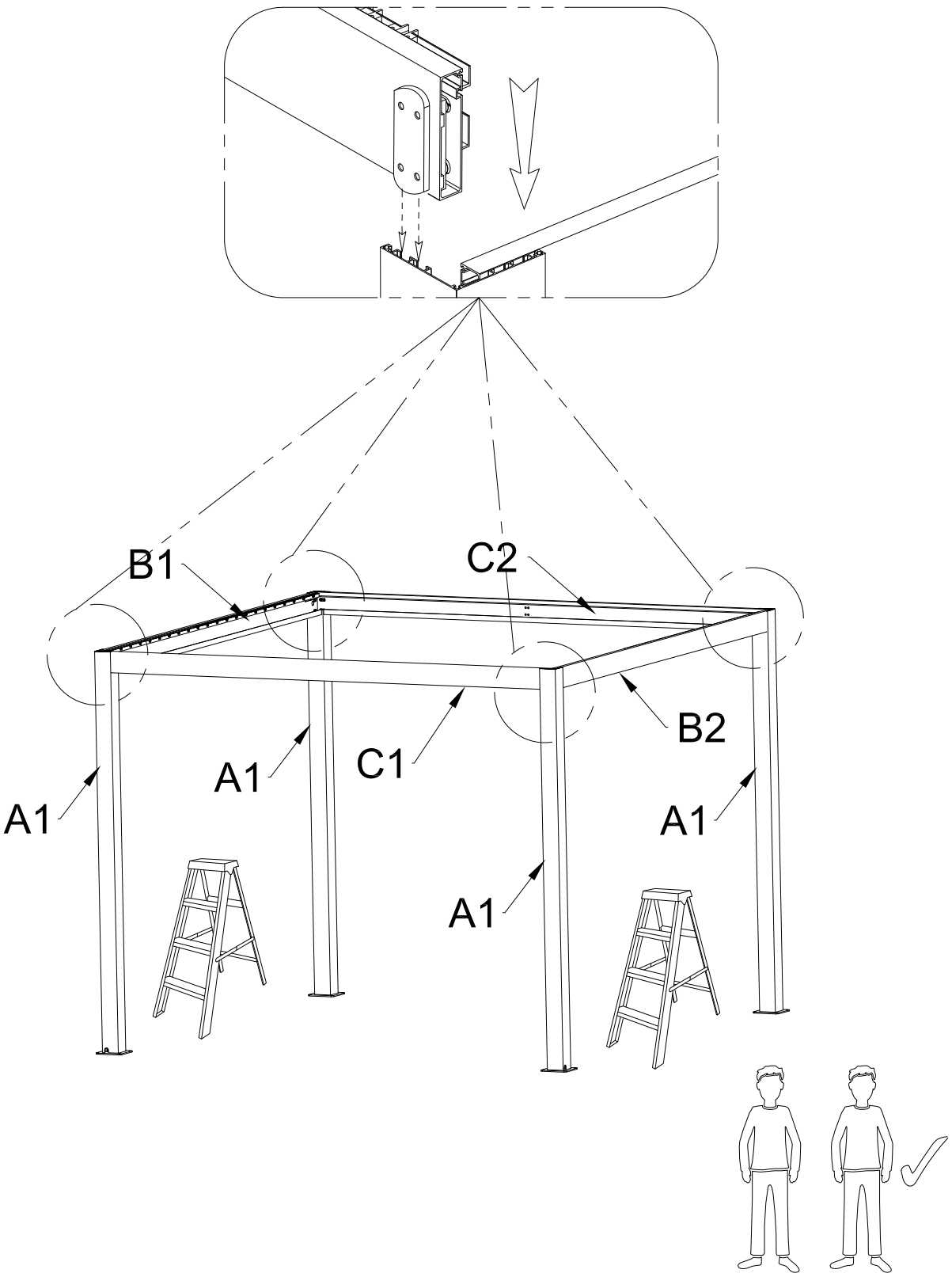

3.3 Une fois la construction du cadre terminée, serrez tous les écrous pré-serrés de P2

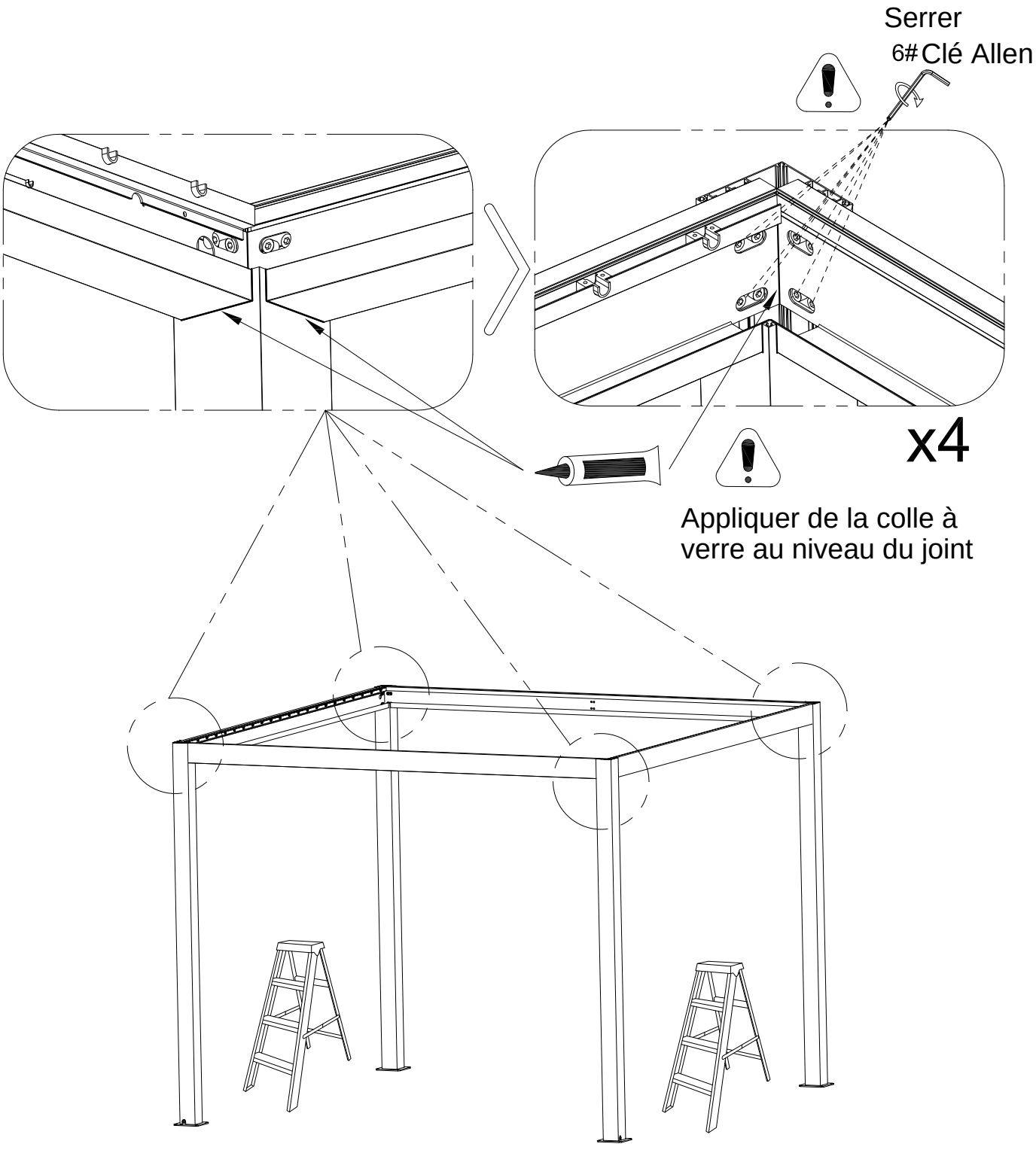

K 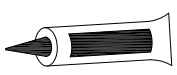 QTY:1PC

3.4 Démonter la plaque de recouvrement du siège d'arbre

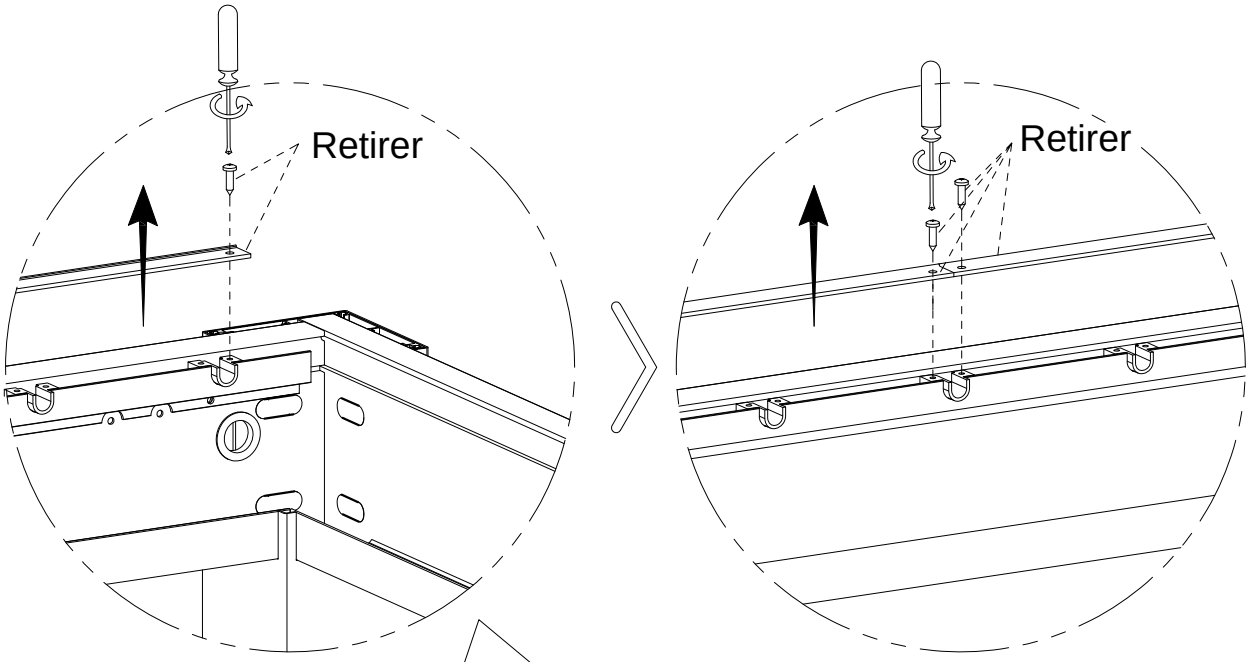

x4 x4

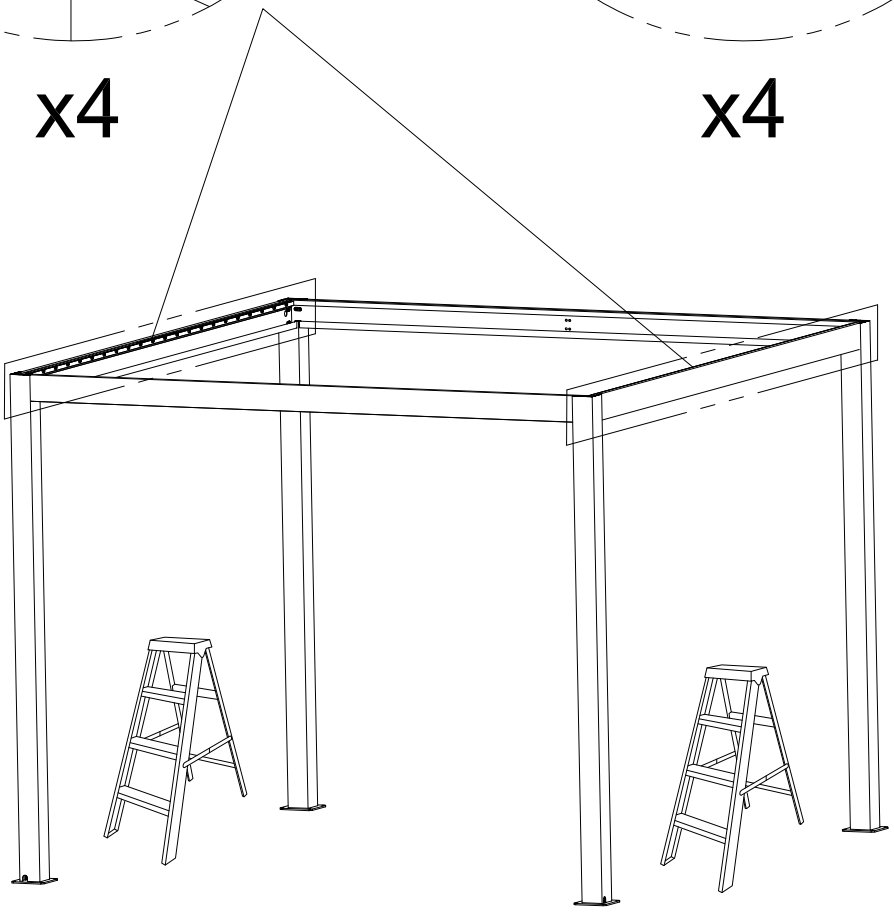

4.1 Assembler les persiennes et les embouts gauche et droit

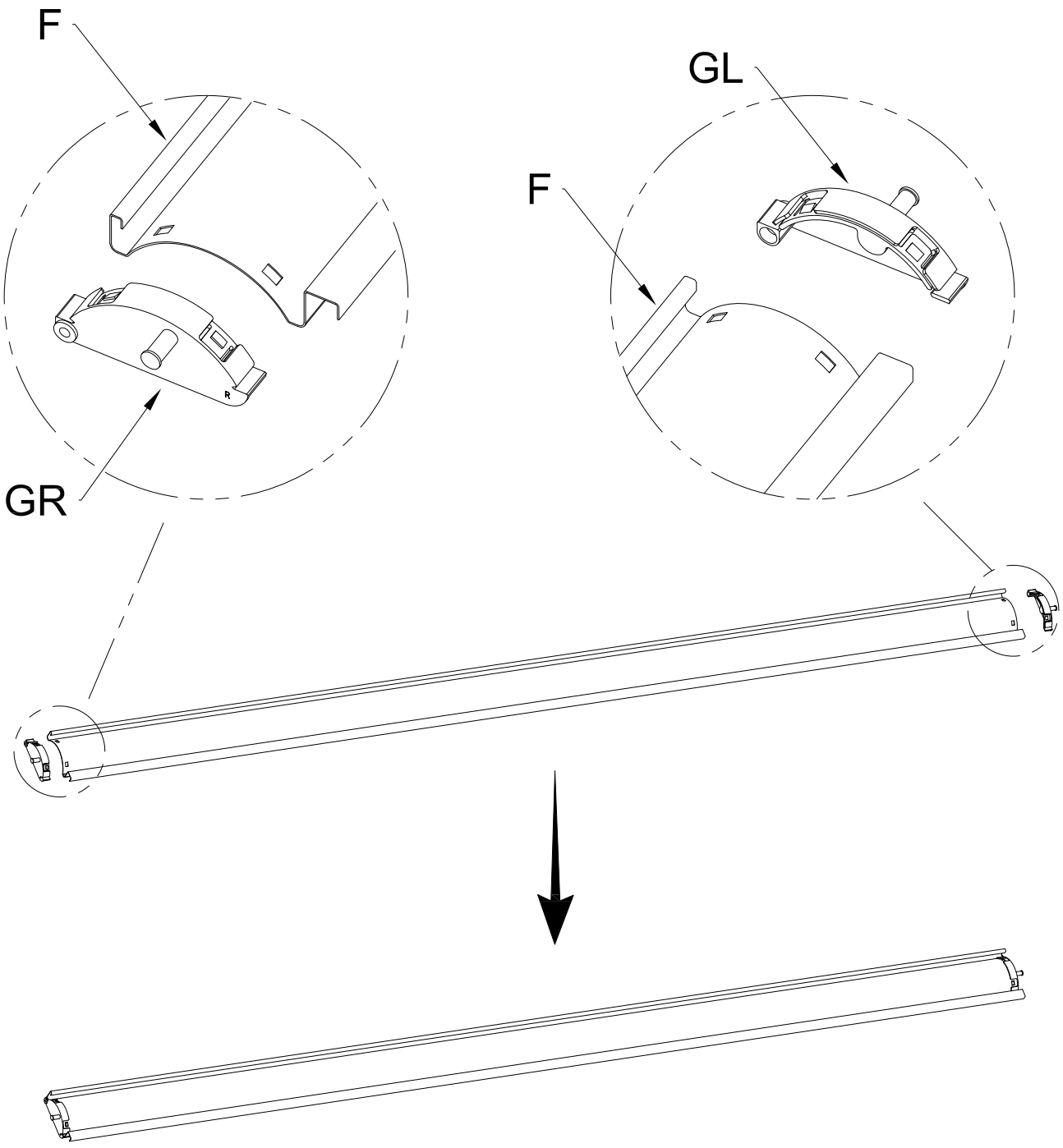

F	QTY:21/26/29PCS		
GL	QTY:21/26/29PCS	GR	QTY:21/26/29PCS

4.2 Installer un volet fixe unique

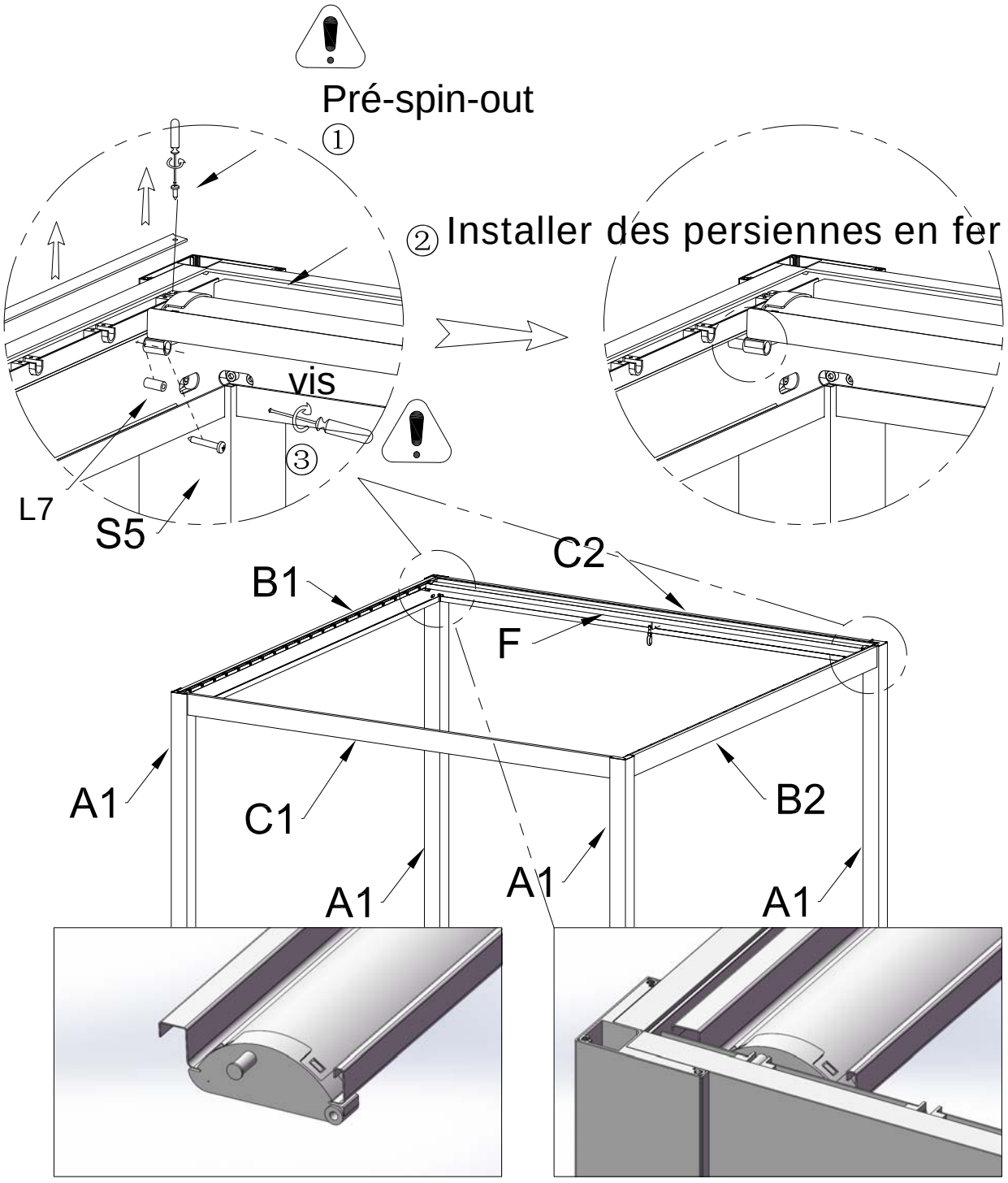

Diagramme d'effet d'installation

Conseils :
l'orientation du volet restant doit être cohérente avec celle du volet fixe.

L7	QTY:2PCS	S5	QTY:2PCS ST4.8*45

4.3 Installer trois persiennes F à la position indiquée et les connecter à la tige de poussée HL

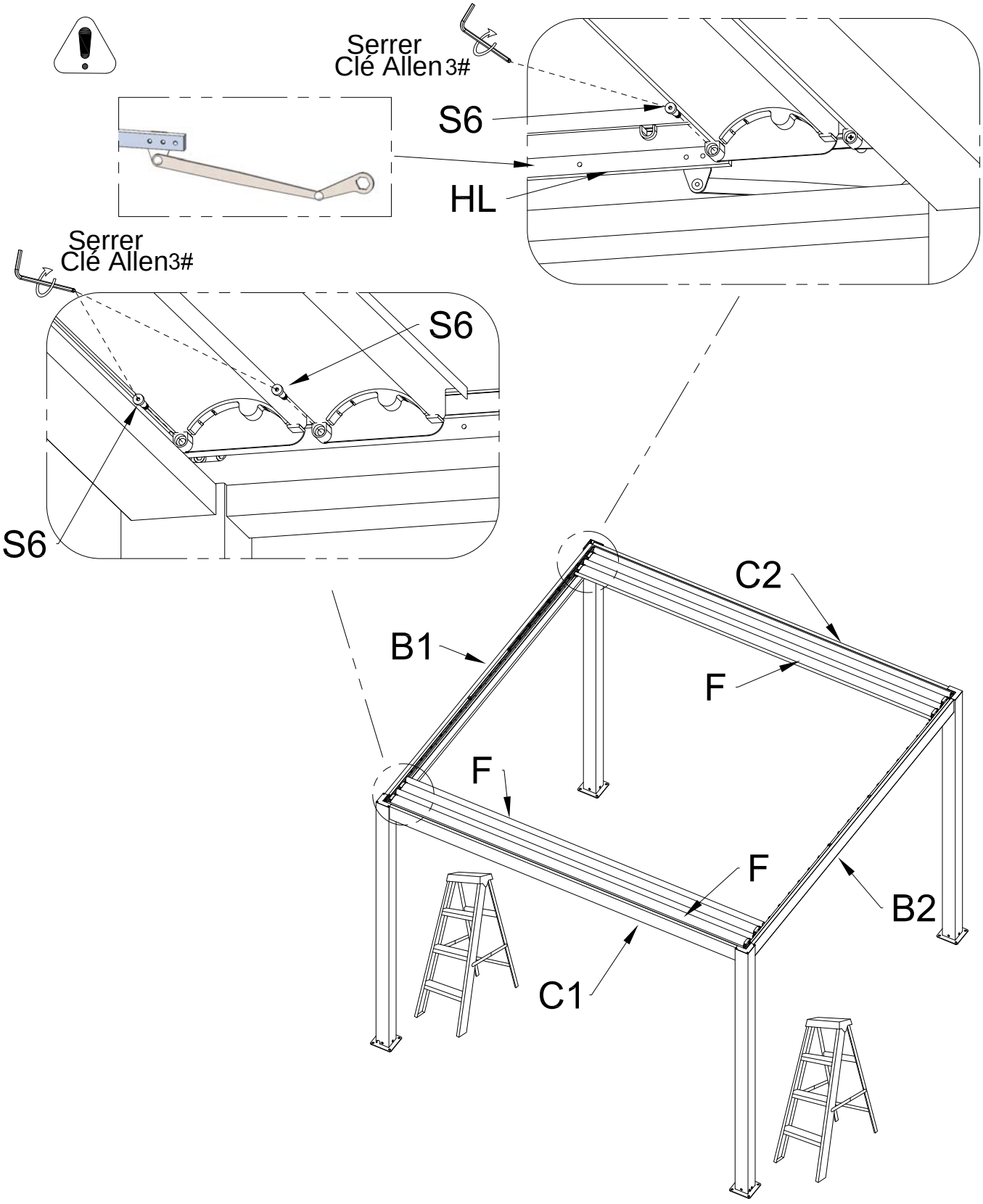

HL	QTY:1PC	S6	QTY:3PCS φ10*φ6*16*M5

4.4 Installer trois persiennes F à la position indiquée et les connecter à la tige HR

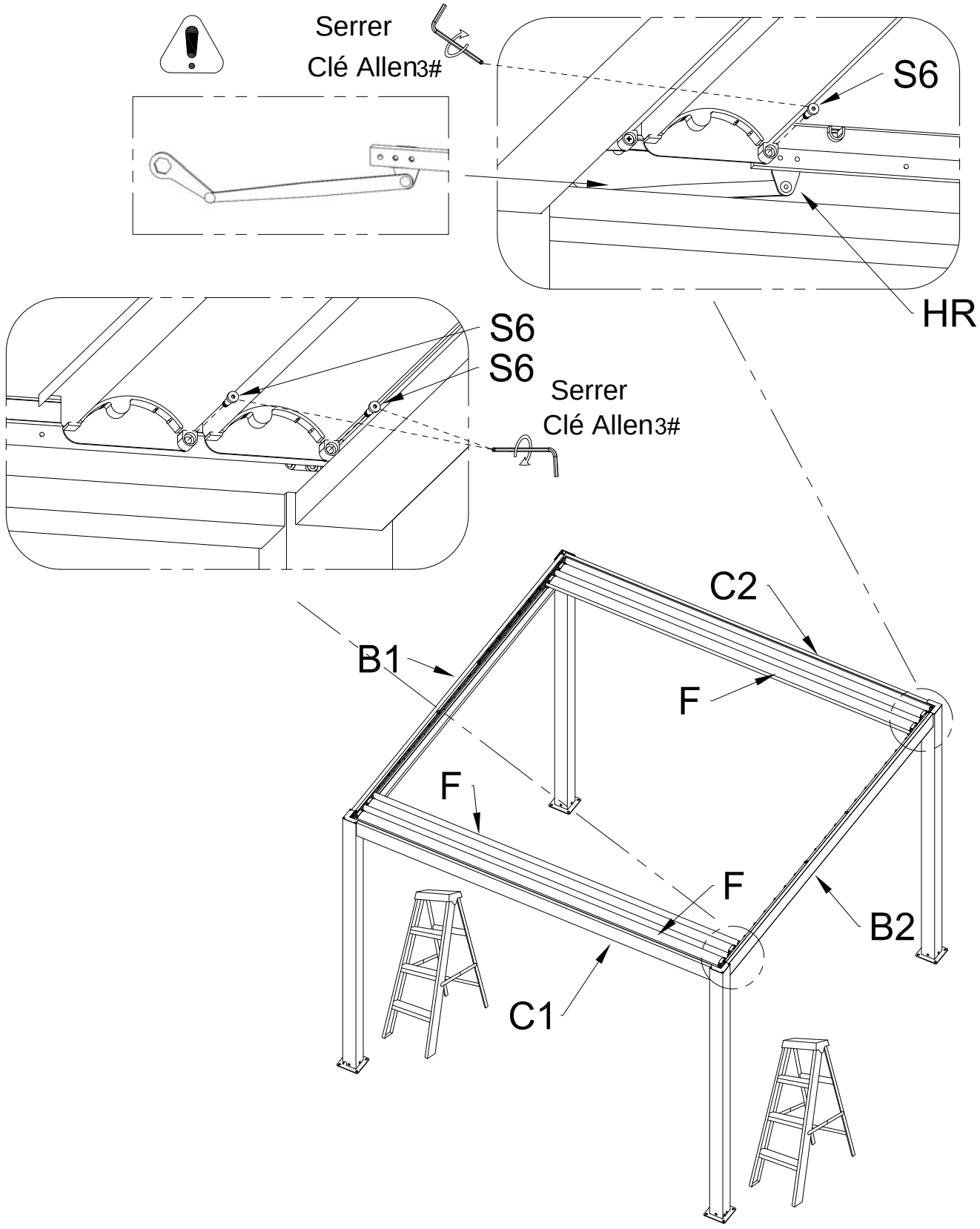

HR	QTY:1PC	S6	QTY:3PCS φ10*φ6*16*M5

4.5 Installer les barres hexagonales d'entraînement gauche et droite

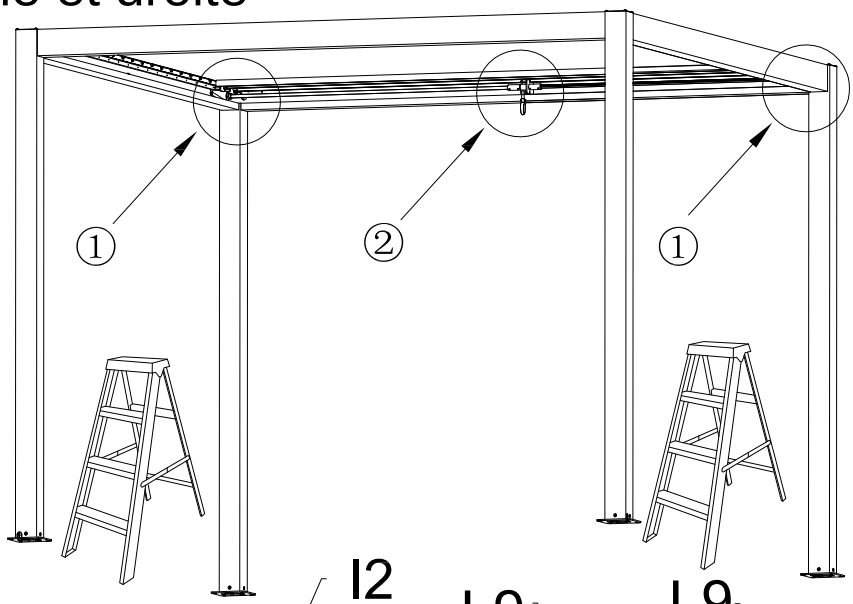

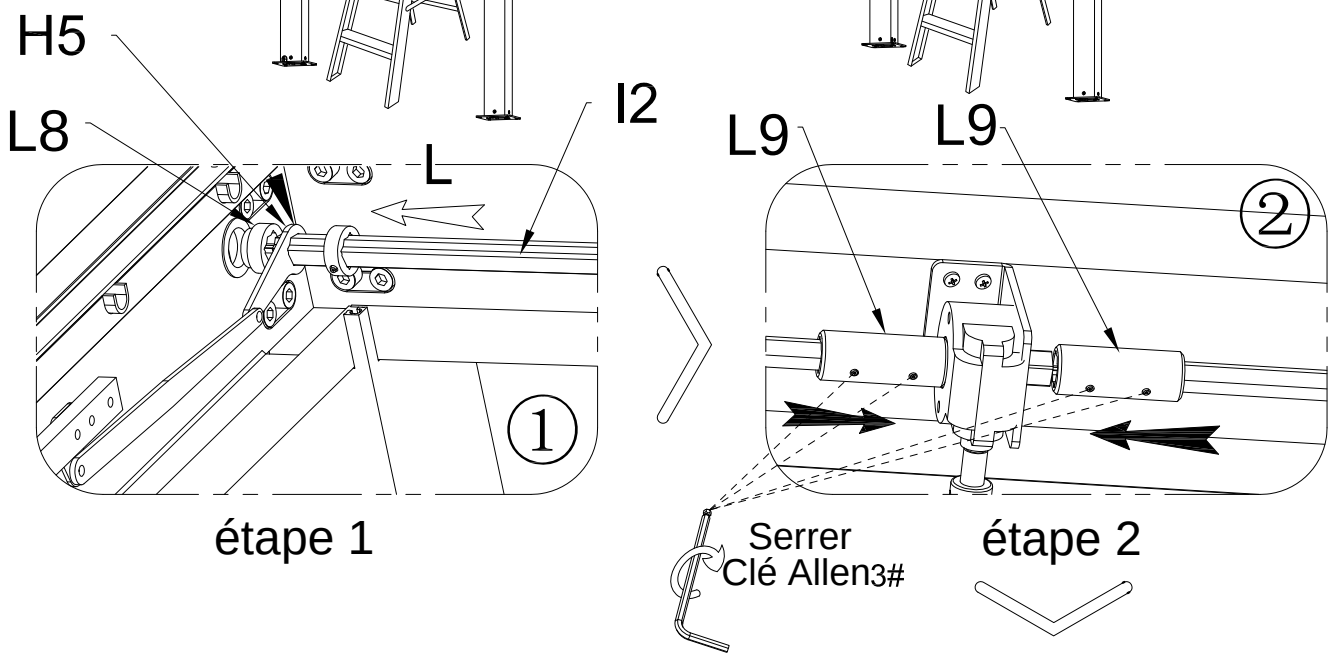

étape 1

étape 2

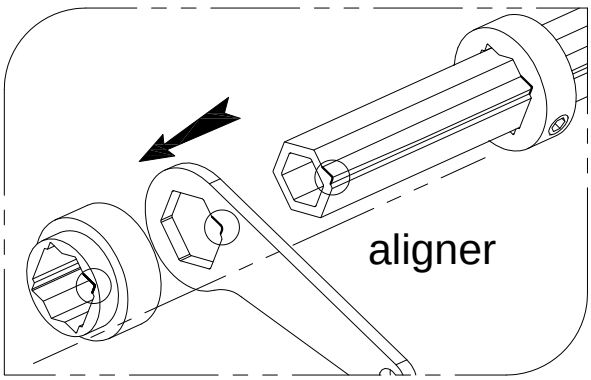

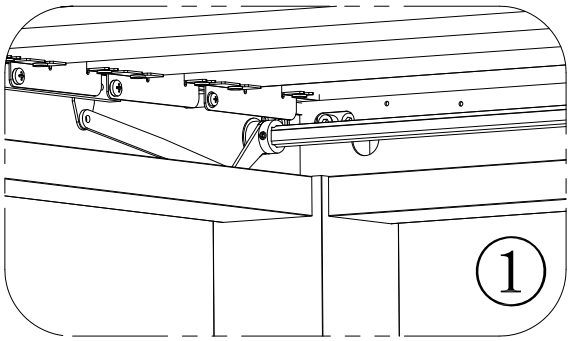

étape 3

Veuillez noter qu'il s'agit de l'étape d'installation sur le côté gauche, et la même chose s'applique également au côté droit

I1	QTY:1PC	L8	QTY:2PCS
I2	QTY:1PC	L9	QTY:2PCS

4.6 Insérer tous les volets et combiner avec les tiges de poussée

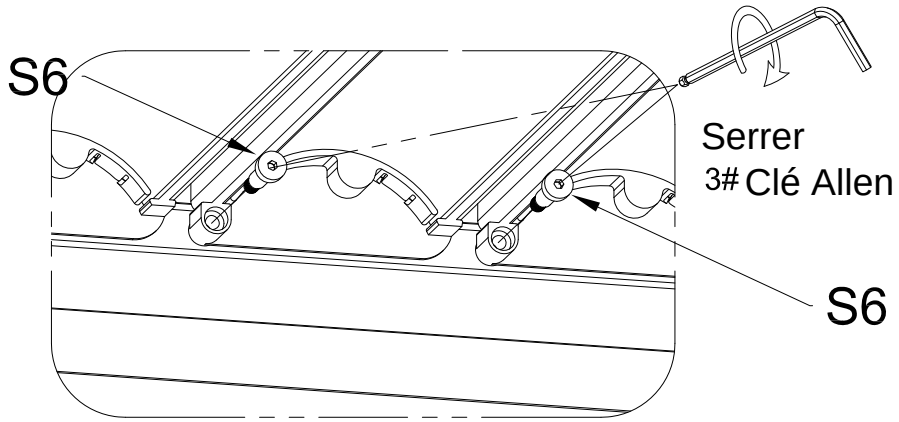

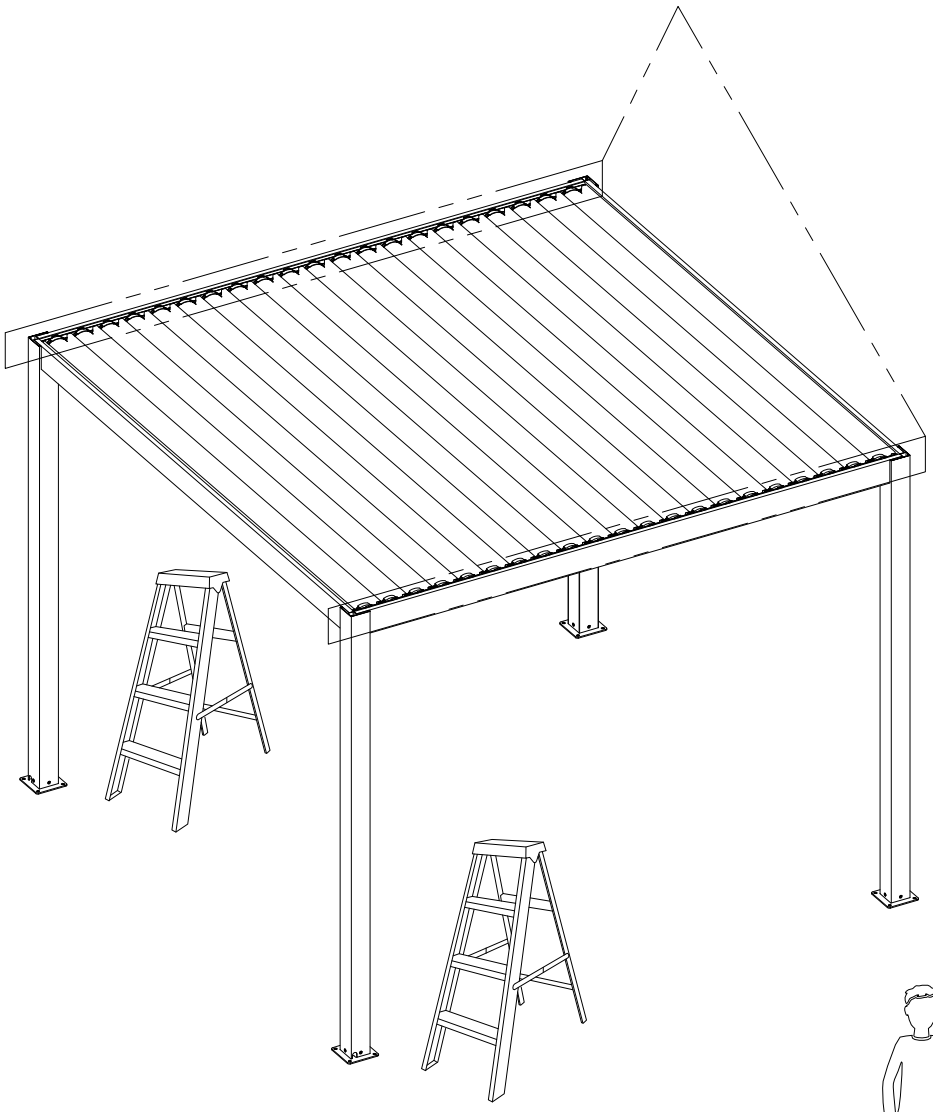

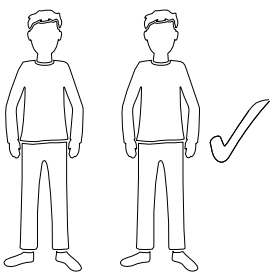

S6  φ10*φ6*16*M5 QTY:36PCS OR 46pcs OR 52pcs

5. Restauration P14 : Démontage de la plaque de recouvrement du siège d'arbre ; Installation de la plaque de recouvrement de la colonne

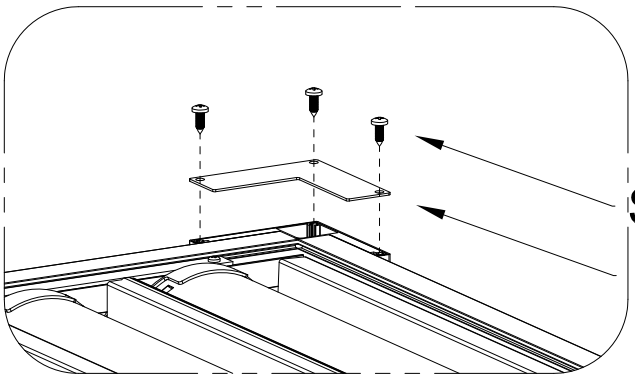

S8 x3

L11

Composants de P8

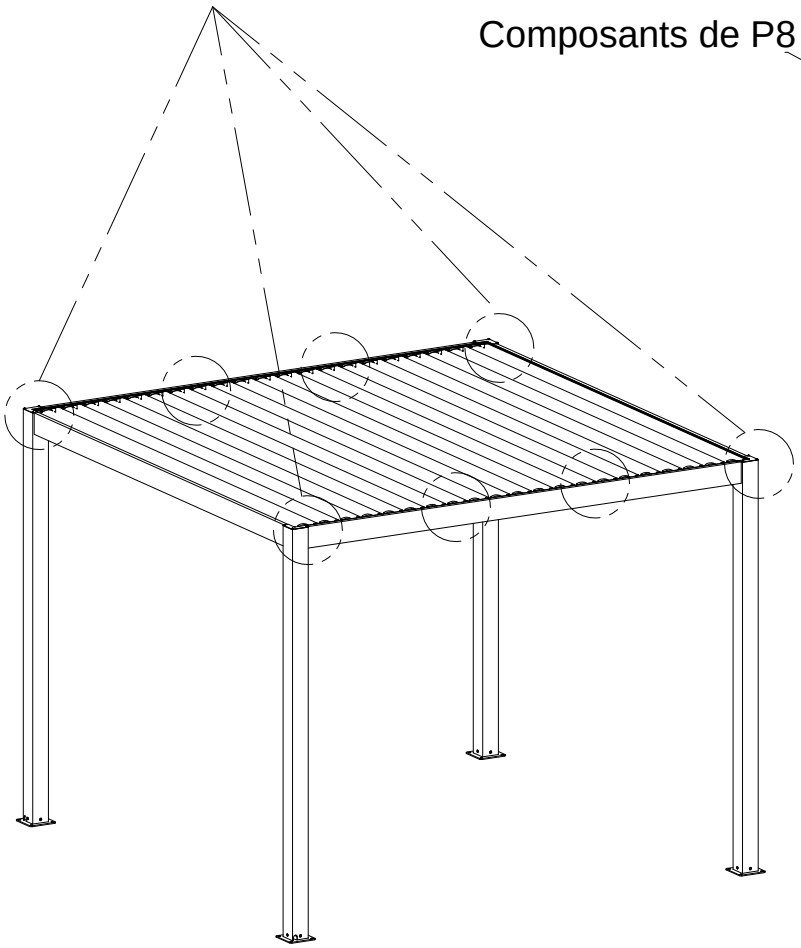

vis

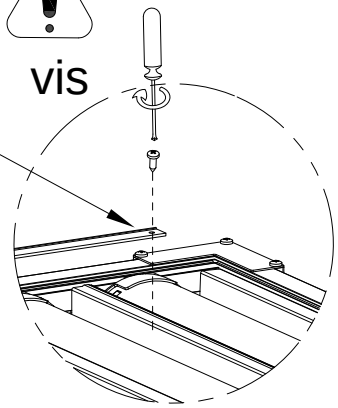

vis

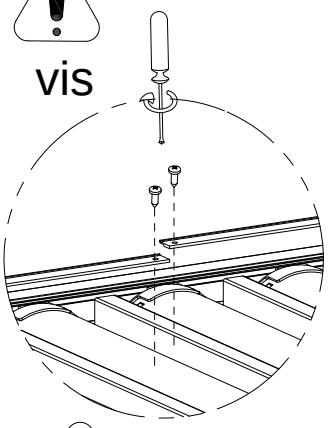

vis

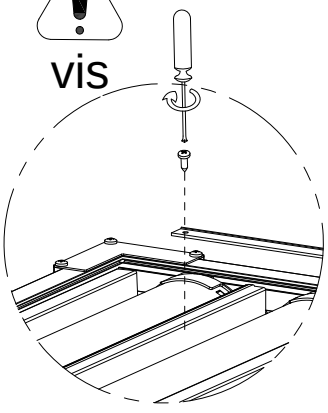

L11	QTY:4PCS	S8	QTY:12PCS ST5.5*16

6. Installez les anneaux de charnière, testez la flexibilité d'ouverture et de fermeture du produit et assurez-vous qu'il n'y a pas de bruit anormal

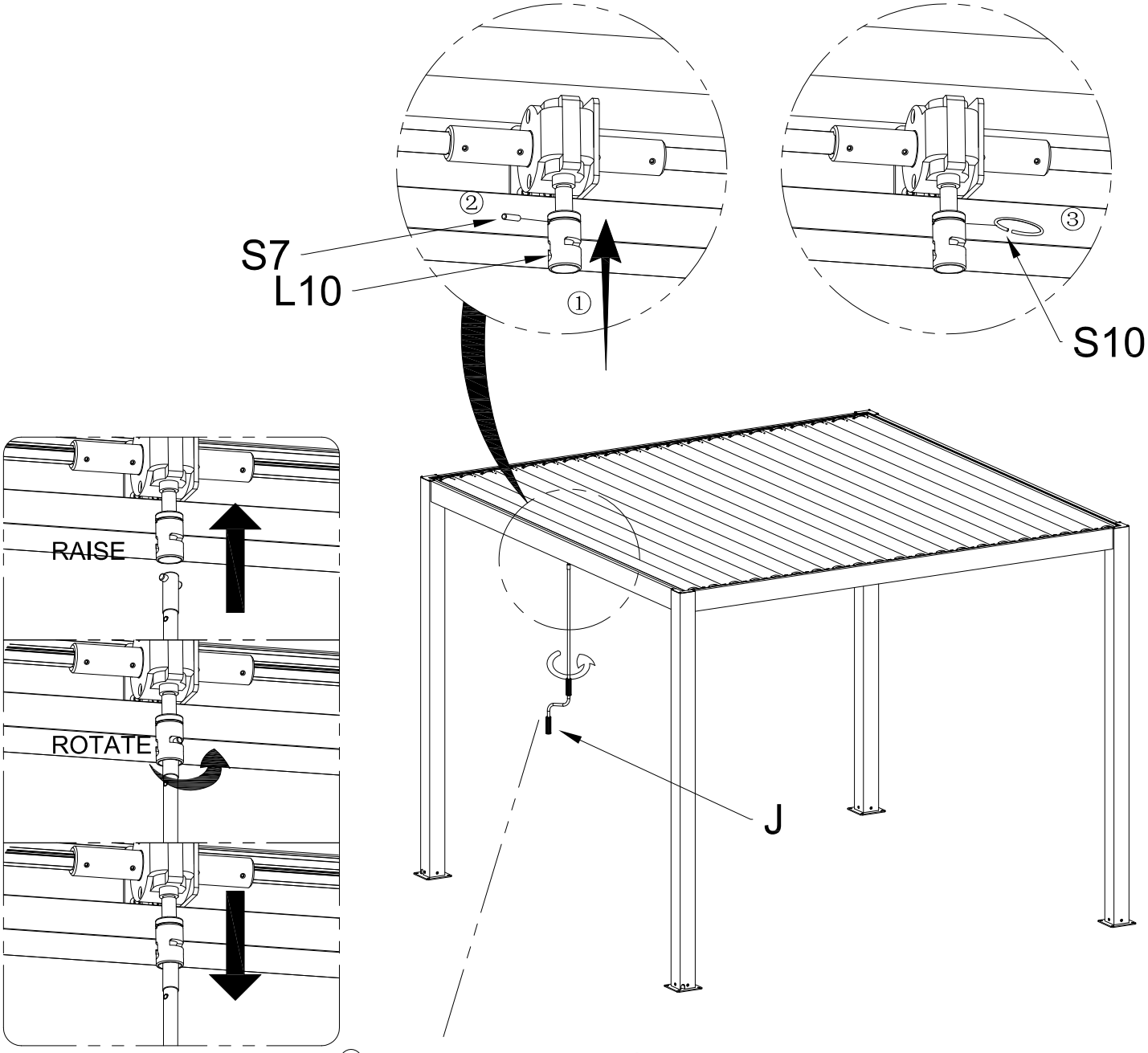

Testez la flexibilité d'ouverture et de fermeture du produit pour vous assurer qu'il n'y a pas de bruits anormaux

J	QTY:1PC	L10	QTY:1PC
S7	QTY:1PC	S10	QTY:1PC

7. Réparer quatre piliers

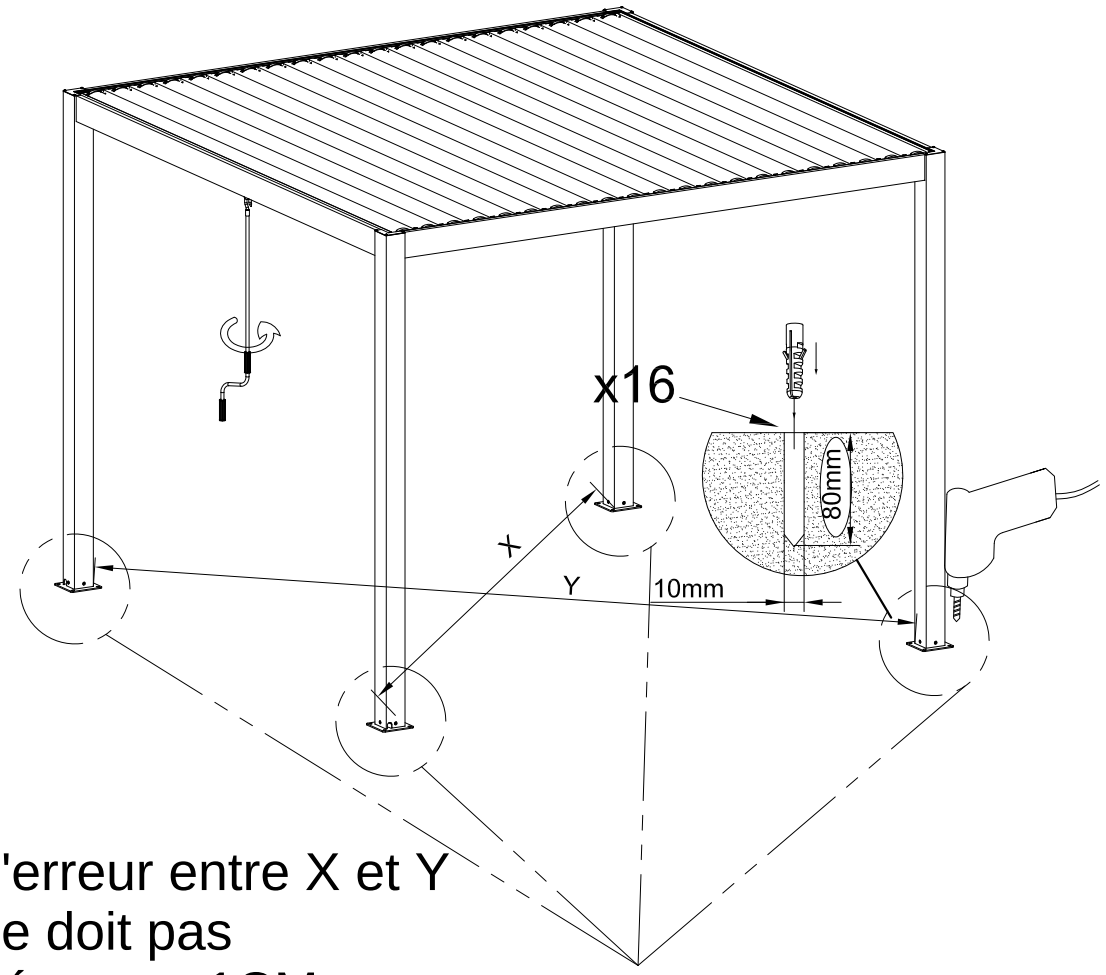

L'erreur entre X et Y ne doit pas dépasser 1CM

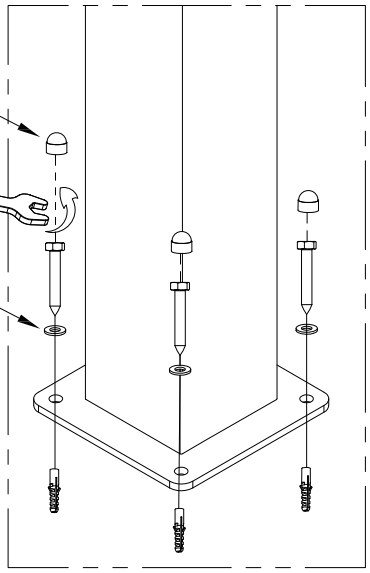

S9	M8*75	QTY:16PCS
	φ8*1	QTY:16PCS
	φ10*50	QTY:16PCS
S11		QTY:16PCS