M8650E Pergola

Manuel d'utilisateur

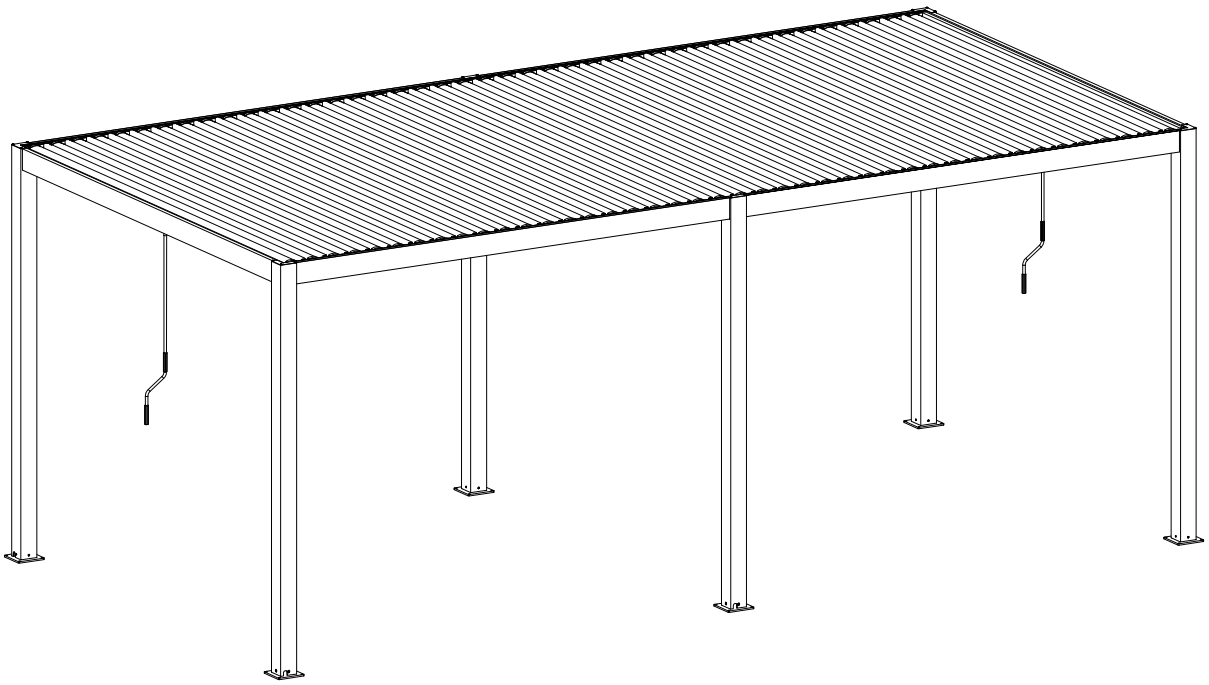

Liste des matériaux

REF	PHOTO	QTY
A1	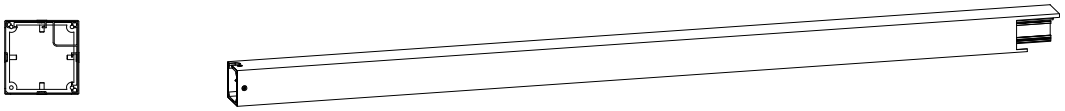	4
A3	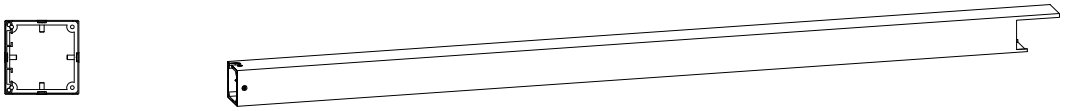	2
B1	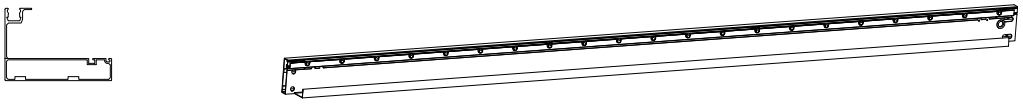	2
B2	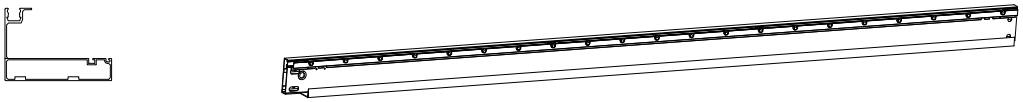	2
C2	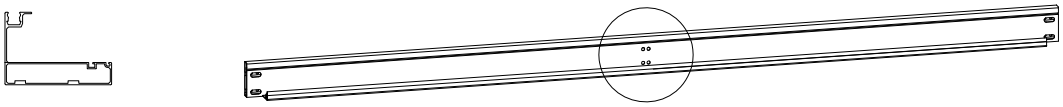	2
F	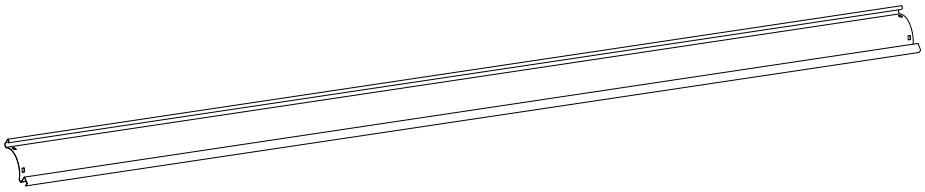	6m*3m=42pcs
GL1	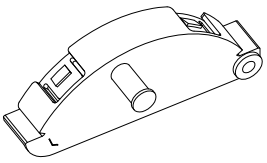	6m*3m=41pcs
GR1	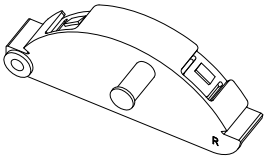	6m*3m=41pcs

Liste des matériaux

REF	PHOTO	QTY
GL2	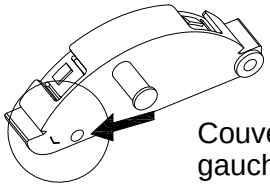 Couvercle d'extrémité de lame gauche fixe avec un trou de vis	1
GR2	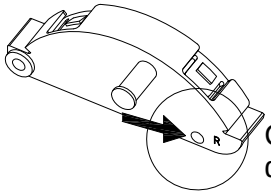 Couvercle d'extrémité de lame droite fixe avec un trou de vis	1
HL2	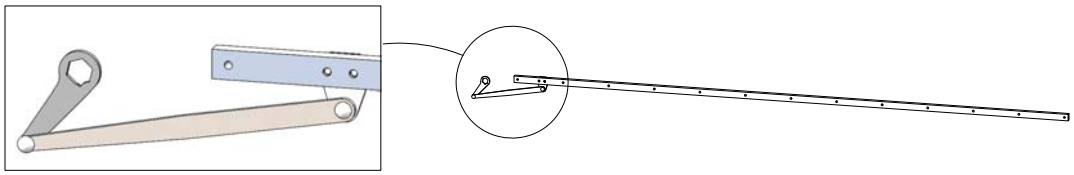	1
HL1	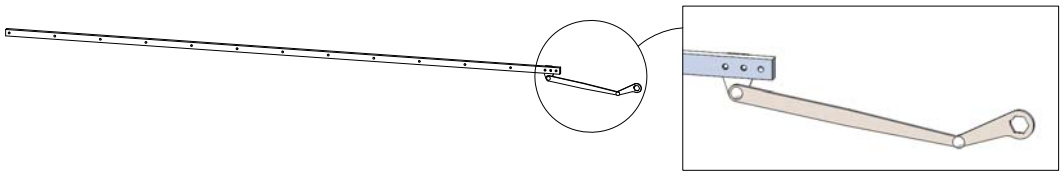	1
HR2	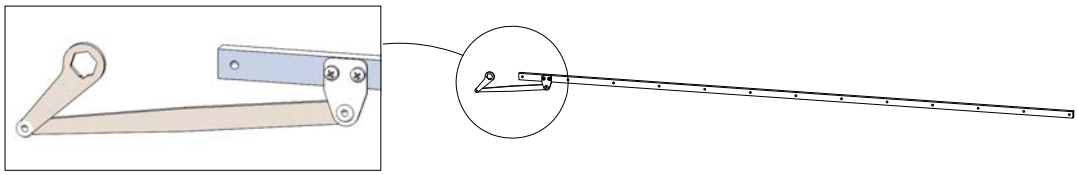	1
HR1	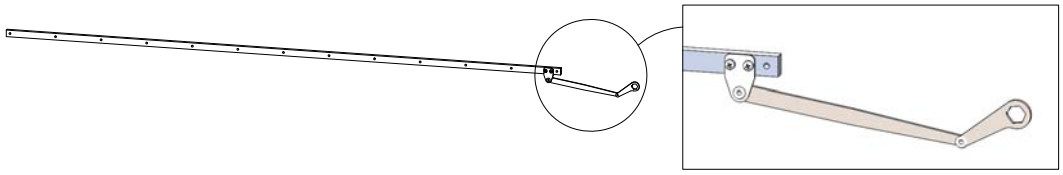	1
I1	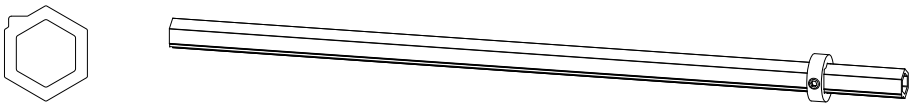	2
I2	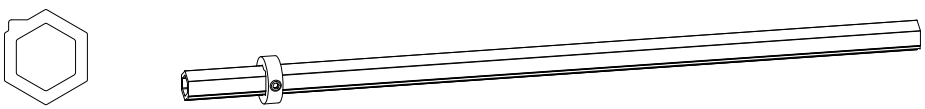	2

Liste des matériaux

REF	PHOTO	QTY
J		2
K		1

Liste des matériaux

REF	PHOTO	QTY
L1	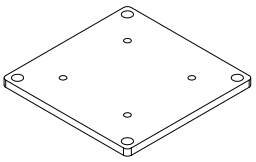	6
L2	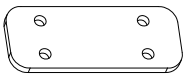	8
L3	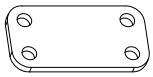	8
L4		4
L5	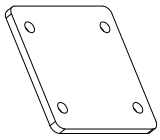	2
L6	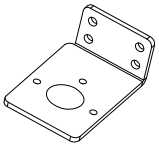	2
L7	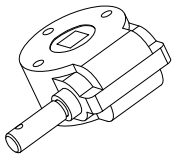	2
L8	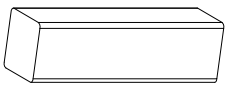	2

REF	PHOTO	QTY
L9	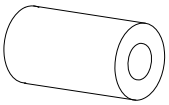	4
L10	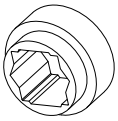	4
L11	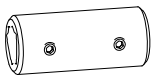	4
L12	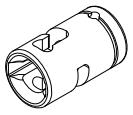	2
L13		2
L14	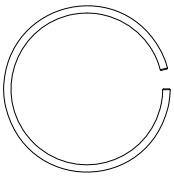	2
L15	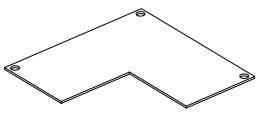	4
L16	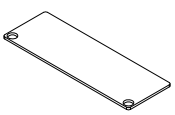	2

Liste des matériaux

REF	PHOTO	QTY
S1	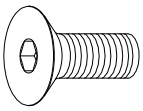 M6*20	24
S2	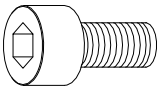 M8*16	40
S3	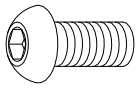 M6*16	8
S4	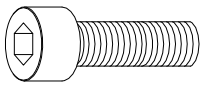 M6*35	6
S5	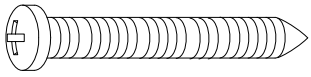 ST4.8×45	4
S6	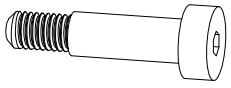 φ10*φ6*16*M5	80
S7	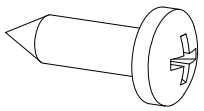 ST5.5×16	16
S8	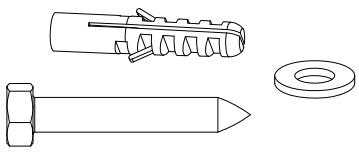 M8*75 & φ8*1 & φ10*50	24

REF	PHOTO	QTY
S9	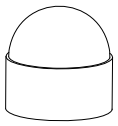	24

Rappel de sécurité

Directives générales

- Veuillez conserver ce manuel pour une utilisation future après avoir installé la pergola;
- Veuillez lire attentivement les instructions suivantes avant l'assemblage;
- Ce manuel peut ne pas inclure tous les détails et les étapes importantes;
- Veuillez nous contacter si vous avez besoin de plus d'informations ou d'aide.

Remarques importantes

- Veuillez ne pas permettre à la neige de s'accumuler sur le toit à lames.En cas de prévisionde neige modérée ou forte, ouvrez les lames, faites de même en cas de vents forts ou d'autres conditions météorologiques extrêmes.
- Veuillez ouvrir les lames et relever ou retirer tout accessoire de pare-soleil installé pour éviter des dommages potentiels à la pergola en cas de mauvais temps.

Ce dont vous pourriez avoir besoin?

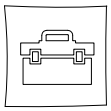

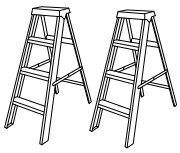

Échelle x2

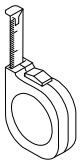

Mètre ruban



Maillet



Gants

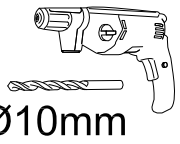

Tournevis électrique

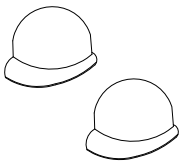

Casque de sécurité x2

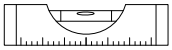

Niveau

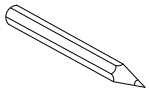

Marqueur

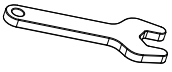

Clé à molette

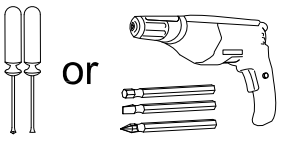

tournevis ou tournevis électrique

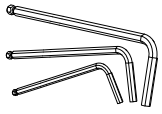

Clé Allen

Étape par étape Instructions pour l'installation

1-a. Assemblez six piliers d’angle.

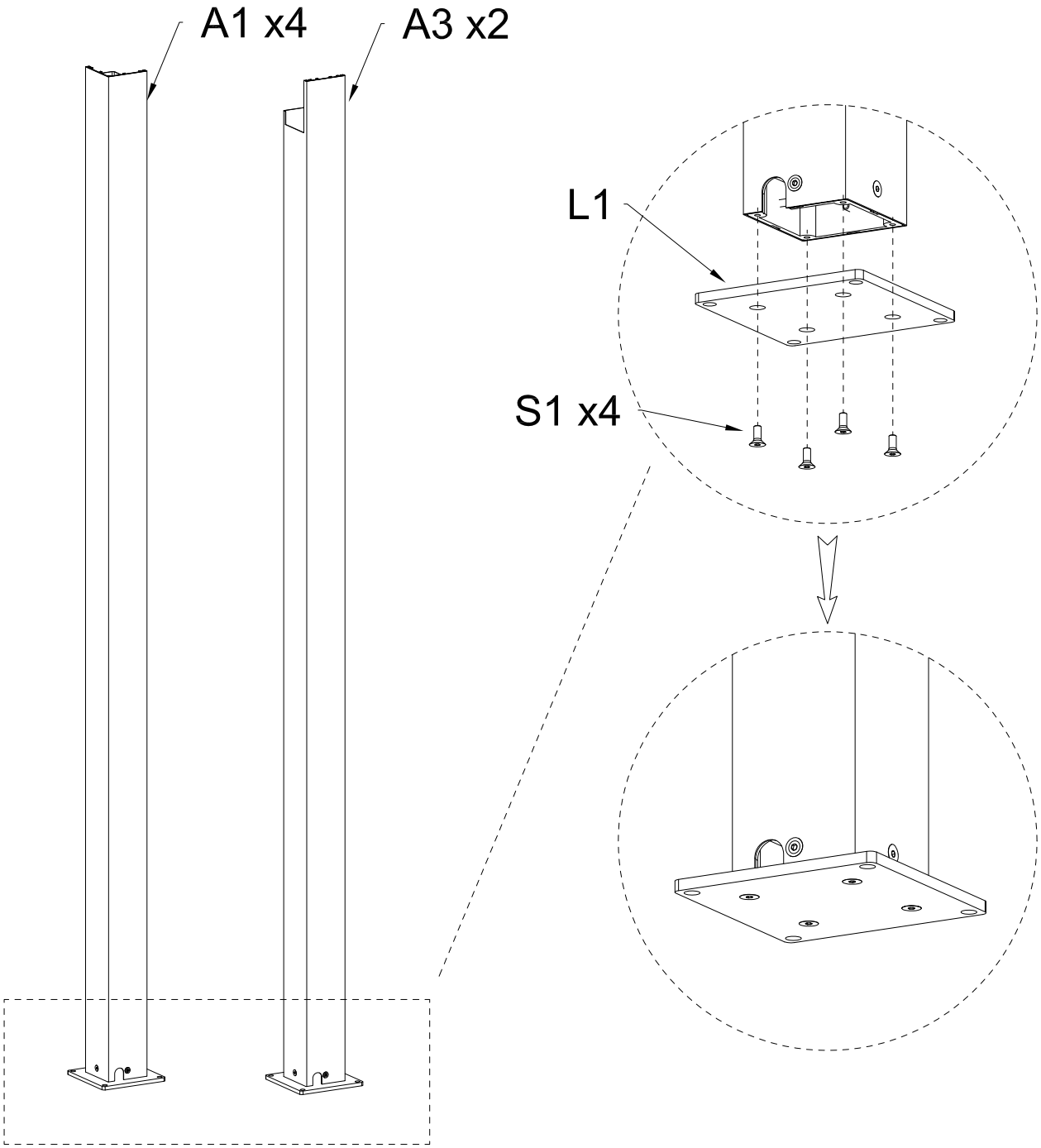

A1			QTY:4PCS
A3			QTY:2PCS
L1	QTY:6PCS	S1	QTY:24PCS
		M6*20	

1-b. Assemblez B1 et B2, installez les deux extrémités et les connecteurs intermédiaires.

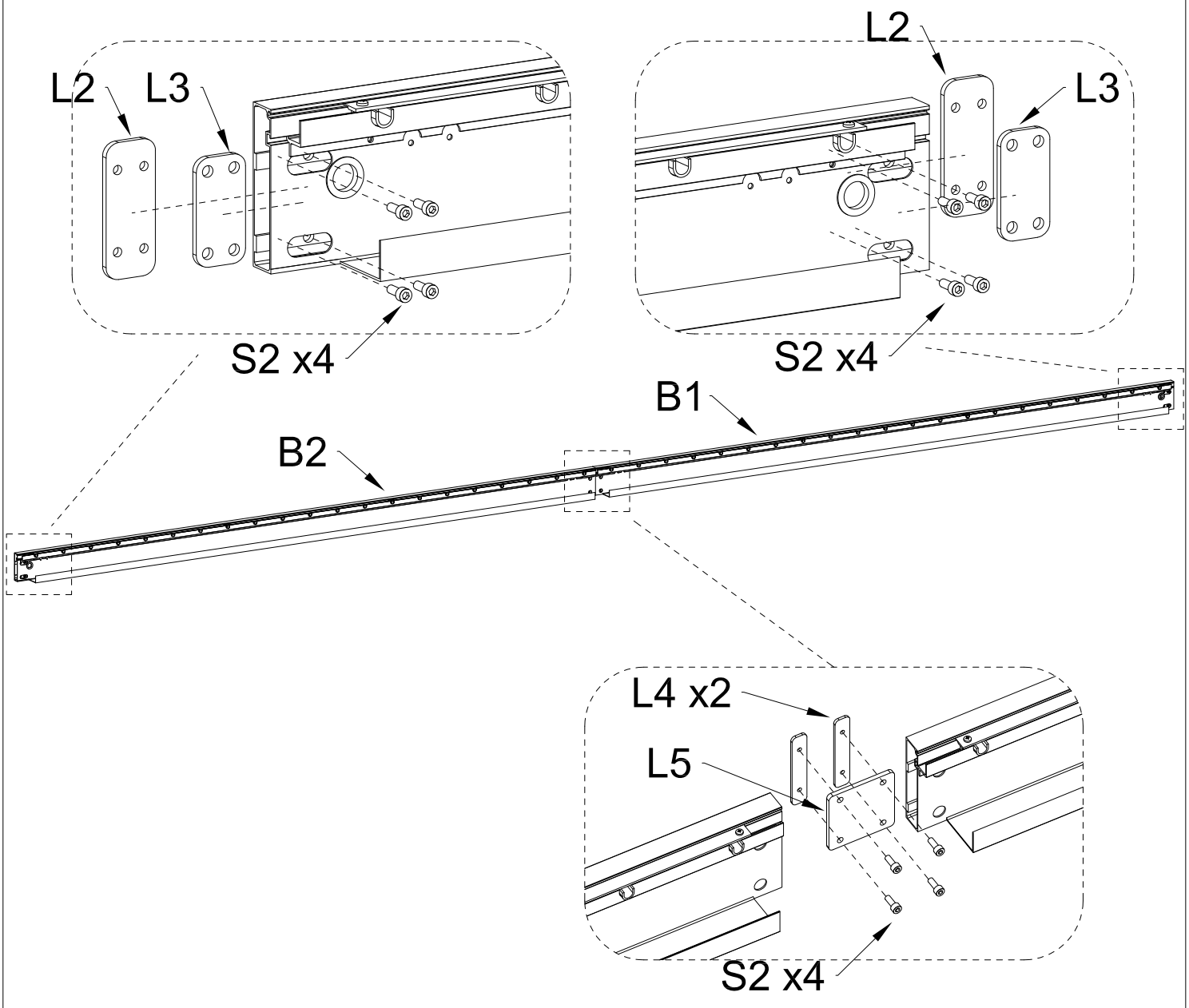

B1	QTY:2PCS				
B2	QTY:2PCS				
L2	QTY:4PCS	L3	QTY:4PCS		
L4	QTY:4PCS	L5	QTY:2PCS	S2	QTY:24PCS M8*16

1-c. Assemblez les pièces connectées aux deux extrémités de C1.

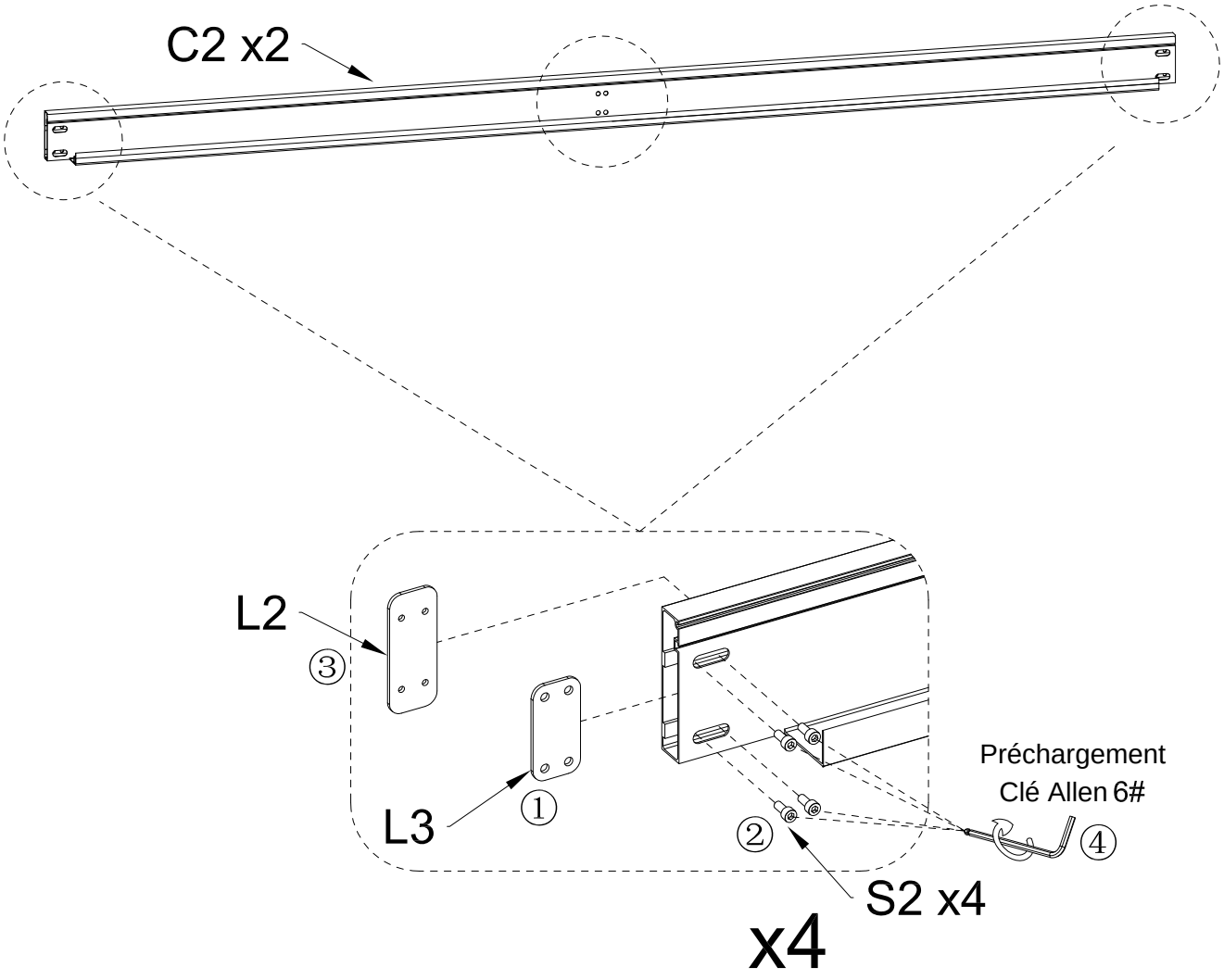

C2		QTY:2PCS			
L2		QTY:4PCS	L3	QTY:4PCS	S2	M8*16	QTY:16PCS

1-d. Installez la boîte de vitesses dans la partie centrale de C1.

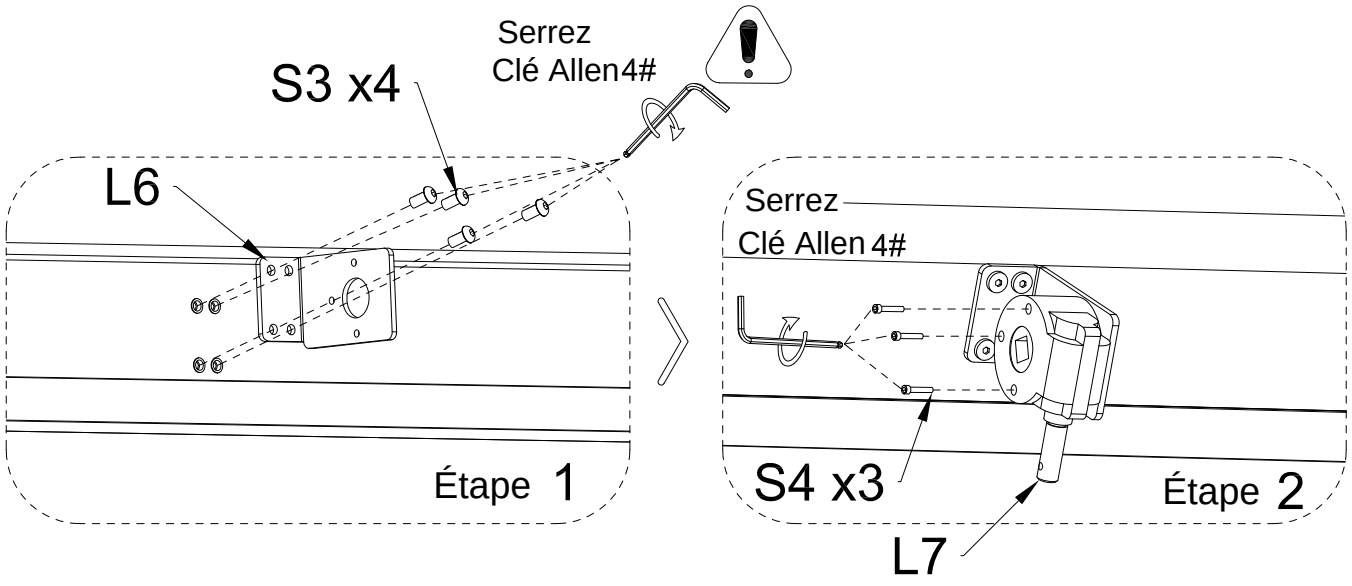

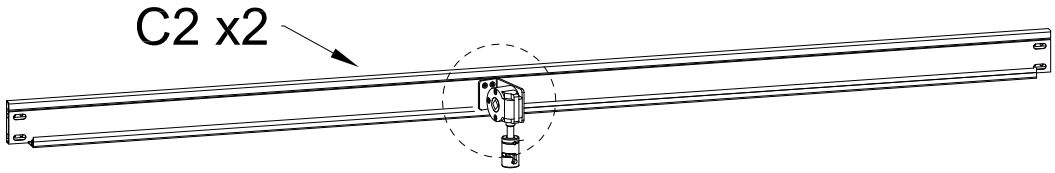

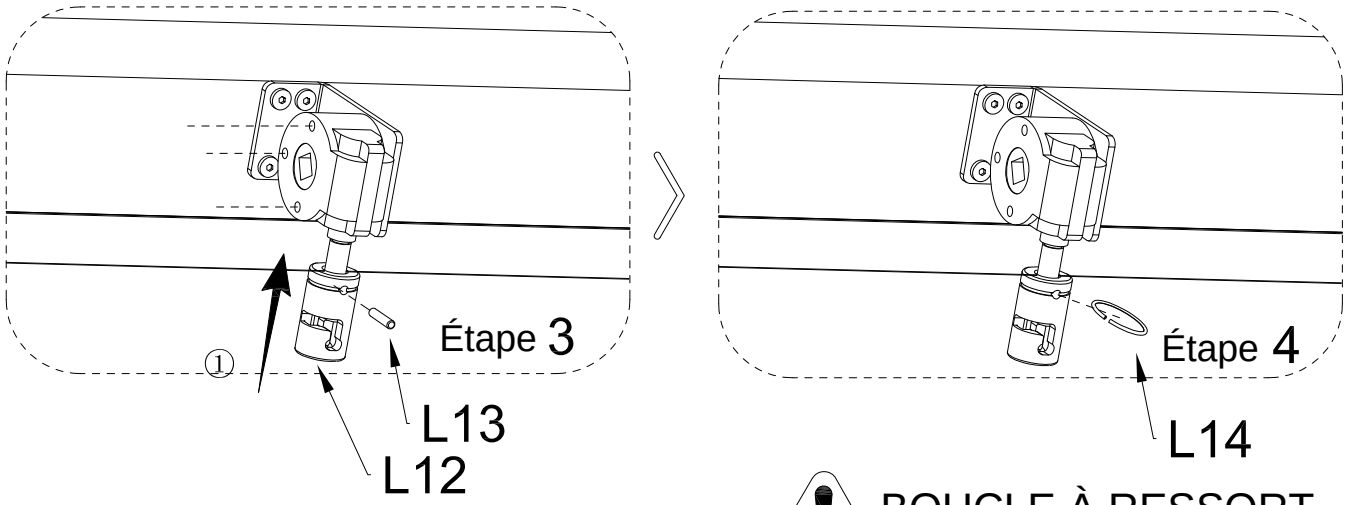

BOUCLE À RESSORT

L6	QTY:2PCS	L7	QTY:2PCS		
L12	QTY:2PCS	L13	QTY:2PCS		
L14	QTY:2PCS	S3 M6*16	QTY:8PCS	S4 M6*35	QTY:6PCS

2-a. Construisez deux ensembles de A1 et C1 au sol.

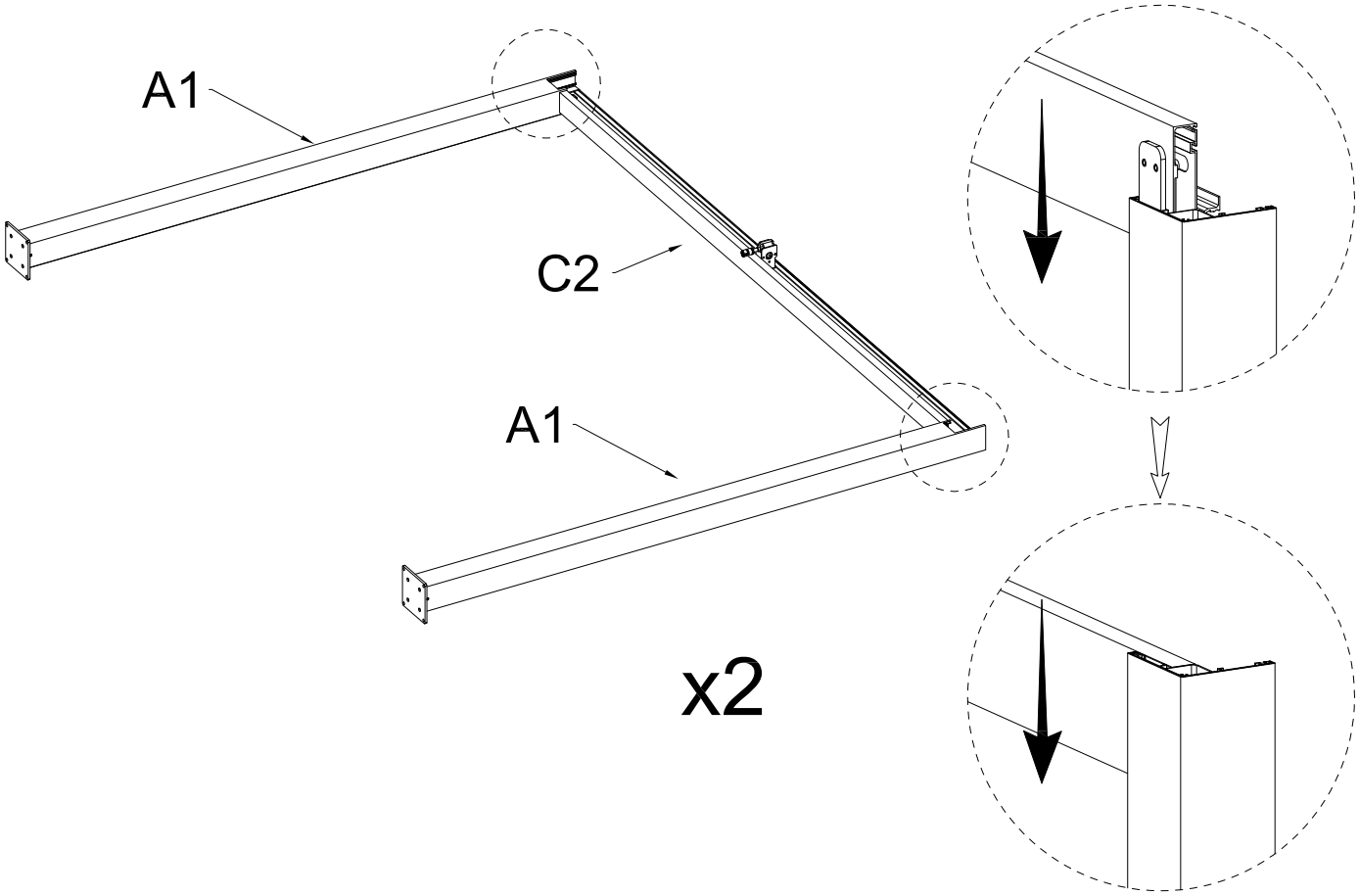

x2

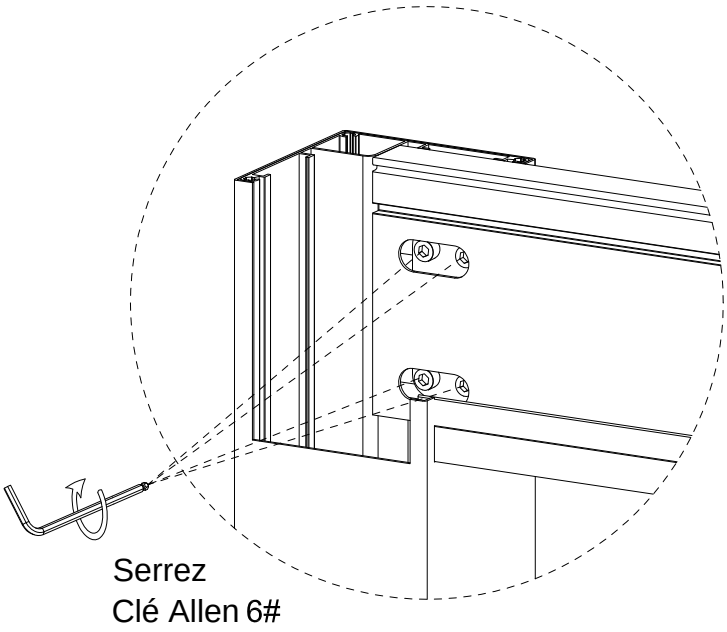

Serrez
Clé Allen 6#

2-b. Construisez deux ensembles de A3 et B1 et B2 au sol.

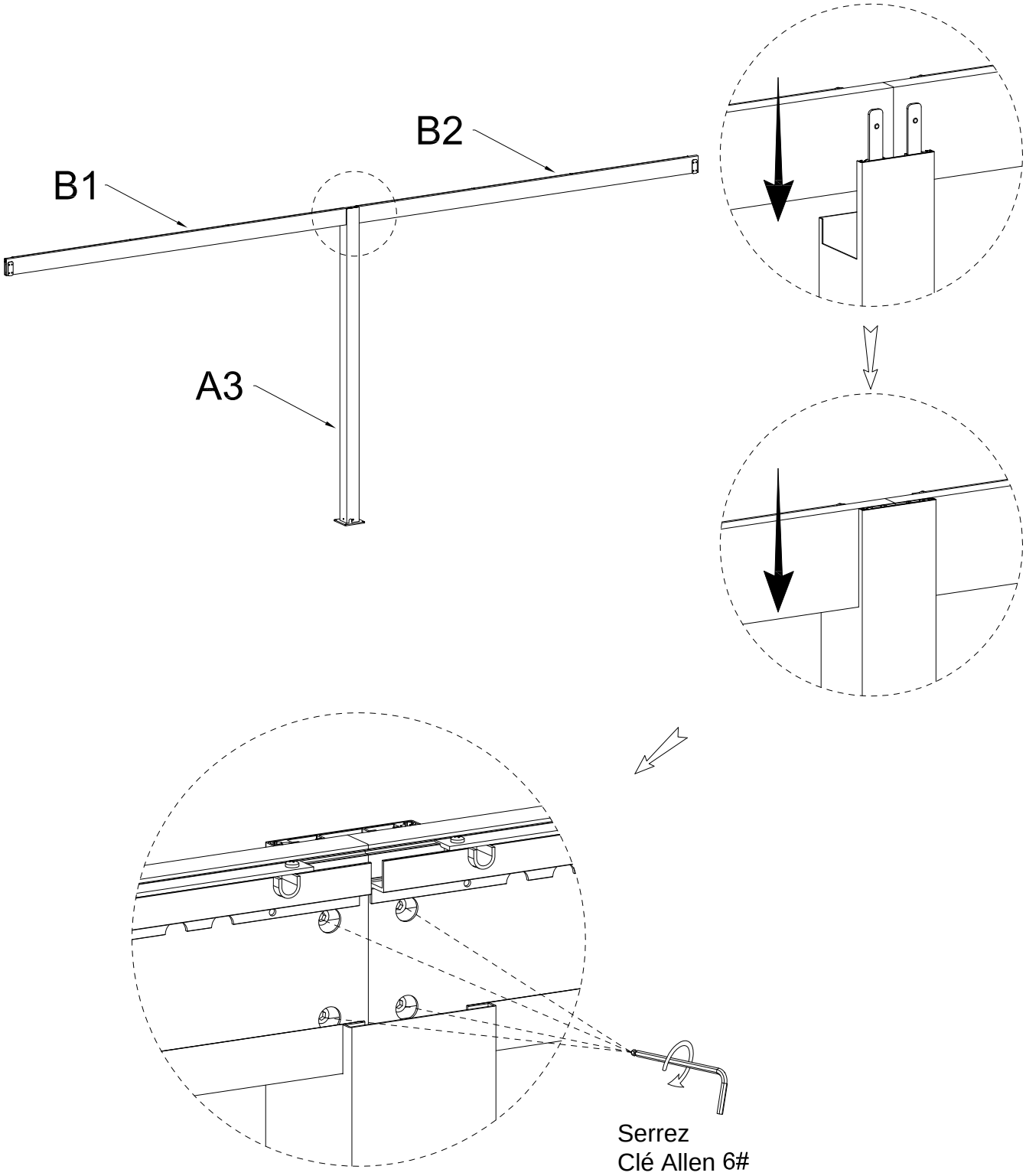

2-c. Assembler sur un côté.

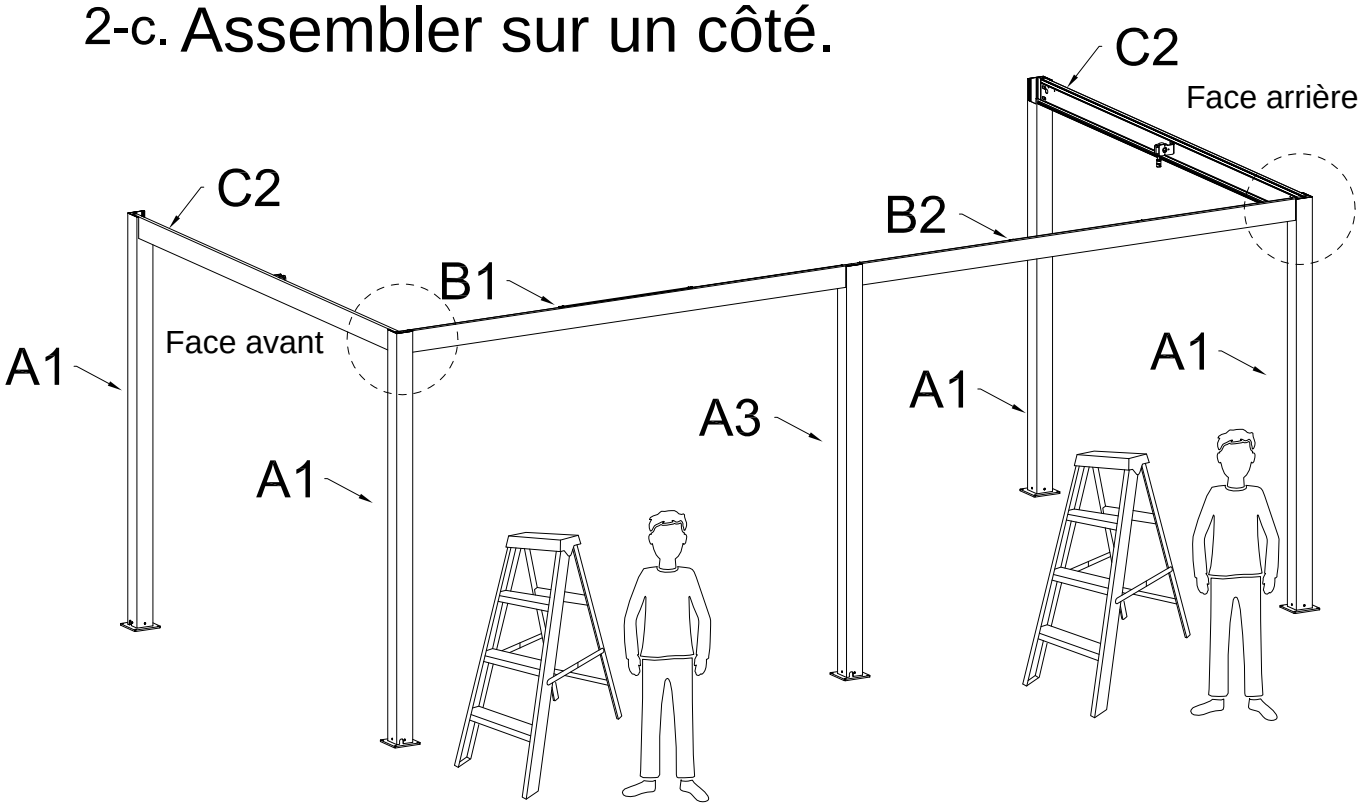

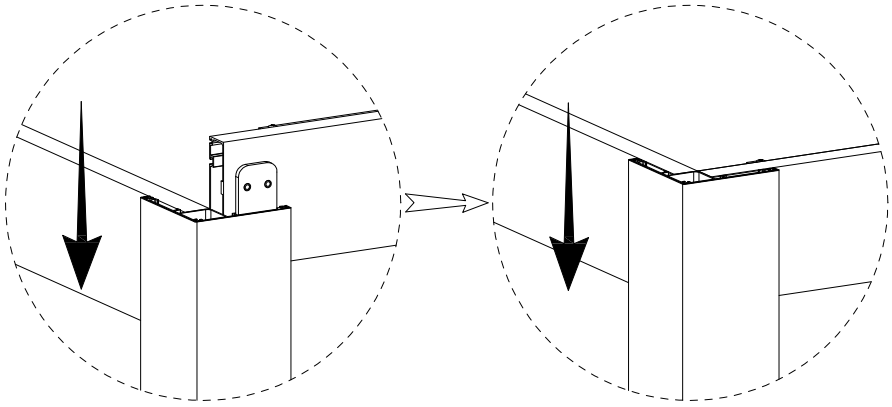

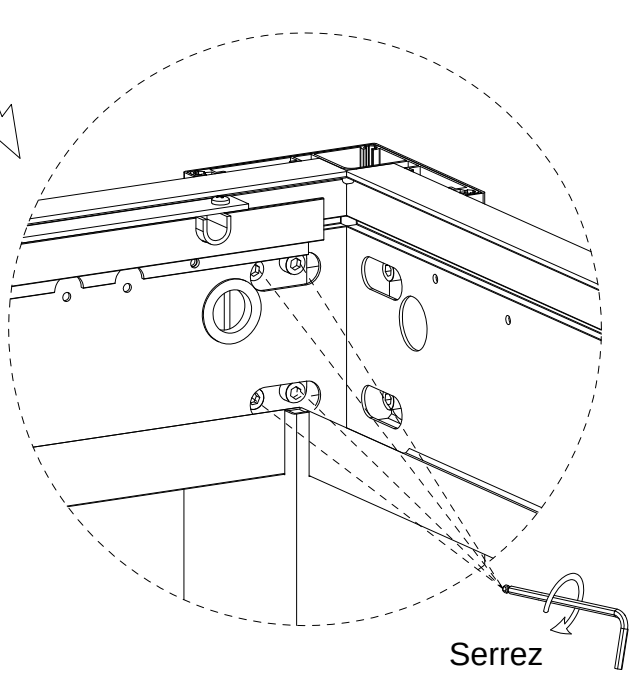

2-d. Assemblez l'autre côté.

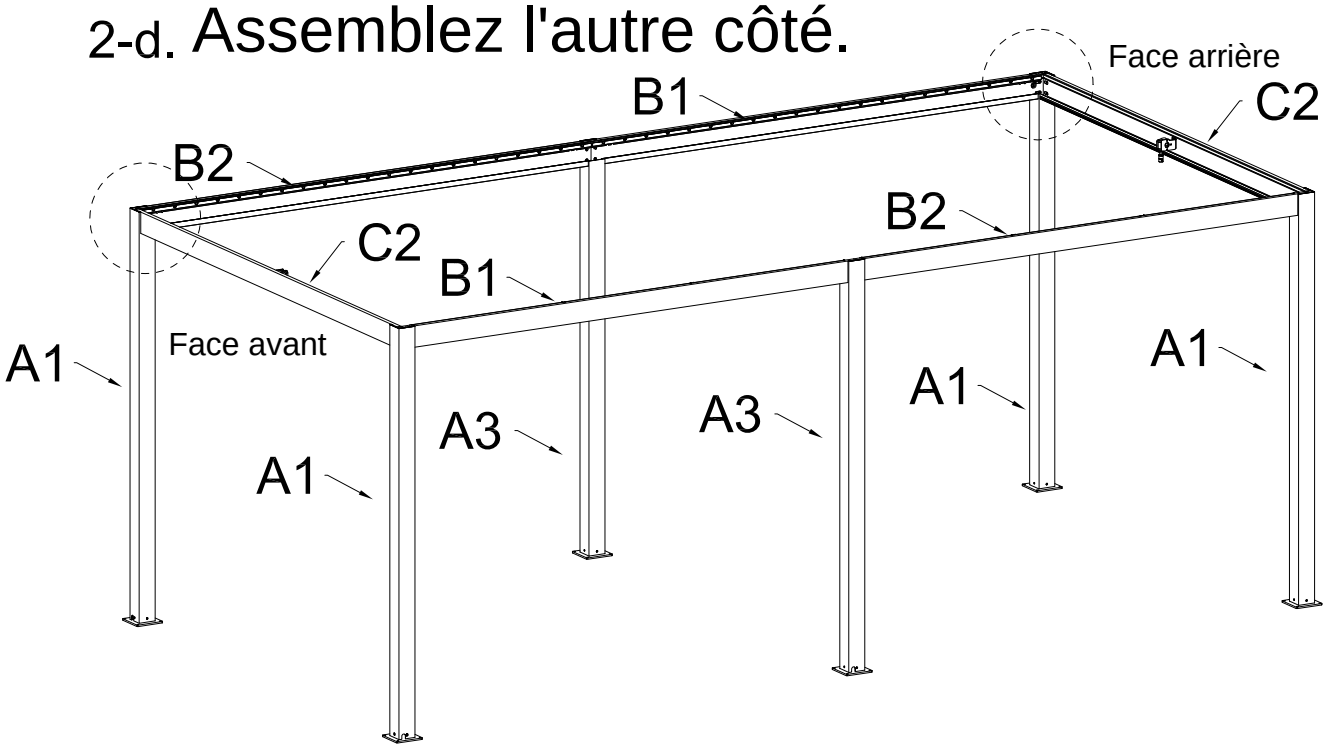

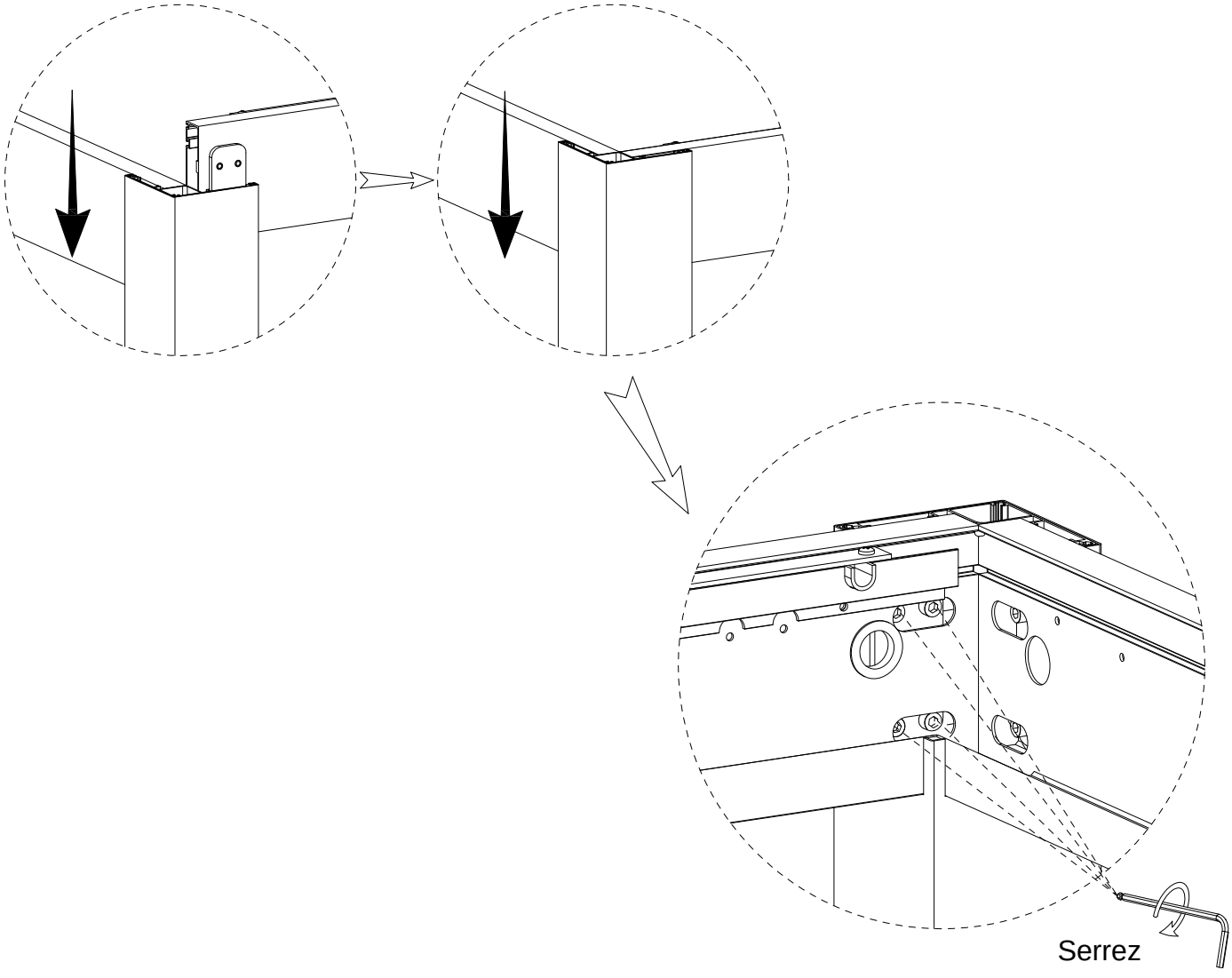

3. Appliquez un produit d’étanchéité imperméable et vérifiez que le cadre est bien fixé.

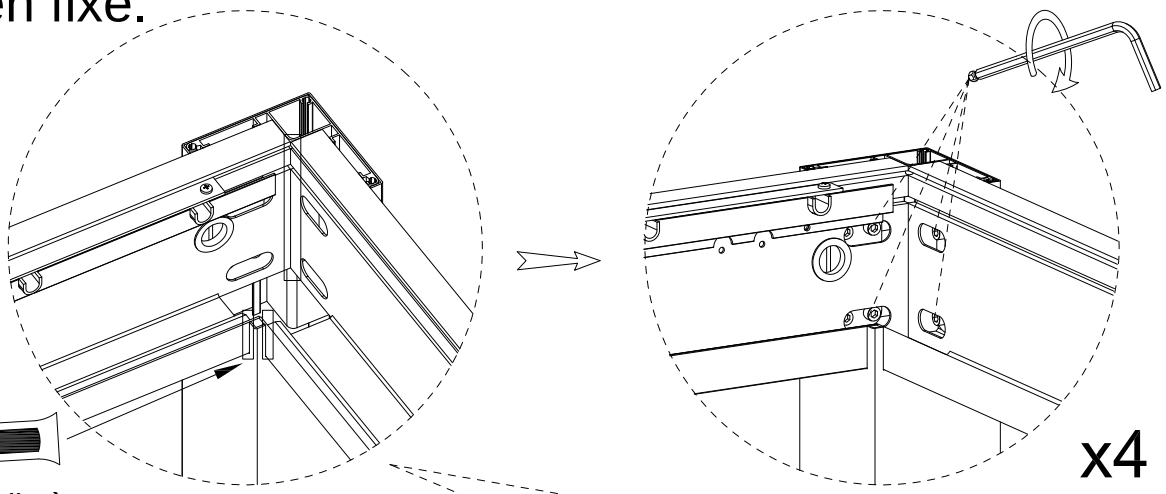

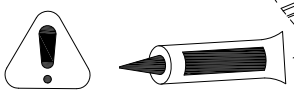

Appliquer de la colle à verre au niveau du joint

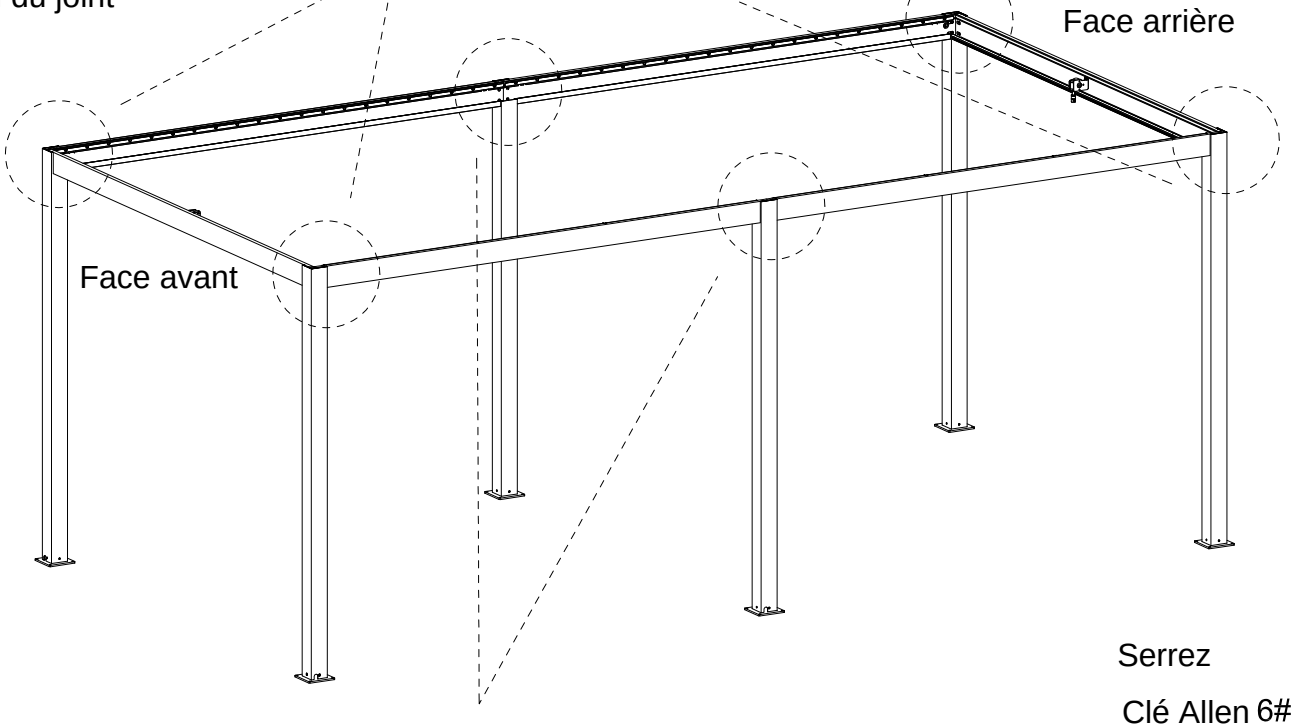

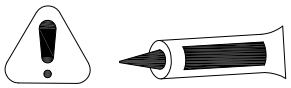

Appliquer de la colle à verre au niveau du joint

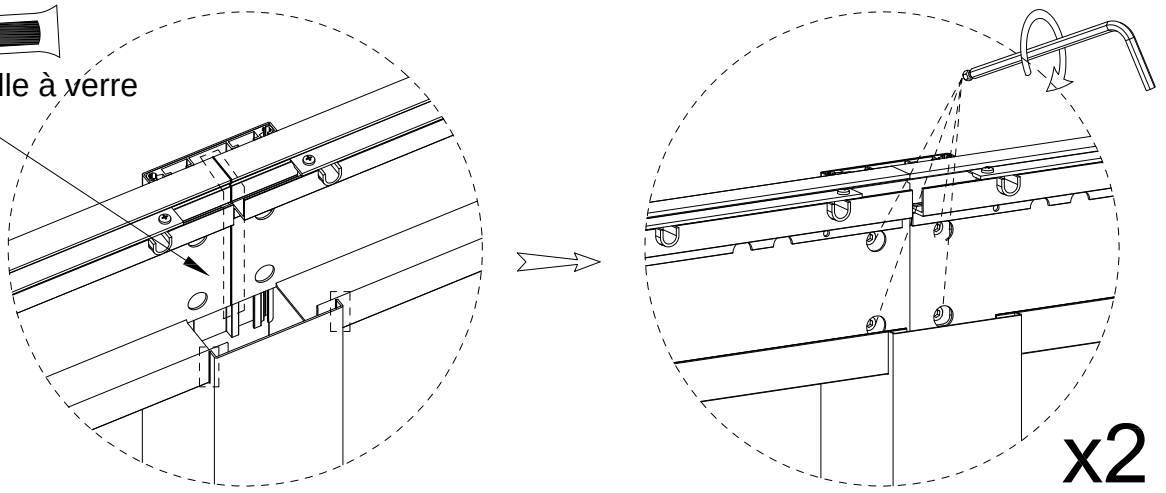

K		QTY:1PC

4. Démonter la plaque de recouvrement du siège d'arbre.

Plaque de protection 1	8		
Plaque de protection 2	4	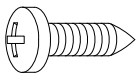	24

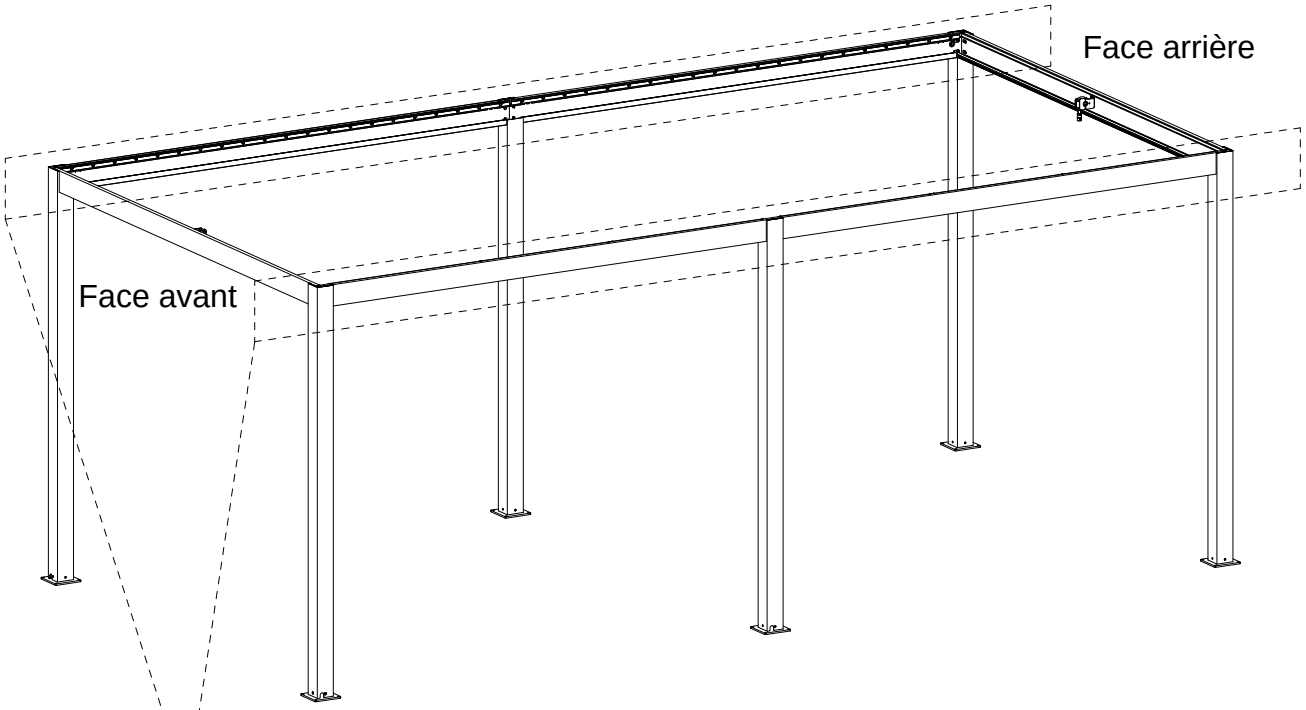

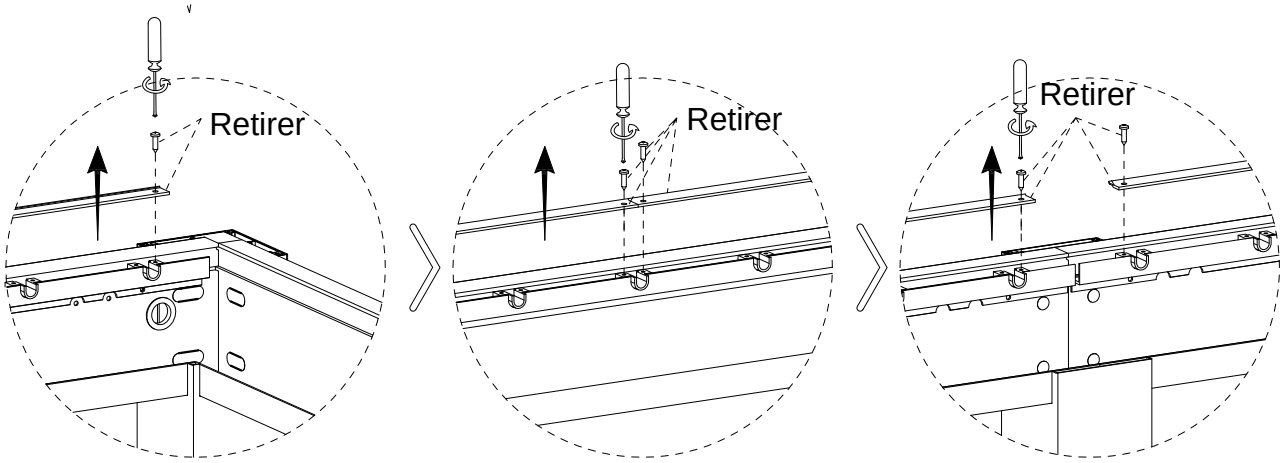

x4 x8 x4

5-a. Assemblez les composants ordinaires du lame.

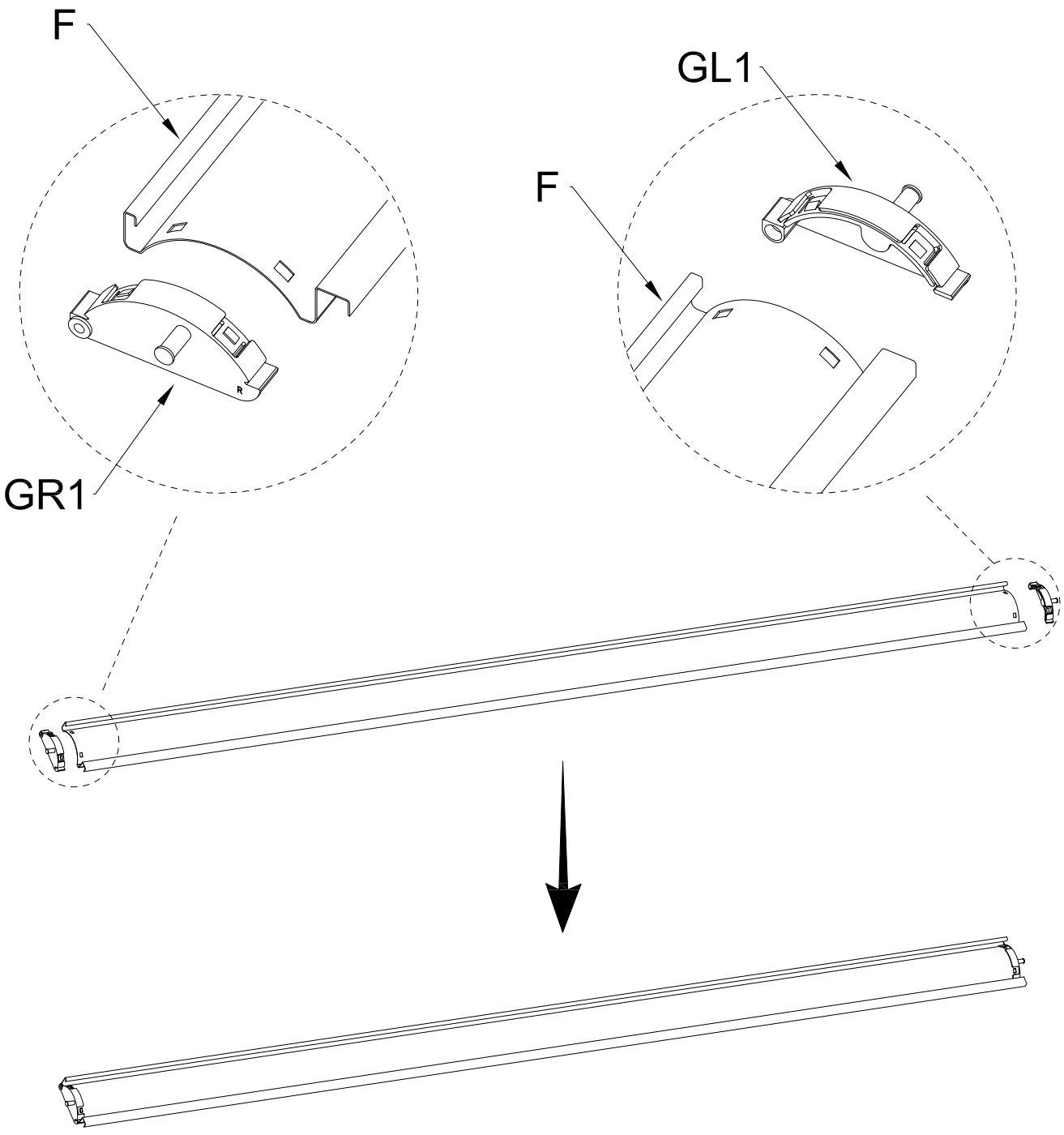

F		QTY:41PCS	
GL1		QTY:41PCS	GR1	QTY:41PCS

5-b. Assemblez les composants spéciaux du lame.

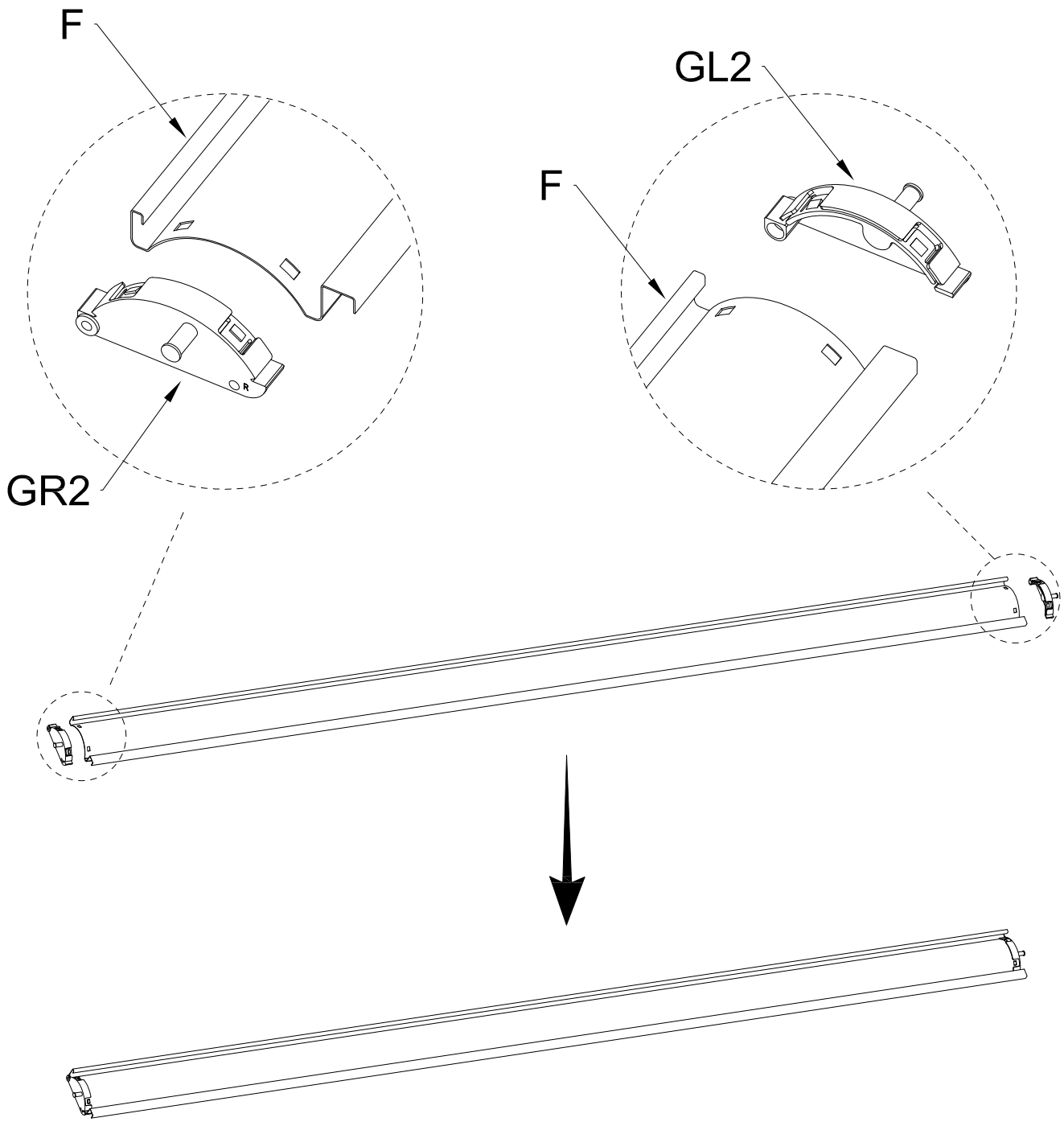

F	QTY:1PC		
GL2	QTY:1PC	GR2	QTY:1PC

6-a. Installer la 1ère lame

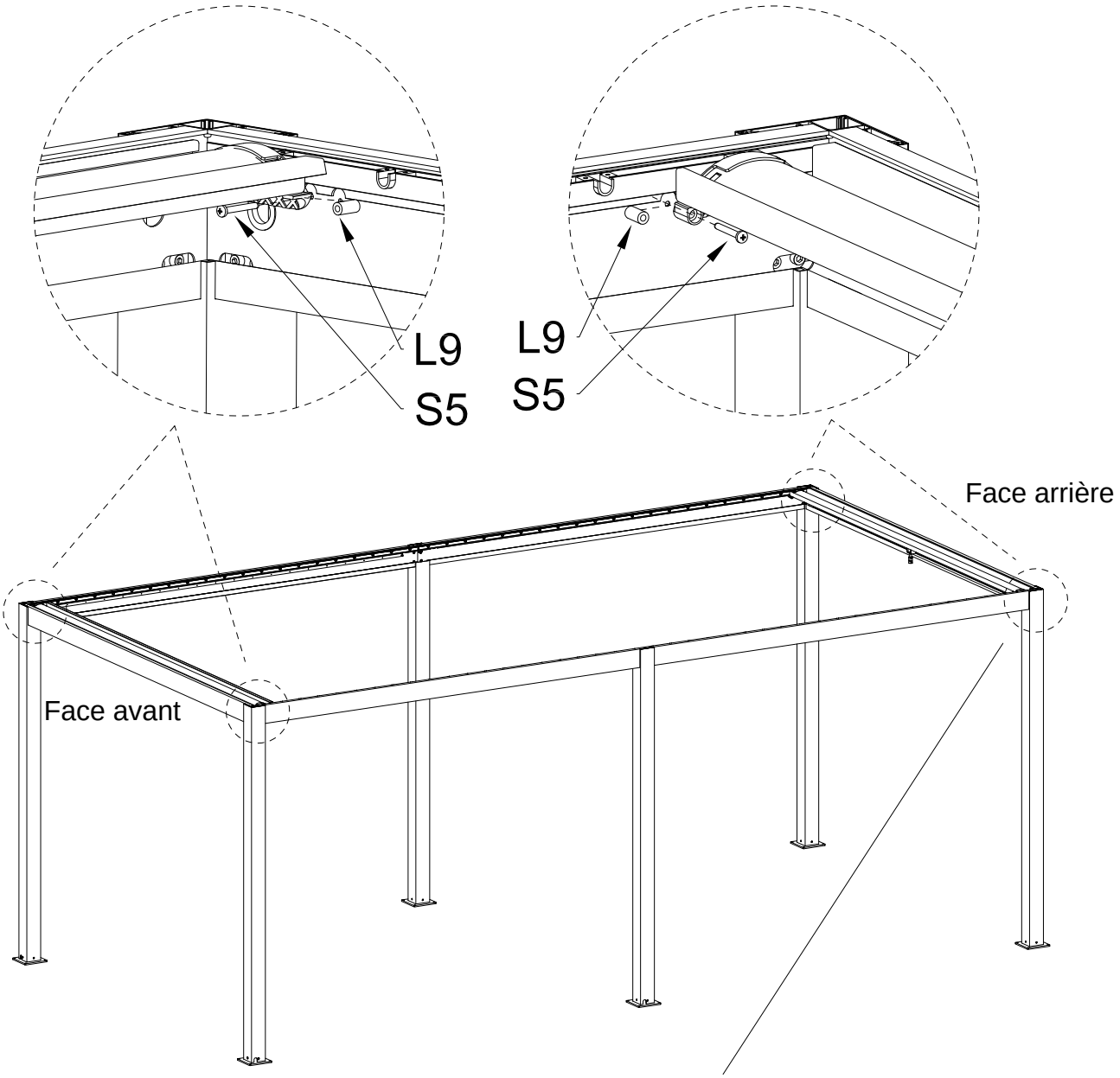

Diagramme d'effet d'installation

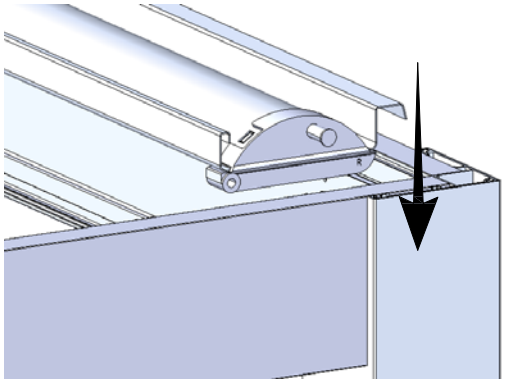

Conseils :
L'orientation restante doit être cohérente avec le lame fixe.

L9	QTY:4PCS	S5 ST4.8*45	QTY:4PCS

6-b. Installez la tige de poussée gauche.

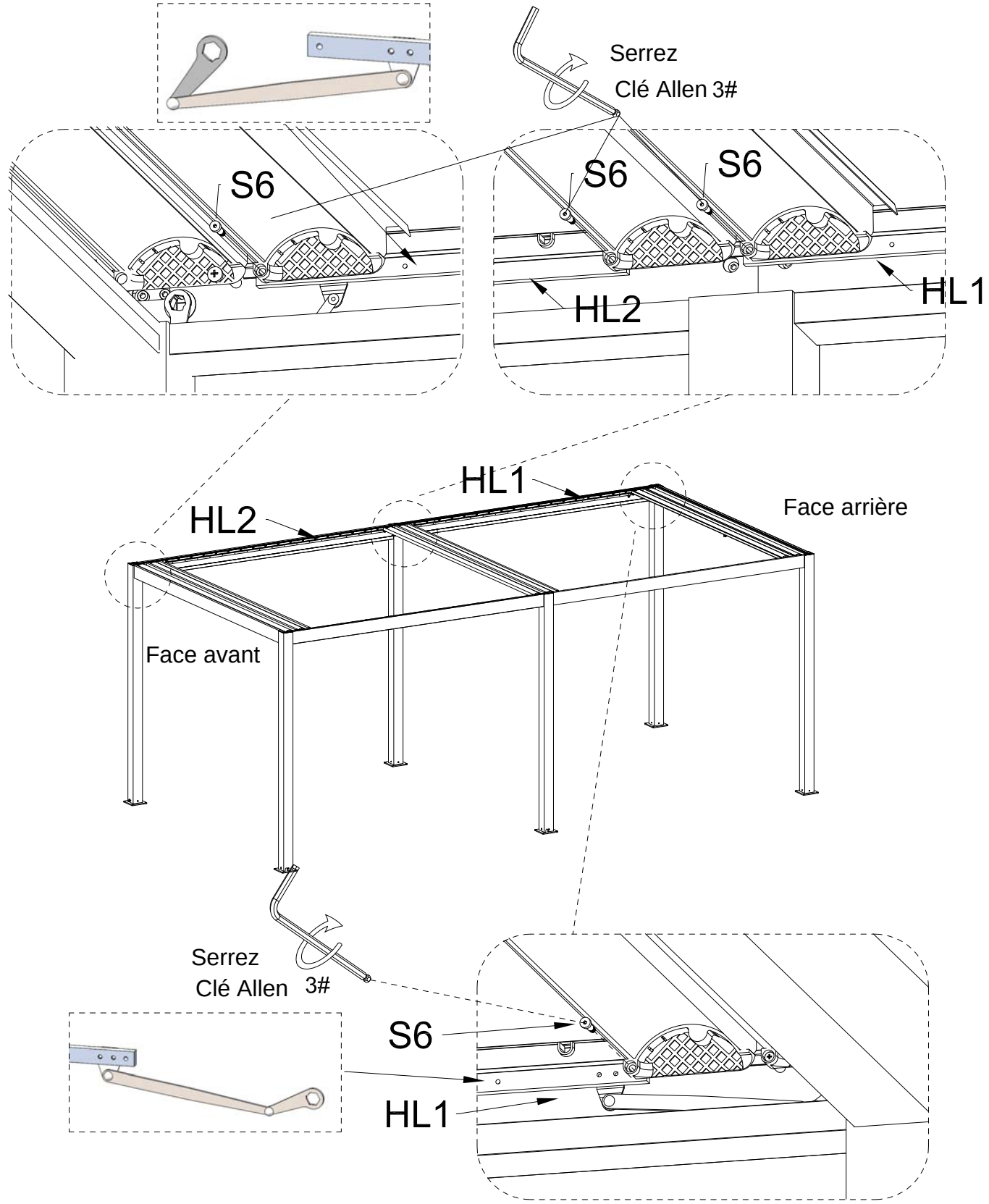

HL2	QTY:1PC		
HL1	QTY:1PC	S6	QTY:4PCS φ6*16*M5

6-c. Installer la tige de poussée droite.

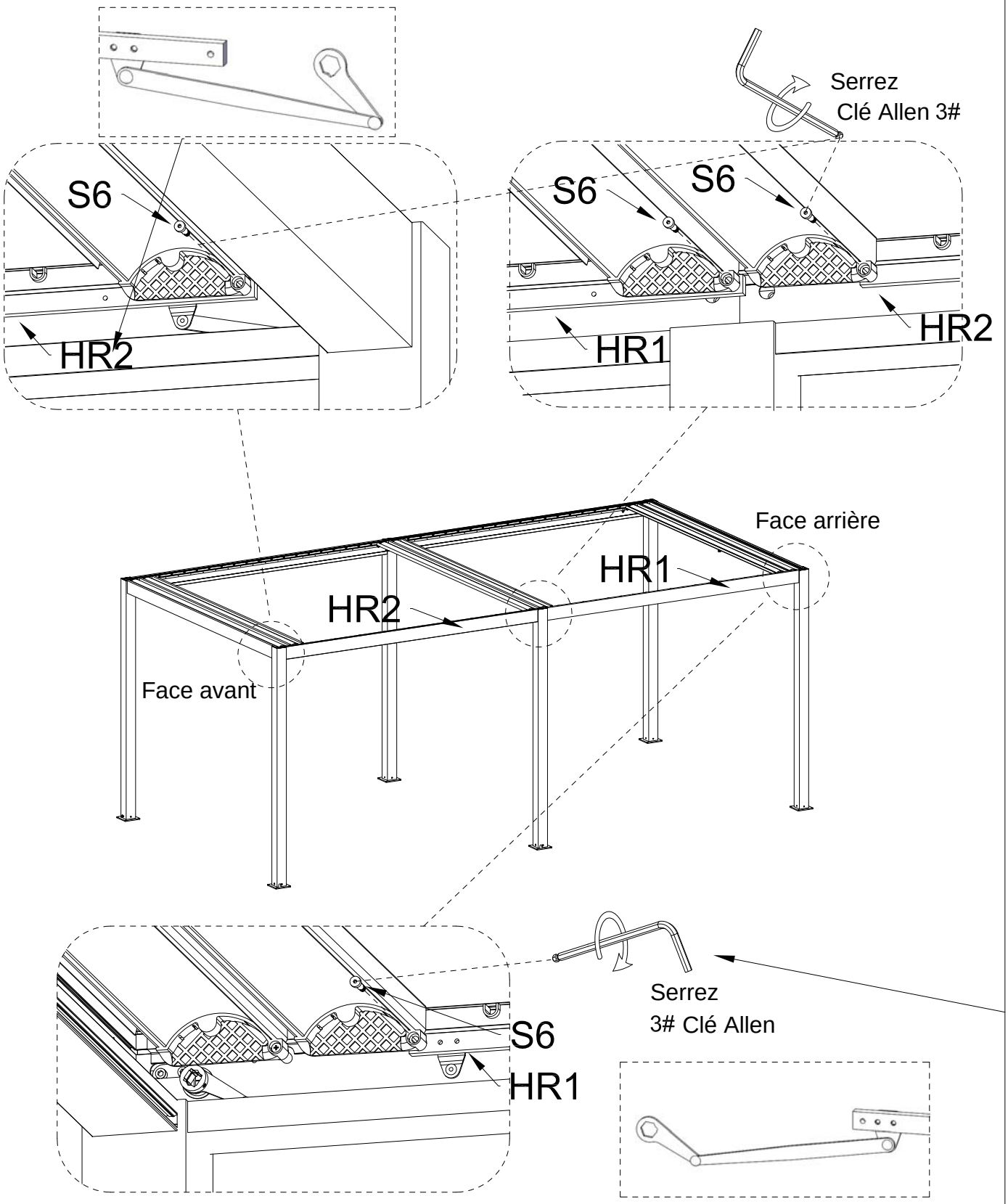

HR2	QTY:1PC		
HR1	QTY:1PC	S6	QTY:4PCS φ6*16*M5

6-d. Installation du mécanisme d'entraînement arrière.

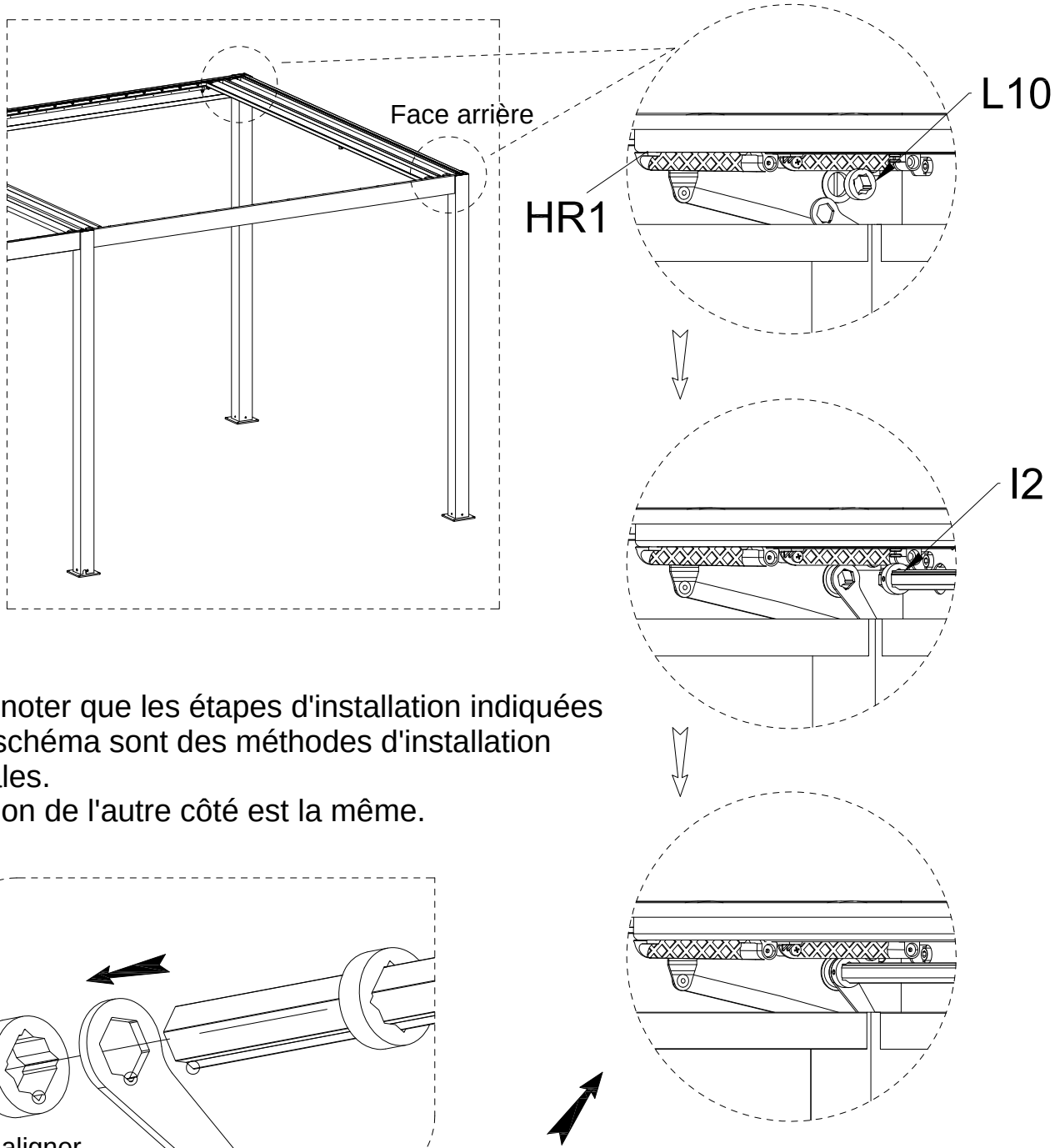

Veuillez noter que les étapes d'installation indiquées dans le schéma sont des méthodes d'installation unilatérales.
L'opération de l'autre côté est la même.

Notez que la tige de poussée de la traverse avant doit être installée conformément au schéma

I1		QTY:1PC			
I2		QTY:1PC	L10		QTY:2PCS

6-e. Installation du mécanisme d'entraînement avant.

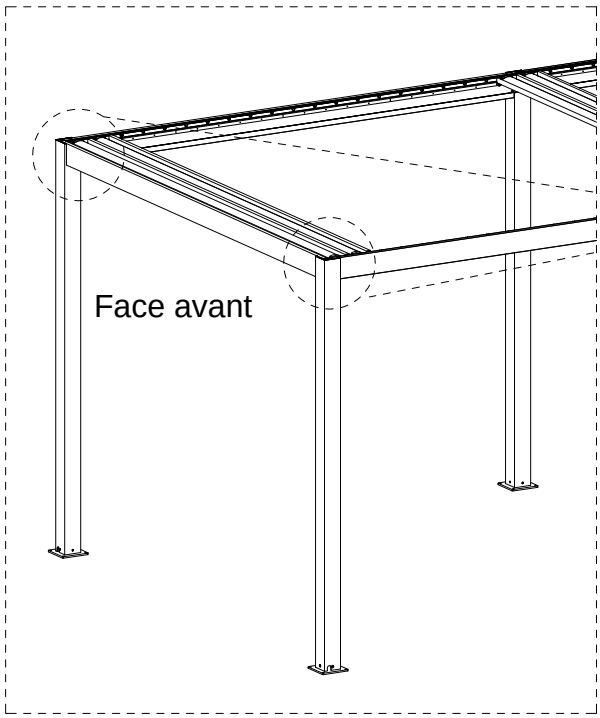

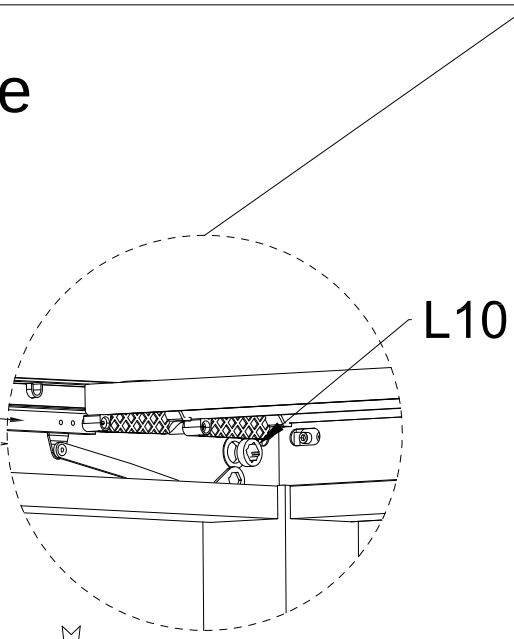

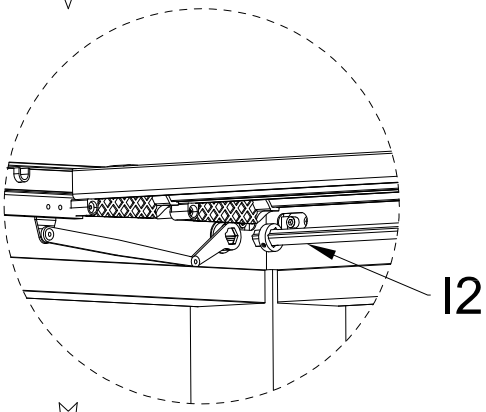

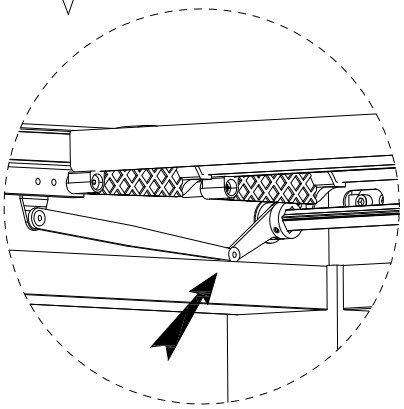

Veuillez noter que les étapes d'installation indiquées dans le schéma sont des méthodes d'installation unilatérales.
L'opération de l'autre côté est la même.

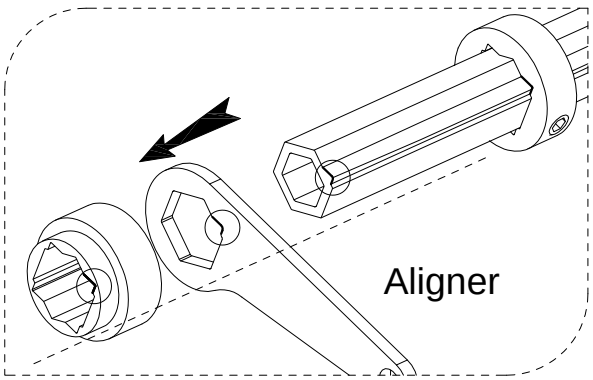

Notez que la tige de poussée de la traverse avant doit être installée conformément au schéma

I1		QTY:1PC			
I2		QTY:1PC	L10		QTY:2PCS

6-f. Installer tous les dispositifs de conduite.

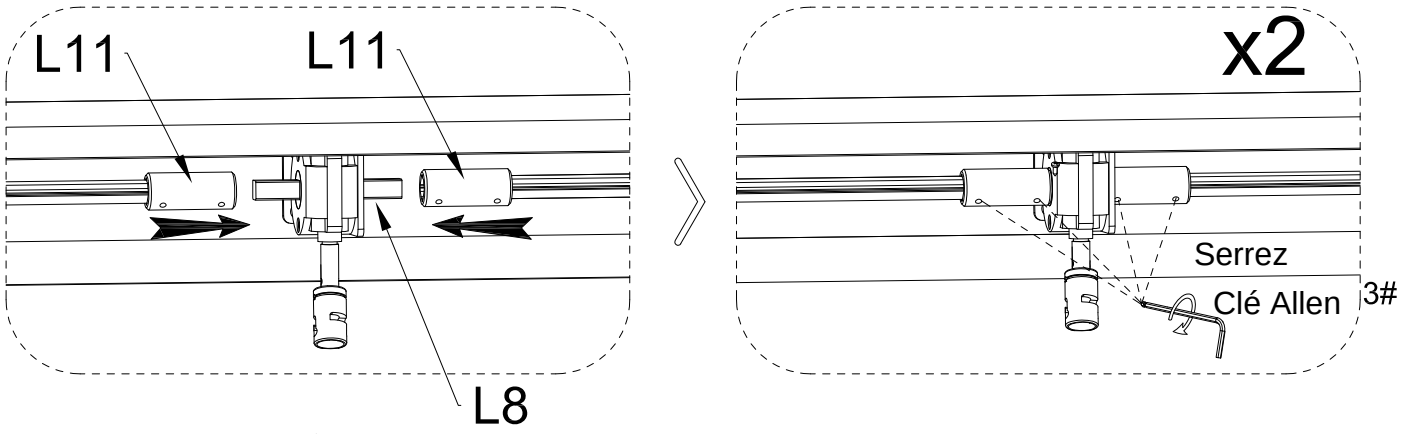

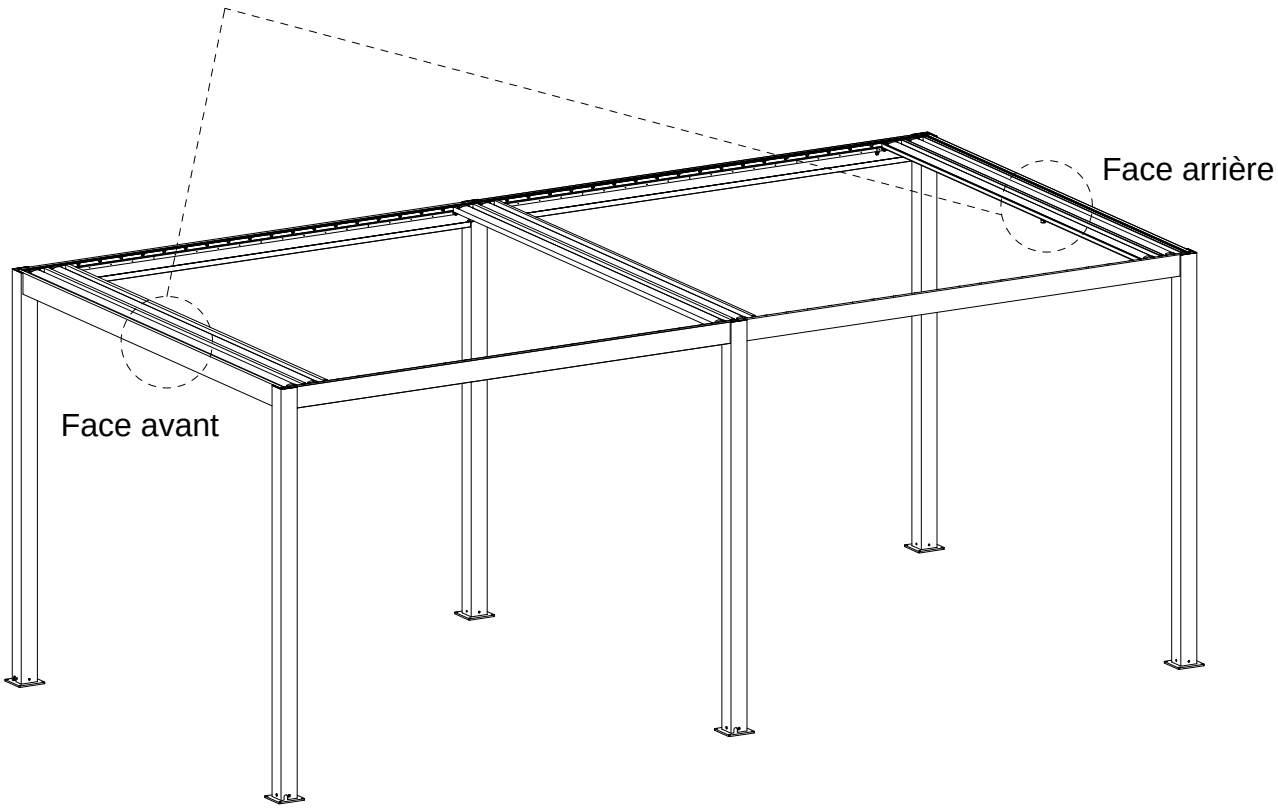

L8		QTY:2PCS
L11	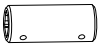	QTY:4PCS

6-g. Installer tous les lames.

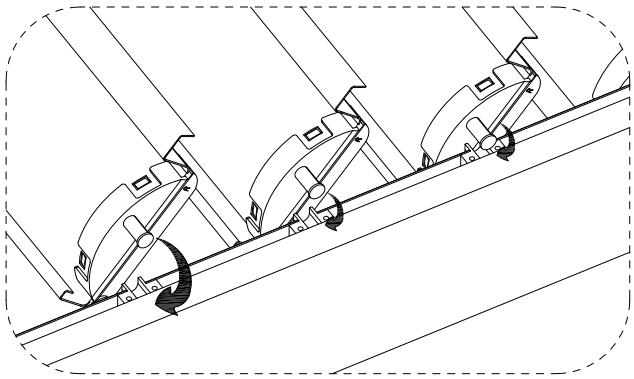

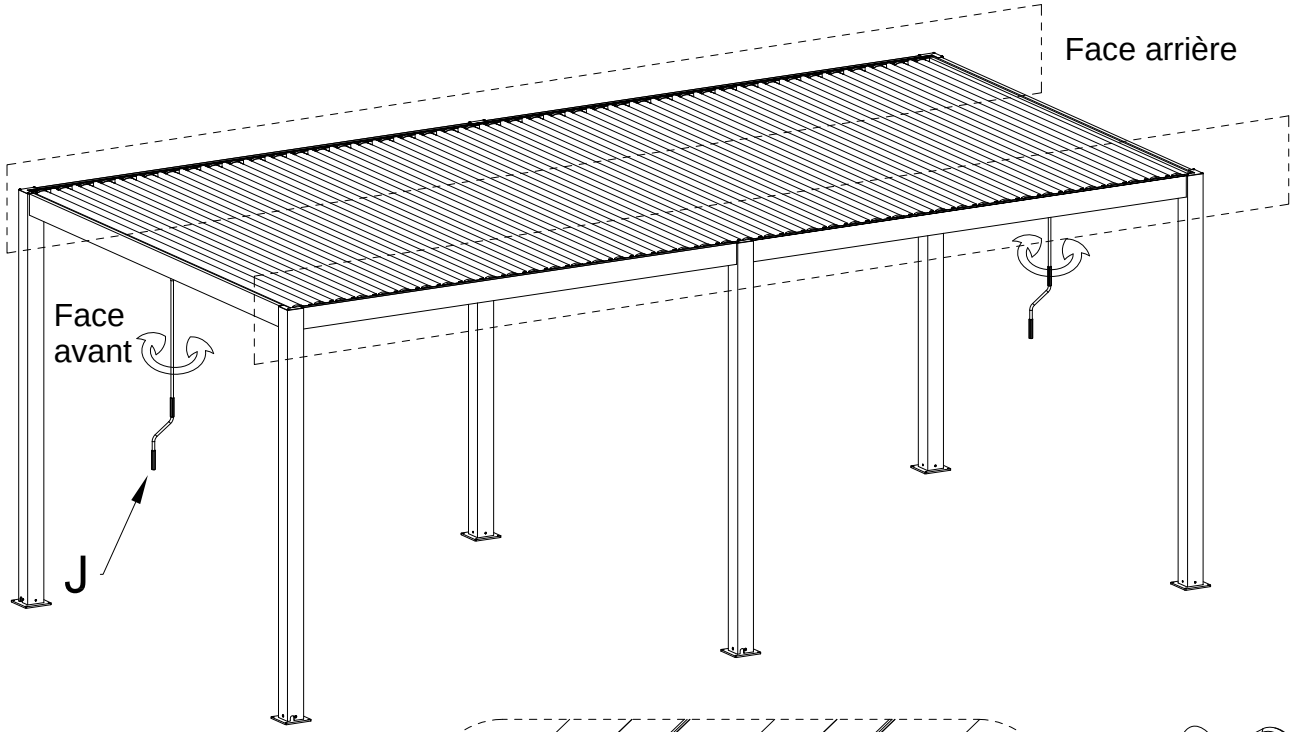

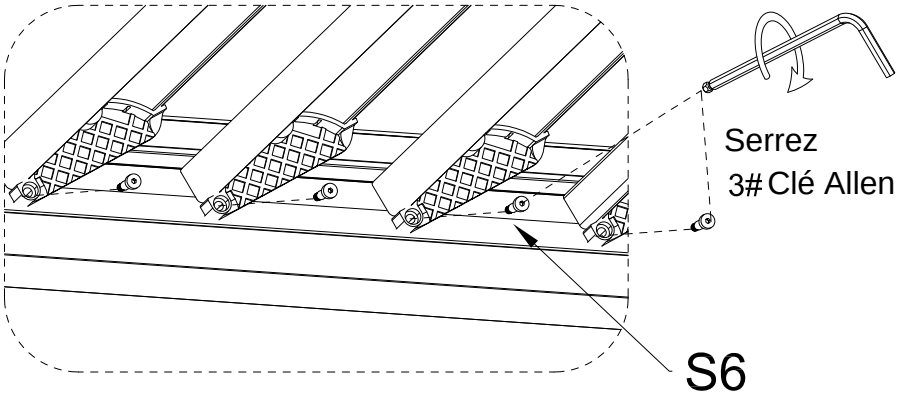

J	QTY:2PCS	S6	QTY:72PCS φ6*16*M5

7. Bande de récupération.

Plaque de protection 1	8		
Plaque de protection 2	4	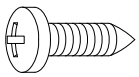	24

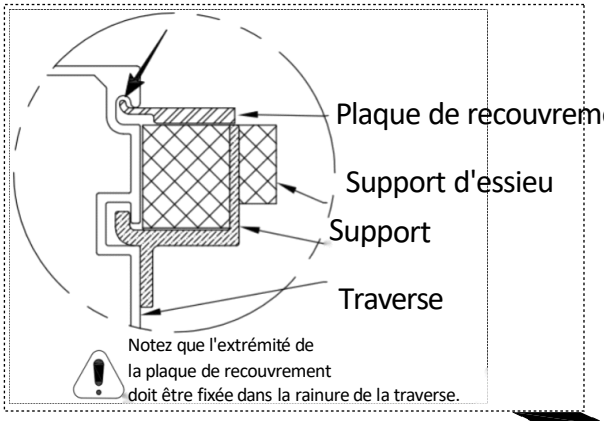

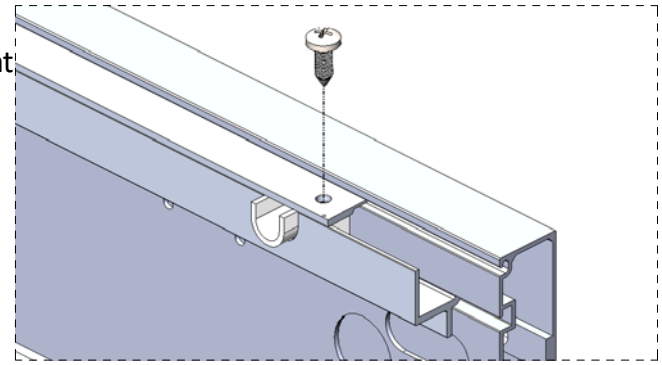

Restauration &
Serrez

Plaque de protection 1

Plaque de protection 2

Plaque de protection 1

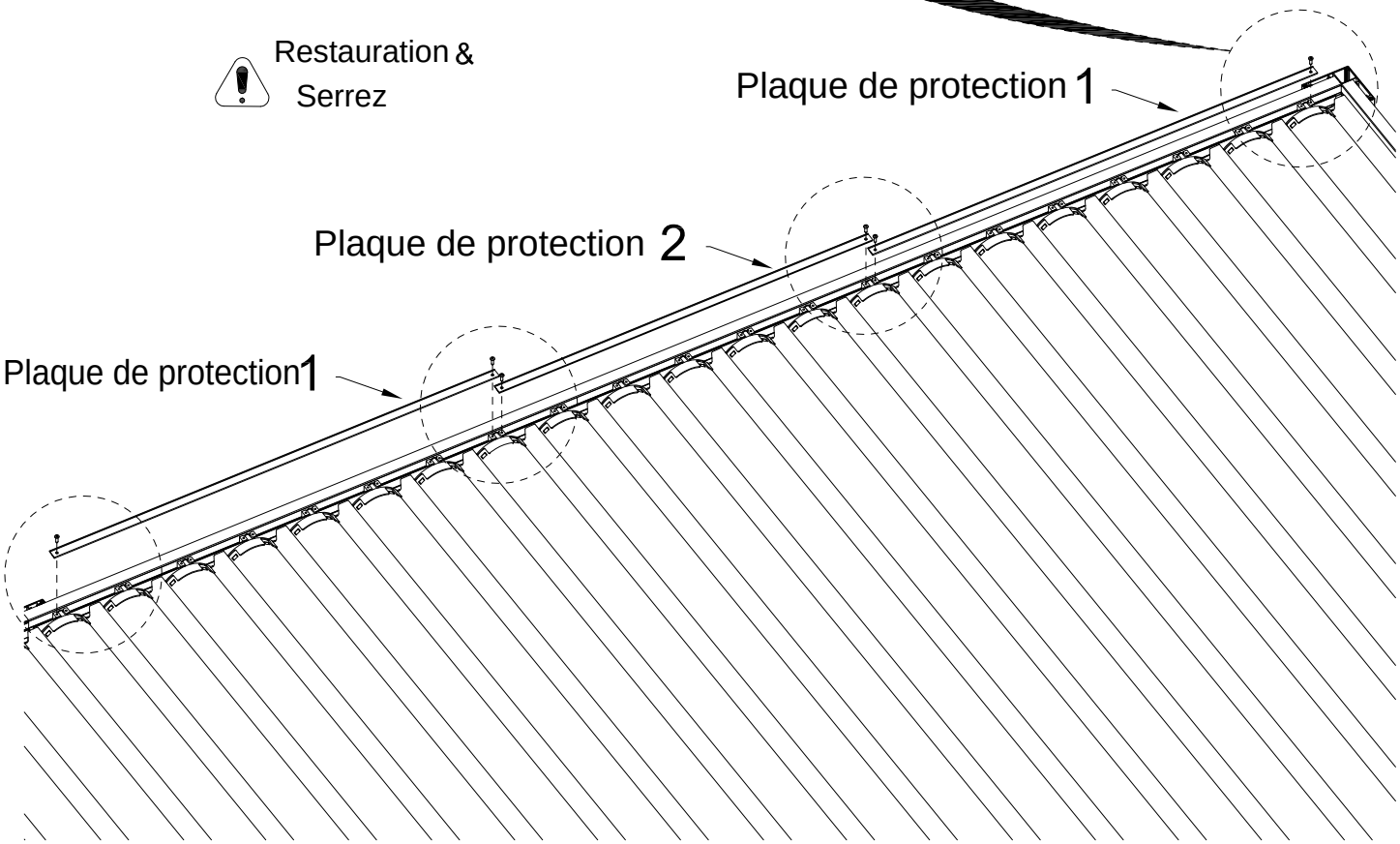

8. Installer le capuchon de colonne.

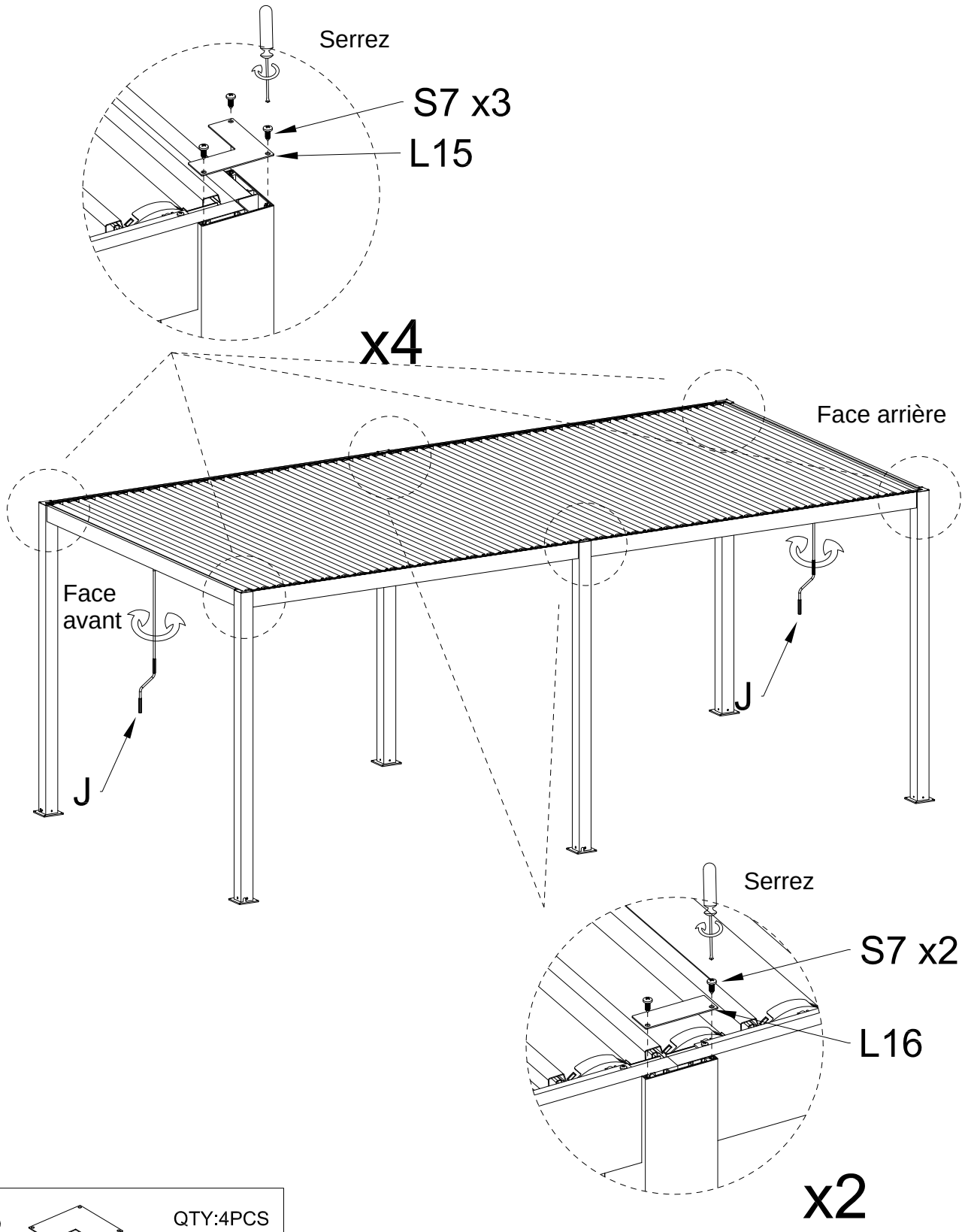

L15		QTY:4PCS
L16		QTY:2PCS
S7 ST5.5×16		QTY:16PCS

9. Colonne fixe.

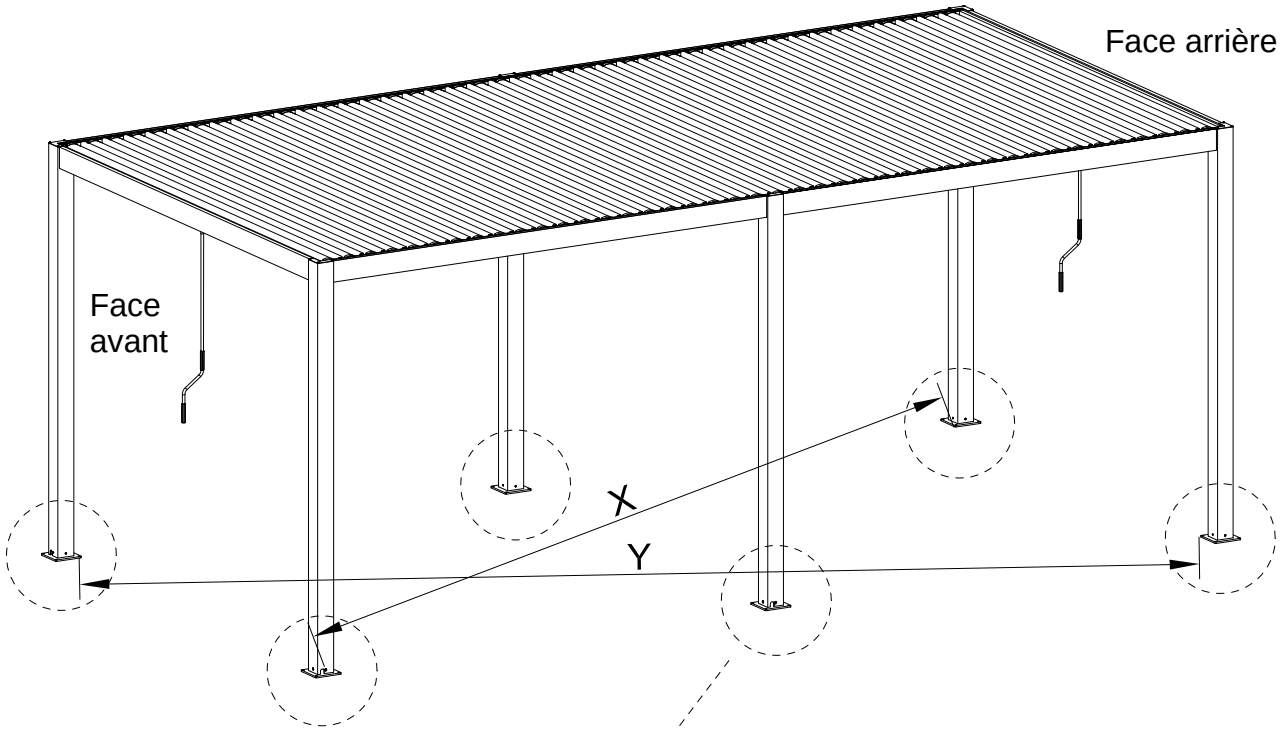

L'erreur entre X et Y ne doit pas dépasser 1 cm

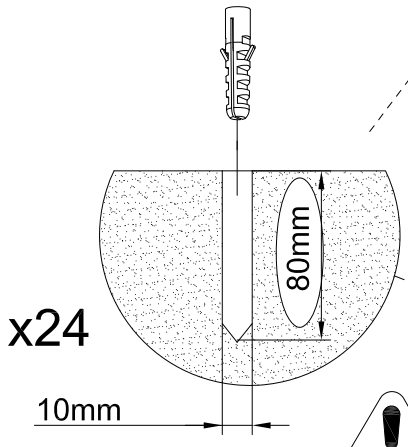

Serrez

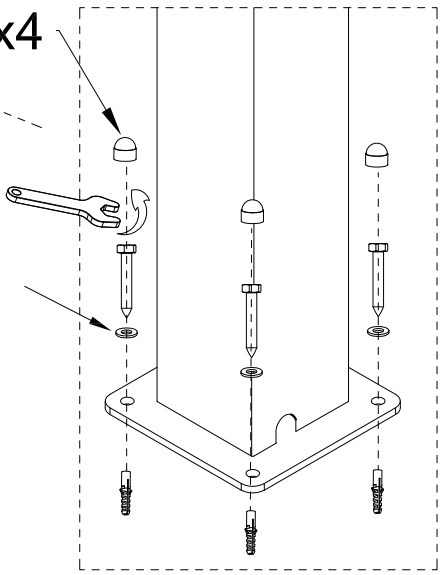

x6

S9		QTY:24PCS
S8	M8*75	QTY:24PCS
	φ8*1	QTY:24PCS
	φ10*50	QTY:24PCS