# 8640 Pergola

Manuel d'utilisateur

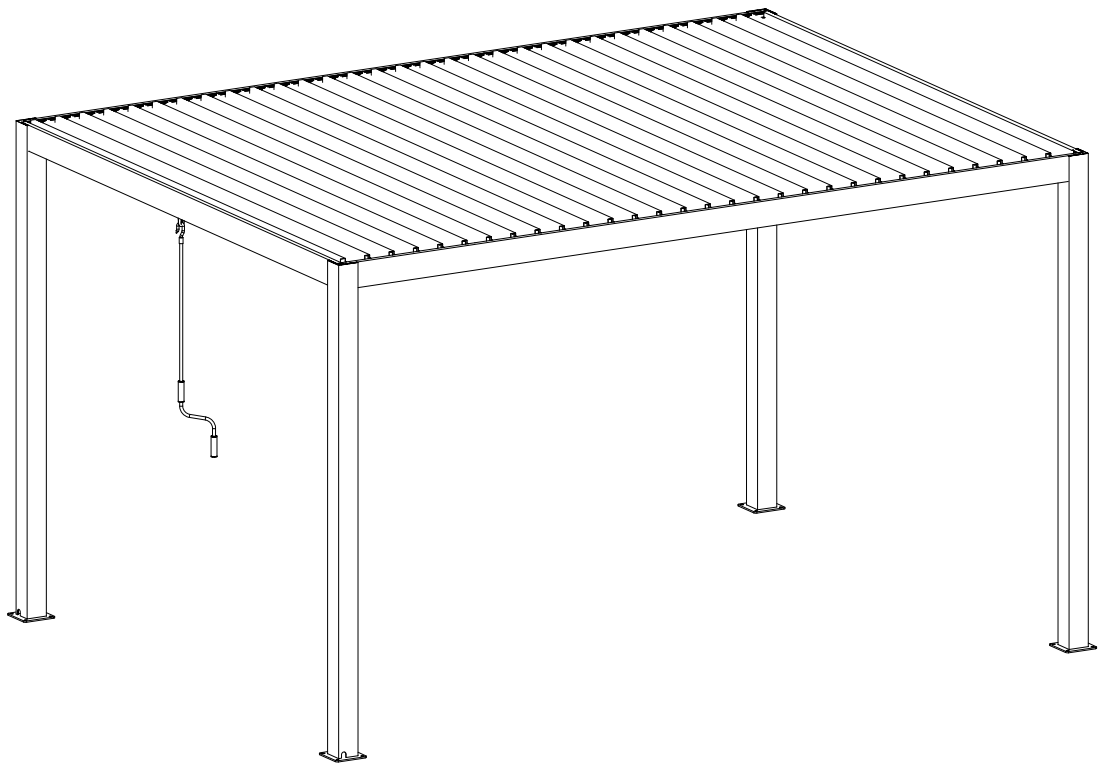

# LA LISTE DES PIÈCES

| # | DESSIN | QTÉ |
|---|---|---|
| A | 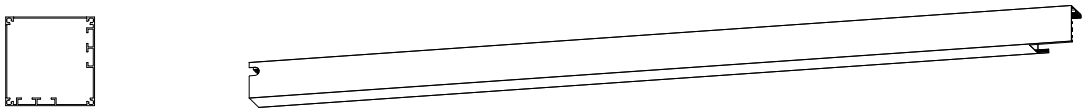 | 4 |
| B2 | 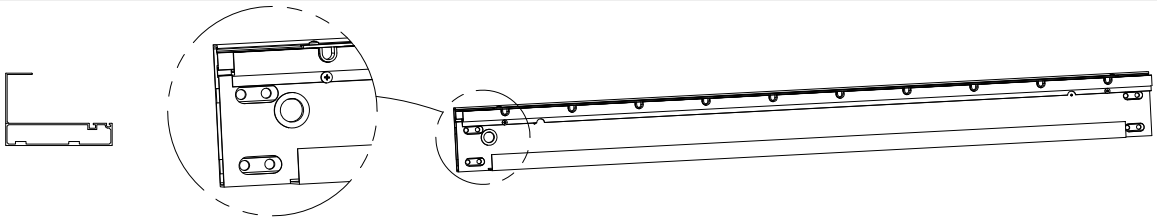 | 1 |
| B1 | 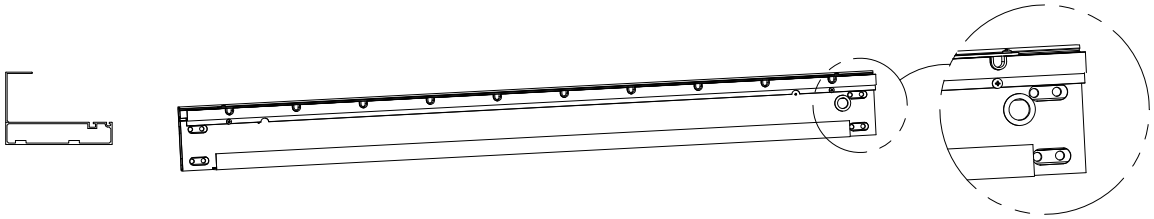 | 1 |
| C1 | 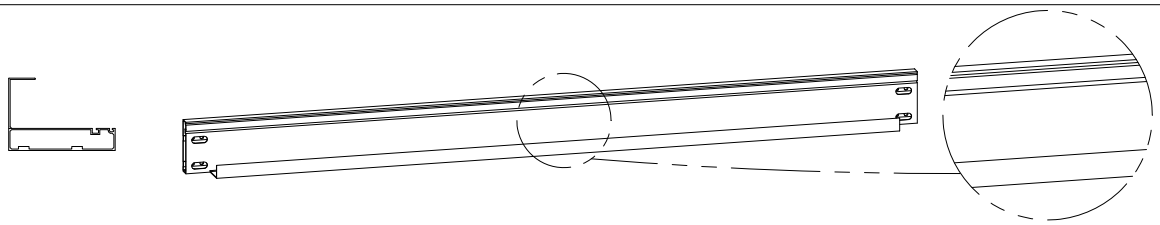 | 1 |
| C2 | 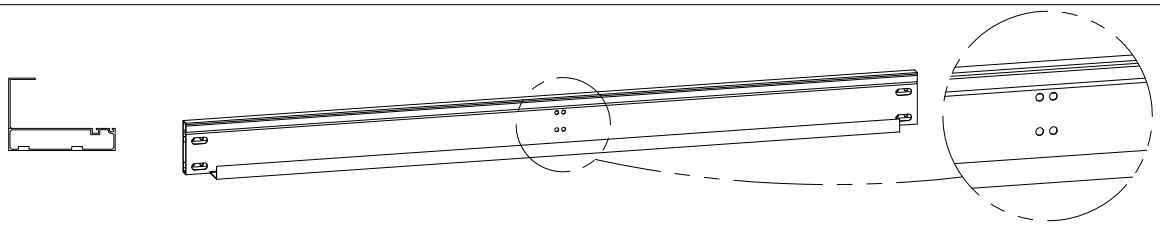 | 1 |
| F | 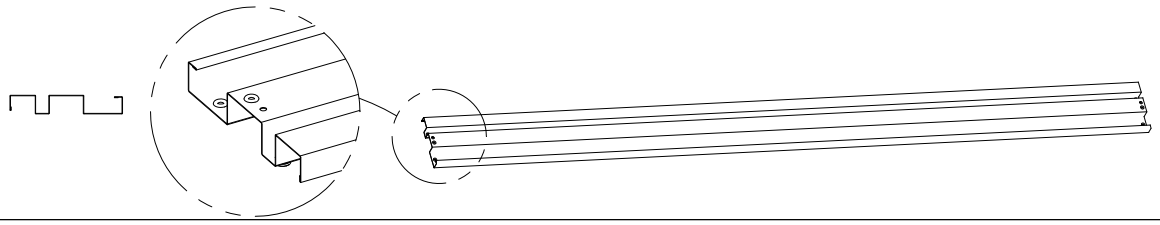 | 30 |
| G1 | 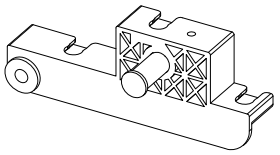 | 30 |
| G2 | 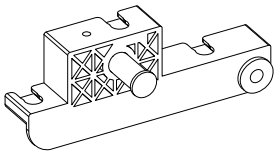 | 30 |

# LA LISTE DES PIÈCES

| # | DESSIN | QTÉ |
|---|---|---|
| H2 | 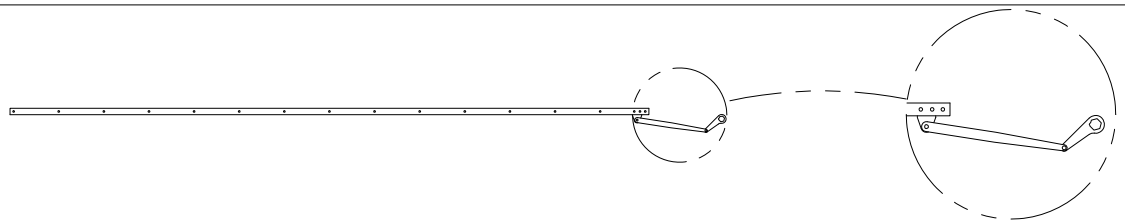 | 1 |
| H1 | 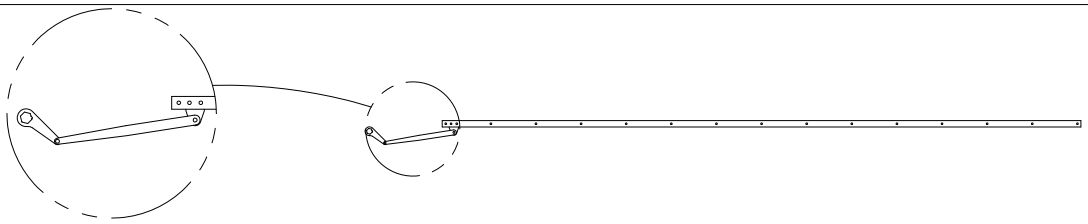 | 1 |
| I1 | 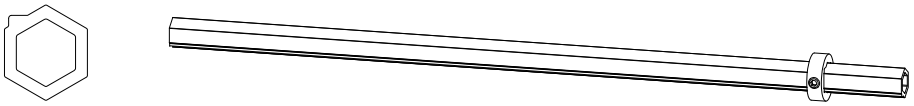 | 1 |
| I2 | 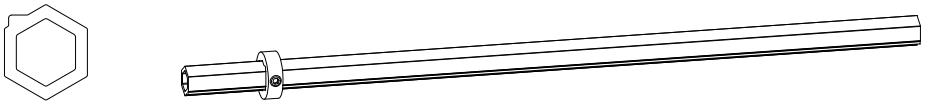 | 1 |
| J | 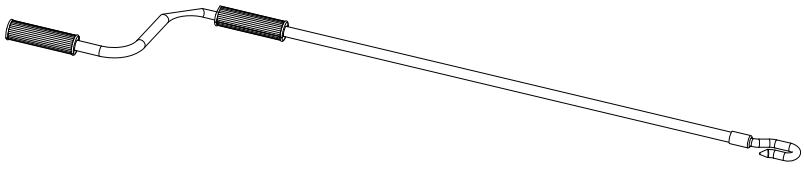 | 1 |
| K |  | 1 |
| | | |
| | | |

# LA LISTE DES PIÈCES

| # | DESSIN | QTÉ |
|---|---|---|
| L1 | 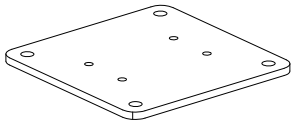 | 4 |
| L2 | 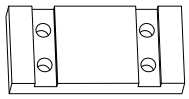 | 8 |
| L3 |  | 16 |
| L4 | 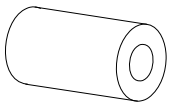 | 2 |
| L5 | 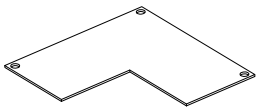 | 4 |
| L6 | 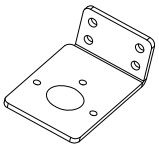 | 1 |
| L7 | 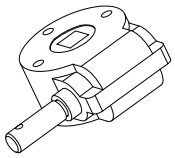 | 1 |
| L8 | 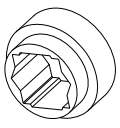 | 2 |

| # | DESSIN | QTÉ |
|---|---|---|
| L9 | 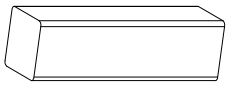 | 1 |
| L10 | 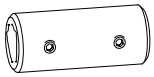 | 2 |
| L11 | 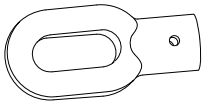 | 1 |
| L12 | 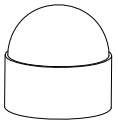 | 16 |
| | | |
| | | |
| | | |
| | | |

# LA LISTE DES PIÈCES

| # | DESSIN | QTÉ |
|---|---|---|
| M1 | 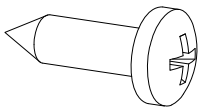 ST4.8×16 | 60 |
| M2 | 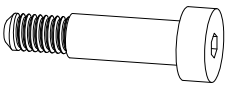 φ6*16*M5 | 58 |
| M3 |  ST4.8×45 | 2 |
| M4 | 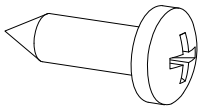 ST5.5×16 | 12 |
| M5 | 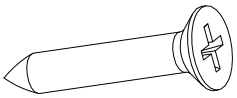 ST5.5×32 | 16 |
| M6 | 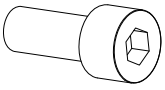 M8*20 | 32 |
| M7 | 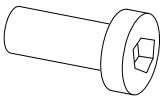 M6*16 | 4 |
| M8 | 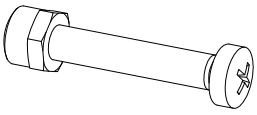 M4 & M4*20 | 1 |

| # | DESSIN | QTÉ |
|---|---|---|
| M9 | 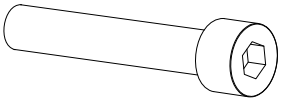 M6*35 | 3 |
| M10 | 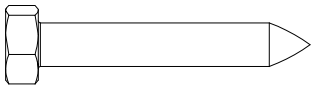 M8*75 | 16 |
| M11 | 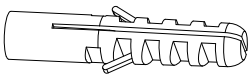 φ10*50 | 16 |
| M12 |  φ8*1 | 16 |
| | | |
| | | |
| | | |
| | | |

# Rappel de sécurité

## Directives générales

· Veuillez conserver ce manuel pour une utilisation future après avoir installé la pergola.

· Veuillez lire attentivement les instructions suivantes avant l'assemblage.

· Ce manuel peut ne pas inclure tous les détails et les étapes importantes.

· Veuillez nous contacter si vous avez besoin de plus d'informations ou d'aide

## Remarques importantes

· Veuillez ne pas permettre à la neige de s'accumuler sur le toit à lames. En cas de prévision de neige modérée ou forte, ouvrez les lames, faites de même en cas de vents forts ou d'autres conditions météorologiques extrêmes.

· Veuillez ouvrir les lames et relever ou retirer tout accessoire de pare-soleil installé pour éviter des dommages potentiels à la pergola en cas de mauvais temps.

## Ce dont vous pourriez avoir besoin:

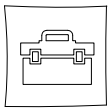

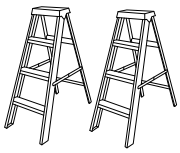

Échelle x2

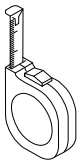

Mètre ruban



Maillet



Gants

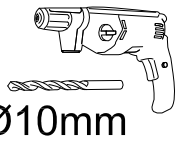

Ø10mm

Tournevis électrique

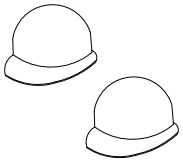

Casque de sécurité x2

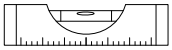

Niveau

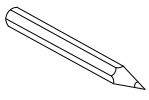

Marqueur



Clé à molette

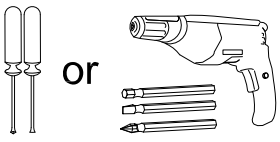

Tournevis ou tournevis électrique

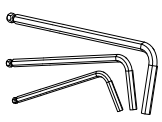

Clé Allen

# Affichage de la taille globale

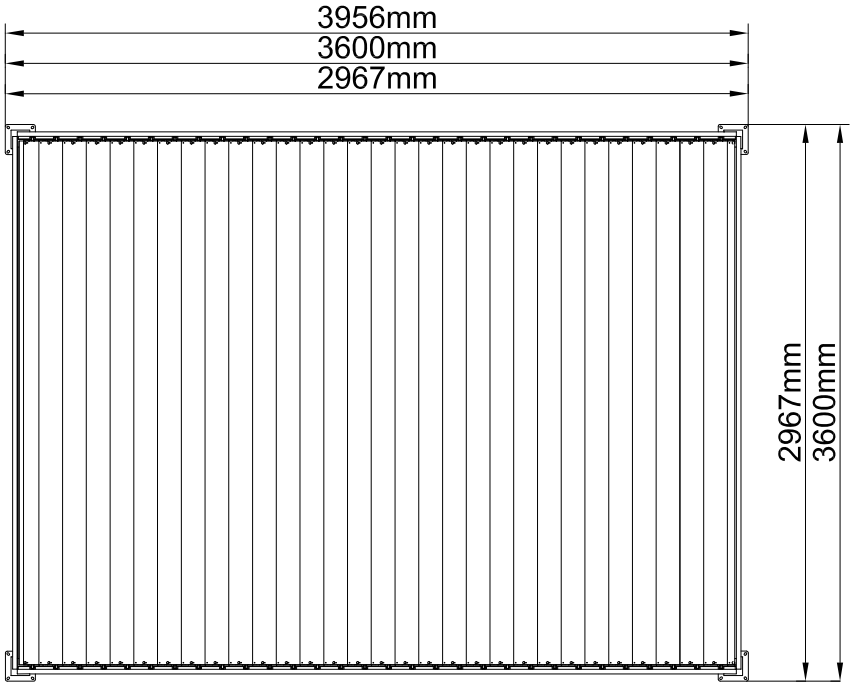


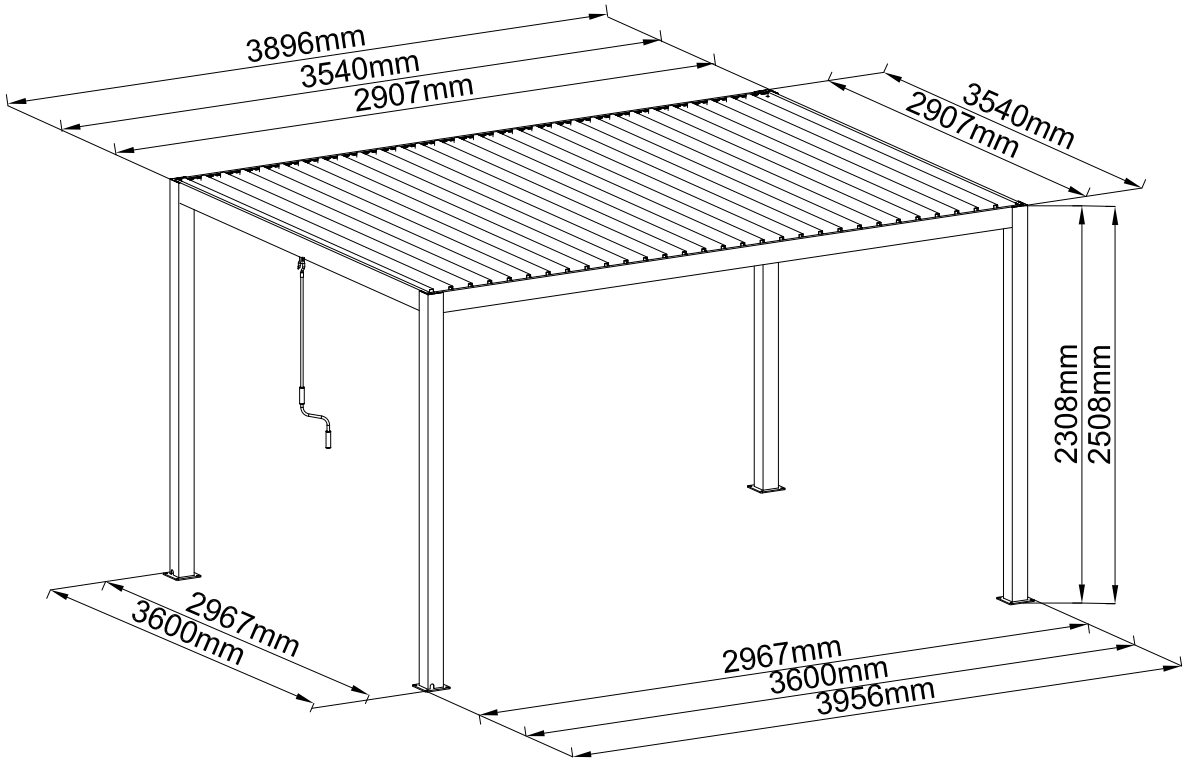

# Étape par étape

# Instructions pour l'installation

# 1. Assembler les quatre piliers d'angle

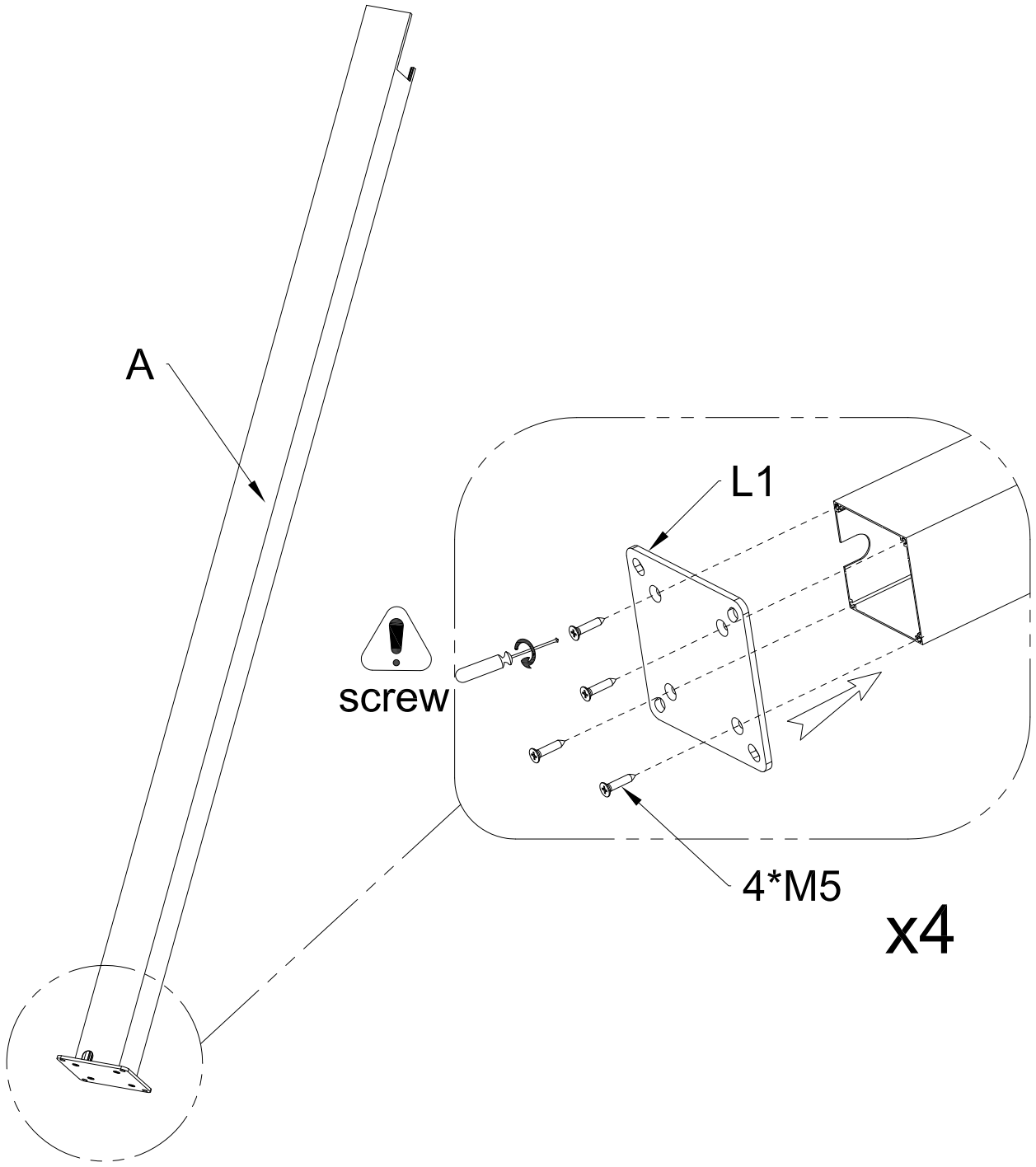


| | | | |
|---|---|---|---|
| A | 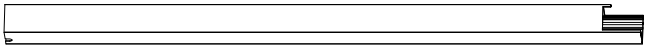 | QTY:4PCS | |
| L1 | 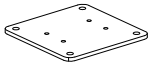 | QTY:4PCS | M5 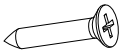 ST5.5×32 QTY:16PCS |

## 2. Pré-installer quatre ensembles de composants en fer court pour connecter les poutres transversales aux colonnes

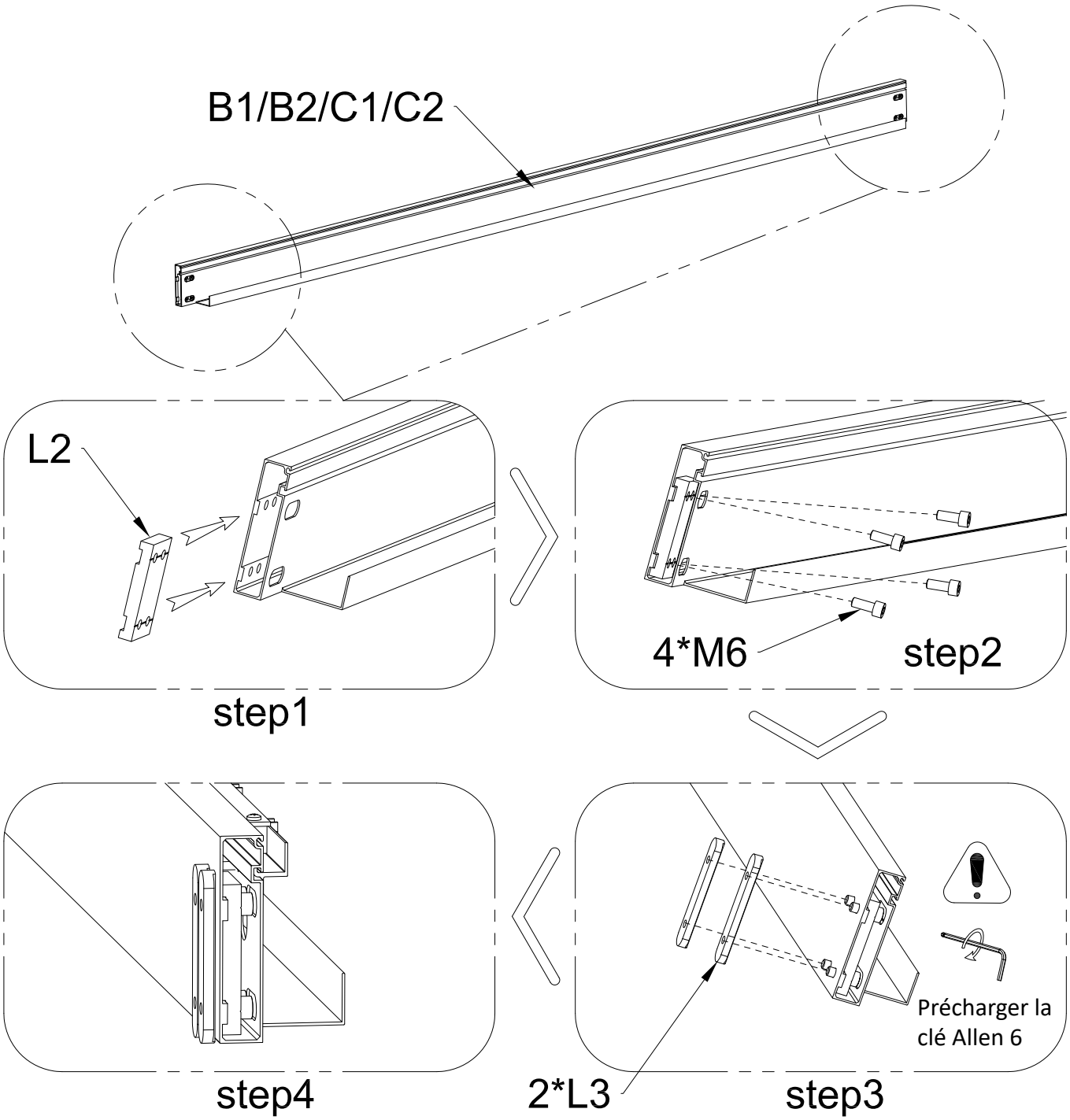


| | | | | | |
|---|---|---|---|---|---|
| B1 | | QTY:1PC | | | |
| B2 | | QTY:1PC | L2 | | QTY:8PCS |
| C1 | | QTY:1PC | L3 | | QTY:16PCS |
| C2 | | QTY:1PC | M6 | M8*20 | QTY:32PCS |

# 2.1 Installer le boîtier d'engrenage

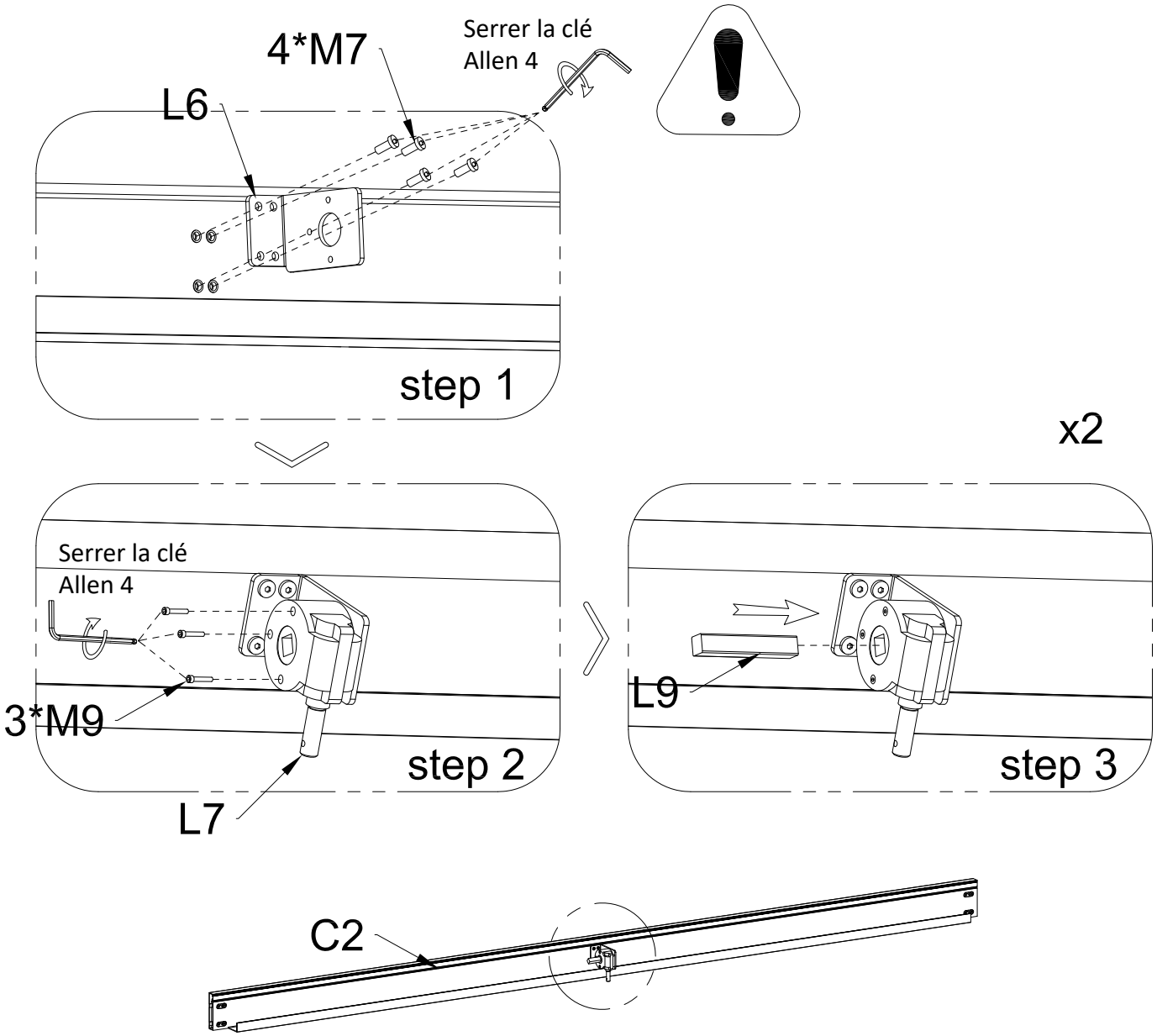





| | | | | | |
|---|---|---|---|---|---|
| L6 | 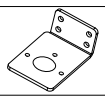 | QTY:1PC | L7 |  | QTY:1PC |
| L9 | 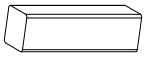 | QTY:1PC | M7 | 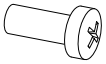 M6*16 | QTY:4PCS |
| M9 | 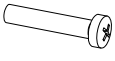 M6*35 | QTY:3PCS | | | |

## 3.1 Construire une structure

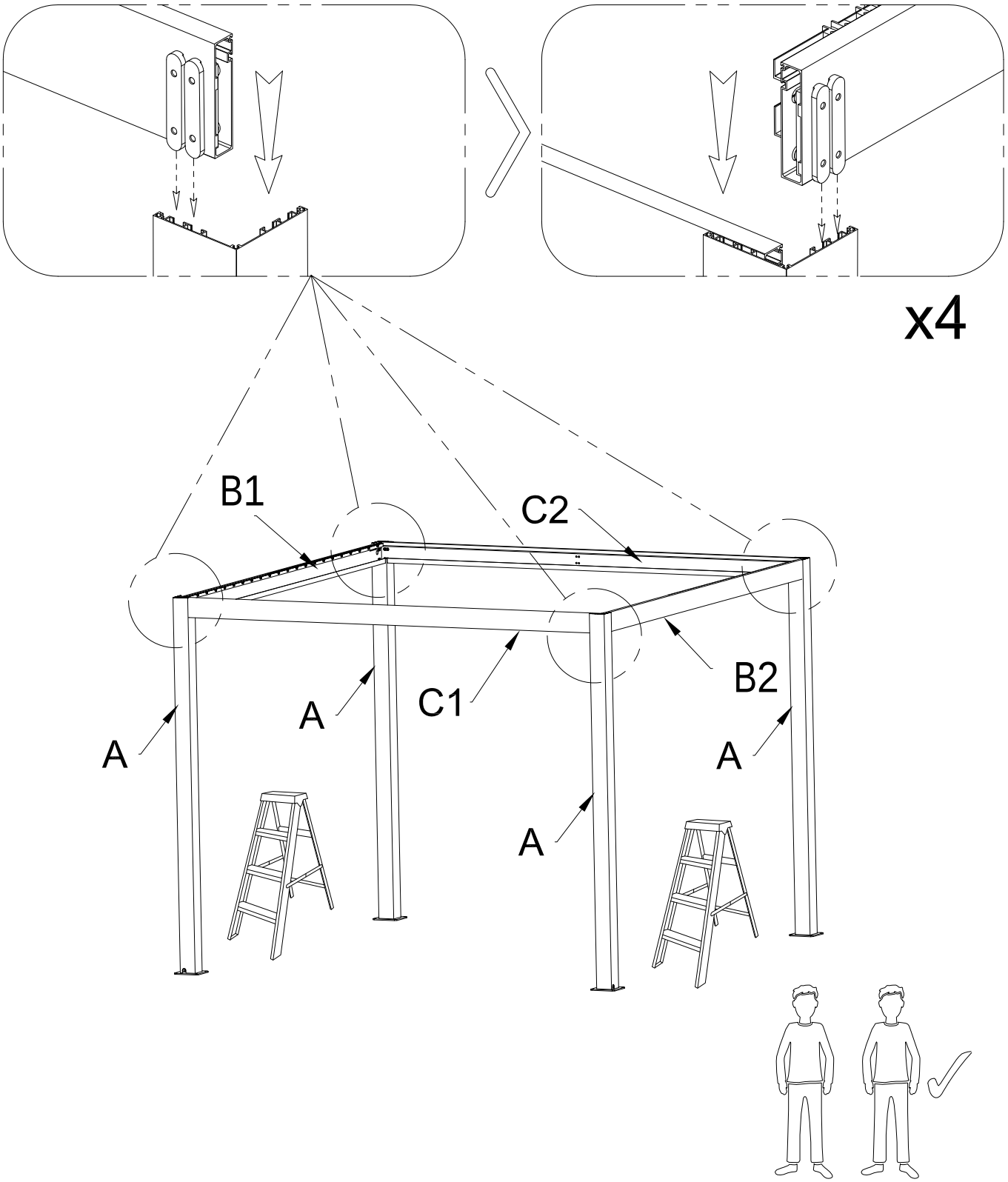

# 3.2 Une fois la construction de la structure terminée, serrez tous les écrous préserrés du P2

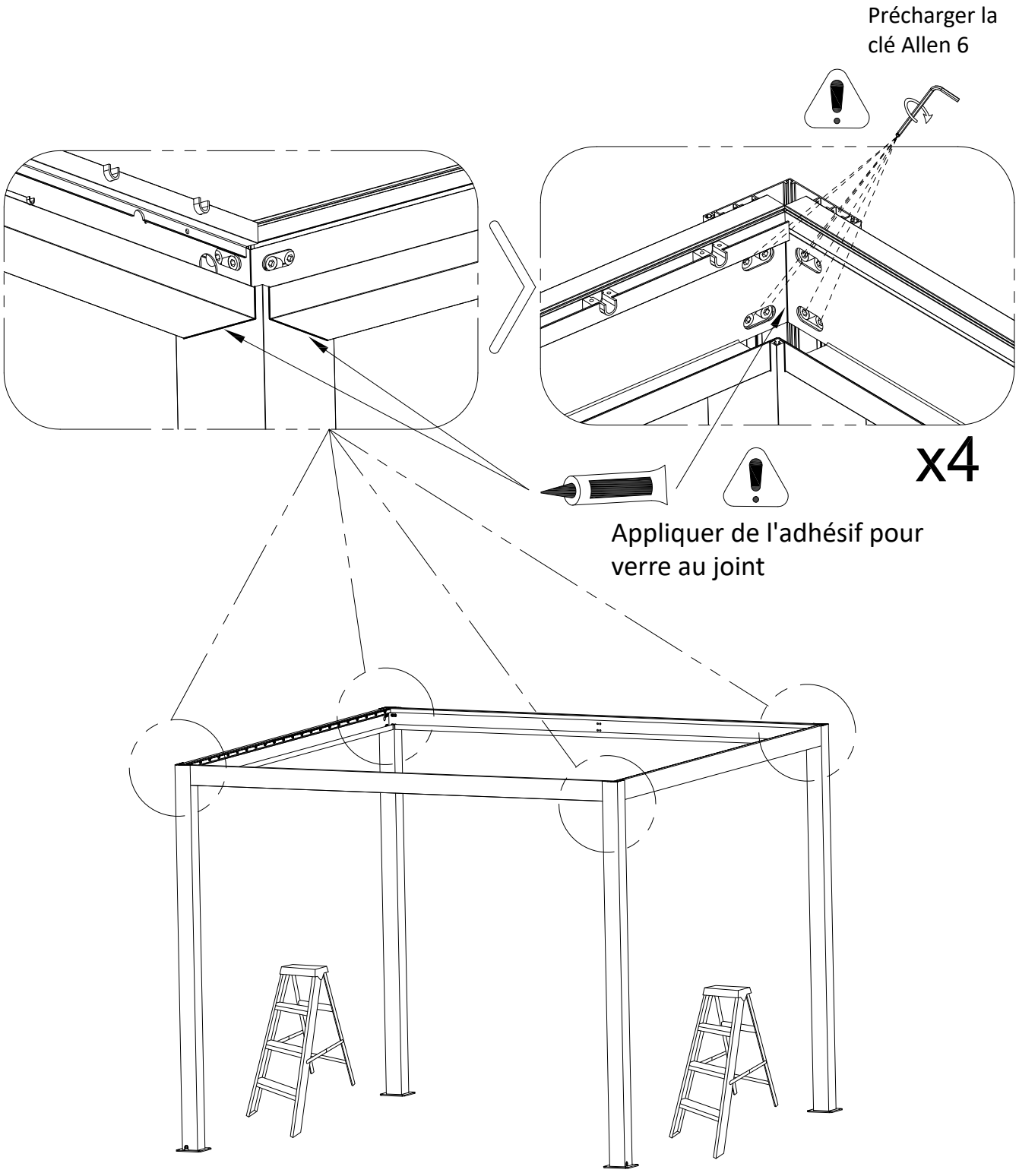


| | | |
|---|---|---|
| K |  | QTY:1PC |

# 4. Installer les capots d'extrémité gauche et droit des lames en fer

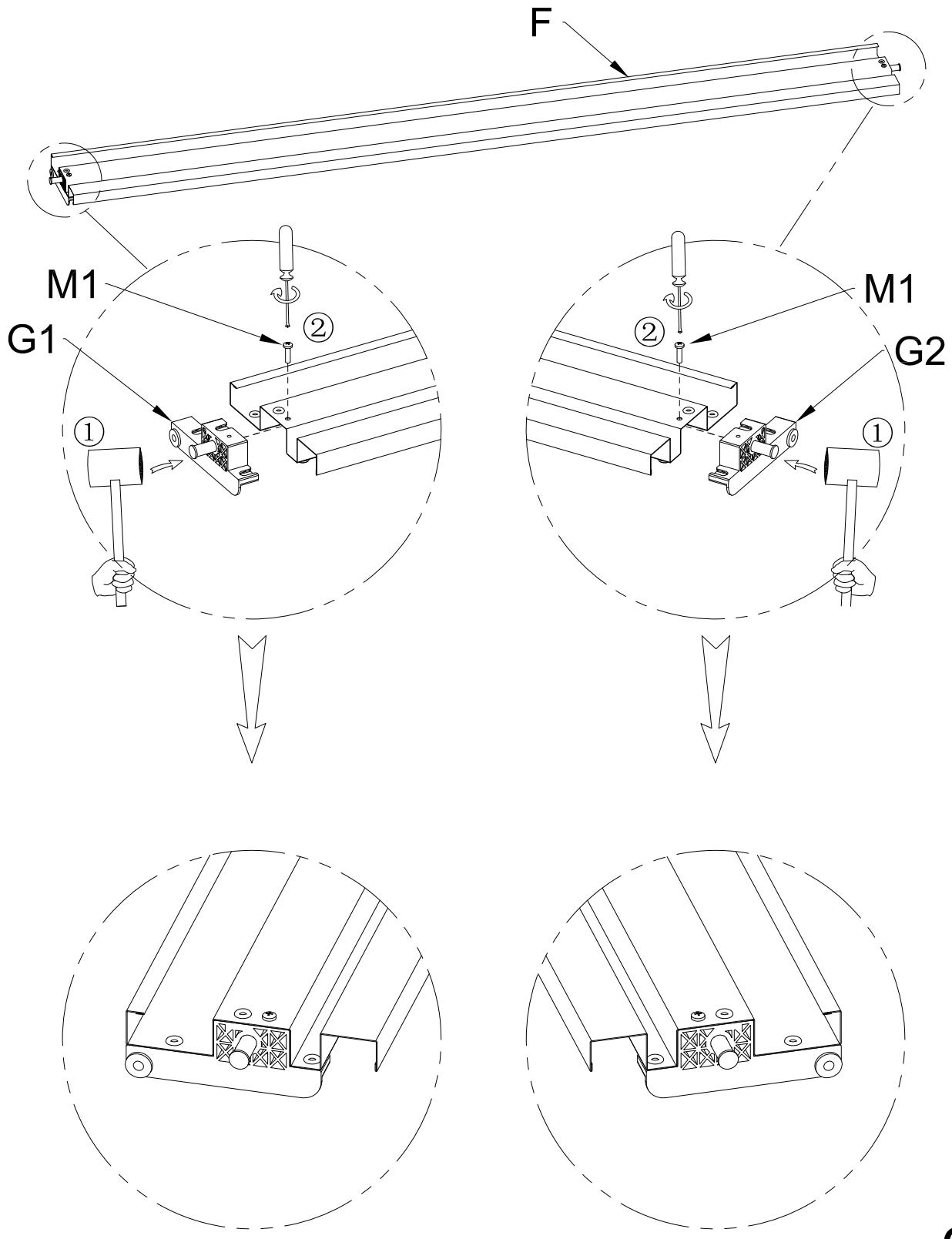


x30

| | | | | | |
|---|---|---|---|---|---|
| F | | QTY:30PCS | | | |
| G1 | | QTY:30PCS | G2 | QTY:30PCS | M1 | QTY:60PCS ST4.8*16 |

# 5. D'abord, installer la première et la dernière lame

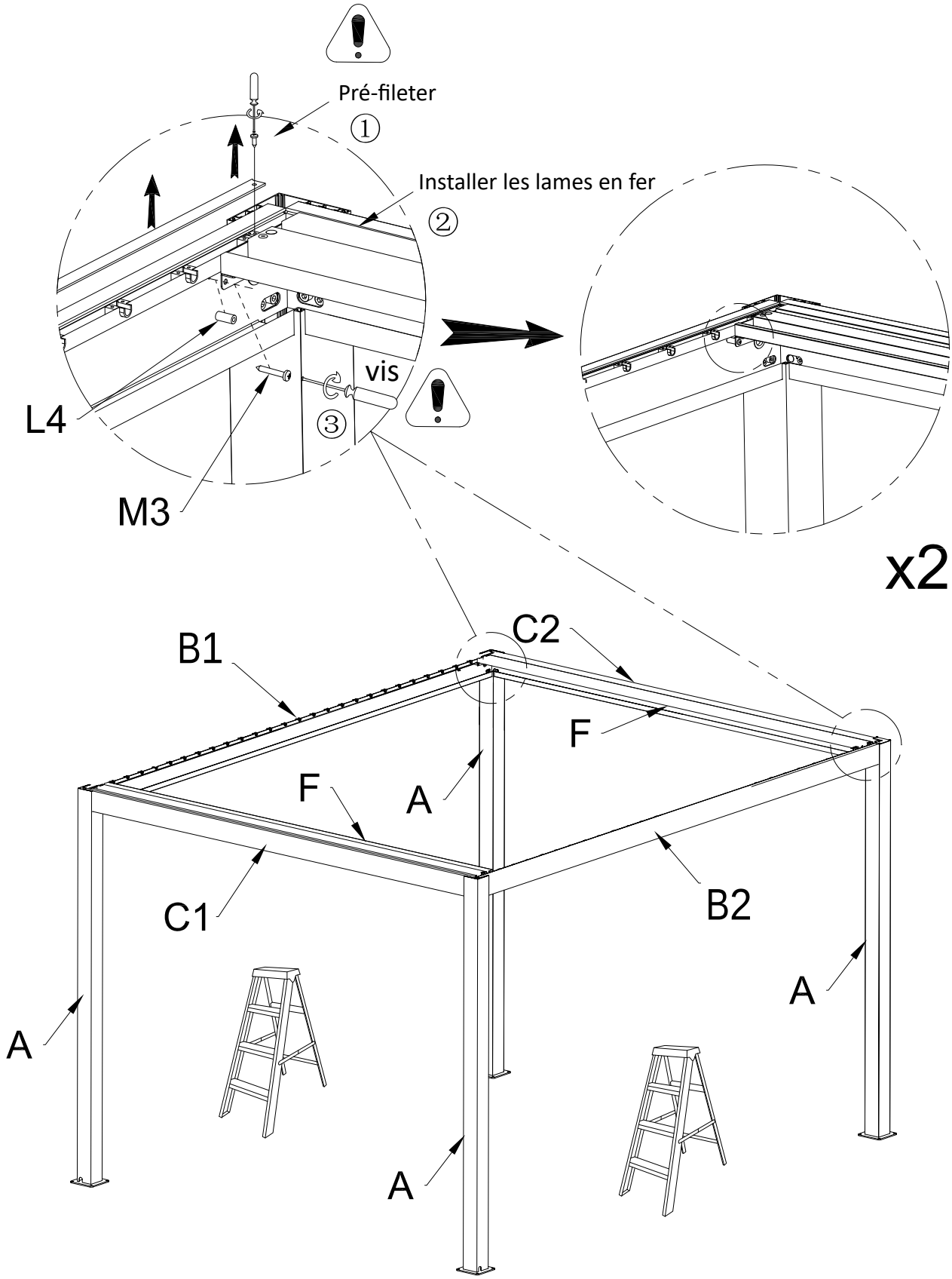


| | | | |
|---|---|---|---|
| L4 | QTY:2PCS | M3 | QTY:2PCS |
| | | ST4.8*45 | |

# 6. Installer deux autres lames et les combiner avec la tige de poussée

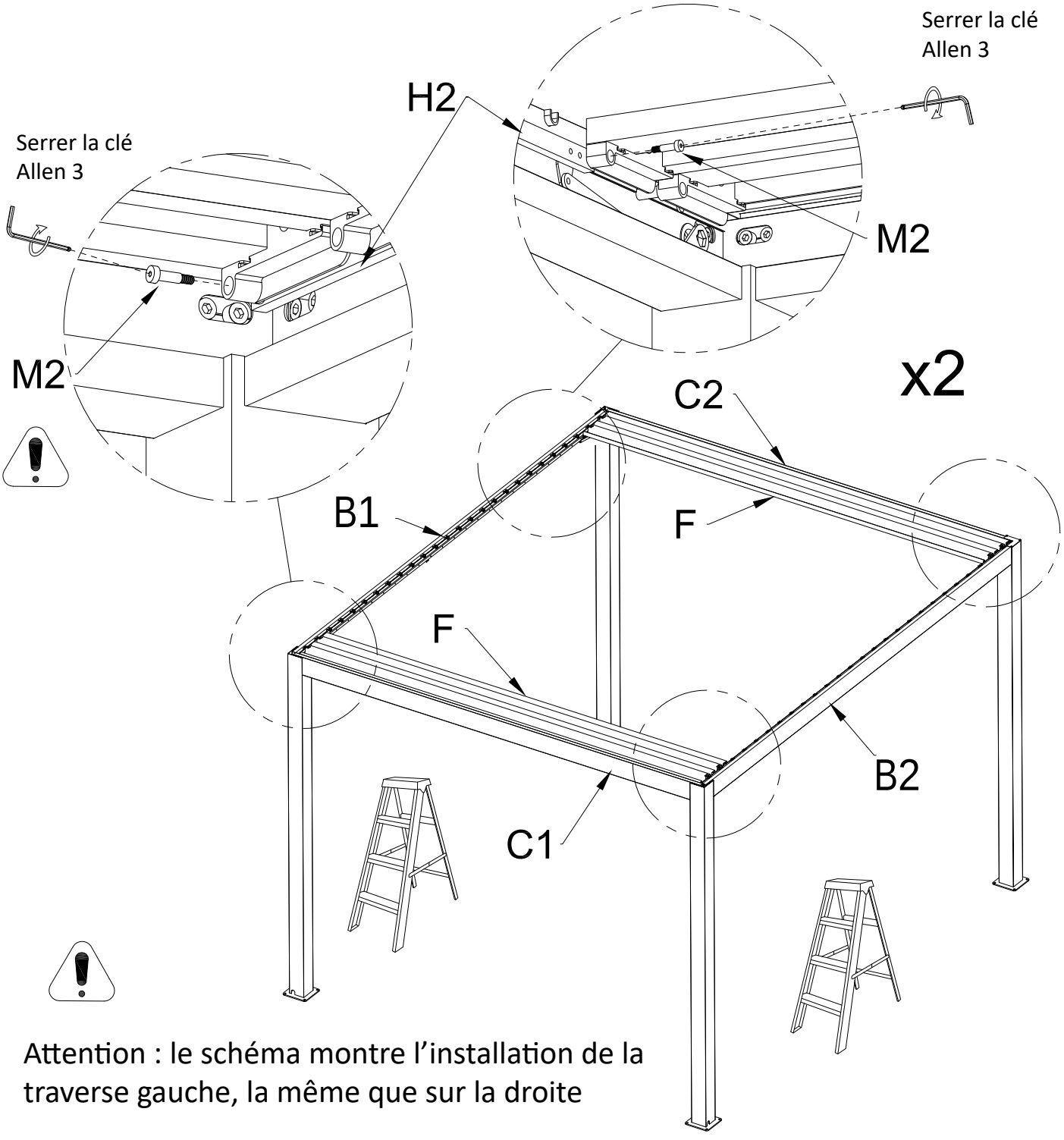


Attention : le schéma montre l'installation de la traverse gauche, la même que sur la droite

| | | | |
|---|---|---|---|
| H2 | QTY:1PC | | |
| H1 | QTY:1PC | M2 | QTY:4PCS φ6*16*M5 |

# 7. Insérer toutes les lames et les combiner avec les tiges de poussée

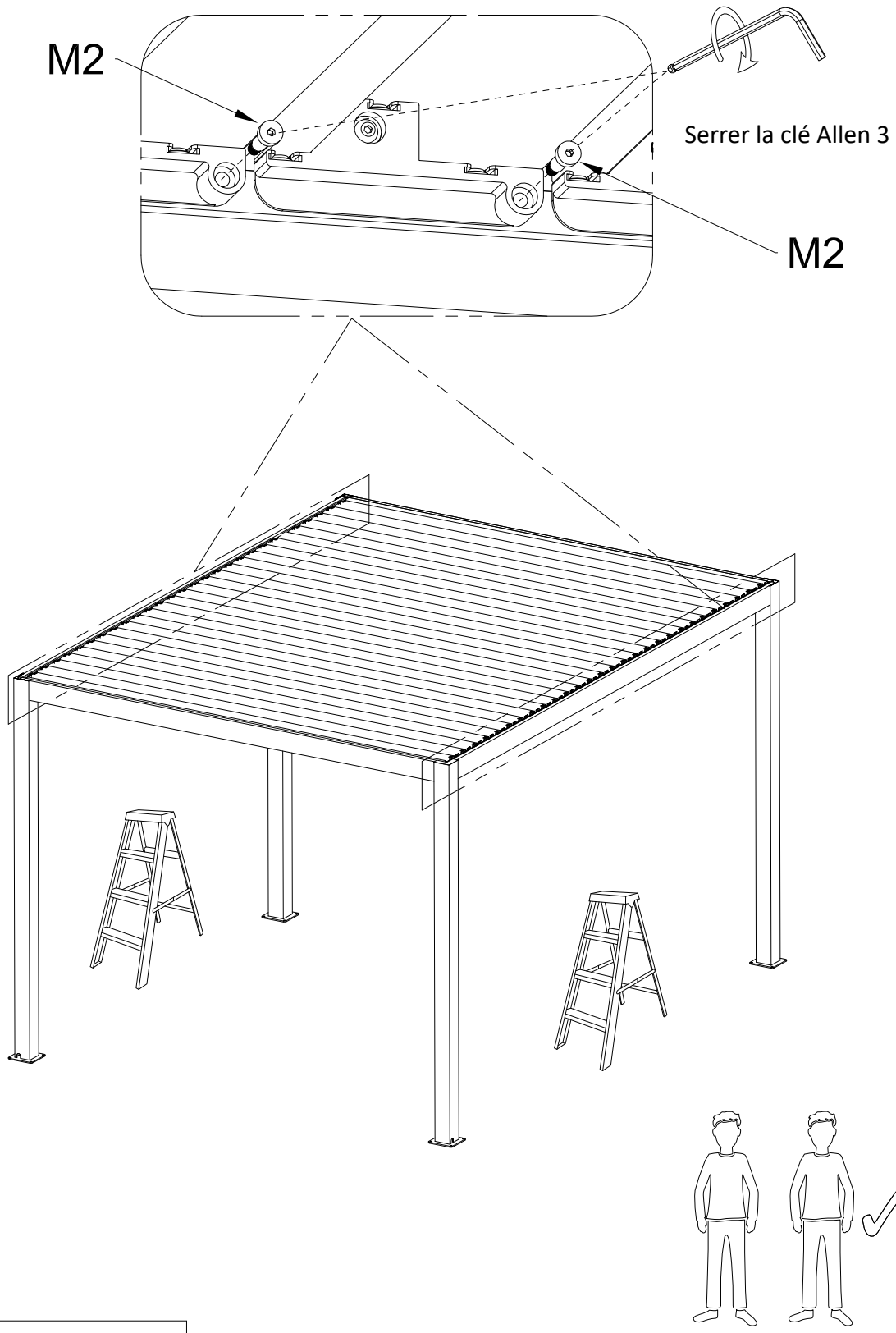


| | | |
|---|---|---|
| M2 | φ6*16*M5 | QTY:54PCS |

# 8. Restaurer P5: Plaque de couvercle du siège d'arbre démontée

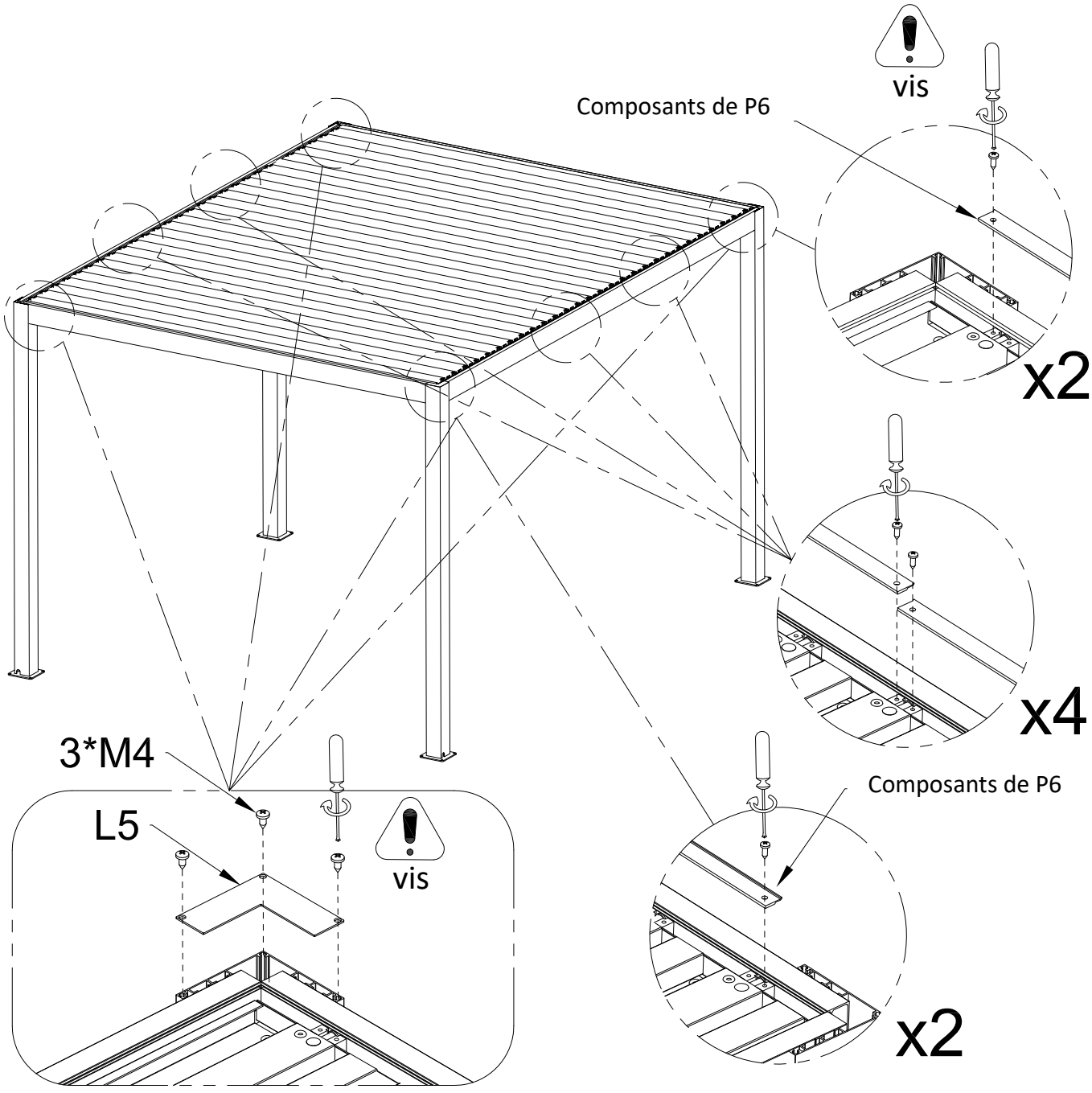


Installer quatre plaques de couverture des colonnes

| | | | |
|---|---|---|---|
| L5 | QTY:4PCS | M4 ST5.5*16 | QTY:12PCS |

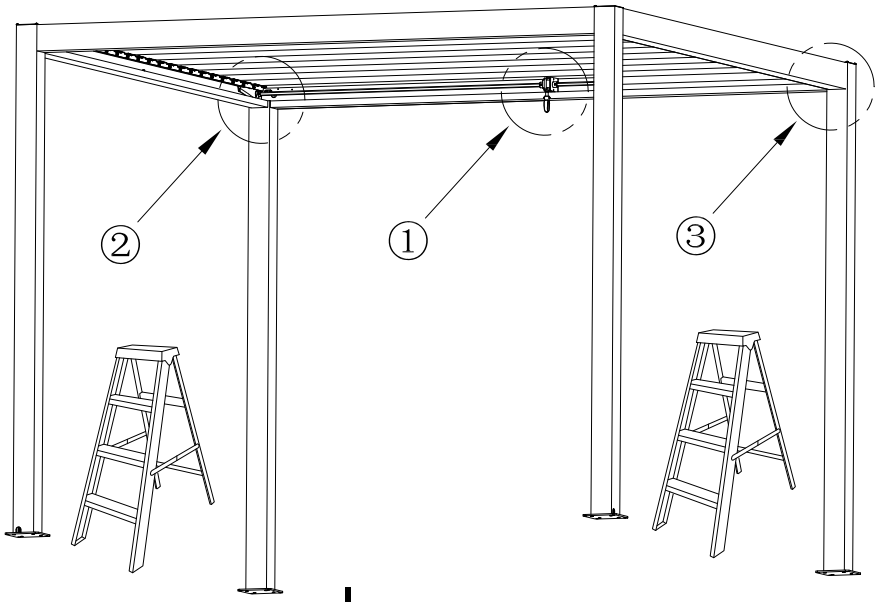


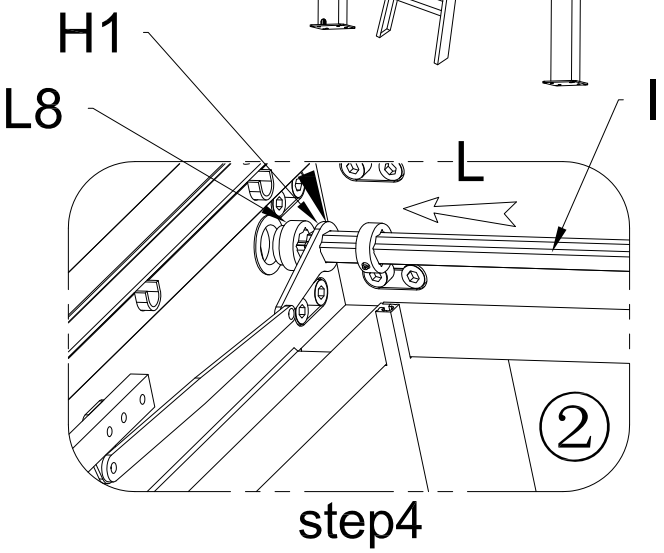


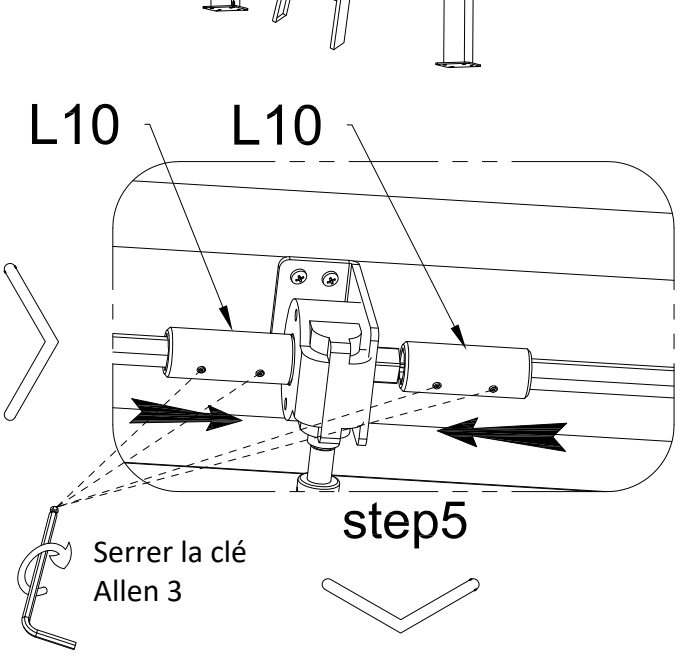





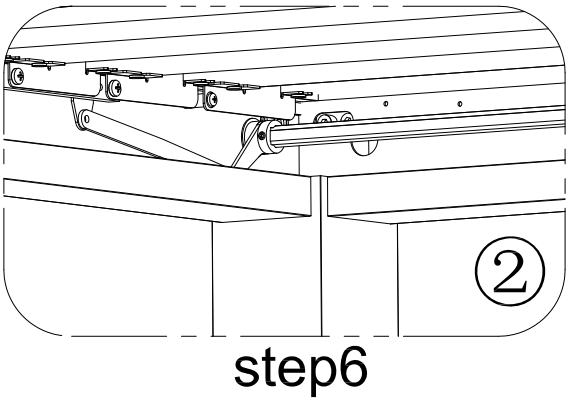


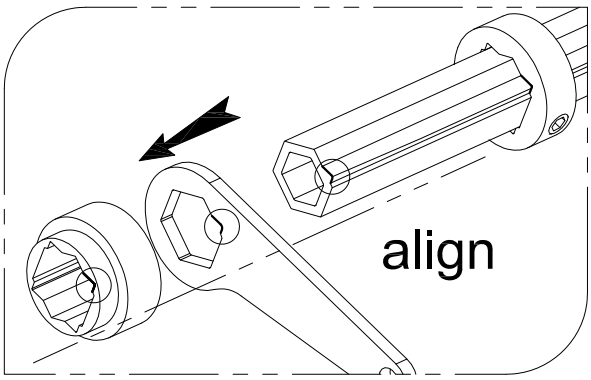


Notez que ceci est l'étape d'installation du côté gauche, et il en est de même pour le côté droit

L8, F1 / F2, 11/12, doit faire attention à l'assemblage selon le schéma

| | | | | | |
|---|---|---|---|---|---|
| I1 |  | QTY:1PC | L8 |  | QTY:2PCS |
| I2 |  | QTY:1PC | L10 |  | QTY:2PCS |

# 10. Installer les anneaux de charnière, tester la flexibilité d'ouverture et de fermeture du produit, et s'assurer qu'il n'y a pas de bruit anormal

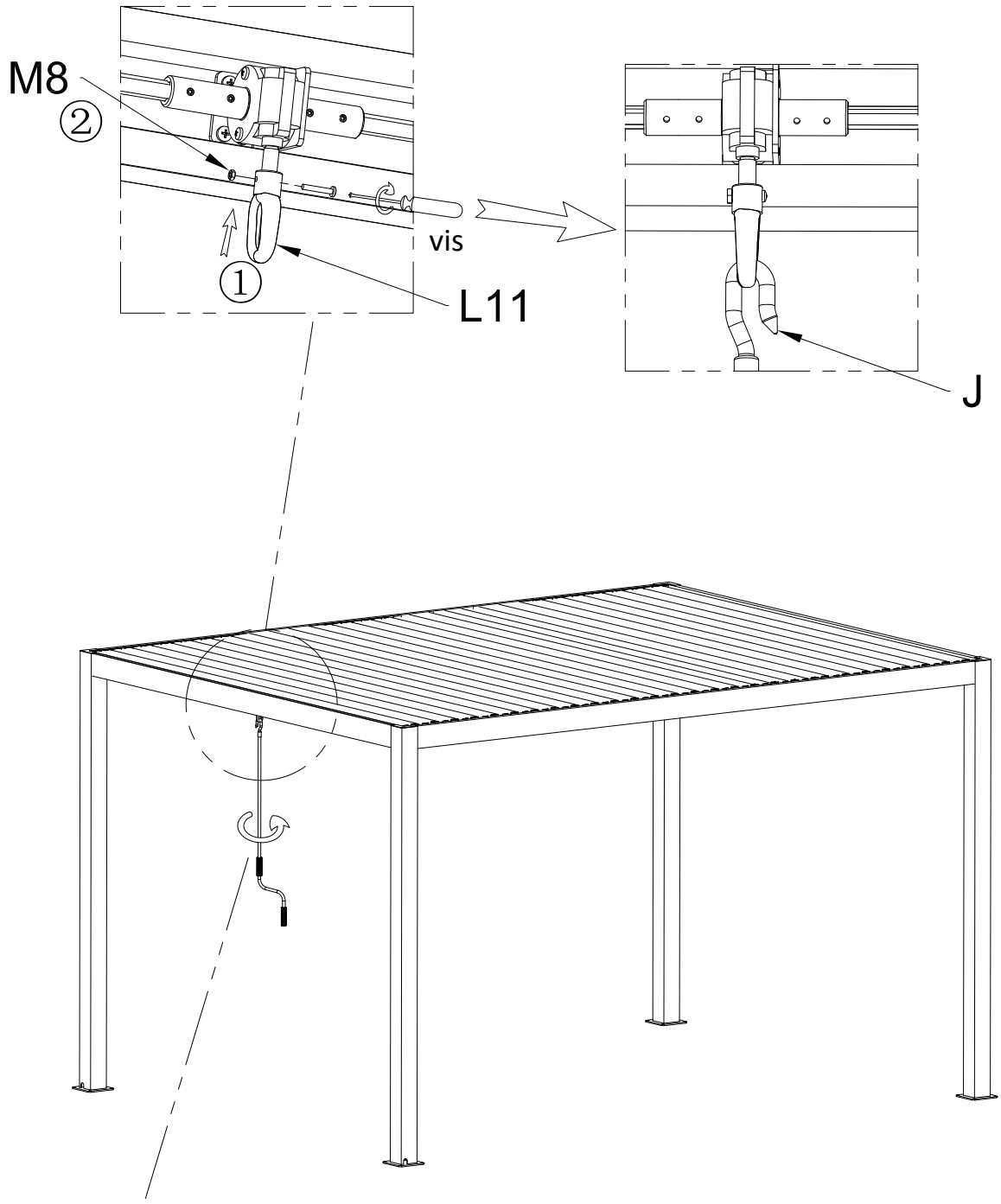


Tester la flexibilité d'ouverture et de fermeture du produit pour s'assurer qu'il n'y a pas de sons anormaux

| | | |
|---|---|---|
| J  QTY:1PC | L11  QTY:1PC | M8 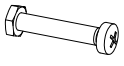 M4*20 QTY:1SET |

# 11. Fixer les quatre piliers

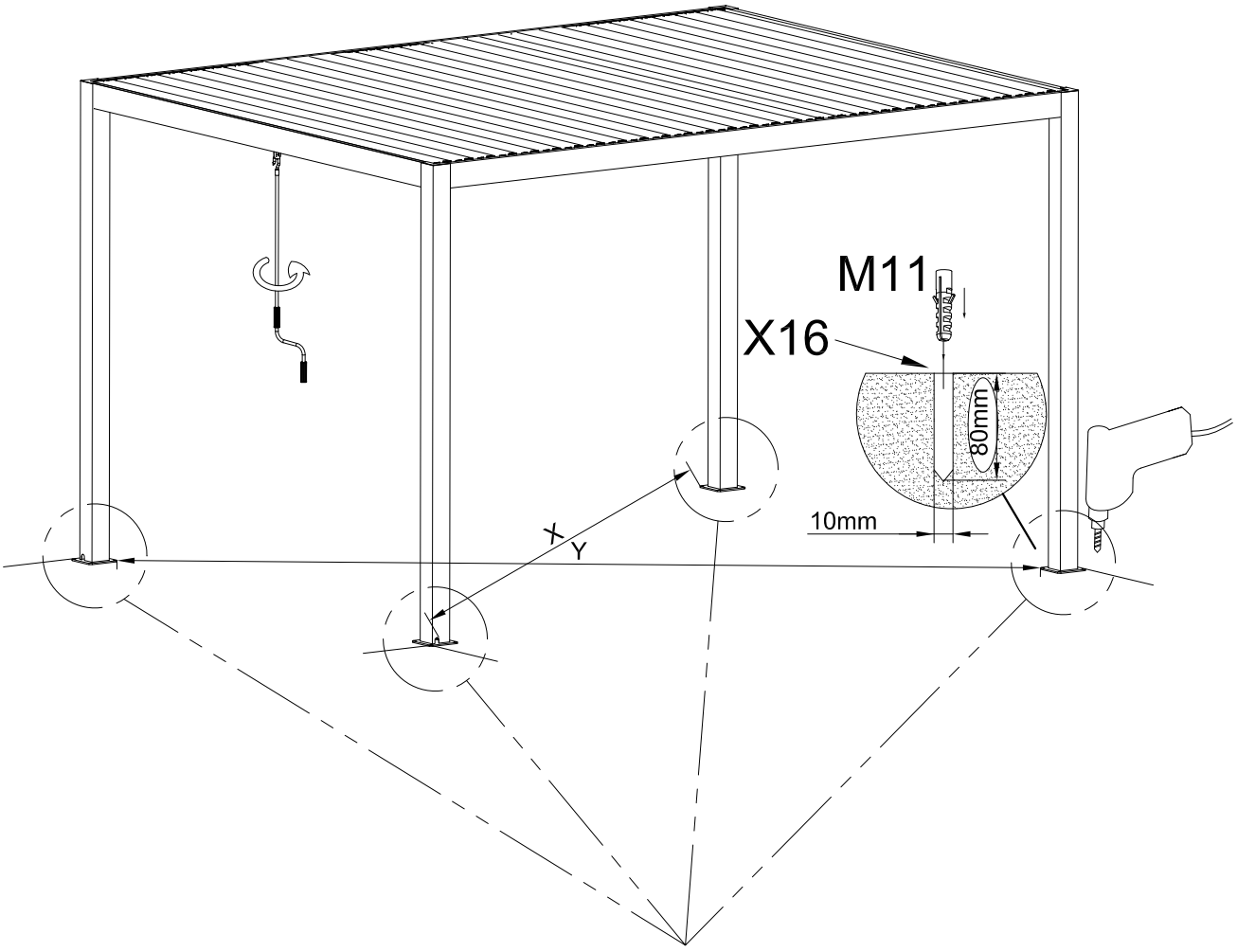


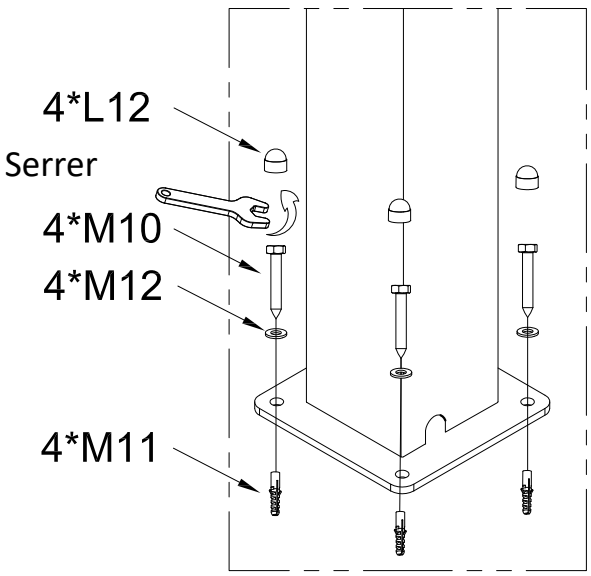


L'erreur entre X et Y ne doit pas dépasser 1 CM

| | | | | | |
|---|---|---|---|---|---|
| L12 | QTY:16PCS | | | | |
| M10 M8*75 | QTY:16PCS | M11 φ10*50 | QTY:16PCS | M12 φ8 | QTY:16PCS |