8640 Pergola

Manuel d'utilisateur

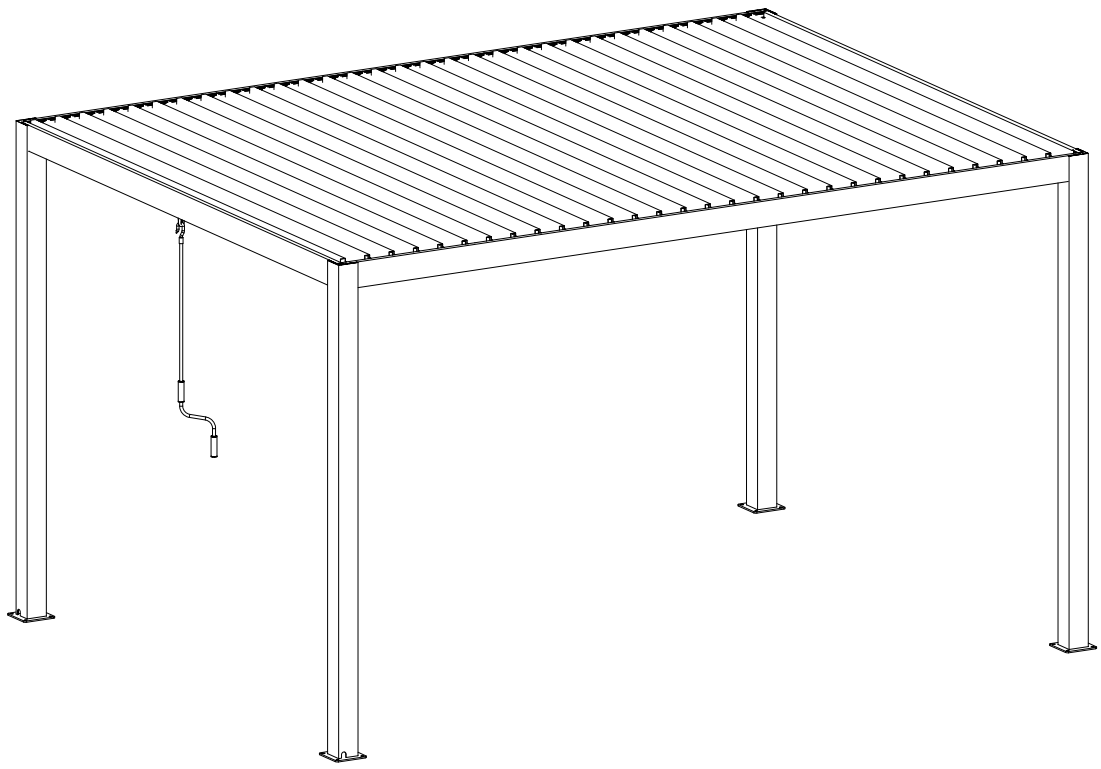

LA LISTE DES PIÈCES

#	DESSIN	QTÉ
A	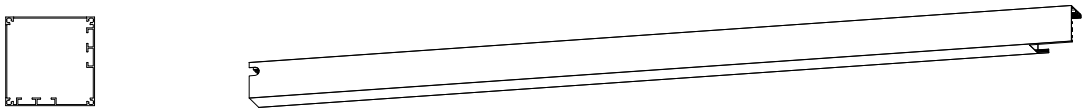	4
B2	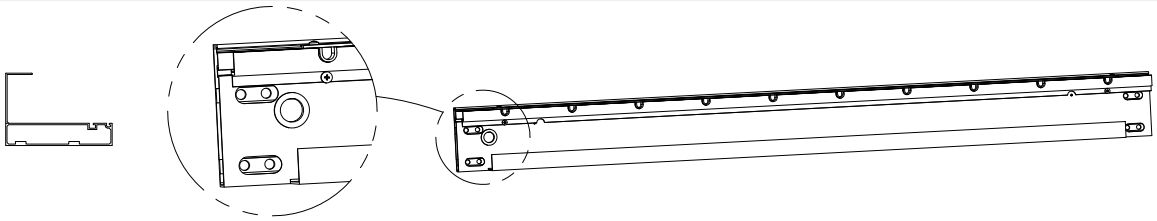	1
B1	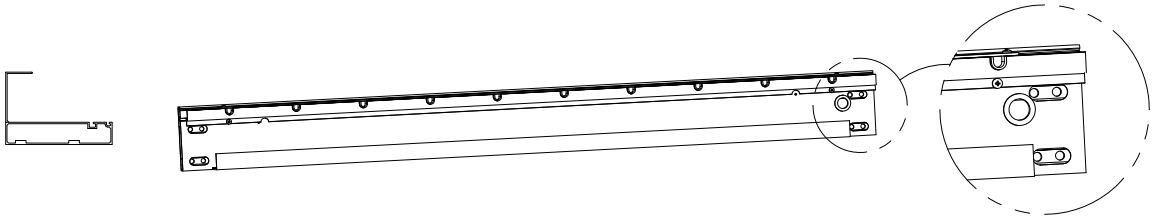	1
C1	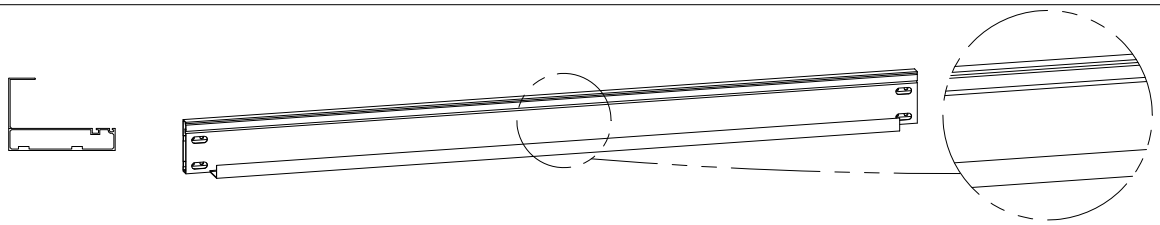	1
C2	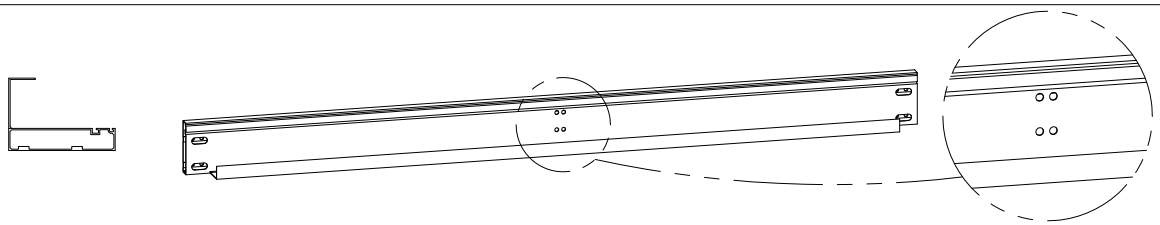	1
F	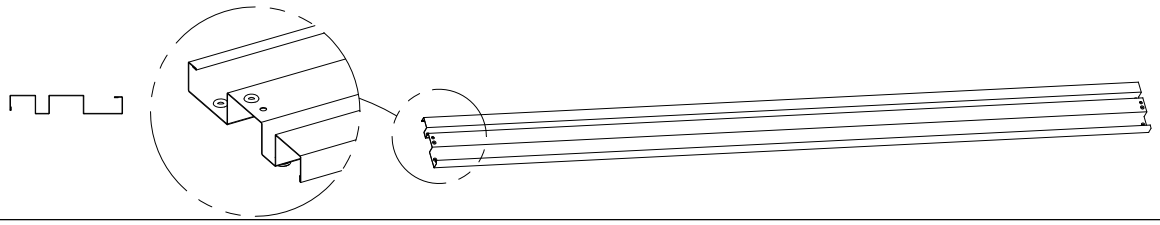	30
G1	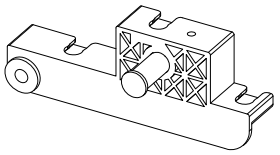	30
G2	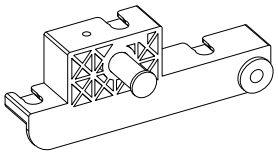	30

LA LISTE DES PIÈCES

#	DESSIN	QTÉ
H2	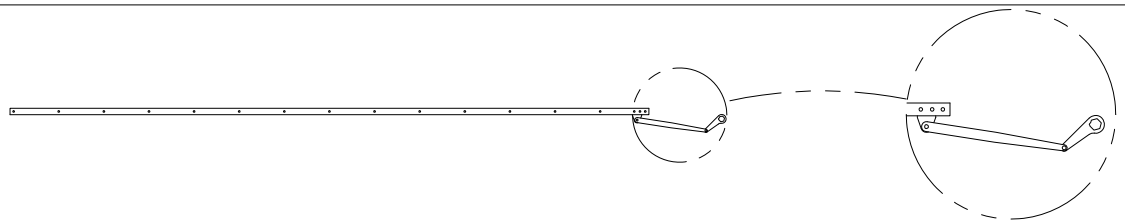	1
H1	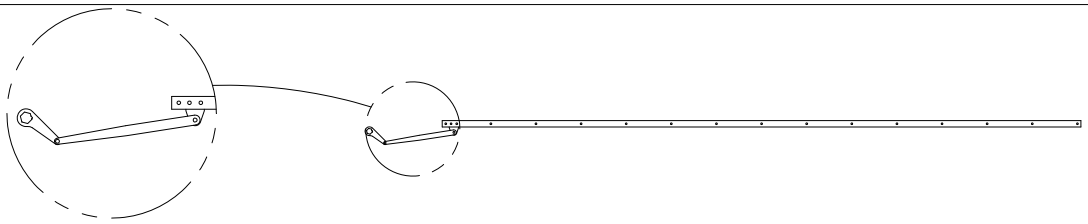	1
I1	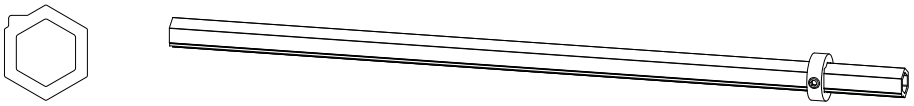	1
I2	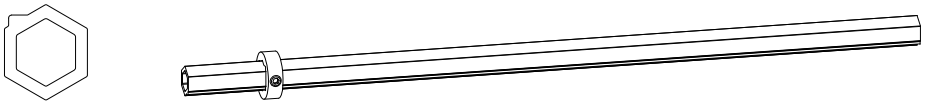	1
J	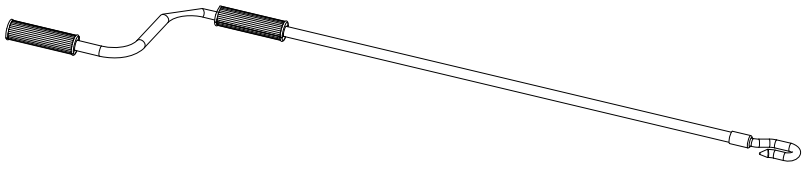	1
K		1

LA LISTE DES PIÈCES

#	DESSIN	QTÉ
L1	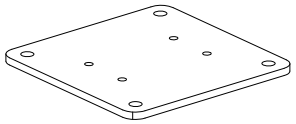	4
L2	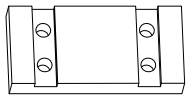	8
L3		16
L4	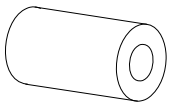	2
L5	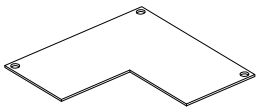	4
L6	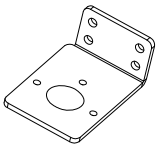	1
L7	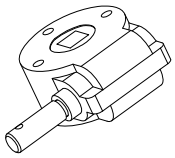	1
L8	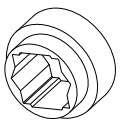	2

#	DESSIN	QTÉ
L9	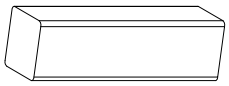	1
L10	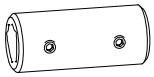	2
L11	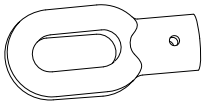	1
L12	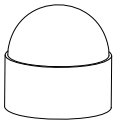	16

LA LISTE DES PIÈCES

#	DESSIN	QTÉ
M1	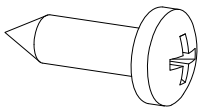 ST4.8×16	60
M2	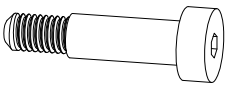 φ6*16*M5	58
M3	 ST4.8×45	2
M4	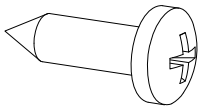 ST5.5×16	12
M5	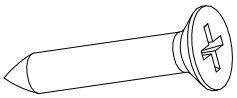 ST5.5×32	16
M6	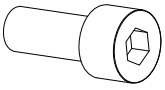 M8*20	32
M7	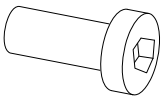 M6*16	4
M8	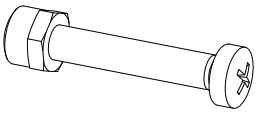 M4 & M4*20	1

#	DESSIN	QTÉ
M9	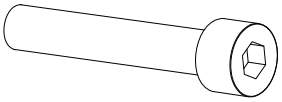 M6*35	3
M10	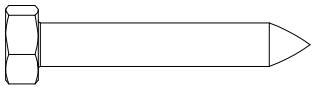 M8*75	16
M11	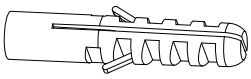 φ10*50	16
M12	 φ8*1	16

Rappel de sécurité

Directives générales

· Veuillez conserver ce manuel pour une utilisation future après avoir installé la pergola.

· Veuillez lire attentivement les instructions suivantes avant l'assemblage.

· Ce manuel peut ne pas inclure tous les détails et les étapes importantes.

· Veuillez nous contacter si vous avez besoin de plus d'informations ou d'aide

Remarques importantes

· Veuillez ne pas permettre à la neige de s'accumuler sur le toit à lames. En cas de prévision de neige modérée ou forte, ouvrez les lames, faites de même en cas de vents forts ou d'autres conditions météorologiques extrêmes.

· Veuillez ouvrir les lames et relever ou retirer tout accessoire de pare-soleil installé pour éviter des dommages potentiels à la pergola en cas de mauvais temps.

Ce dont vous pourriez avoir besoin:

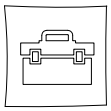

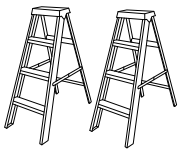

Échelle x2

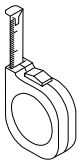

Mètre ruban



Maillet



Gants

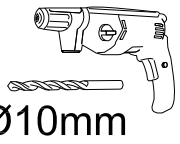

Ø10mm

Tournevis électrique

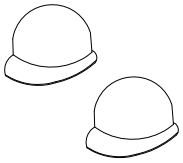

Casque de sécurité x2

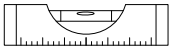

Niveau

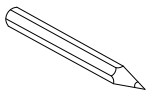

Marqueur



Clé à molette

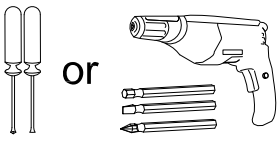

Tournevis ou tournevis électrique

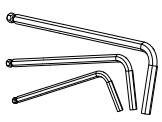

Clé Allen

Affichage de la taille globale

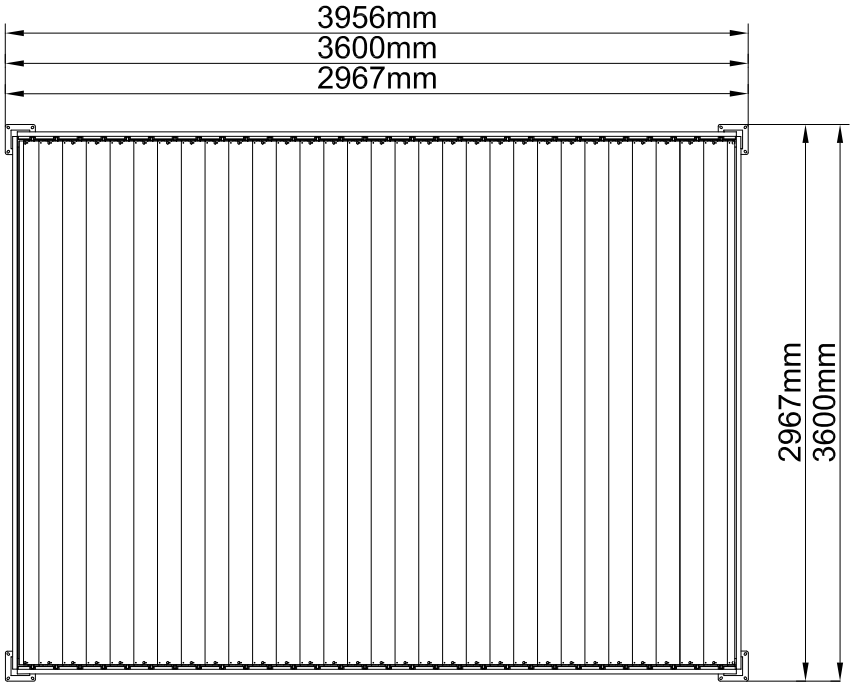

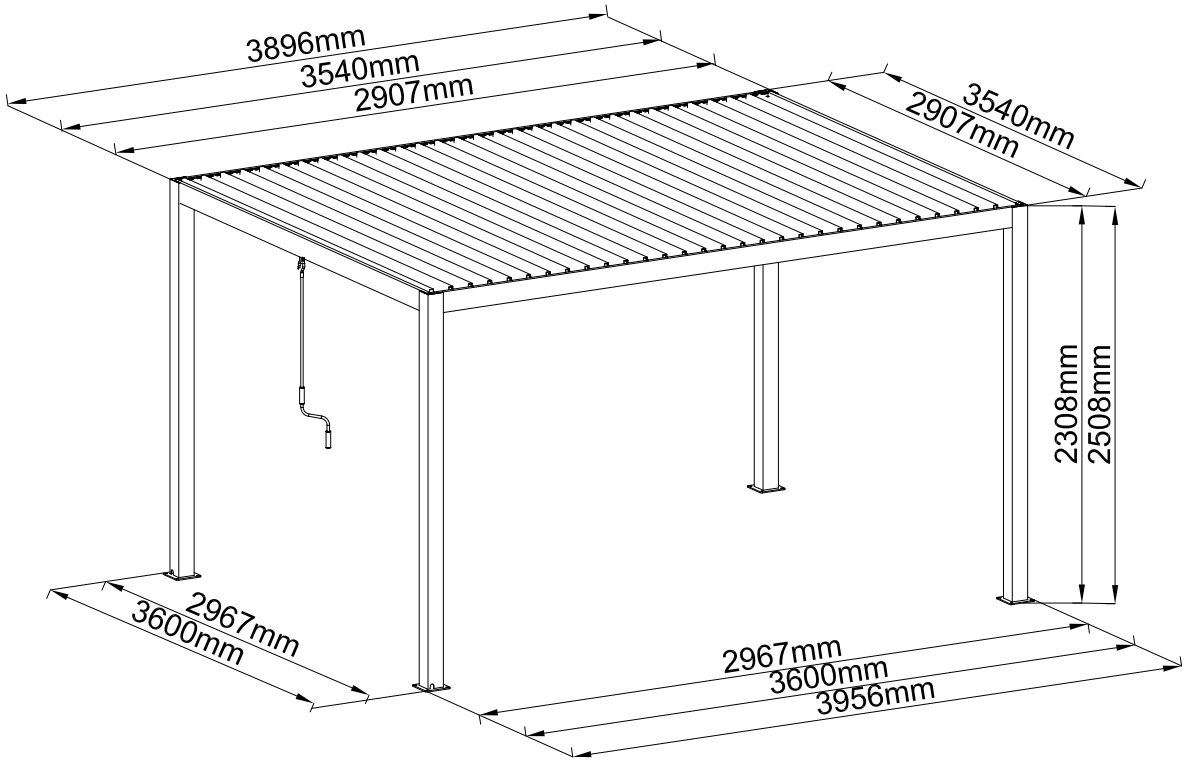

Étape par étape

Instructions pour l'installation

1. Assembler les quatre piliers d'angle

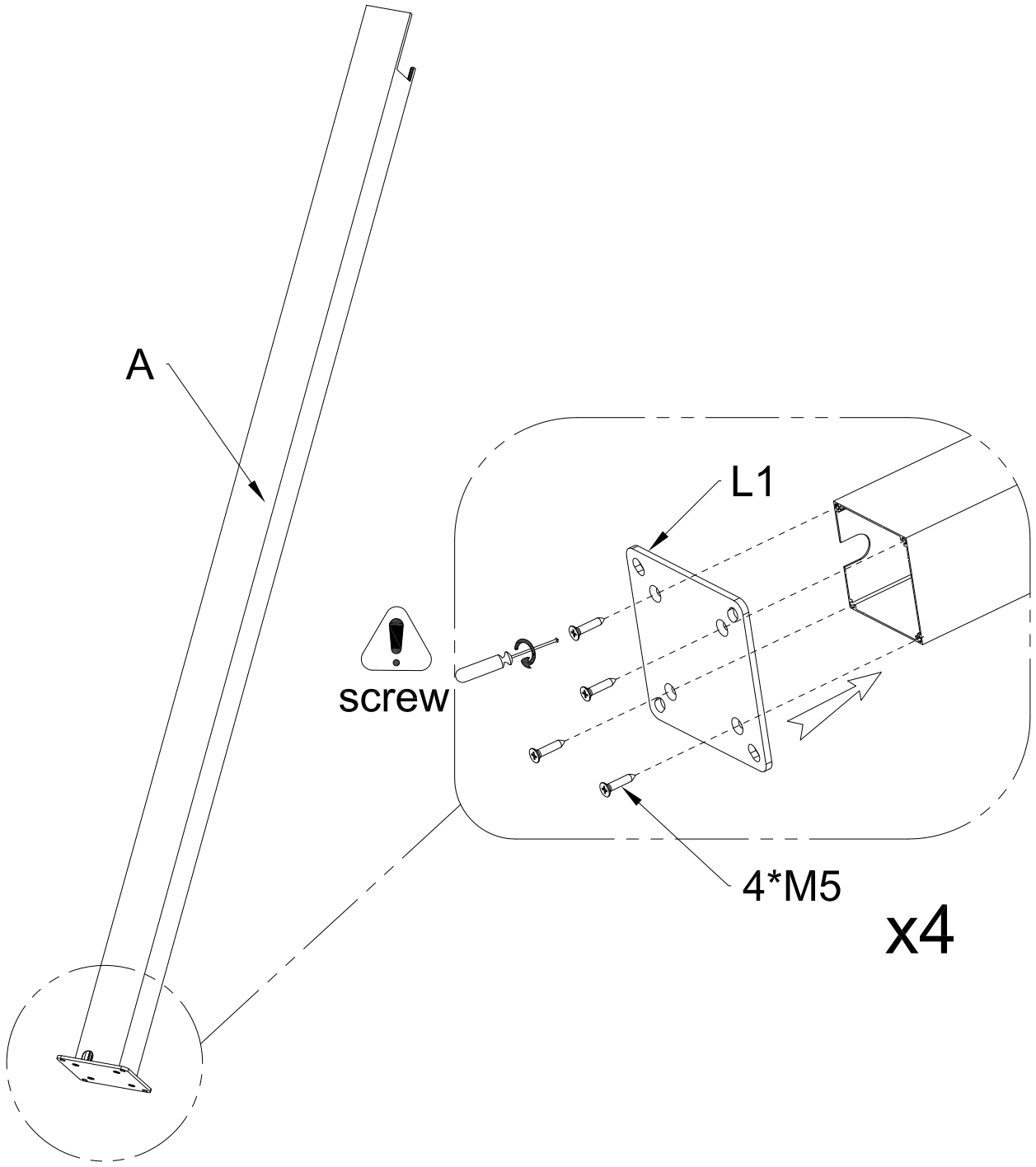

A	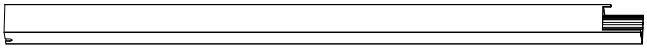	QTY:4PCS	
L1	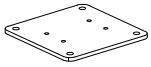	QTY:4PCS	M5 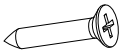 ST5.5×32 QTY:16PCS

2. Pré-installer quatre ensembles de composants en fer court pour connecter les poutres transversales aux colonnes

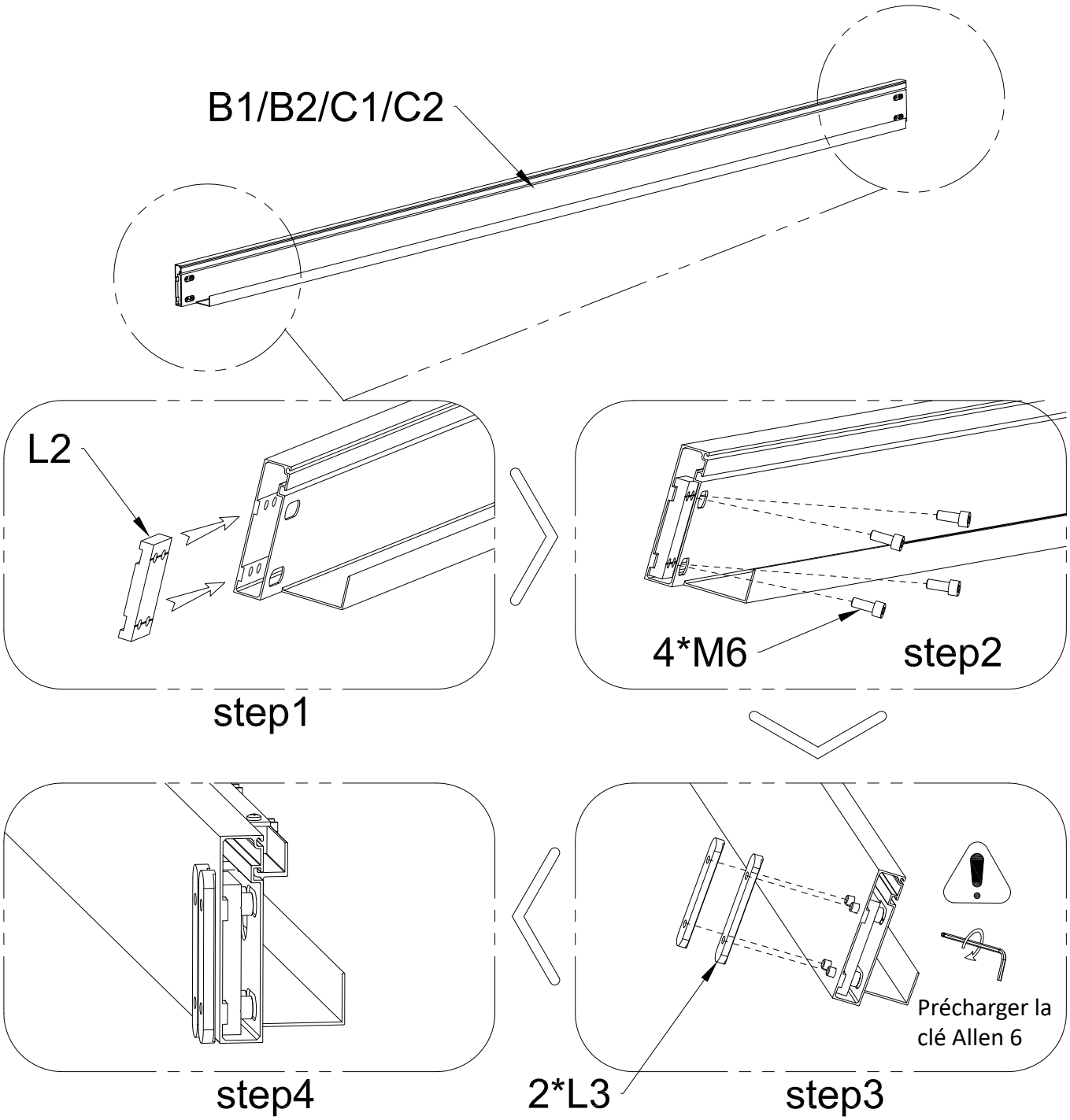

B1		QTY:1PC			
B2		QTY:1PC	L2		QTY:8PCS
C1		QTY:1PC	L3		QTY:16PCS
C2		QTY:1PC	M6	M8*20	QTY:32PCS

2.1 Installer le boîtier d'engrenage

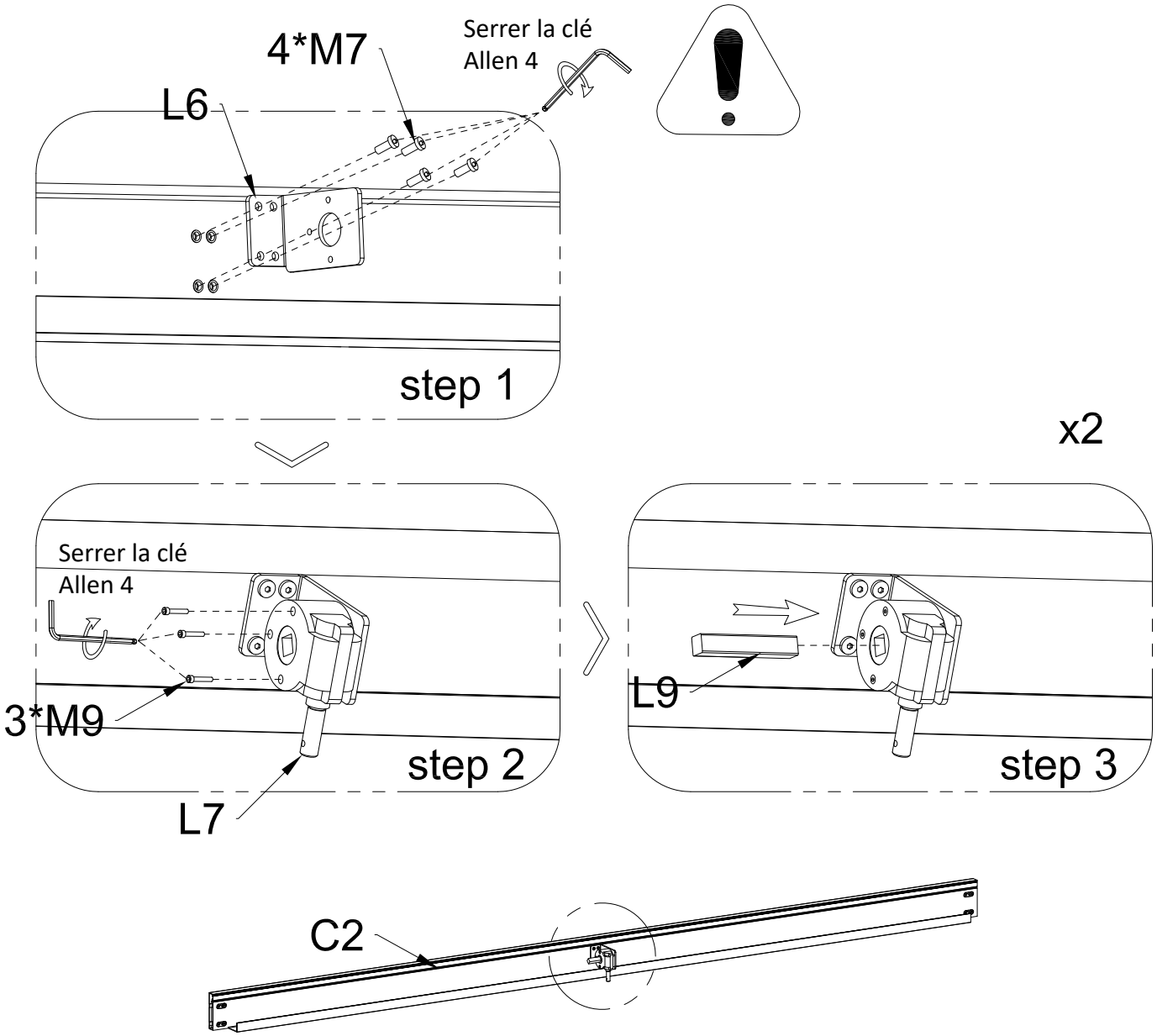

L6	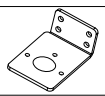	QTY:1PC	L7		QTY:1PC
L9	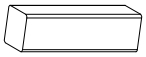	QTY:1PC	M7	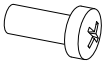 M6*16	QTY:4PCS
M9	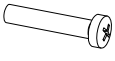 M6*35	QTY:3PCS			

3.1 Construire une structure

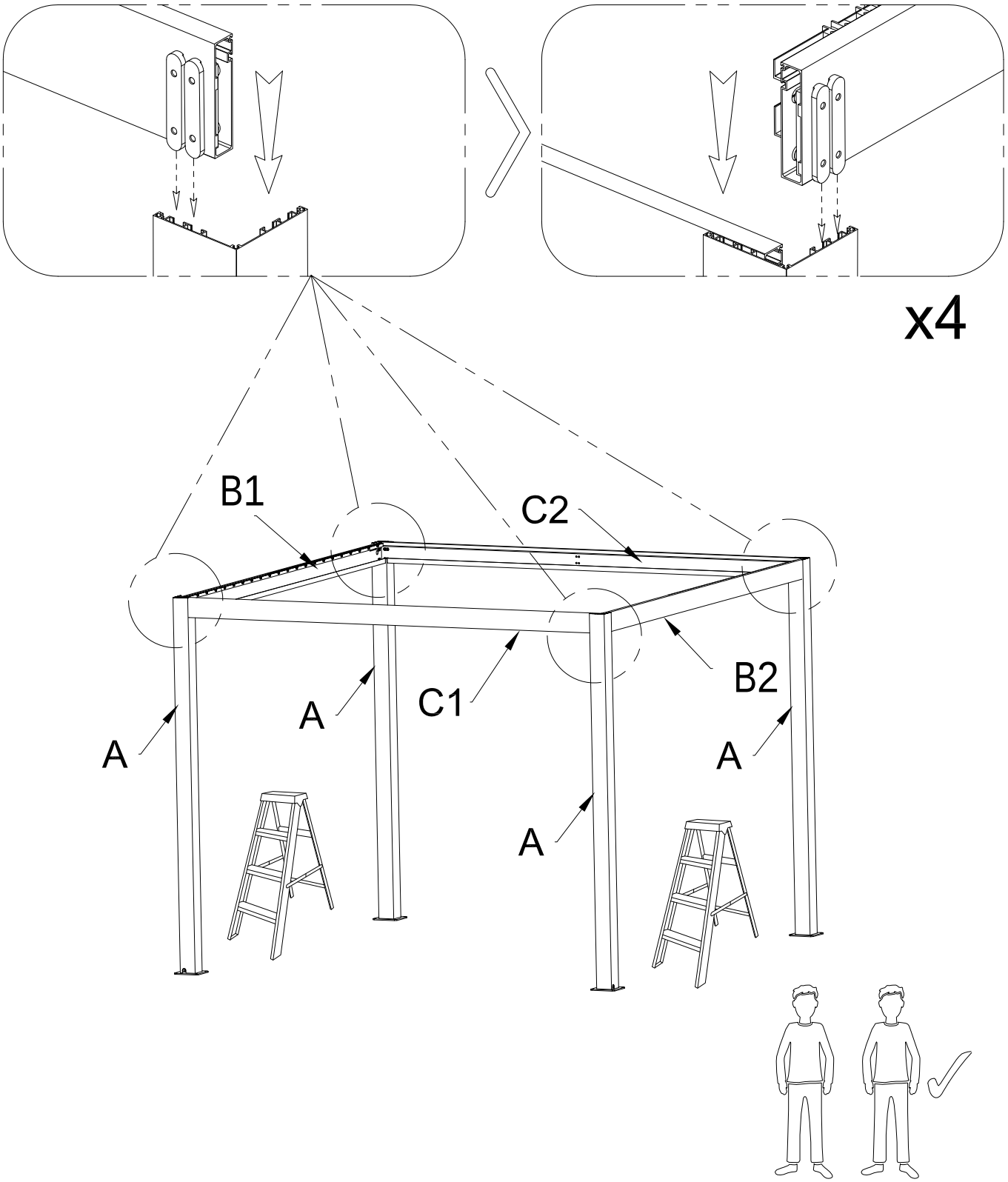

3.2 Une fois la construction de la structure terminée, serrez tous les écrous préserrés du P2

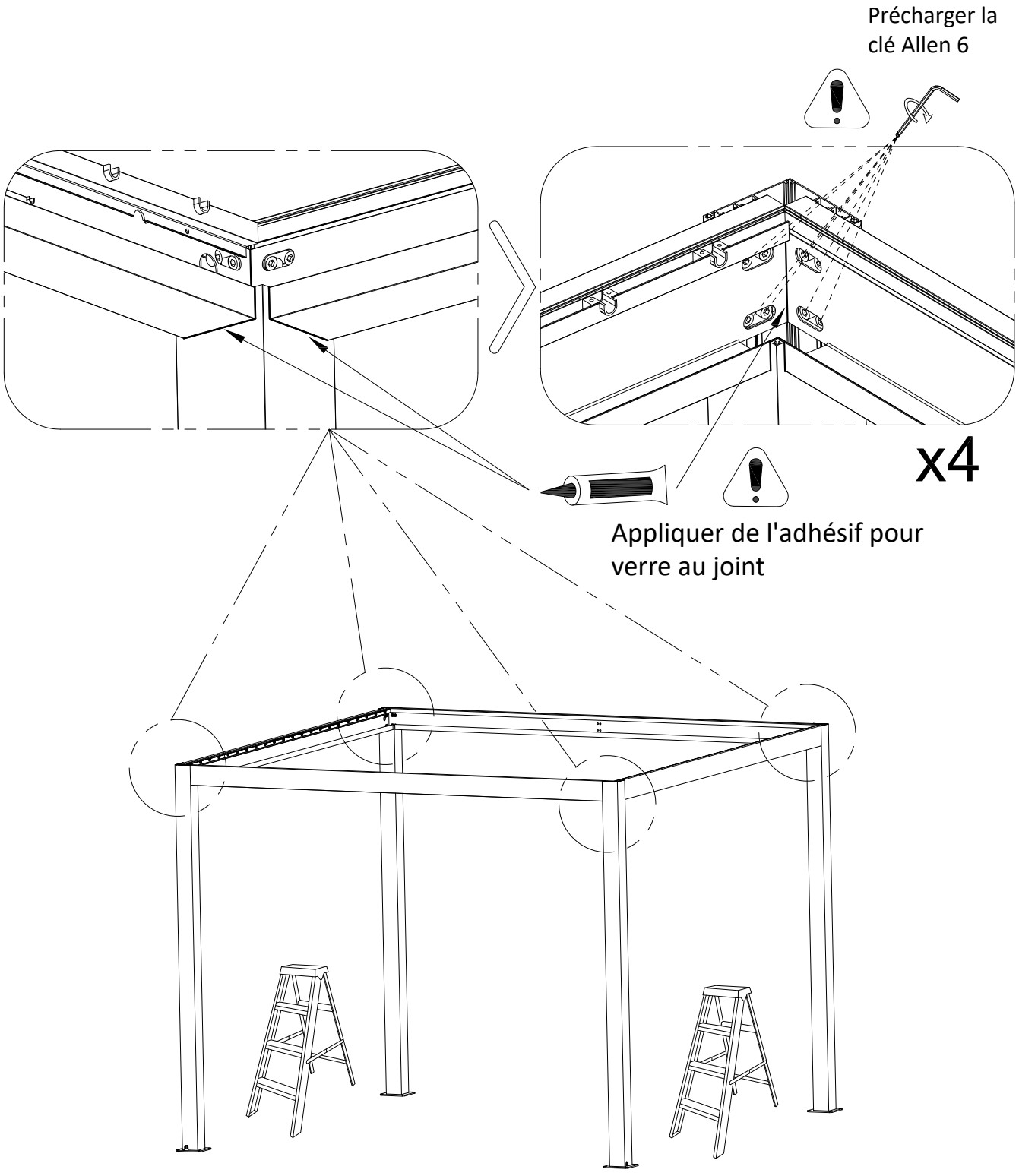

K		QTY:1PC

4. Installer les capots d'extrémité gauche et droit des lames en fer

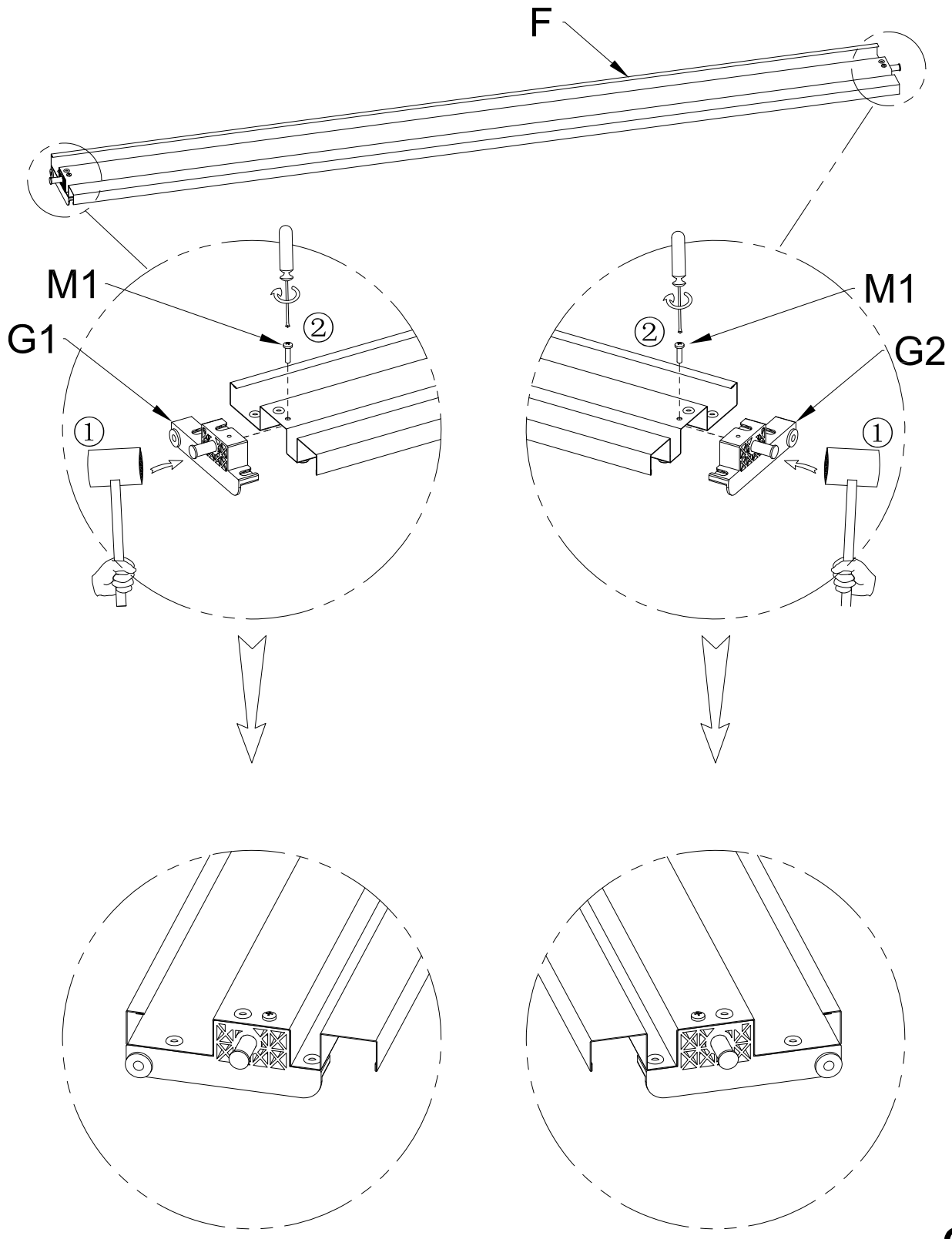

x30

F		QTY:30PCS			
G1		QTY:30PCS	G2	QTY:30PCS	M1	QTY:60PCS ST4.8*16

5. D'abord, installer la première et la dernière lame

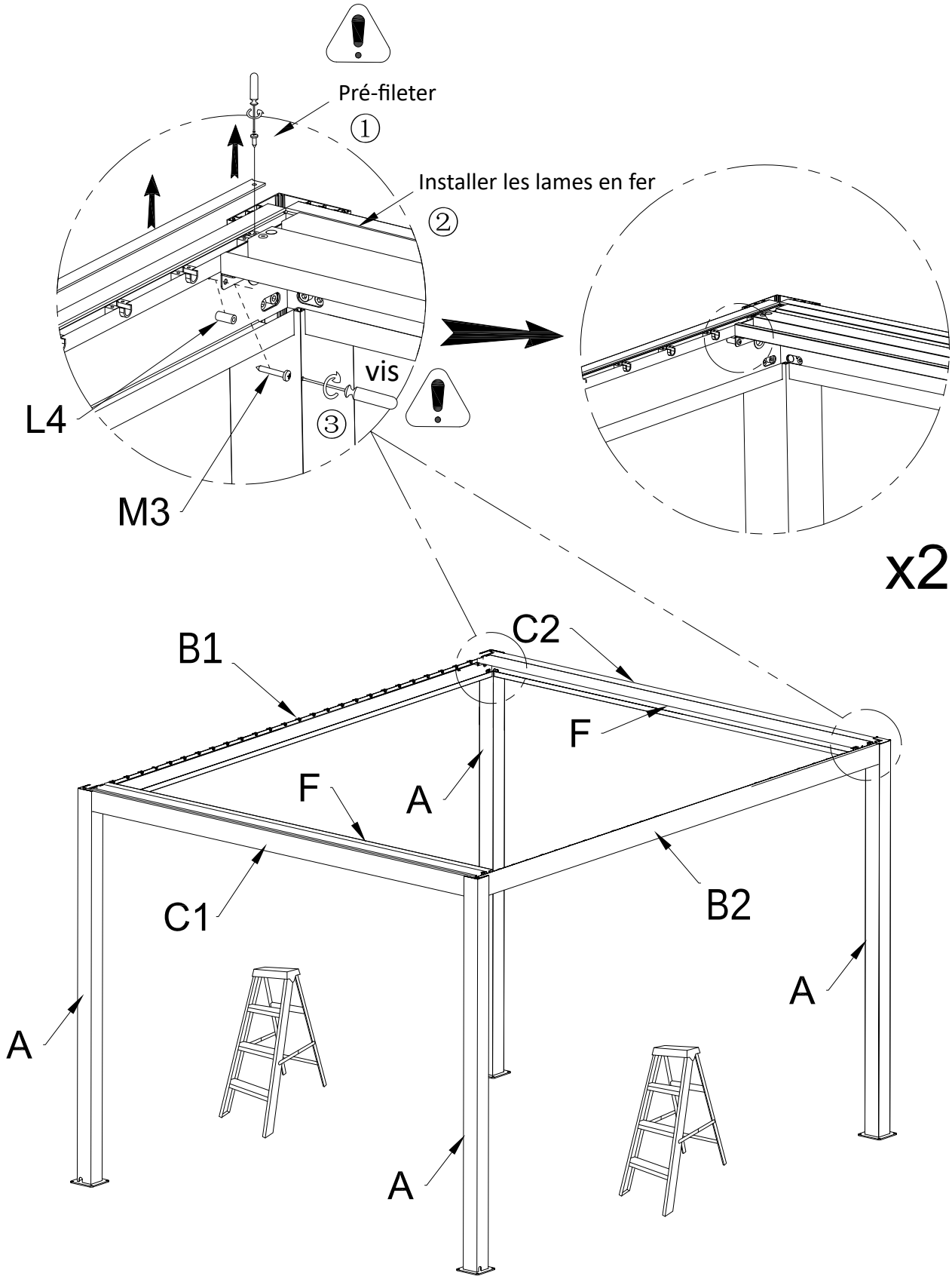

L4	QTY:2PCS	M3	QTY:2PCS
		ST4.8*45	

6. Installer deux autres lames et les combiner avec la tige de poussée

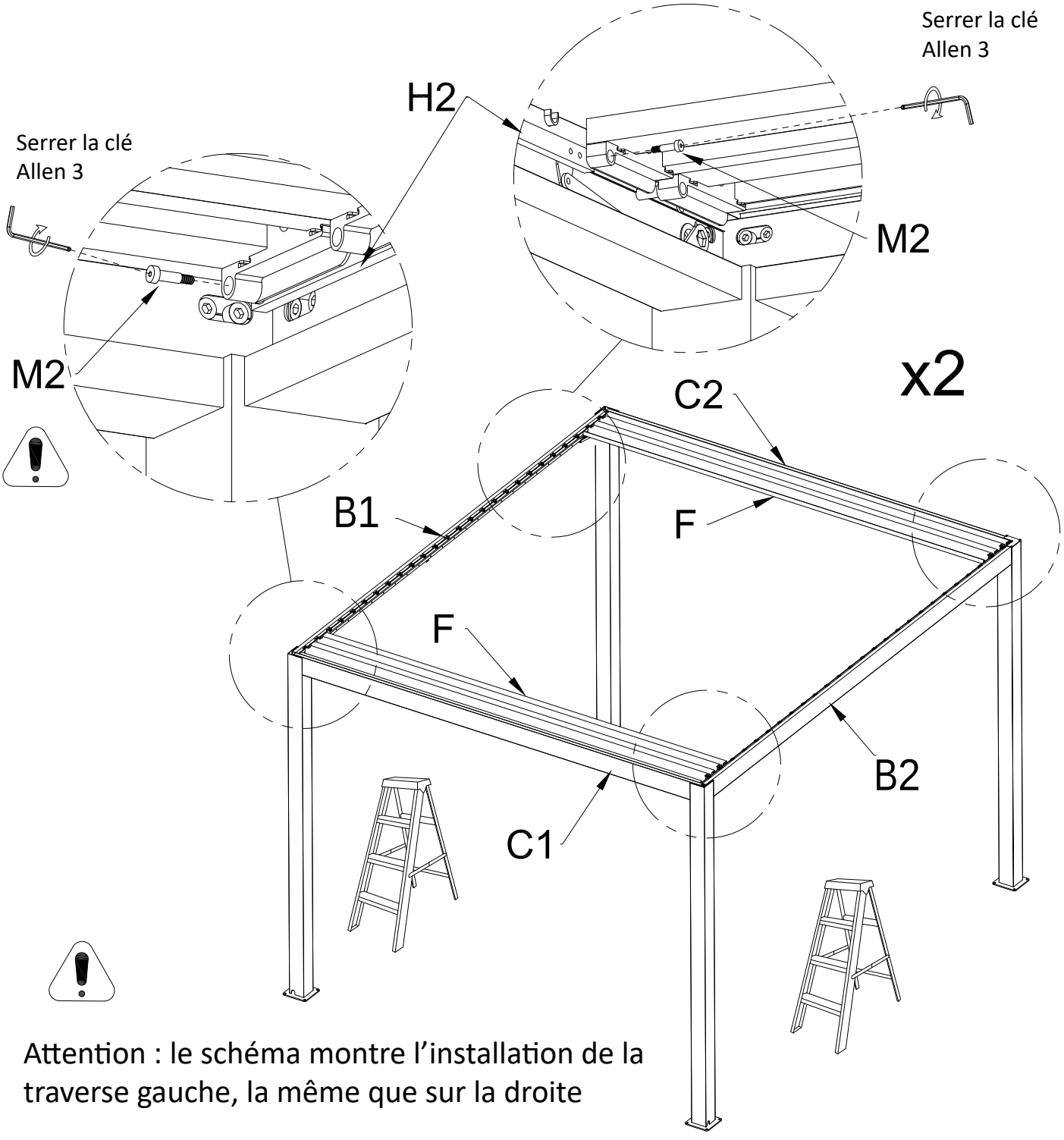

Attention : le schéma montre l'installation de la traverse gauche, la même que sur la droite

H2	QTY:1PC		
H1	QTY:1PC	M2	QTY:4PCS φ6*16*M5

7. Insérer toutes les lames et les combiner avec les tiges de poussée

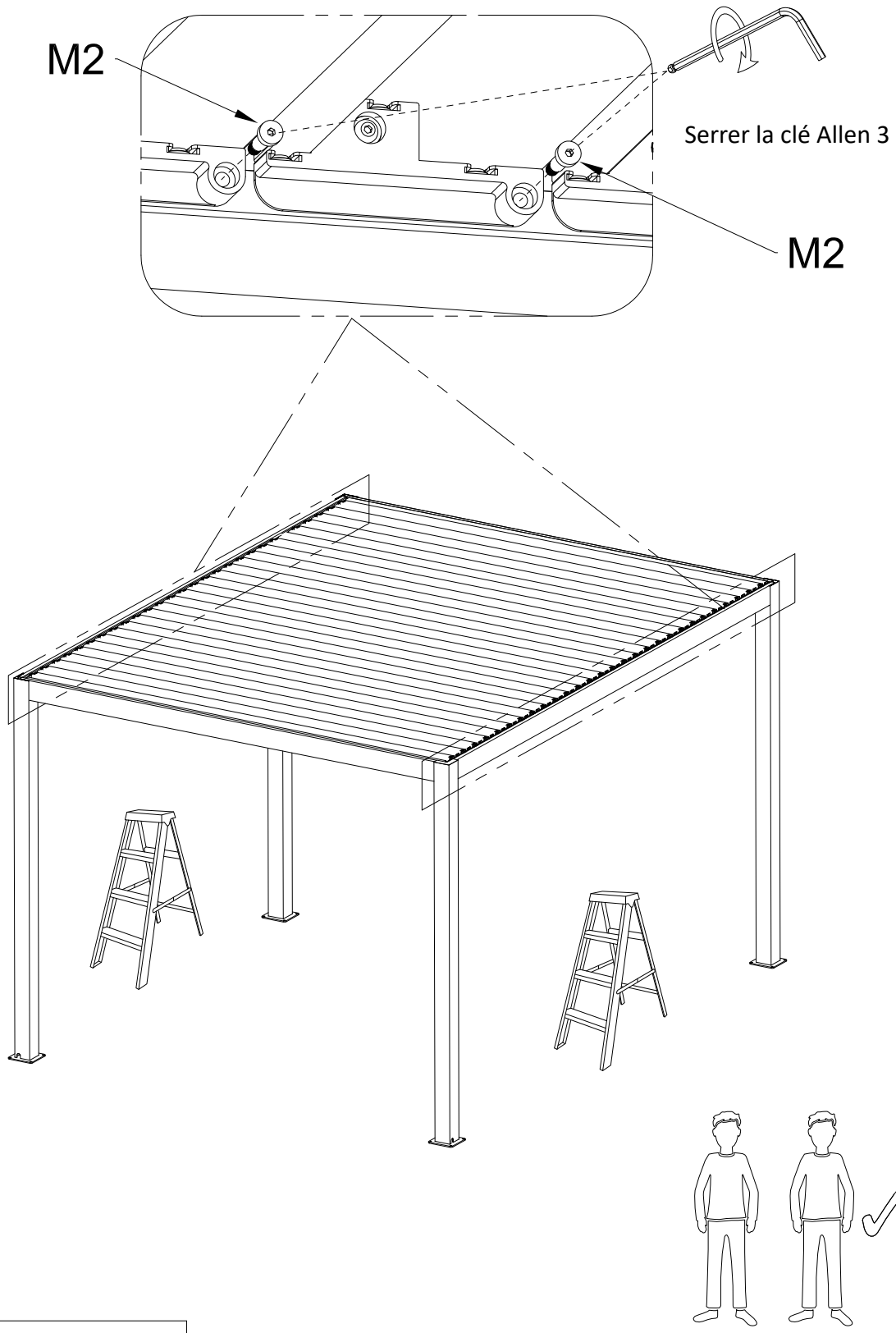

M2	φ6*16*M5	QTY:54PCS

8. Restaurer P5: Plaque de couvercle du siège d'arbre démontée

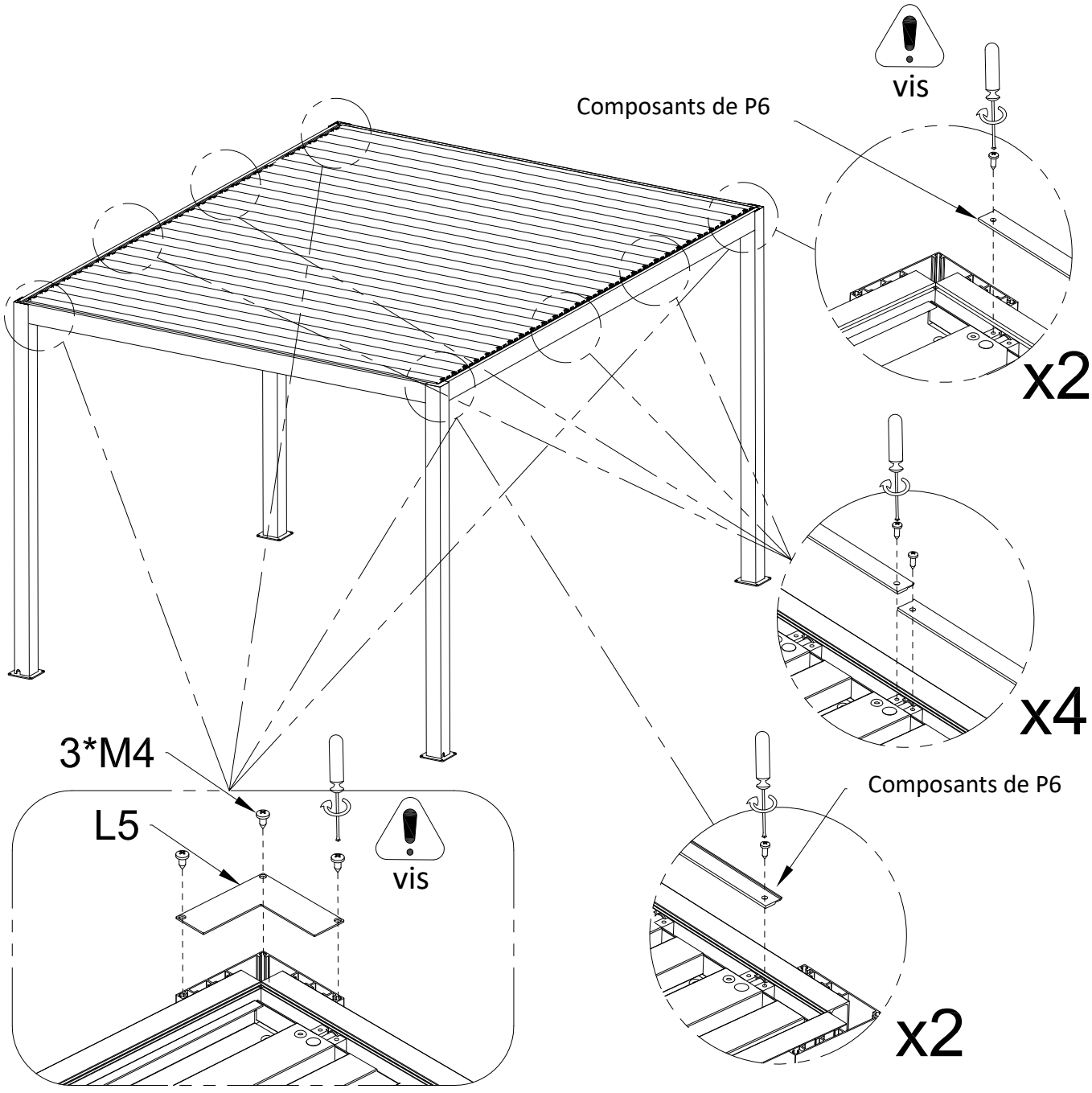

Installer quatre plaques de couverture des colonnes

L5	QTY:4PCS	M4 ST5.5*16	QTY:12PCS

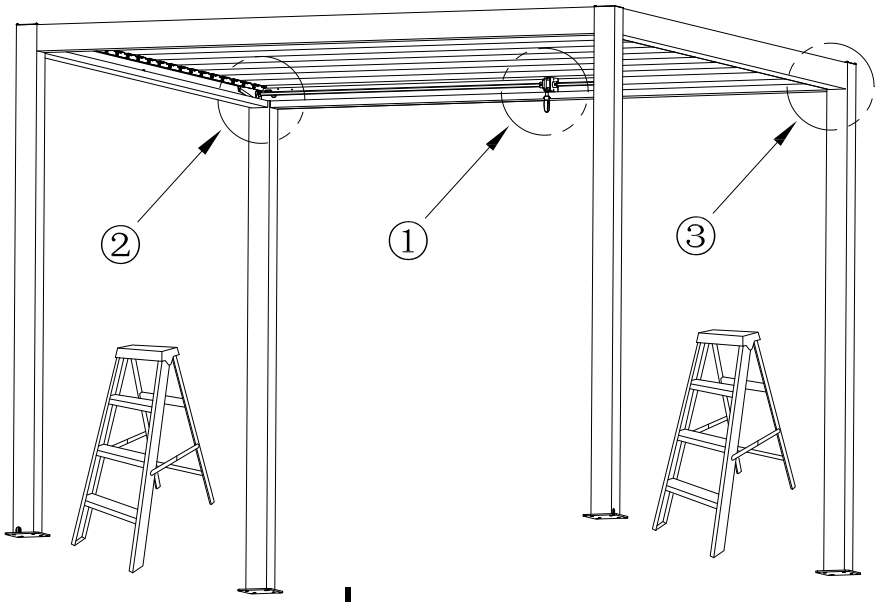

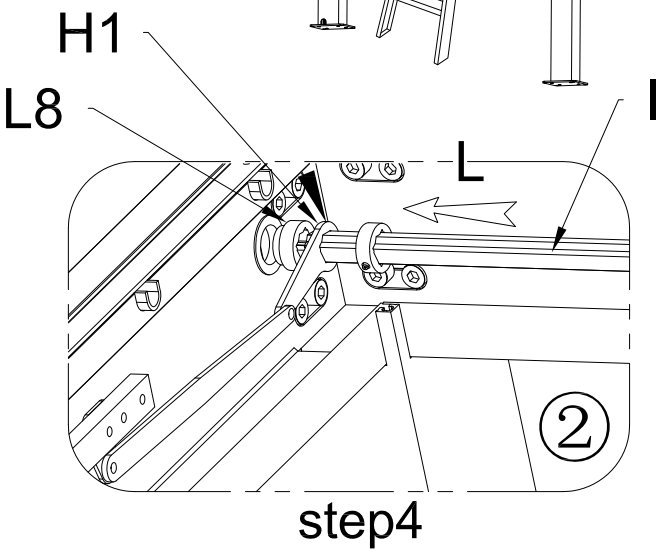

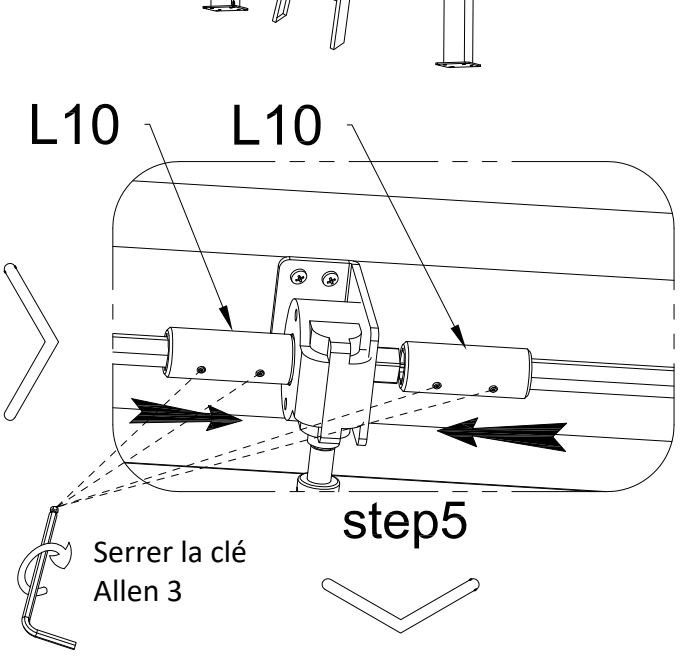

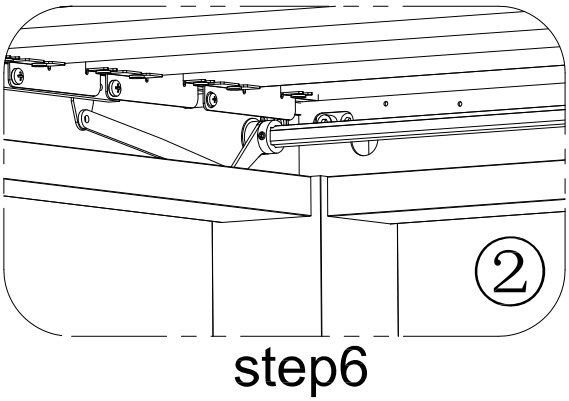

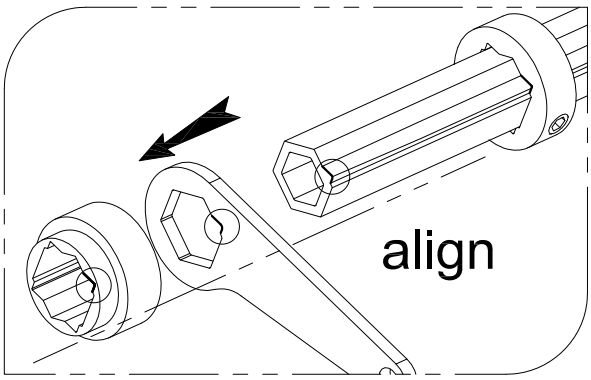

Notez que ceci est l'étape d'installation du côté gauche, et il en est de même pour le côté droit

L8, F1 / F2, 11/12, doit faire attention à l'assemblage selon le schéma

I1		QTY:1PC	L8		QTY:2PCS
I2		QTY:1PC	L10		QTY:2PCS

10. Installer les anneaux de charnière, tester la flexibilité d'ouverture et de fermeture du produit, et s'assurer qu'il n'y a pas de bruit anormal

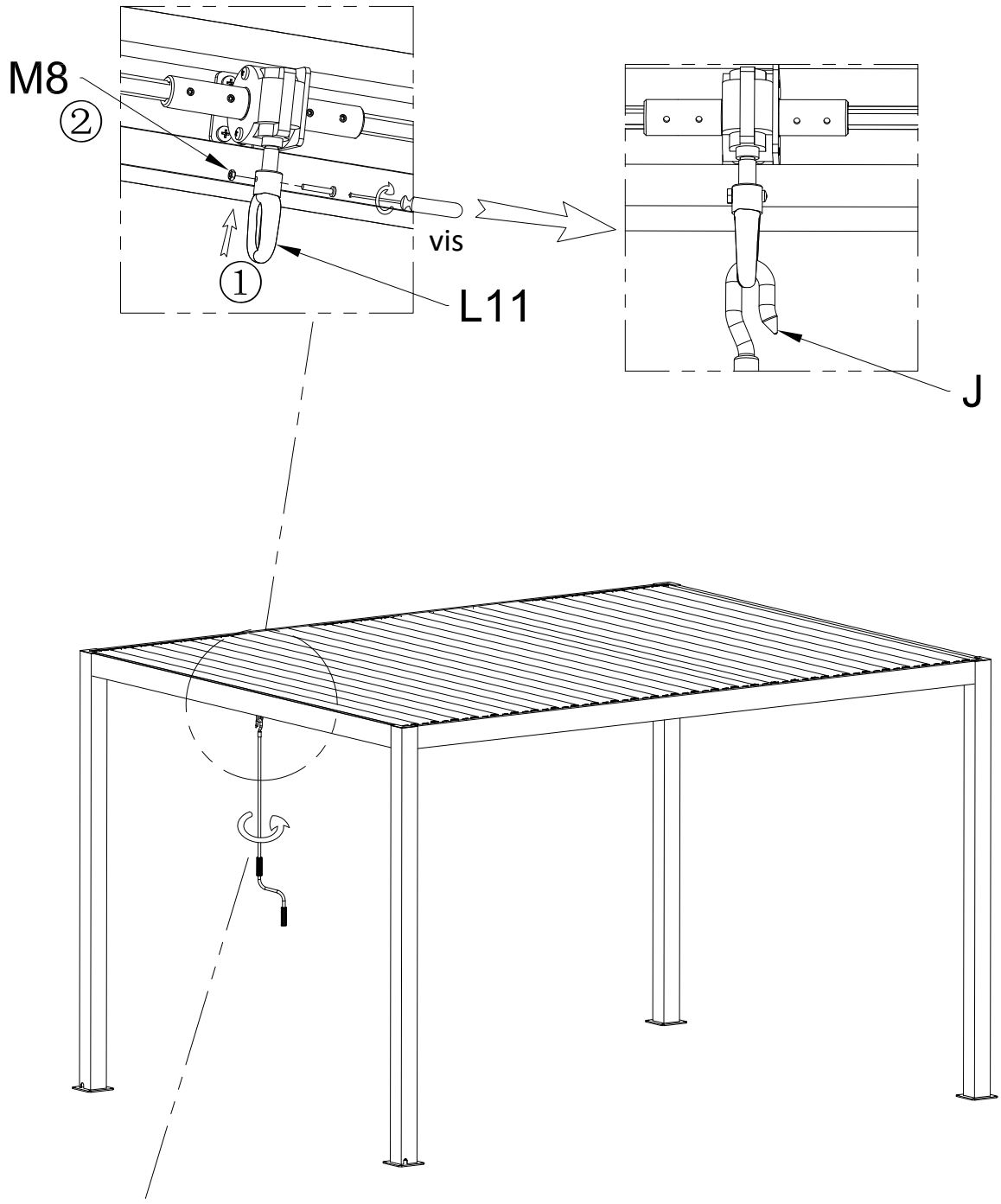

Tester la flexibilité d'ouverture et de fermeture du produit pour s'assurer qu'il n'y a pas de sons anormaux

J  QTY:1PC	L11  QTY:1PC	M8 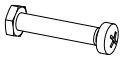 M4*20 QTY:1SET

11. Fixer les quatre piliers

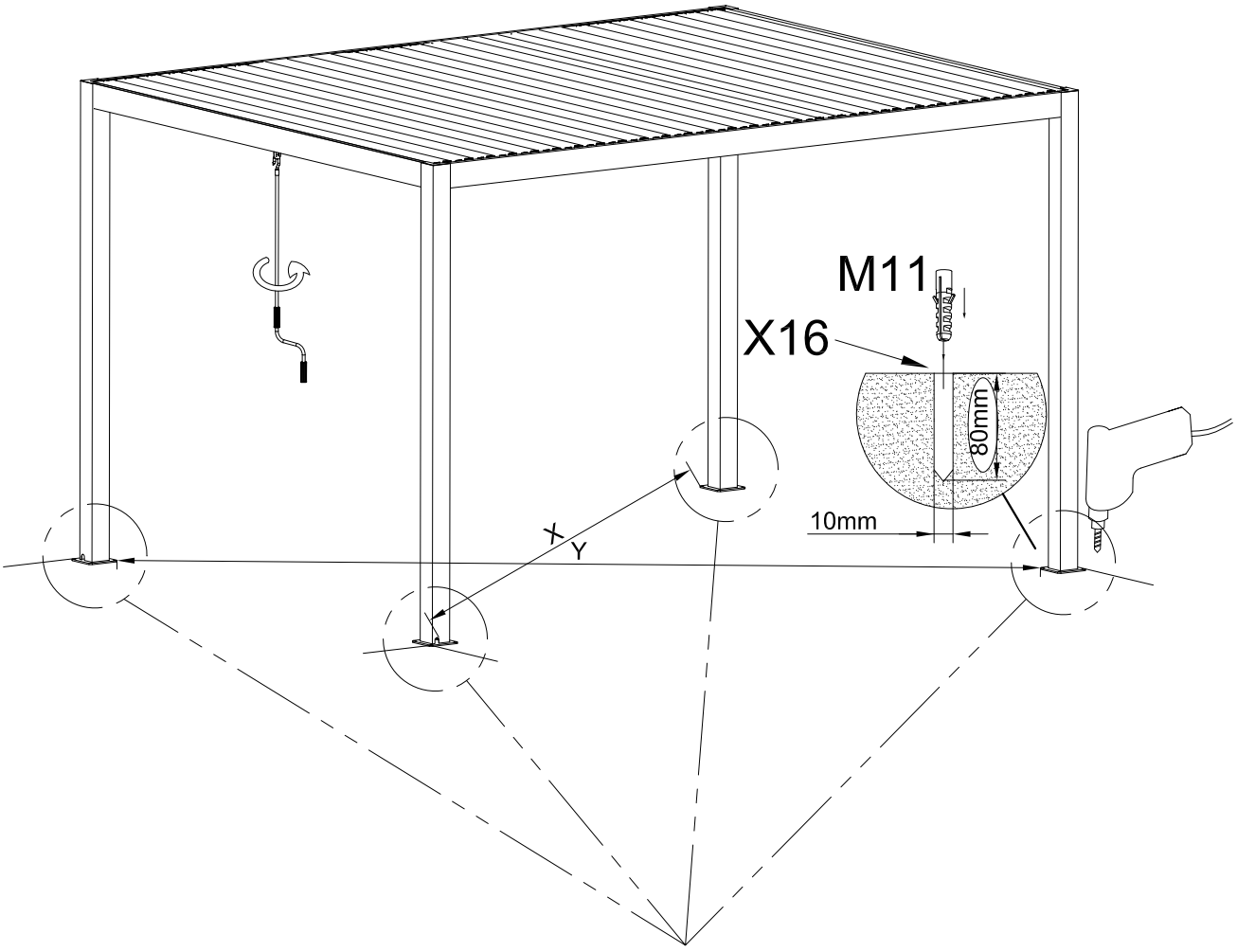

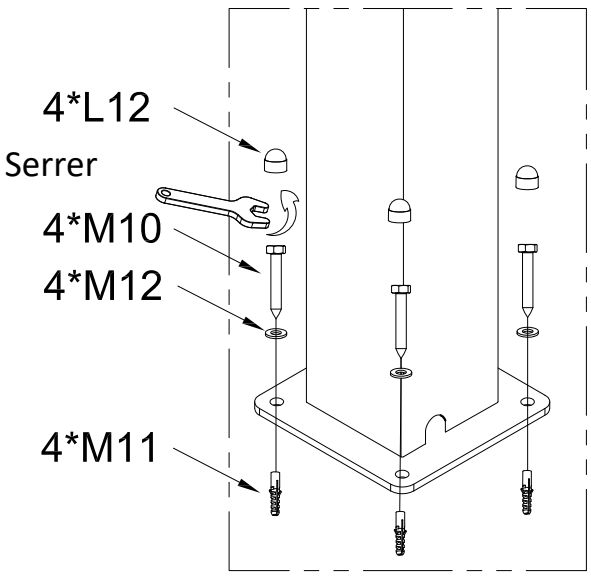

L'erreur entre X et Y ne doit pas dépasser 1 CM

L12	QTY:16PCS				
M10 M8*75	QTY:16PCS	M11 φ10*50	QTY:16PCS	M12 φ8	QTY:16PCS