M8650E Pergola

Manueld'utilisateur

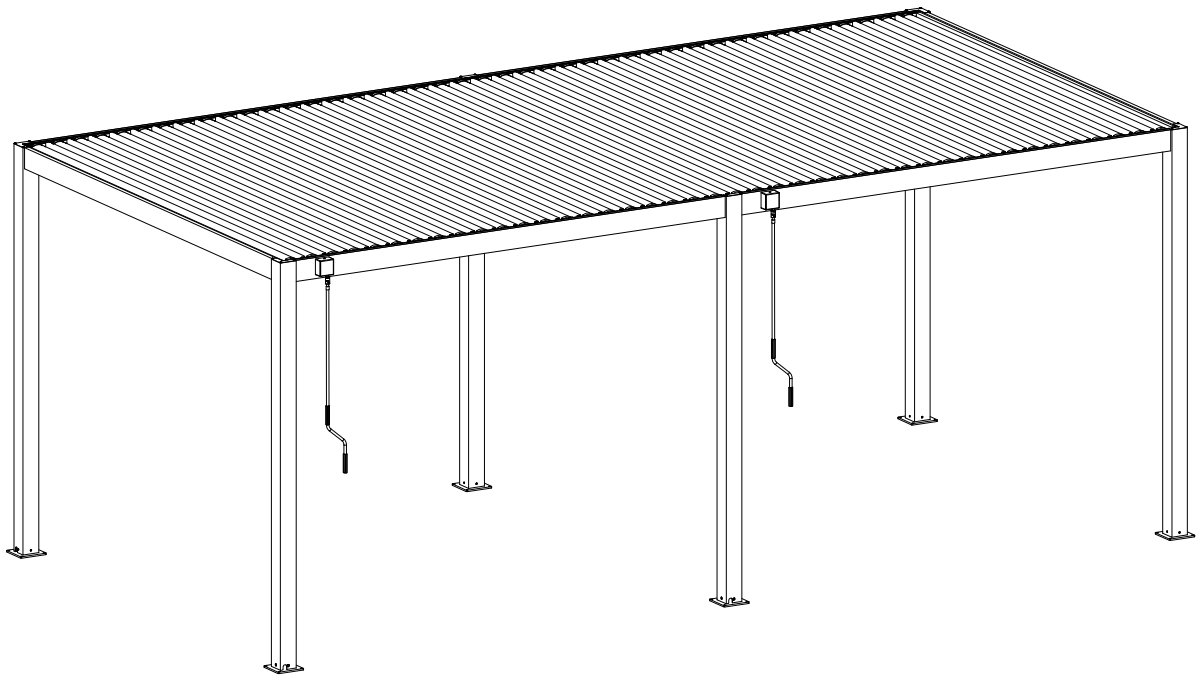

Liste des matériaux

REF	PHOTO	QTY
A1	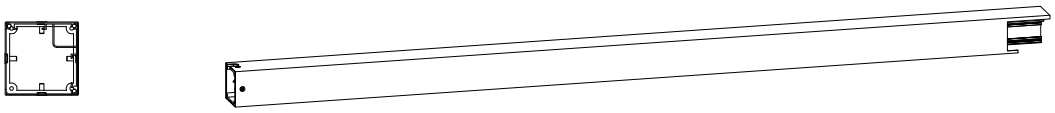	4
A3	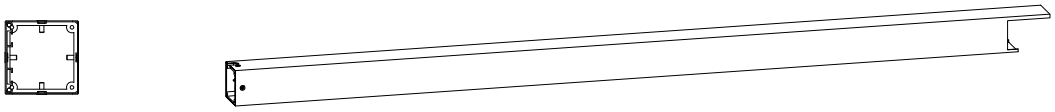	2
B1	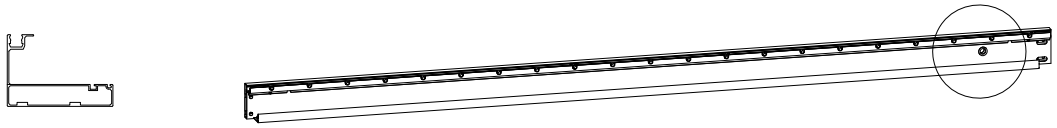	1
B2	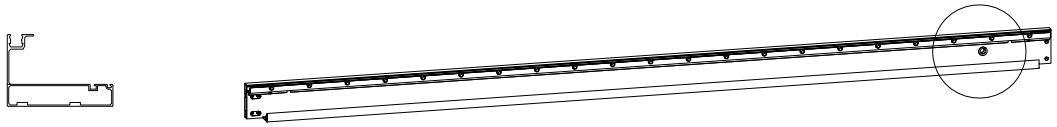	1
B3		1
B4	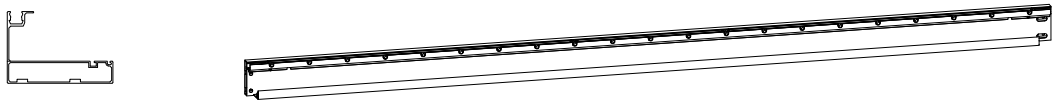	1
C1		2
F	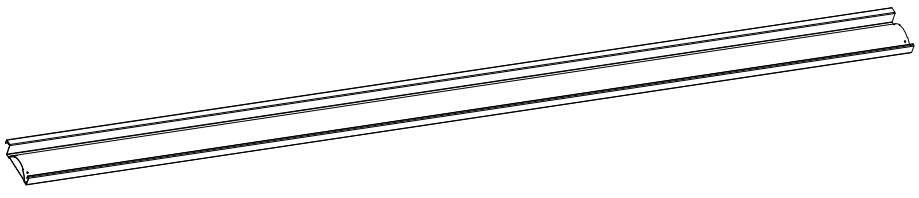	3.0m*5.8m=42pcs 3.0m*7.8m=58pcs 4.0m*5.8m=42pcs 4.0m*7.8m=58pcs

Liste des matériaux

REF	PHOTO	QTY
GL	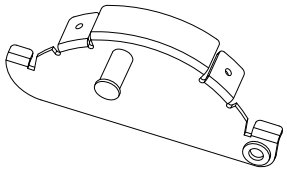	3.0m*5.8m=42pcs 3.0m*7.8m=58pcs 4.0m*5.8m=42pcs 4.0m*7.8m=58pcs
GR	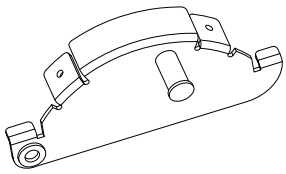	3.0m*5.8m=42pcs 3.0m*7.8m=58pcs 4.0m*5.8m=42pcs 4.0m*7.8m=58pcs
HL	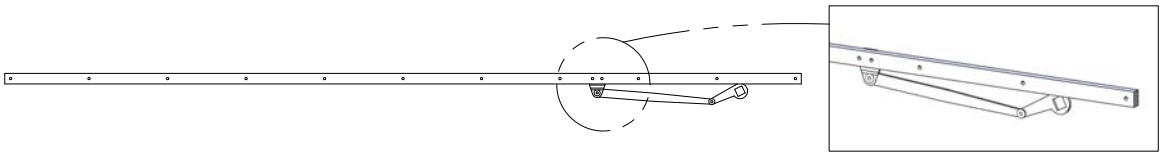	2
J		2
K		1
P1	 Plaque de couverture1 （Installé d'origine）	8
P2	 Plaque de couverture2 （Installé d'origine）	4

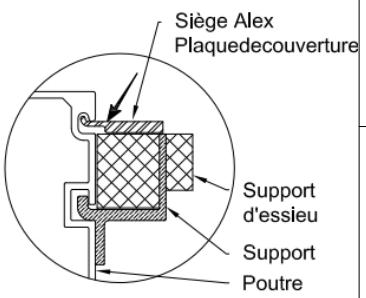

Liste des matériaux

REF	PHOTO	QTY
L1	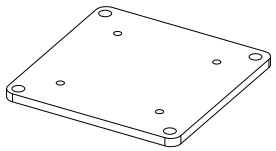	6
L2	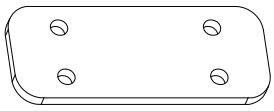	8
L3	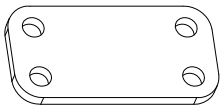	8
L4	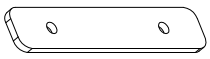	4
L5	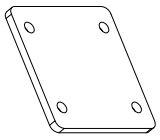	2
L6	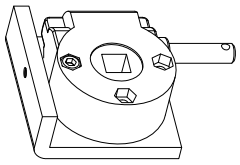	2
L7	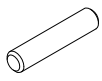 φ4*20	2
L8	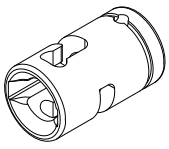	2

REF	PHOTO	QTY
L9	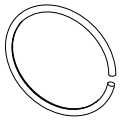 φ21.5*1	2
L10	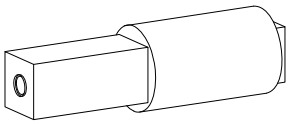	2
L11	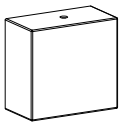	2
L12	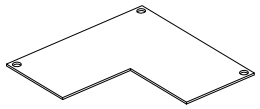	4
L13	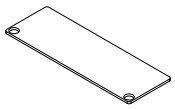	2

Liste des matériaux

REF	PHOTO	QTY
S1	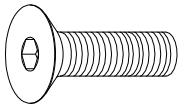 M6*20	24
S2	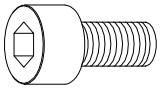 M8*16	40
S3	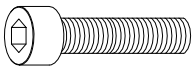 M6*45	4
S4	 M4*6 3.0m*5.8m=168pcs 3.0m*7.8m=232pcs 4.0m*5.8m=168pcs 4.0m*7.8m=232pcs	
S5	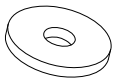 φ6*18*1	4
S6	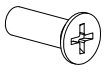 M5*12	2
S7	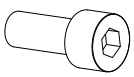 M5*12	2
S8	 M5*8	2

REF	PHOTO	QTY
S9	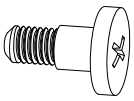 φ6*13*M5 3.0m*5.8m=42pcs 3.0m*7.8m=58pcs 4.0m*5.8m=42pcs 4.0m*7.8m=58pcs	
S10	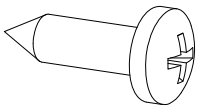 ST5.5×16	16
S11	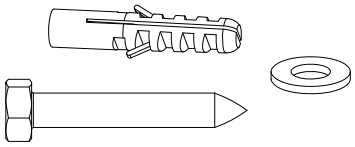 M8*75 & φ8*1 & φ10*50	24
S12		24

Rappel de sécurité

Directives générales

- Veuillez conserver ce manuel pour une utilisation future après avoir installé la pergola;
- Veuillez lire attentivement les instructions suivantes avant l'assemblage;
- Ce manuel peut ne pas inclure tous les détails et les étapes importantes;
- Veuillez nous contacter si vous avez besoin de plus d'informations oud'aide.

Remarques importantes

- Veuillez ne pas permettre à la neige de s'accumuler sur le toit à lames.En cas deprévisionde neige modérée ou forte, ouvrez les lames, faites de même en cas devents forts ou d'autres conditions météorologiques extrêmes.

- Veuillez ouvrir les lames et relever ou retirer tout accessoire de pare-soleilinstallé pour éviter des dommages potentiels à la pergola en cas de mauvaistemps.

Ce dont vous pourriez avoir besoin:

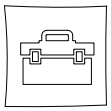



Échelle x3

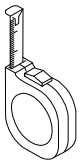

Mètre ruban



Maillet



Gants

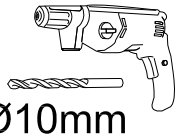

Ø10mm

Tournevis électrique

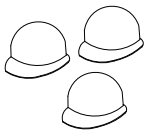

Casque desécurité x3

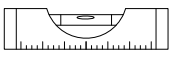

Niveau

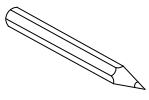

Marqueur



Clé à molette

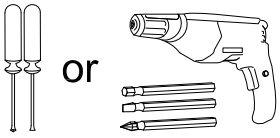

or

Tournevis ou tournevis électrique

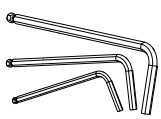

Clé Allen

Étape par étape Instructions pour l'installation

1-a Assemblez **six** piliers d'angle.

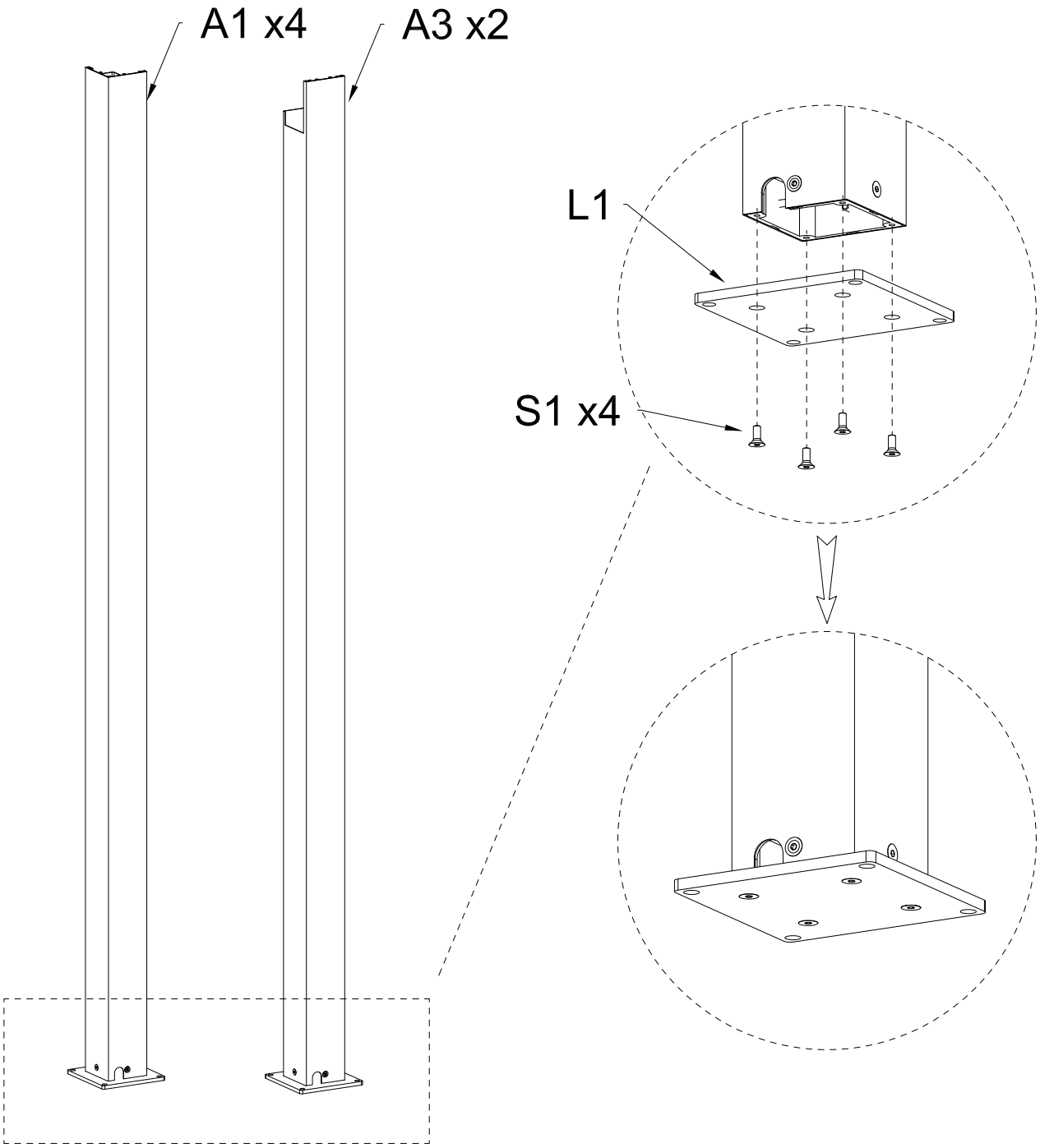

A1		QTY:4PCS	
A3		QTY:2PCS	
L1	QTY:6PCS	S1	QTY:24PCS
		M6*20	

1-b Assemblez B1 et B2, puis installez les connecteurs aux deux extrémités et les connecteurs intermédiaires.

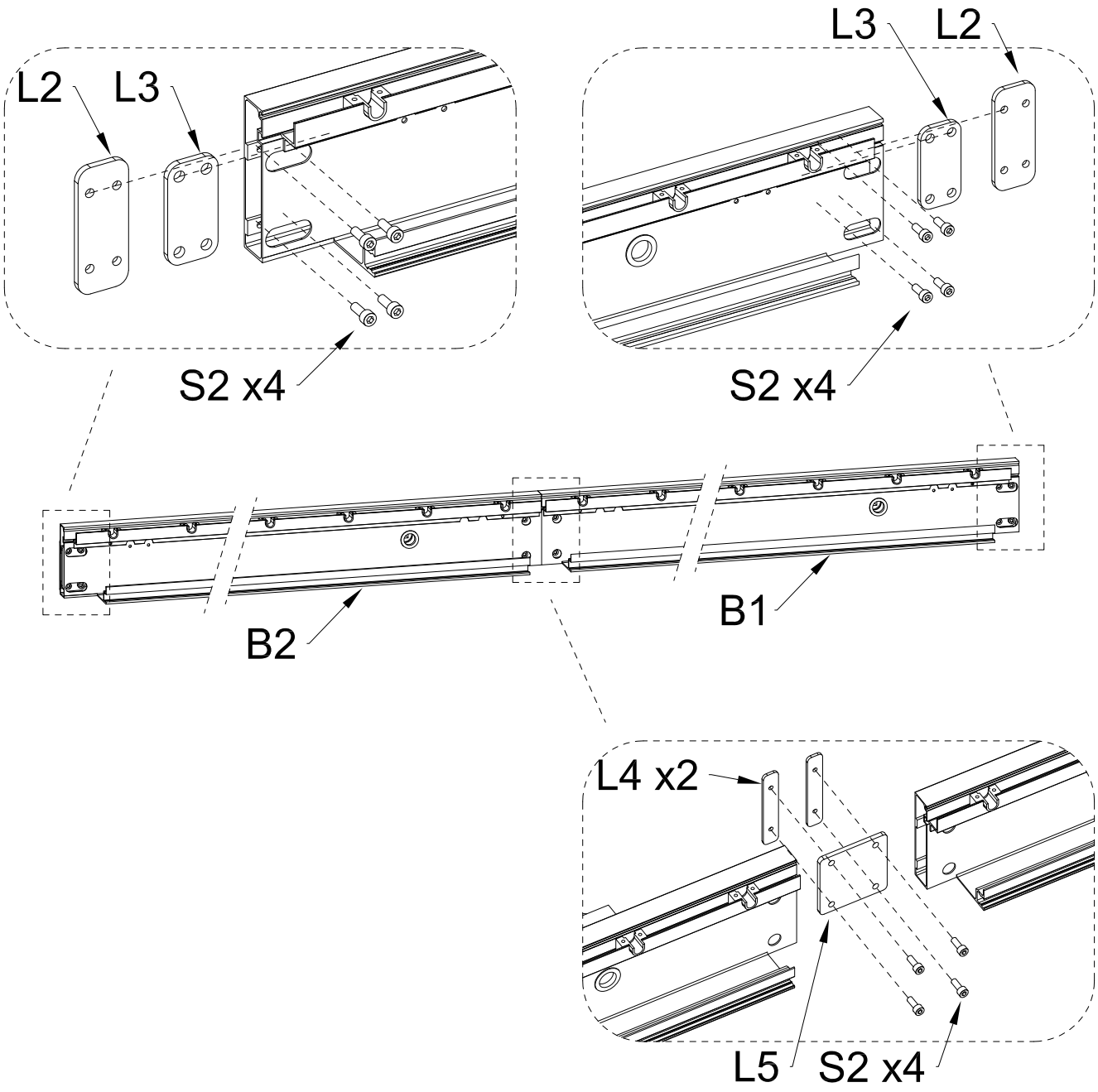

B1	QTY:1PC				
B2	QTY:1PC				
L2	QTY:2PCS	L3	QTY:2PCS		
L4	QTY:2PCS	L5	QTY:1PC	S2 M8*16	QTY:12PCS

1-c Assemble B3 and B4, install both ends andintermediate connectors.

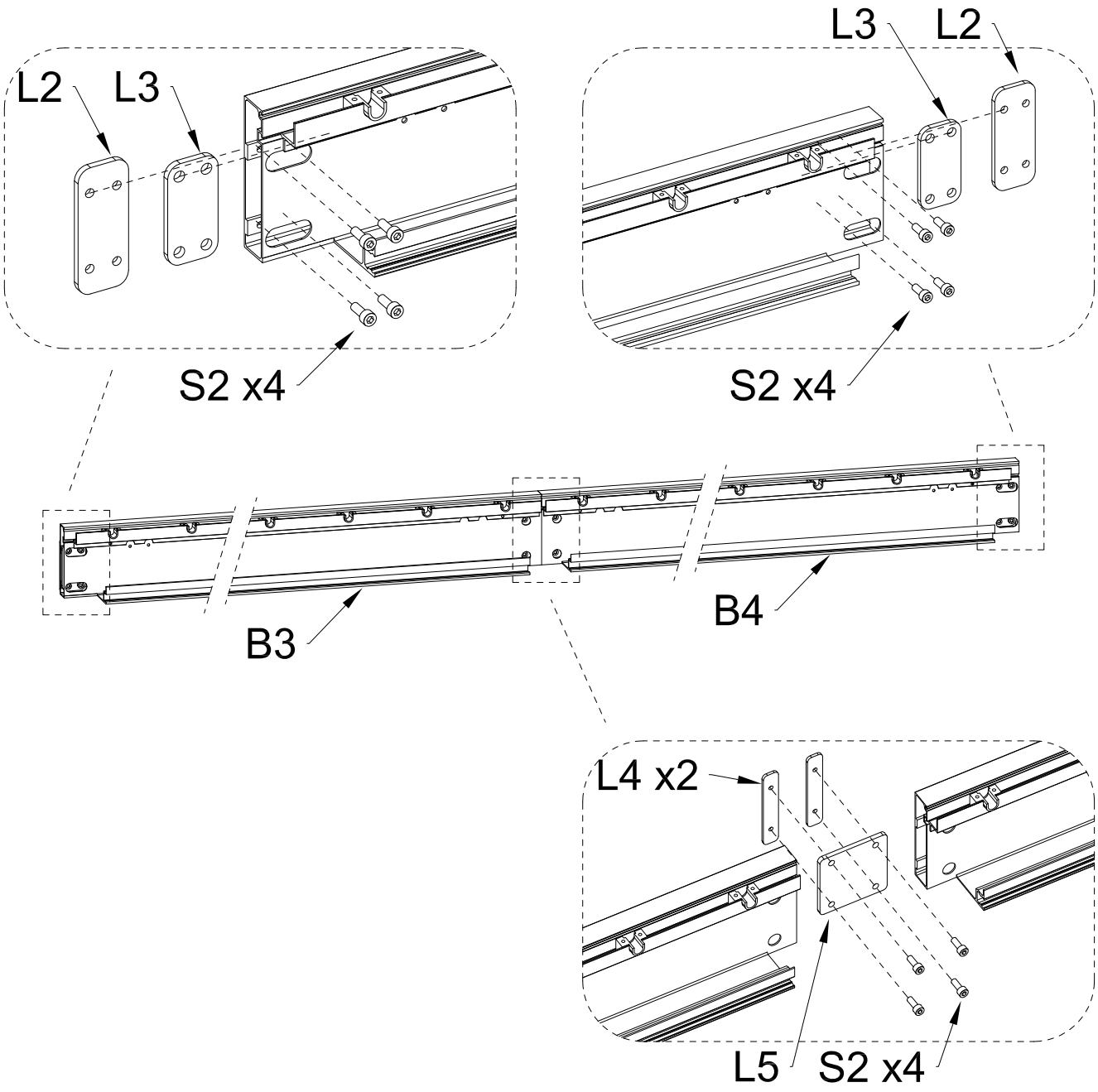

B3		QTY:1PC			
B4		QTY:1PC			
L2		QTY:2PCS	L3	QTY:2PCS	
L4		QTY:2PCS	L5	QTY:1PC	S2 M8*16 QTY:12PCS

1-d Pré-installez quatre jeux de supports courts en fer pour la fixation des traverses aux poteaux.

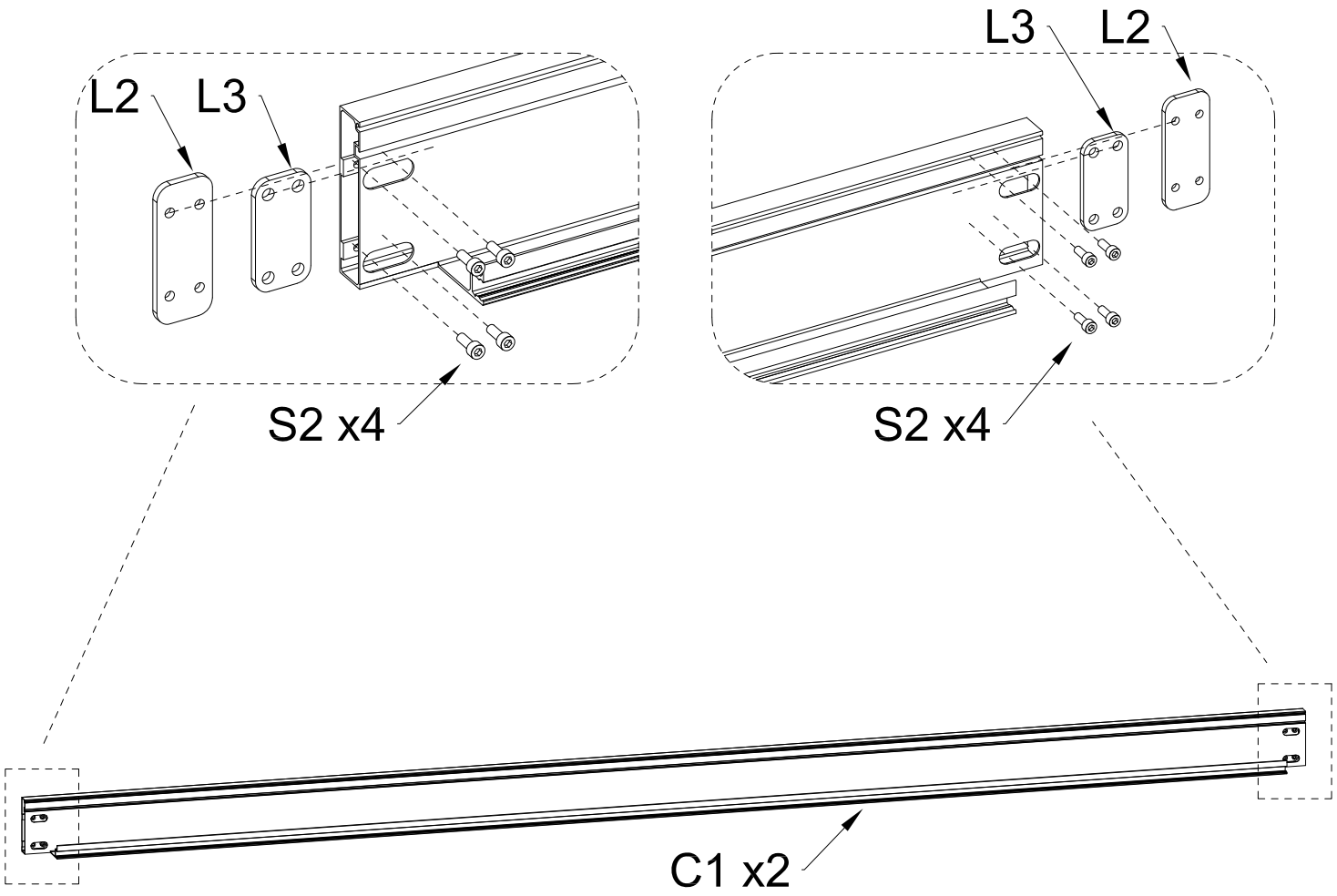

C1		QTY:2PCS			
L2		QTY:4PCS	L3	QTY:4PCS	S2 M8*16 QTY:16PCS

1-d Pré-installez quatre jeux de supports courts en fer pour la fixation des traverses aux poteaux.

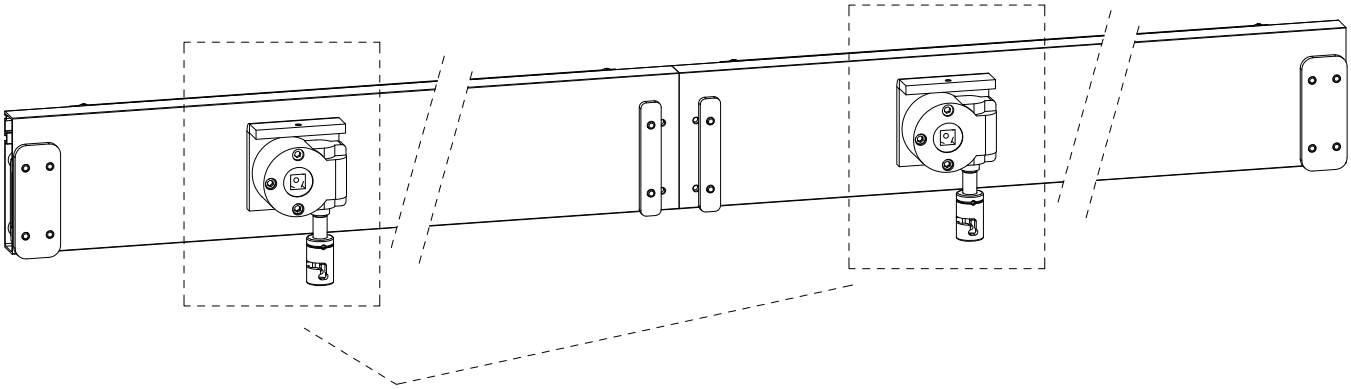

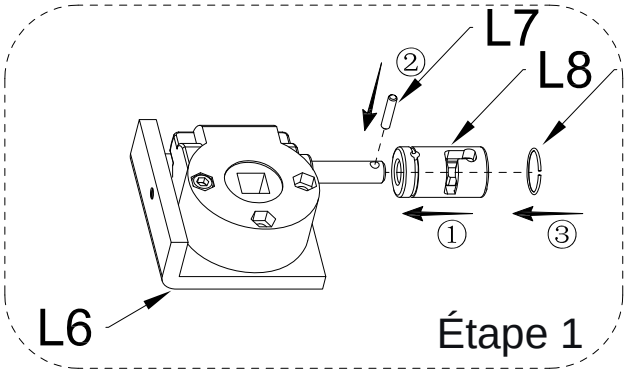

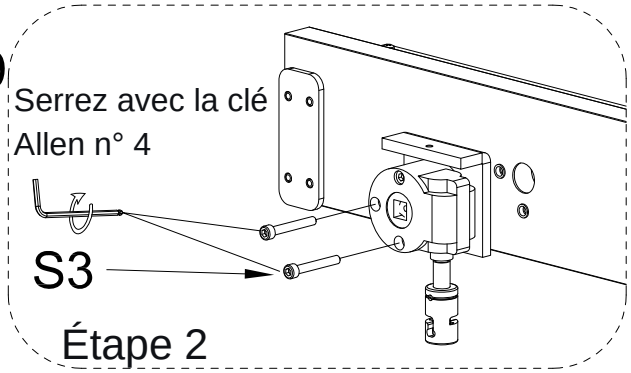

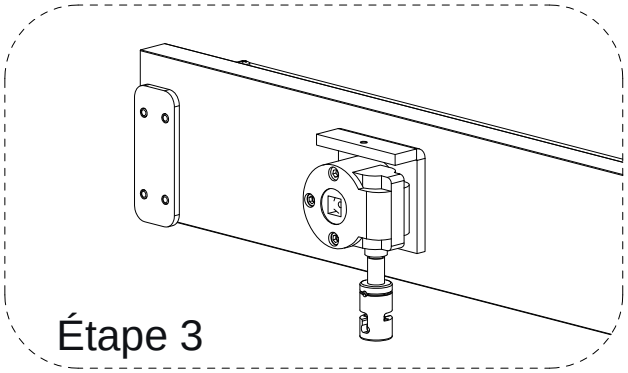

L6	QTY:2PCS	L7	φ4*20 QTY:2PCS		
L8	QTY:2PCS	L9	φ21.5*1 QTY:2PCS	S3	M6*45 QTY:4PCS

2-a Construction d'une structure.

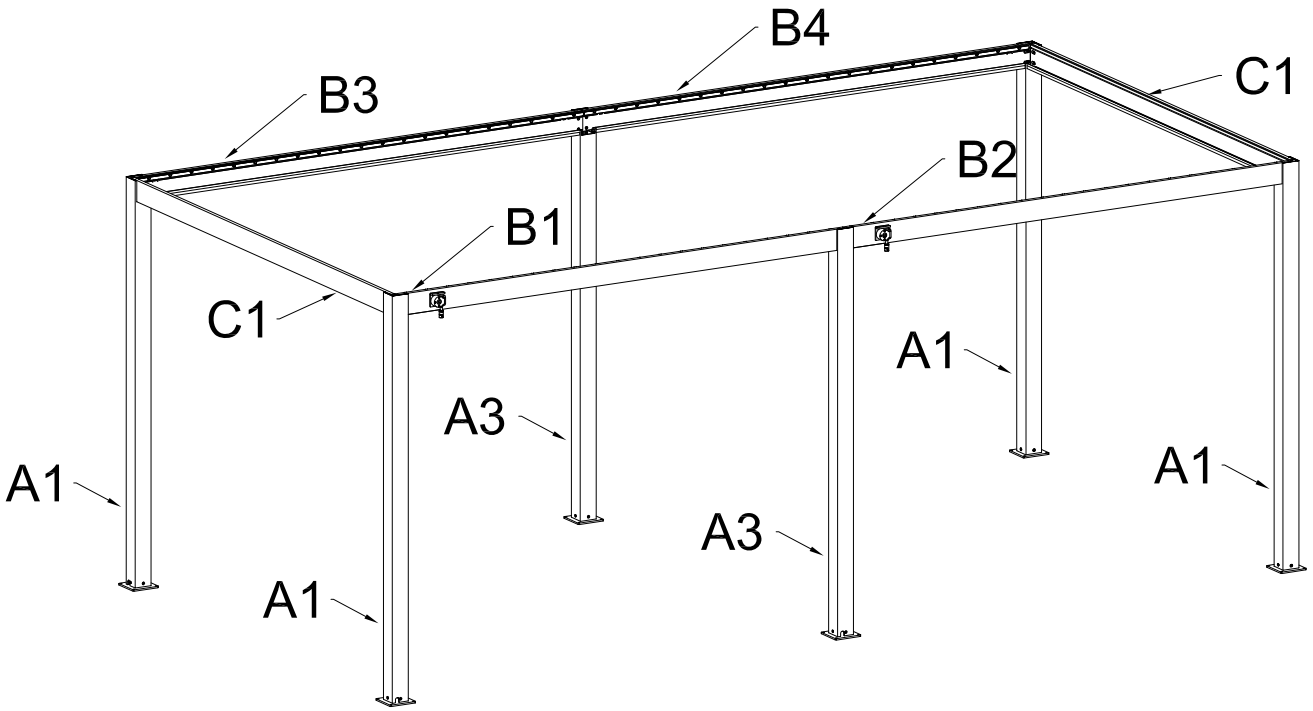

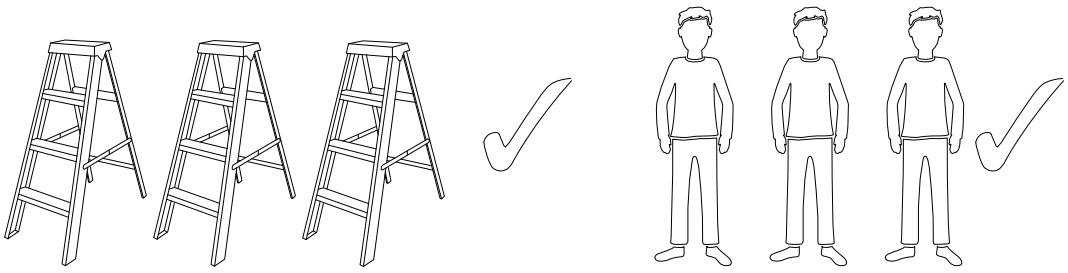

2-b Assemblez deux ensembles A1 et C1 au sol.

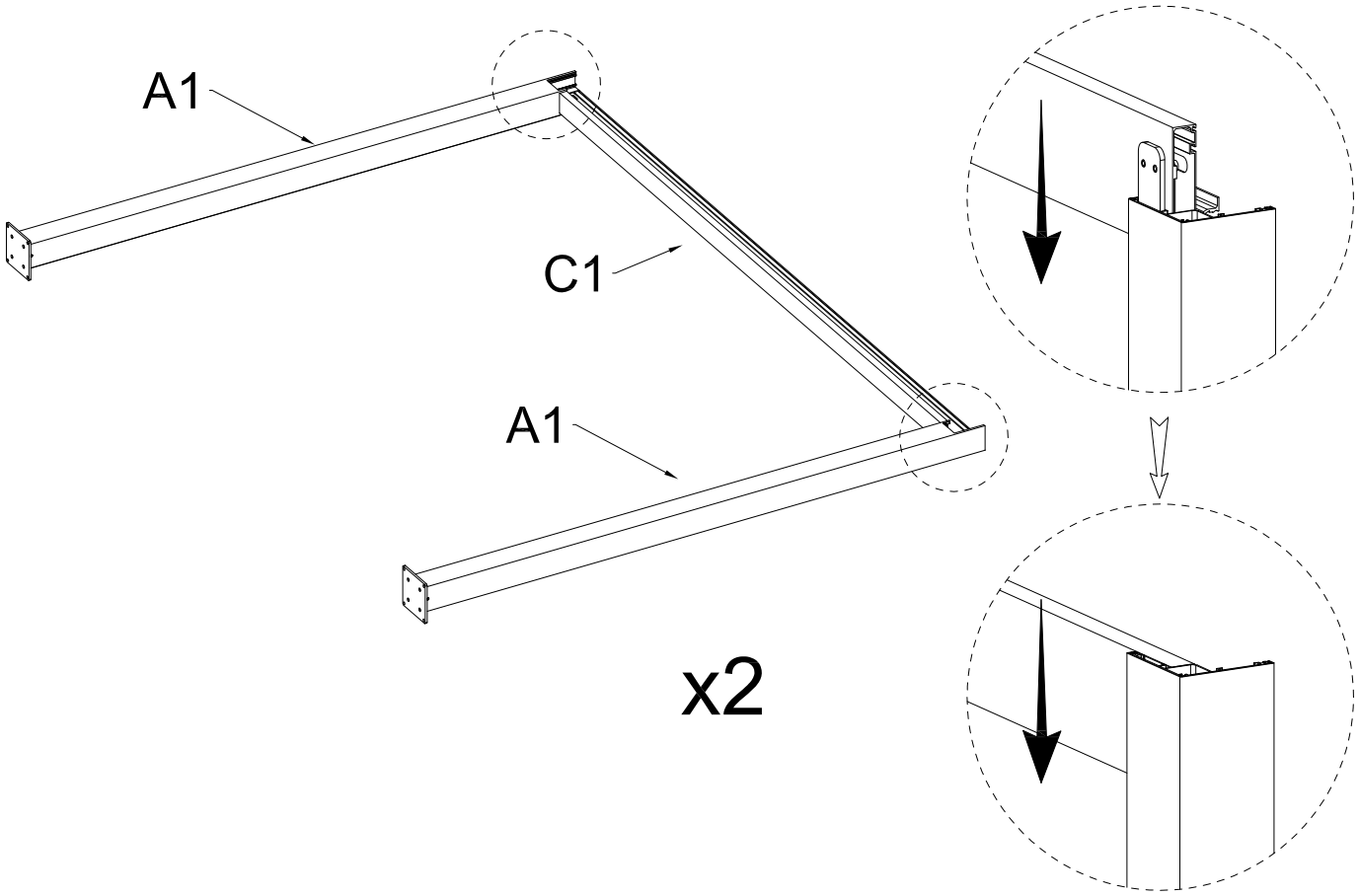

x2

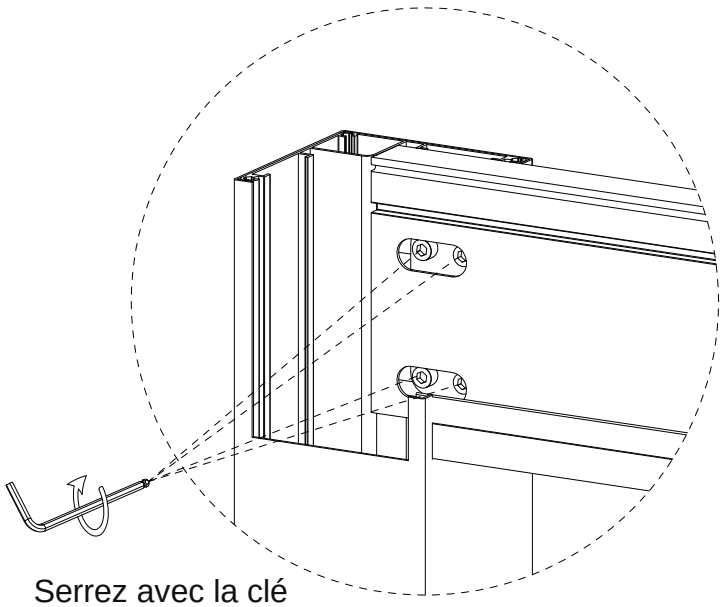

Serrez avec la clé
Allen n° 6

2-c Assemblez deux ensembles complets A3, B1 et B2 au sol.

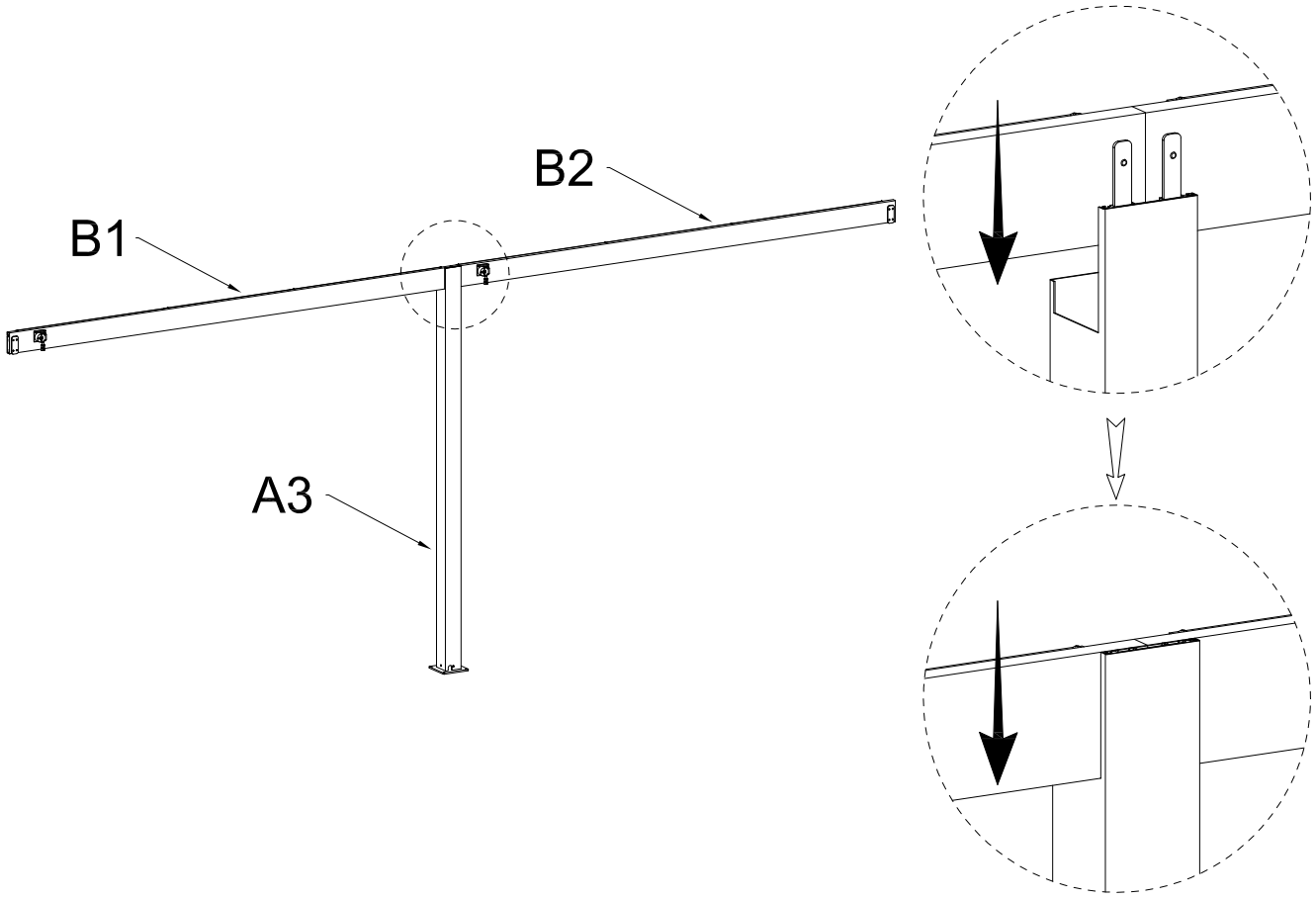

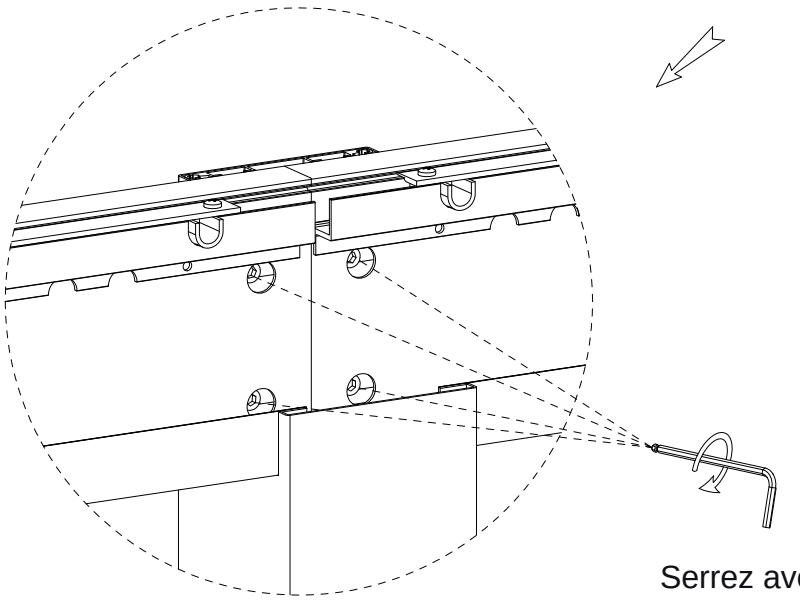

Serrez avec la clé
Allen n° 6

2-d Assemblez deux ensembles A3, B3 et B4 au sol.

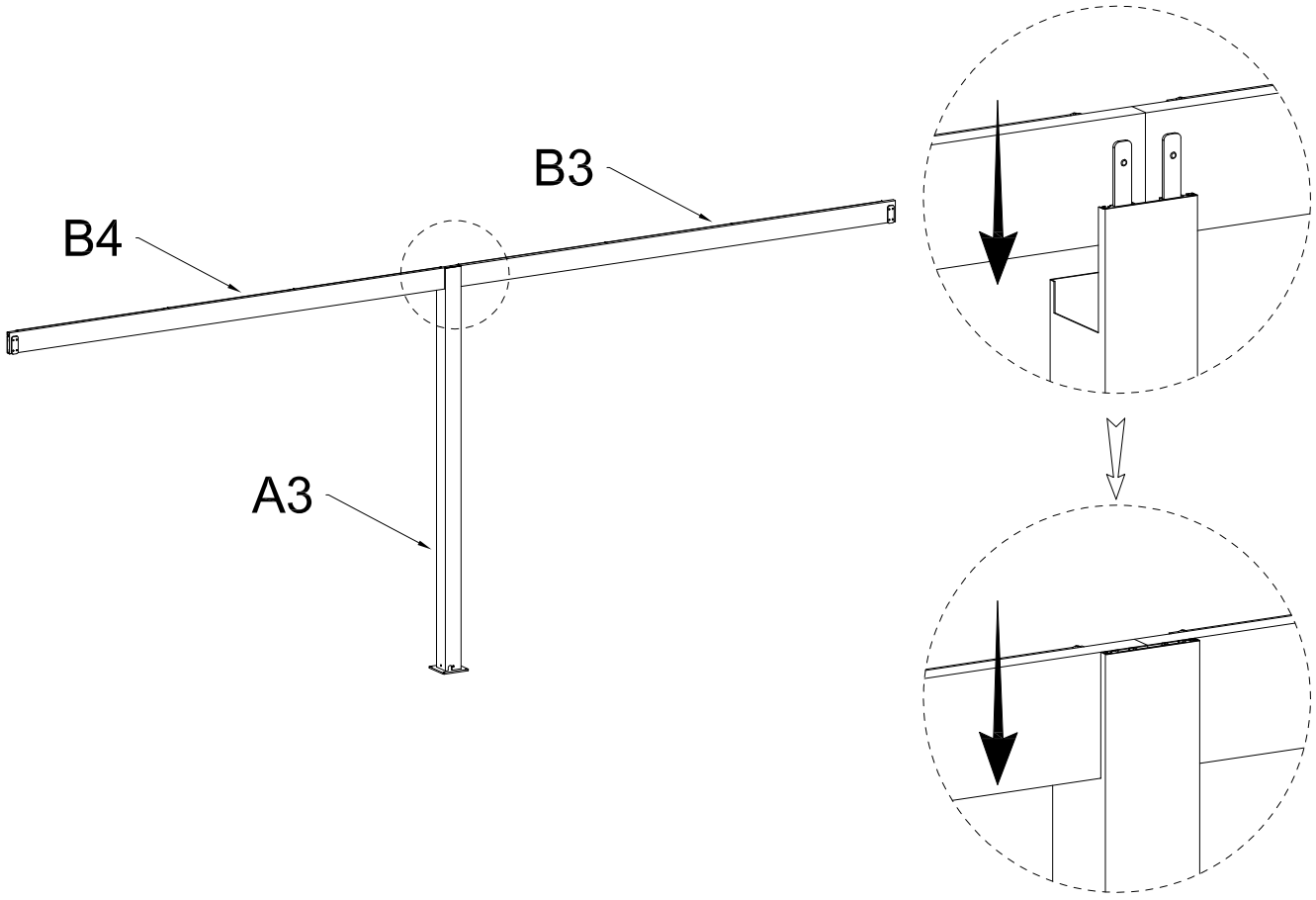

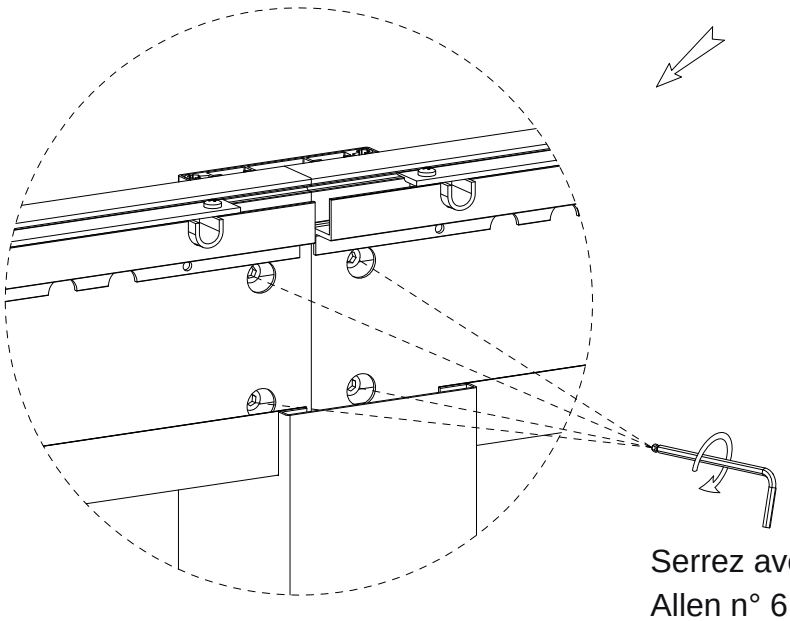

Serrez avec la clé
Allen n° 6

2-e Assemblage sur un côté.

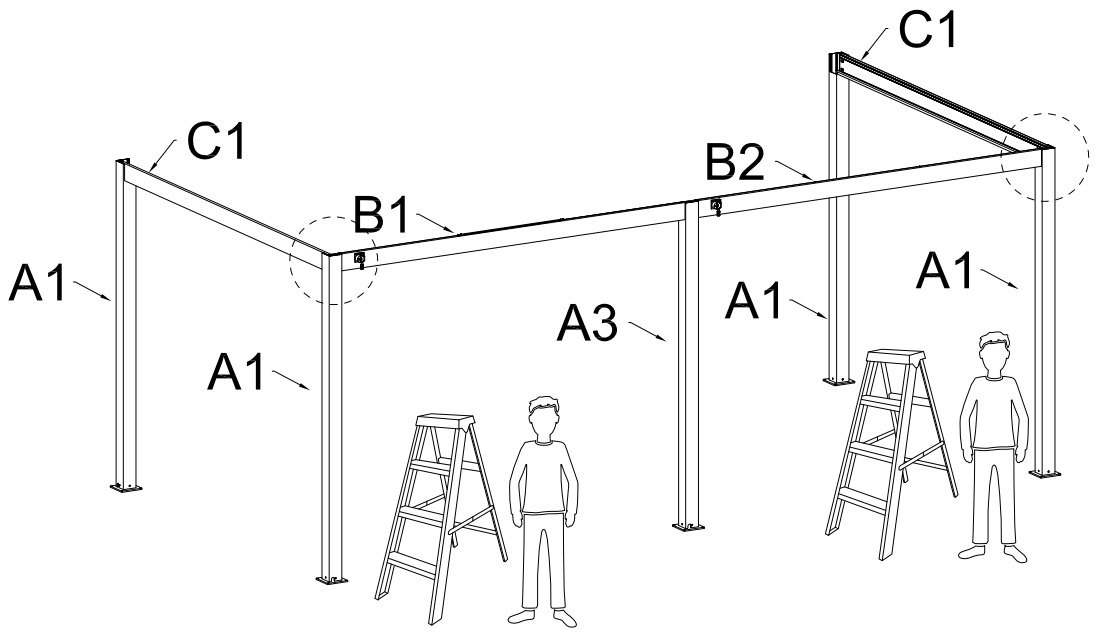

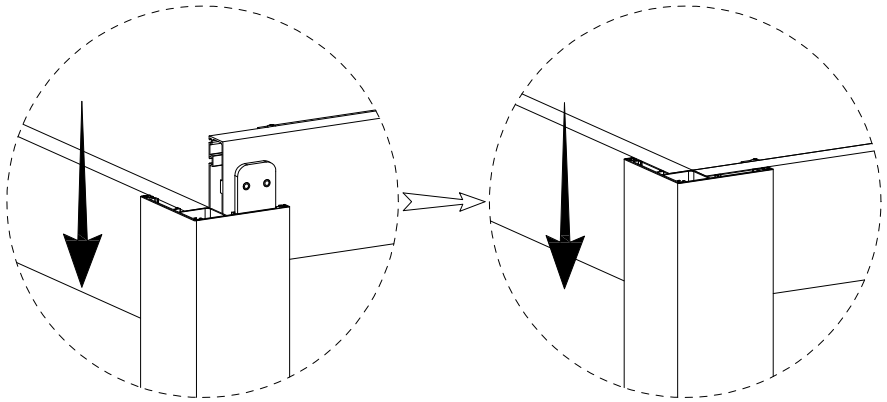

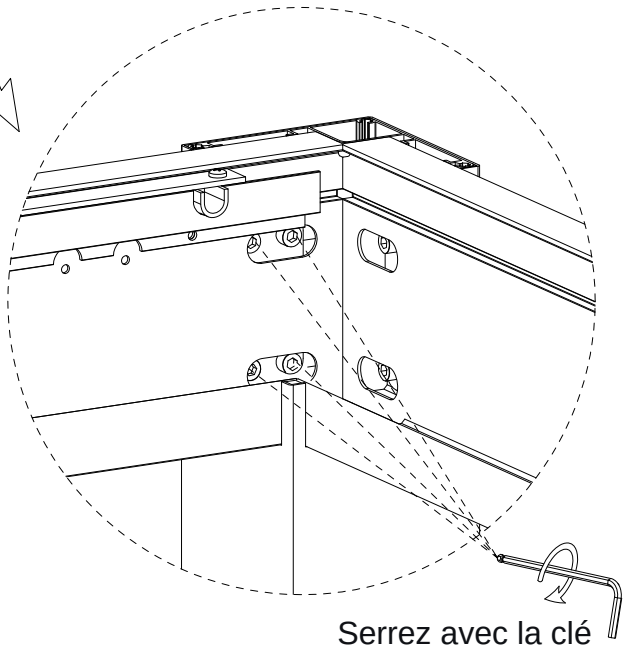

Serrez avec la clé
Allen n° 6

2-f Assemblez l'autre côté.

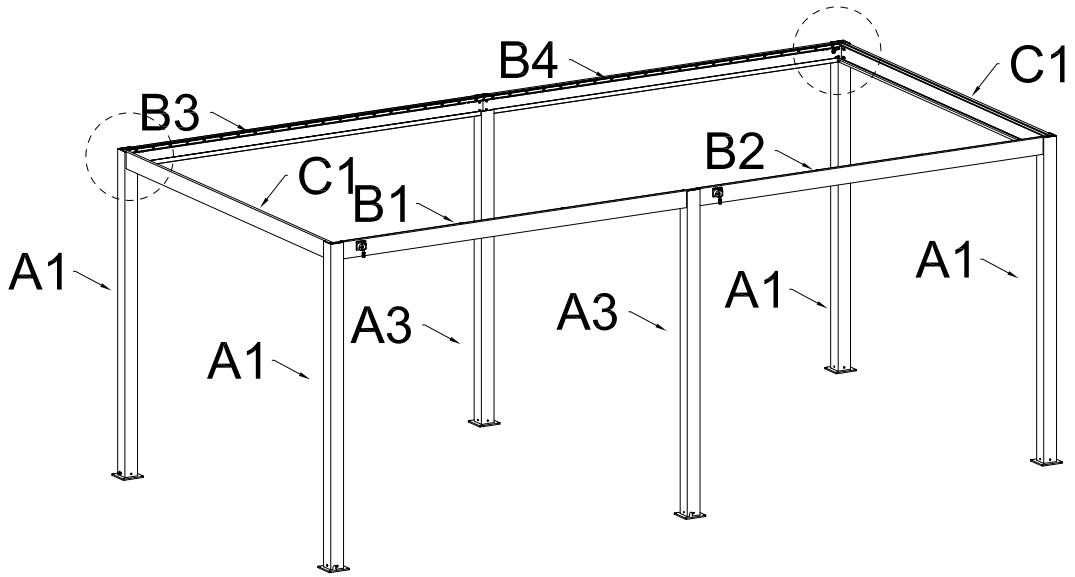

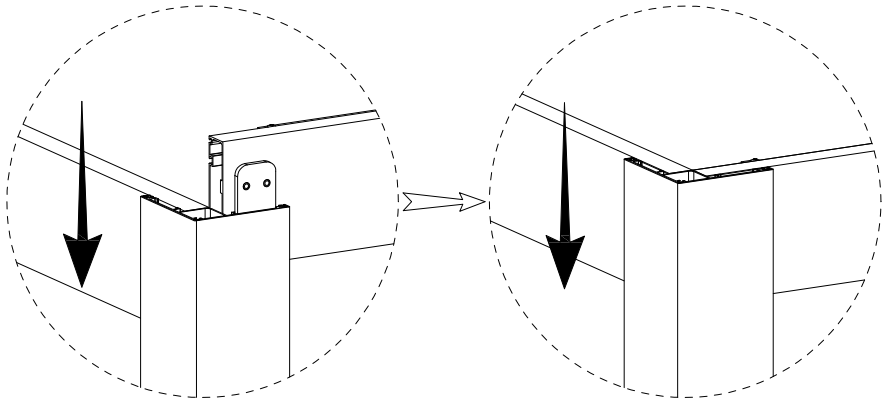

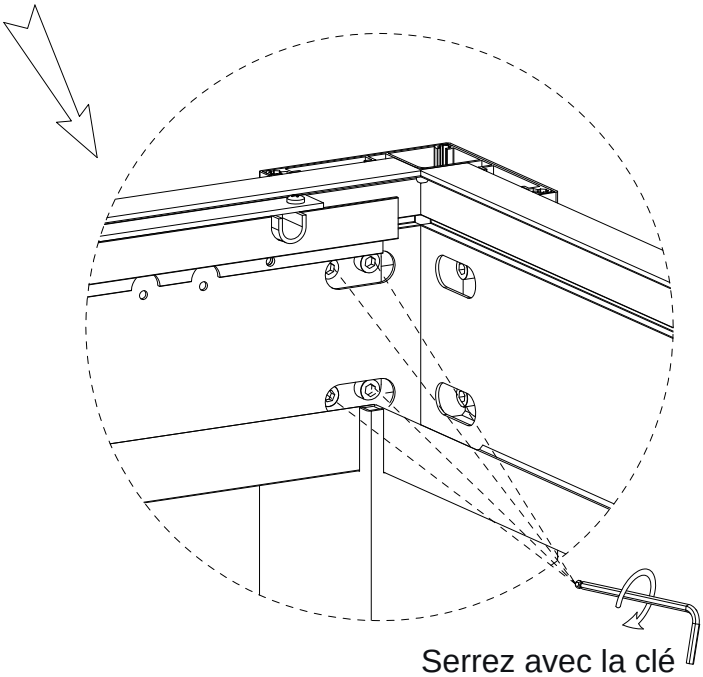

Serrez avec la clé
Allen n° 6

3-a Appliquer le mastic d'étanchéité, puis vérifier que le cadre est bien fixé.

Serrez avec la clé Allen n° 6

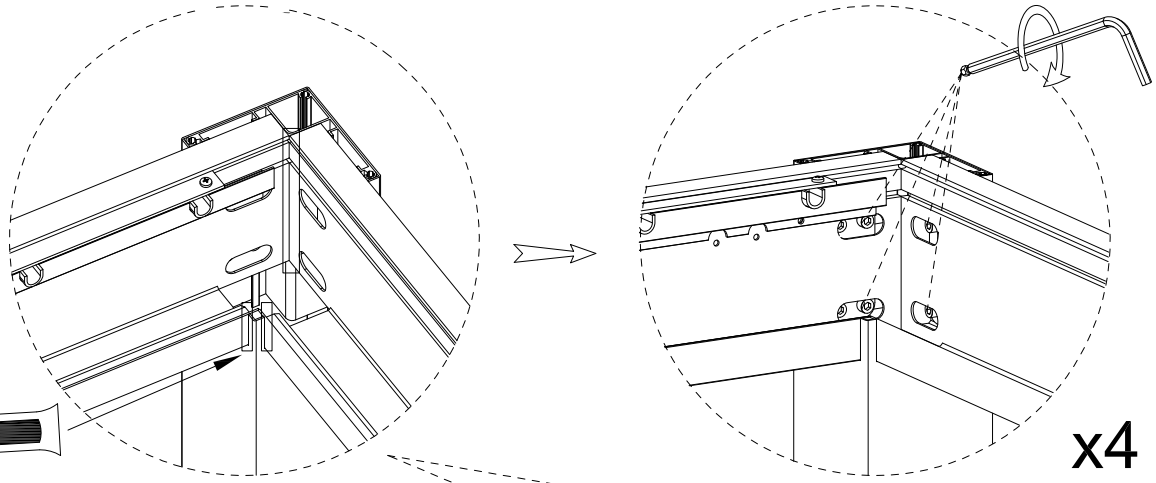

x4

Appliquer l' adhésif pour verre sur le joint.

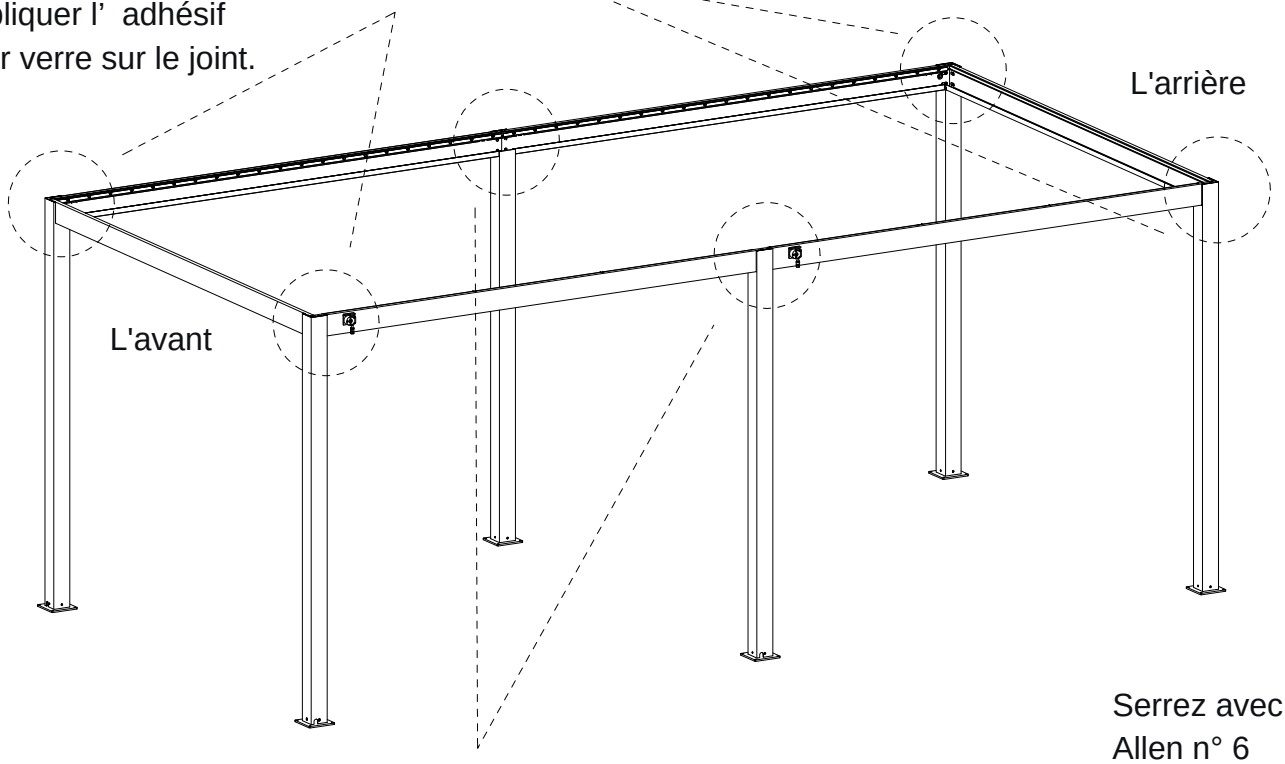

Serrez avec la clé Allen n° 6

Appliquer l' adhésif pour verre sur le joint.

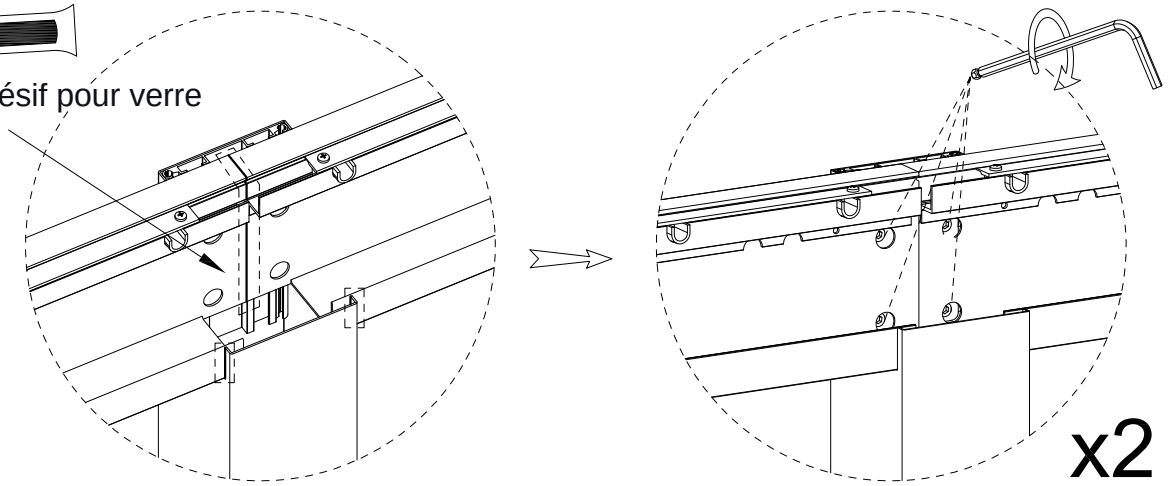

x2

K	QTY:1PC

3-b Démontez la plaque de couverture du siège d'arbre.

Plaque de couverture 1	8		
Plaque de couverture 2	4	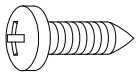	24

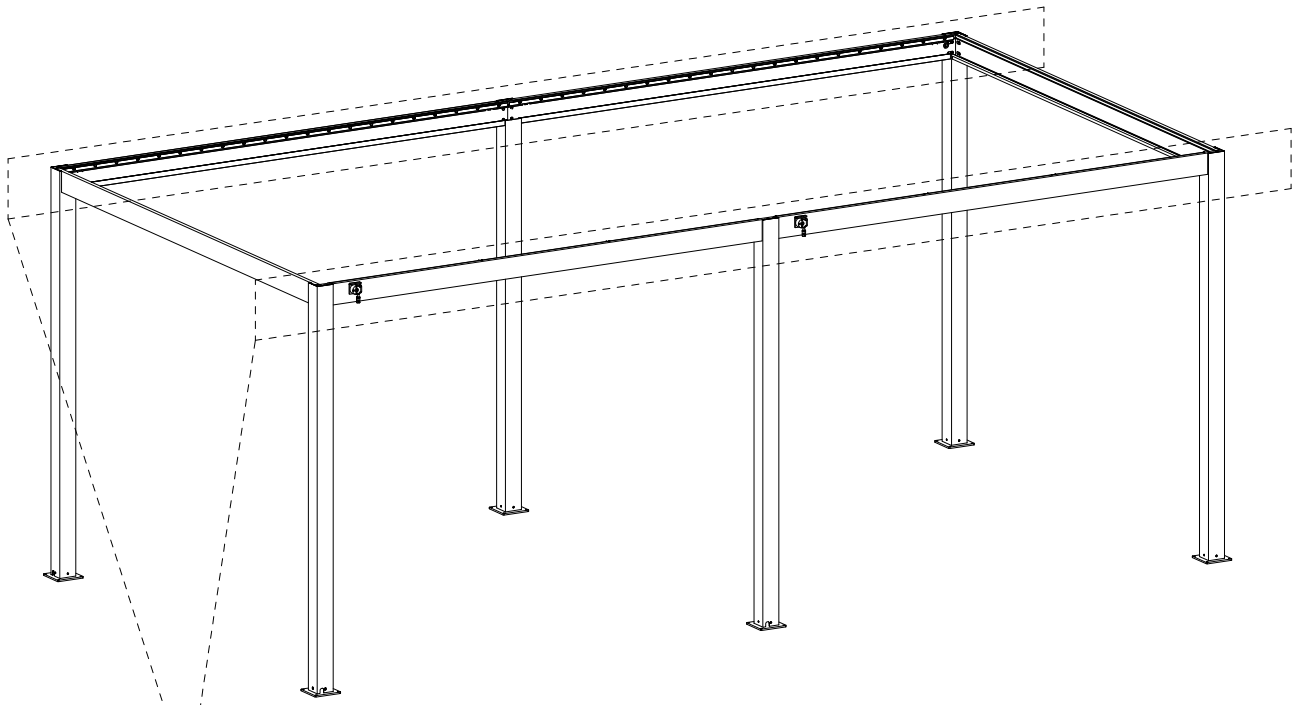

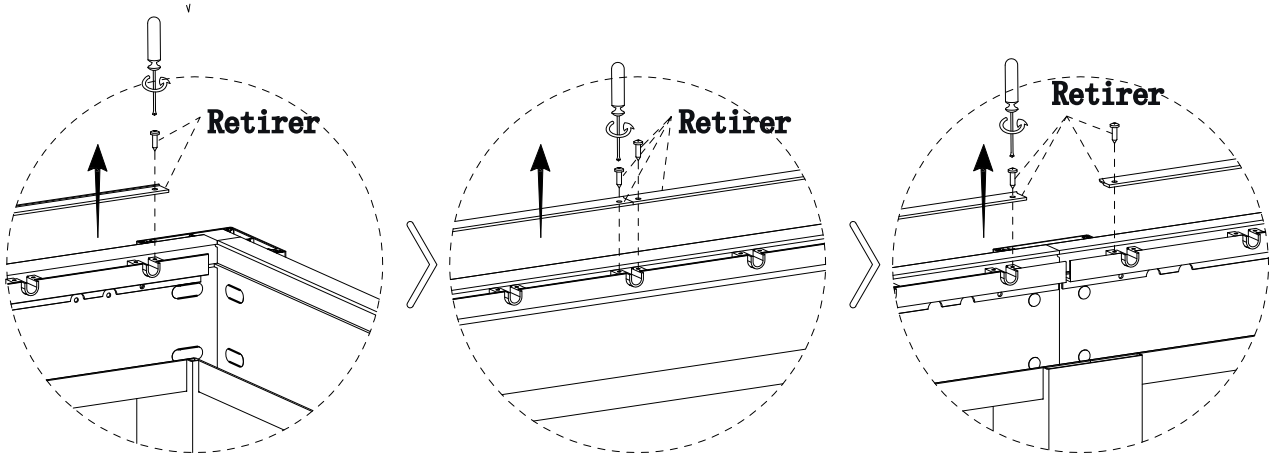

x4 x8 x4

4-a Assemblez les lames et les capuchons d'extrémité gauche et droit.

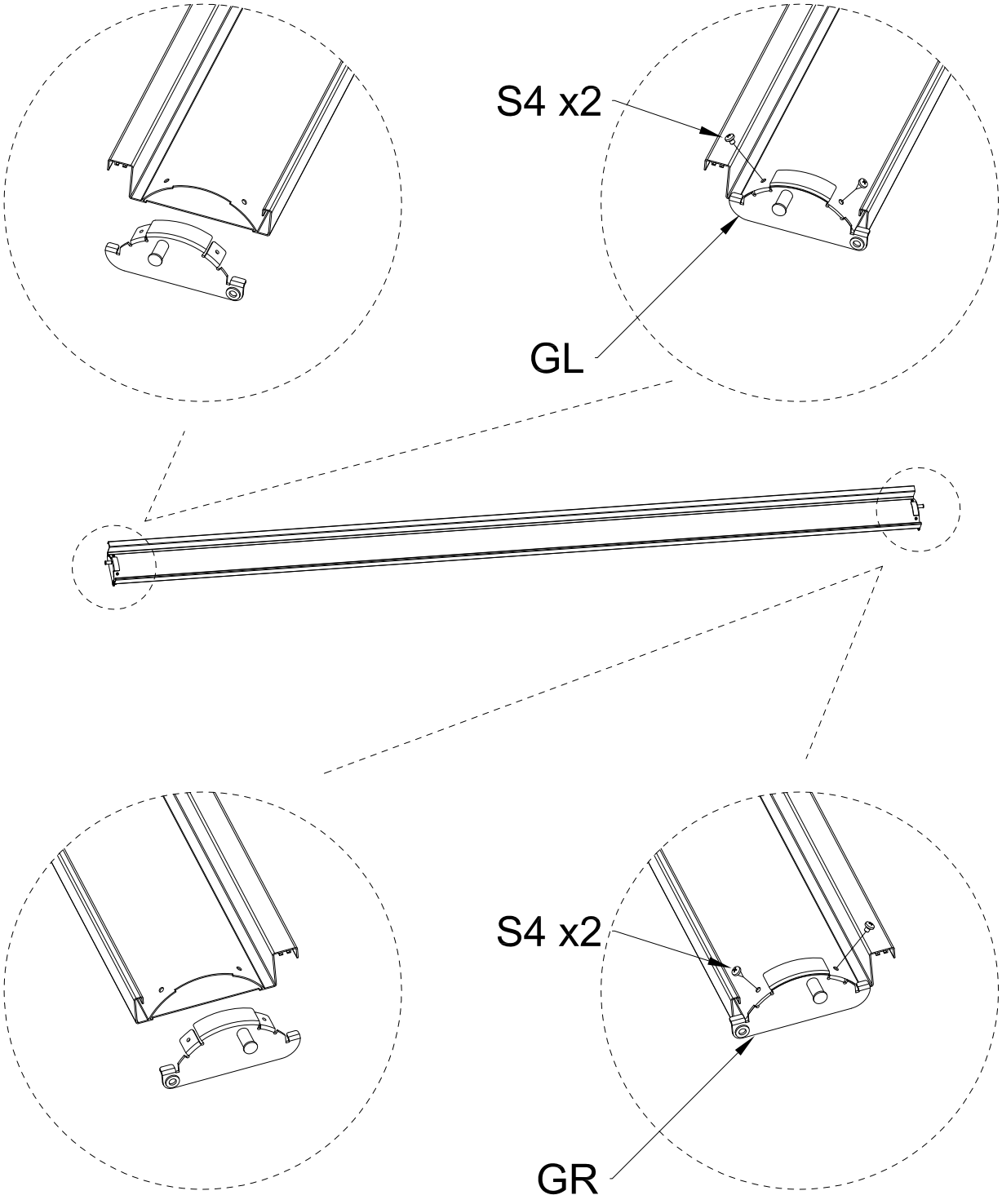

F		QTY:42/58PCS			
GL		QTY:42/58PCS	GR	QTY:42/58PCS	S4	QTY:168/232PCS

4-b Fixez la tige de poussée sur la traverse gauche, puis fixez les deux lames aux extrémités avant et arrière.

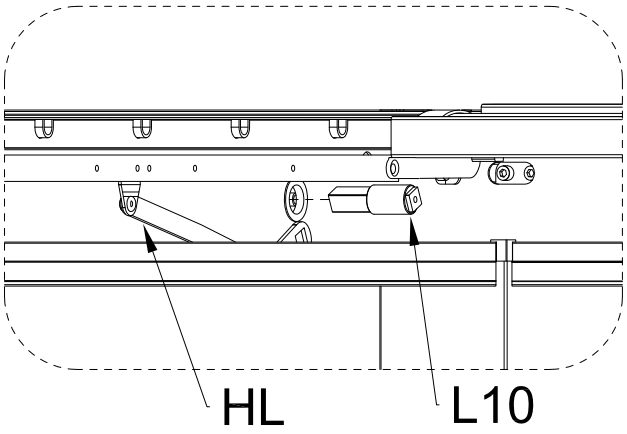

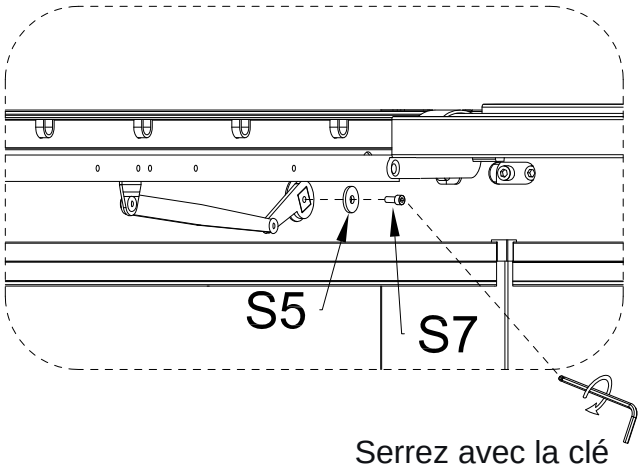

Serrez avec la clé Allen n° 3

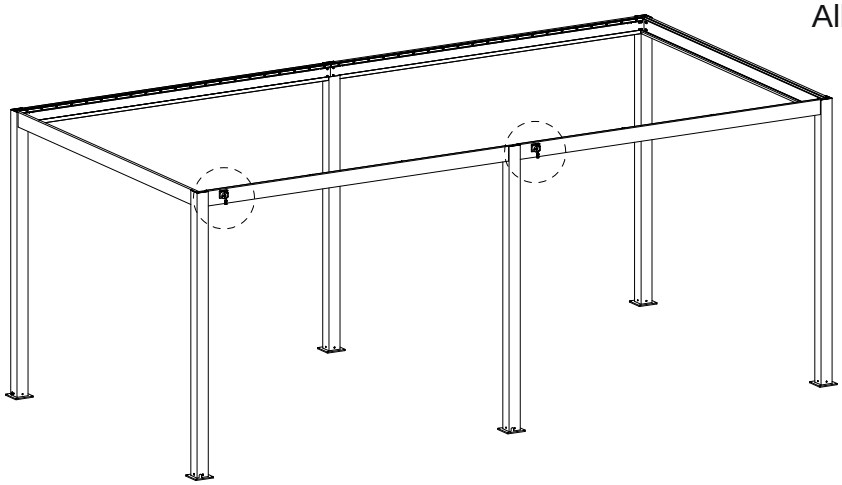

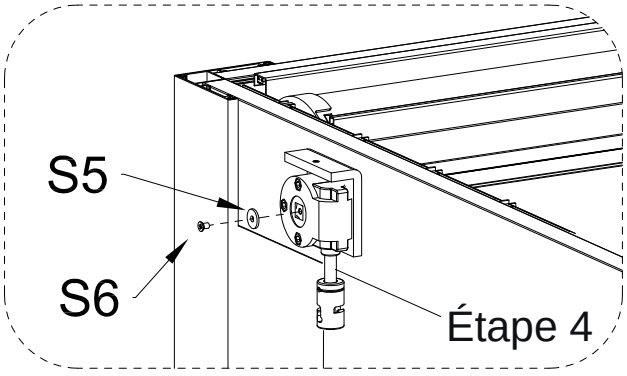

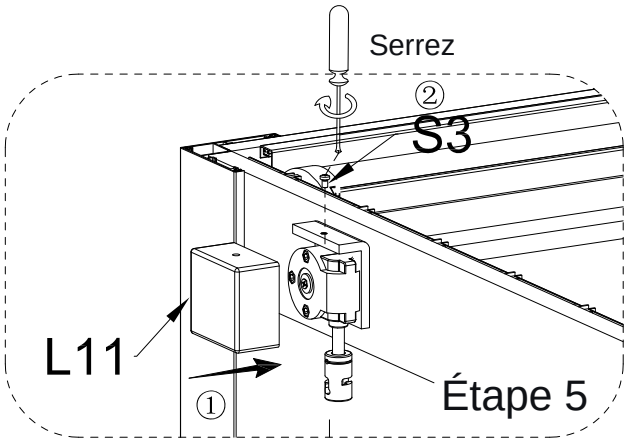

HL QTY:2PCS		
L10 QTY:2PCS	L11 QTY:2PCS	S8 QTY:2PCS M5*8
S5 QTY:4PCS φ6*18*1	S6 QTY:2PCS M5*12	S7 QTY:2PCS M5*12

4-c : Installez les première et dernière lames ensemble avec la tige de poussée.

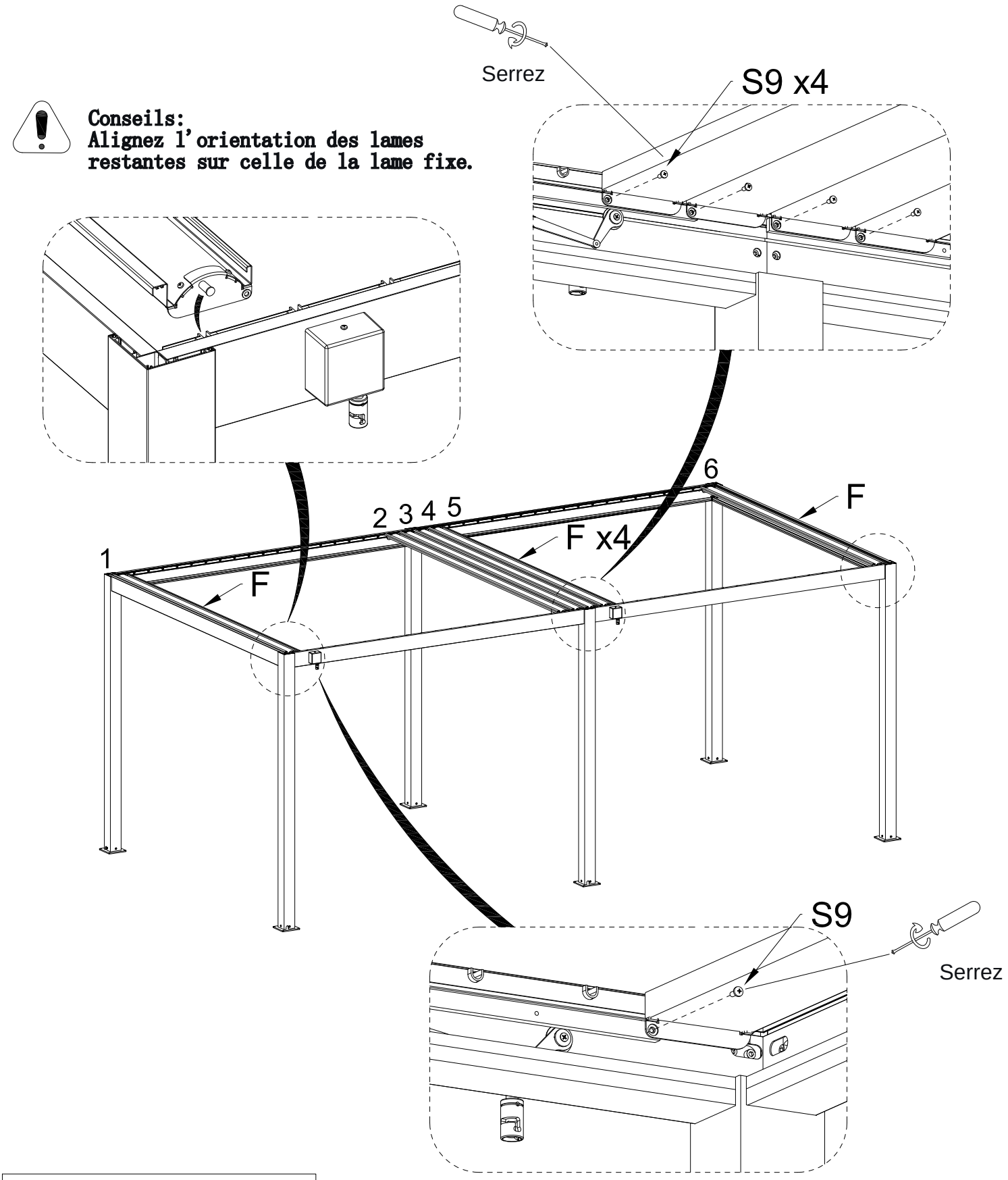

S9 QTY:6PCS φ6*13*M5

4-d Insérez toutes les lames et assemblez-les avec les tiges de poussée.

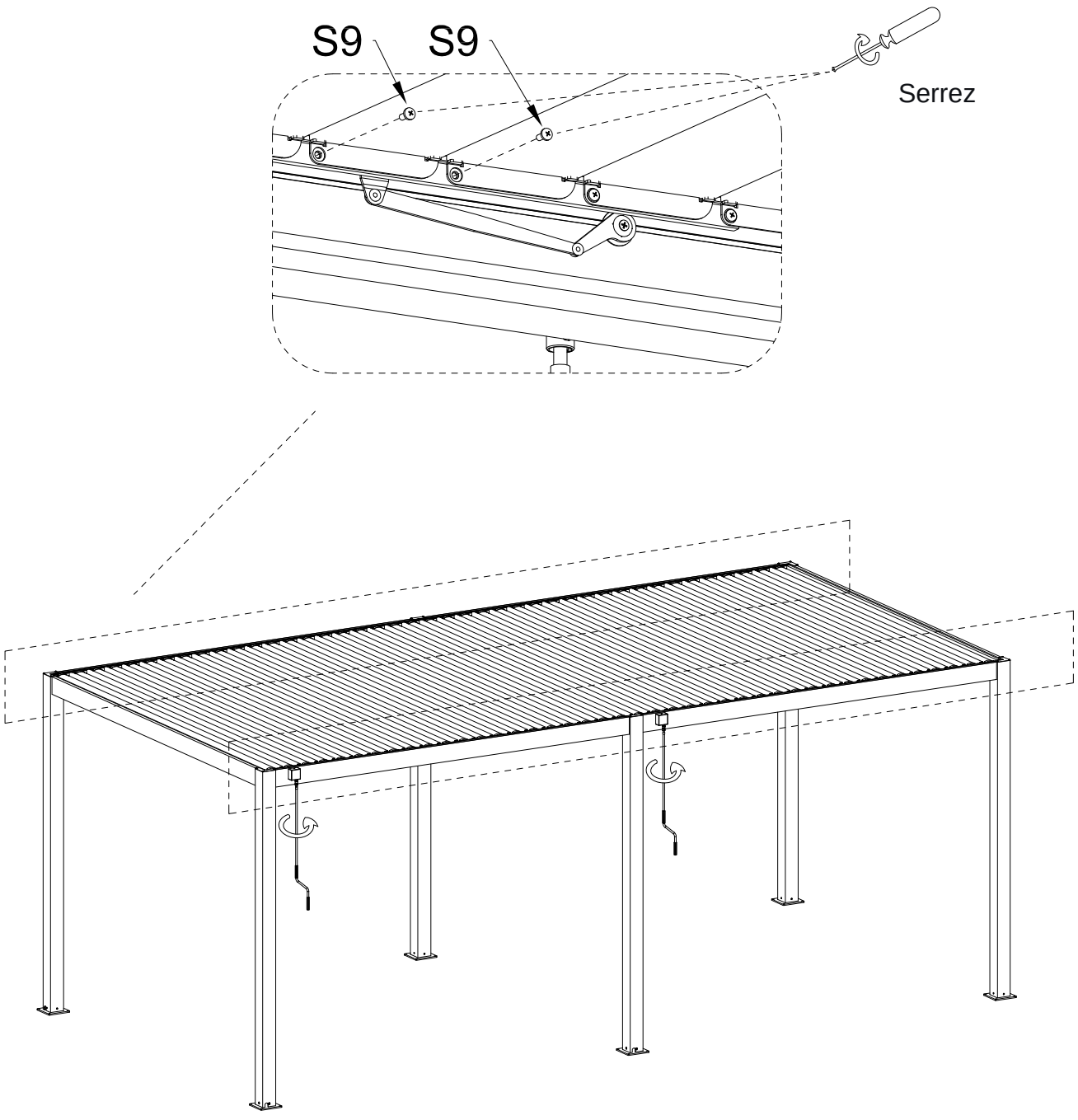

S9		QTY:36PCS OR 52PCS φ6*13*M5
J	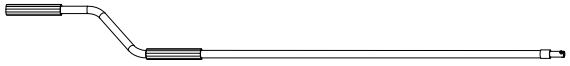	QTY:2PCS

5 Installez le cache de colonne.

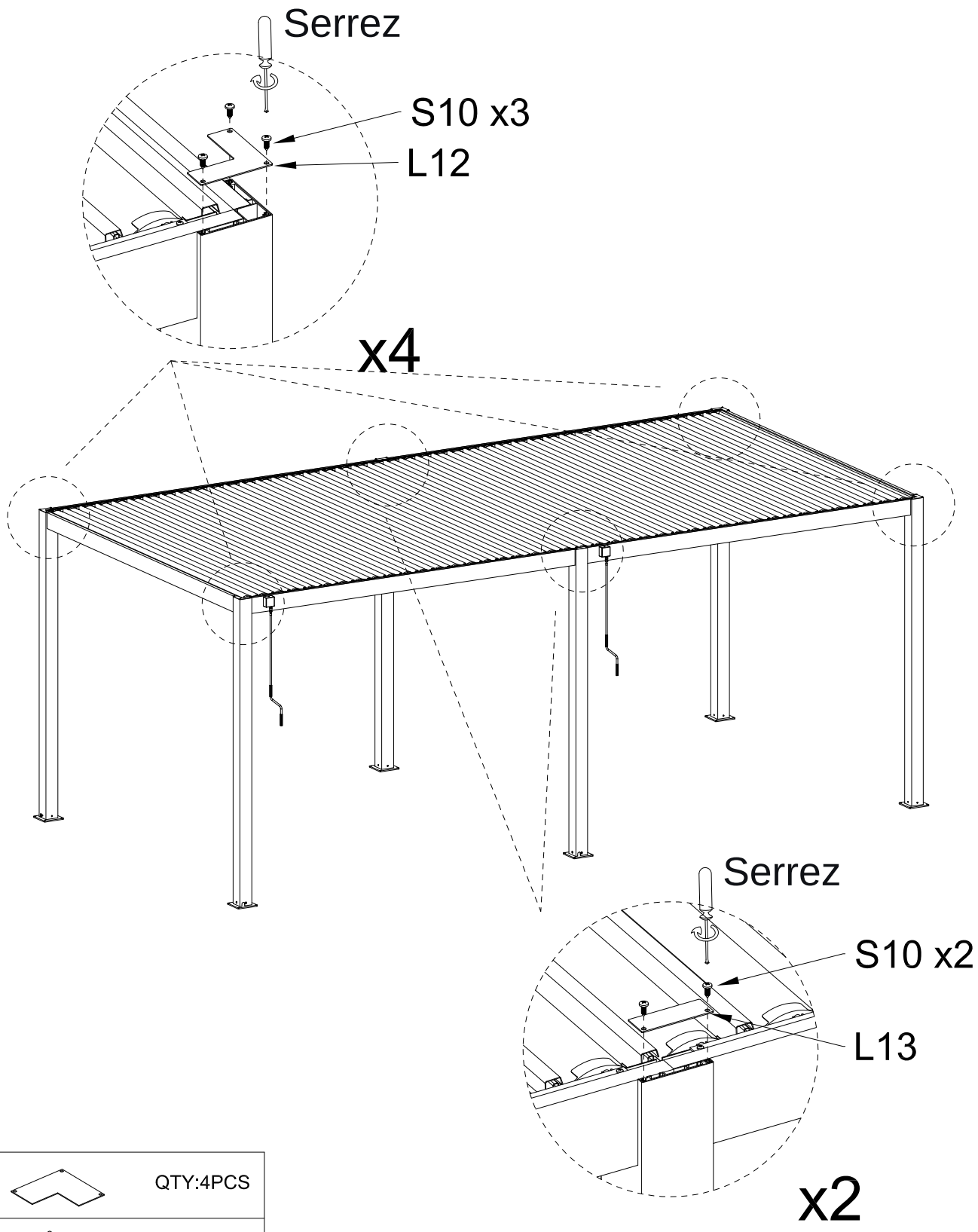

L12		QTY:4PCS
L13		QTY:2PCS
S10	 ST5.5×16	QTY:16PCS

6 Restoration Page 13 : Dismantled shaft seat cover plate.

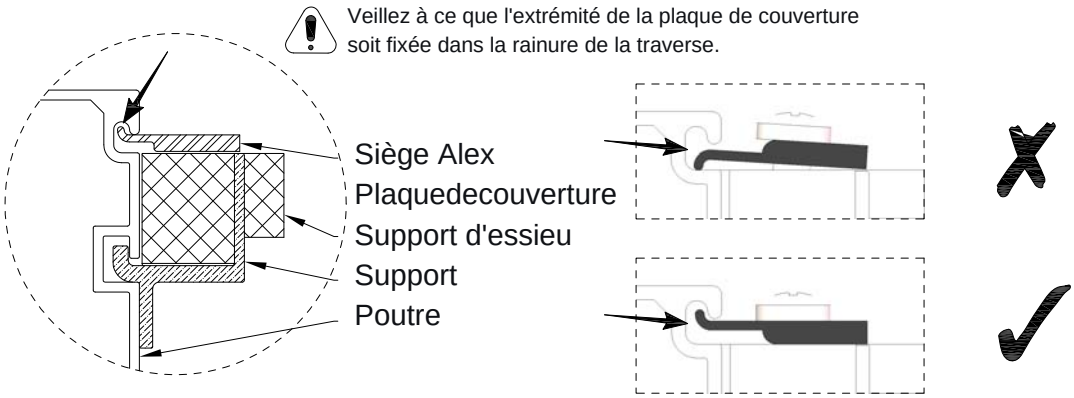

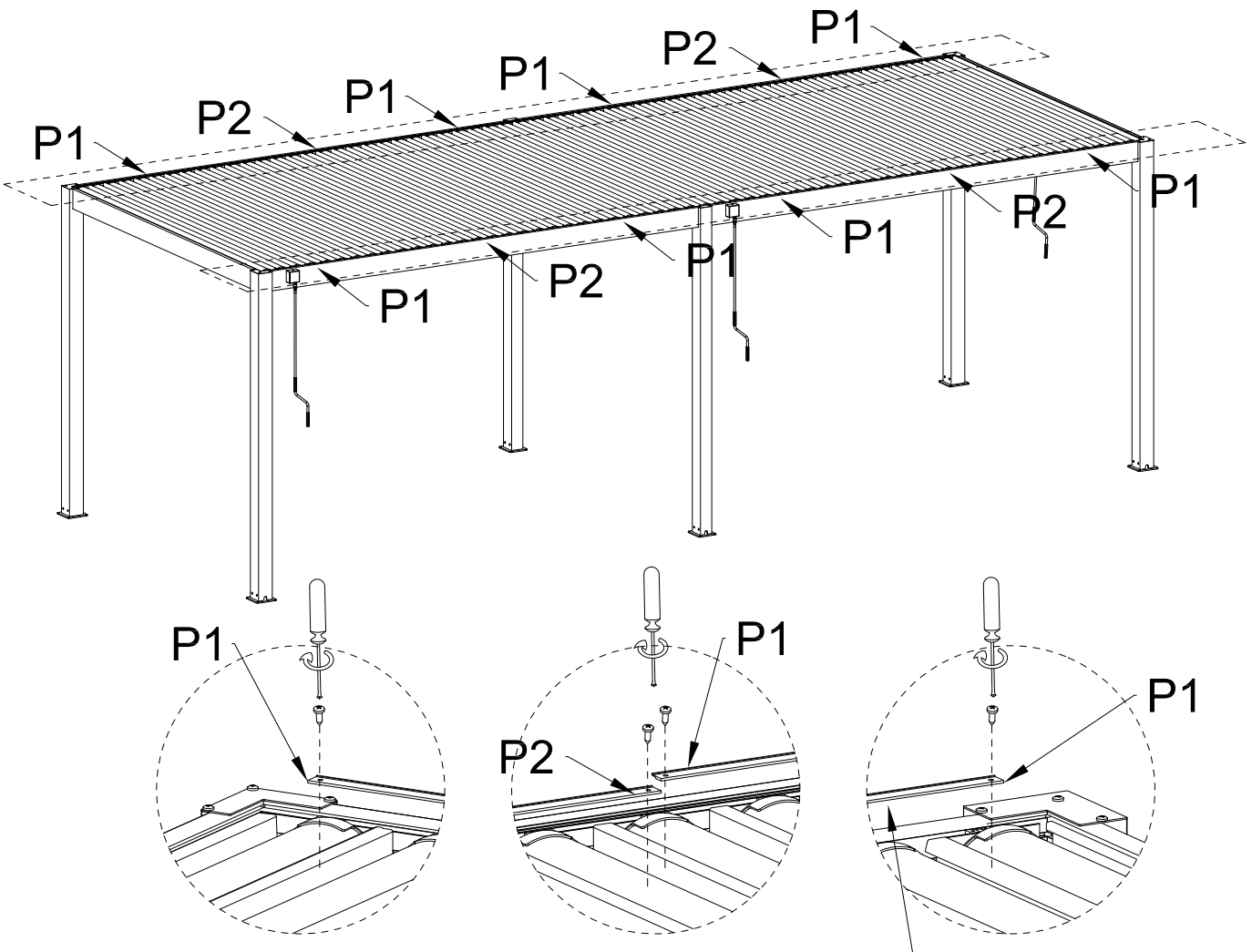

Composants de la Figure 6

7. Fixez la colonne.

L'erreur entre X et Y ne doitpas dépasser 1 cm.

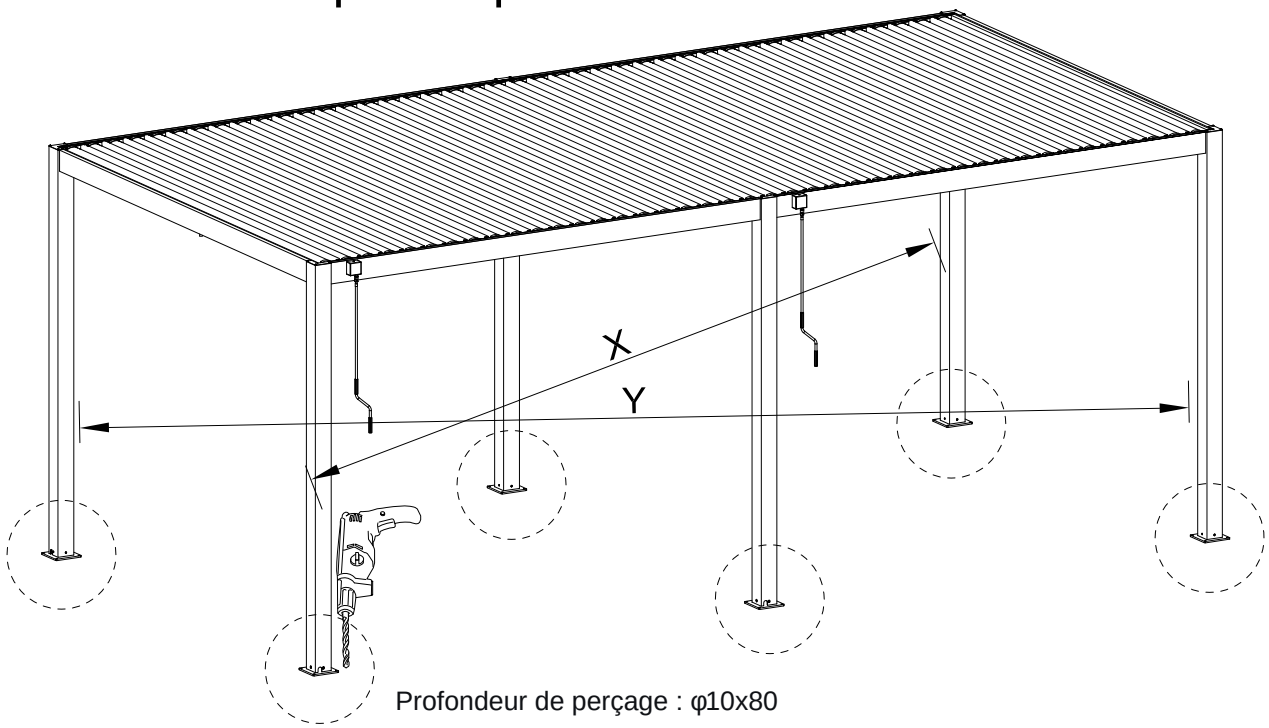

Profondeur de perçage : φ10x80

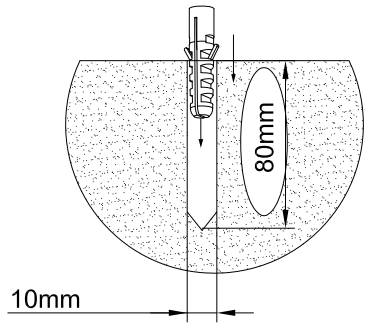

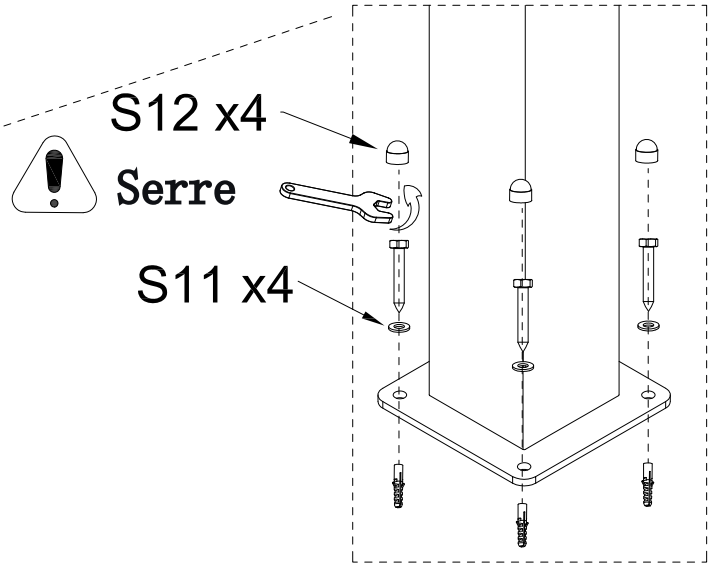

S12		QTY:24PCS
S11	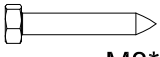 M8*75	QTY:24PCS
	 φ8*1	QTY:24PCS
	 φ10*50	QTY:24PCS