111
CLASSIC

3x6

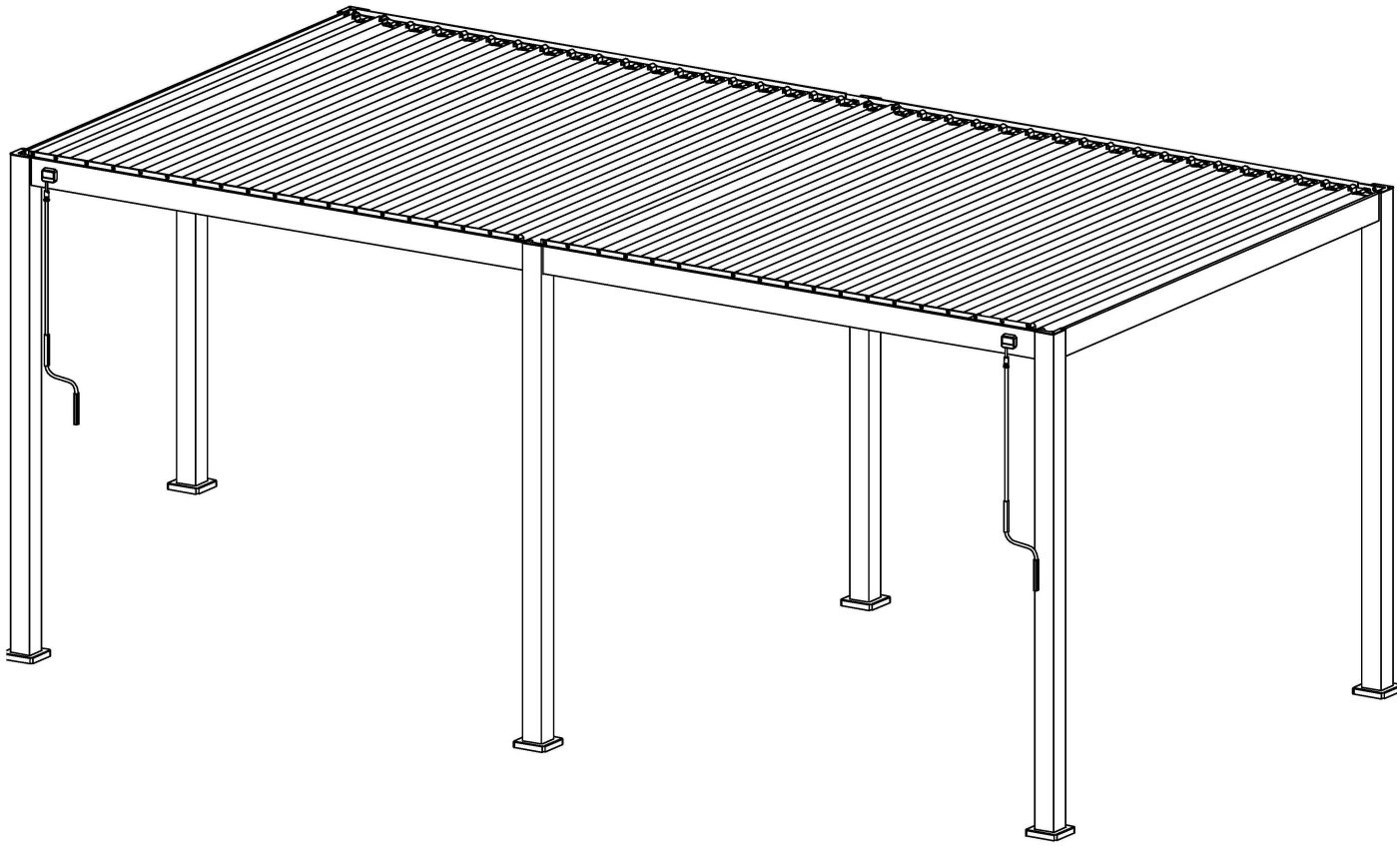

EN	**PERGOLA AWNING**	Installation and User Manual
DE	**PERGOLA MARKISE**	Montage- und Gebrauchsanweisung
FR	**STORE PERGOLA**	Manuel d'installation et de l'utilisateur
IT	**TENDA PERGOLA**	Manuale d'installazione e d'uso
NL	**PERGOLA-ZONNESCHERM**	Installatie- en gebruiksaanwijzing
SE	**PERGOLAMARKIS**	Installations- och bruksanvisning
CZ	**PERGOLOVÁ MARKYZA**	Montážni a uživatelsky manuál
SK	**PERGOLOVÁ MARKÍZA**	Inštalačná a používatel'ská príručka
RO	**MARCHIZĂ - PERGOLĂ**	Manual de instalare şi utilizare

WARNING

- Read these installation and use instructions carefully before installing and using the pergola.
- Observe the installation requirements and methods for proper and safe installation of the pergola.

Instructions for use
This pergola is suitable for outdoor use and protects against direct sun or glare. In case of strong wind (Beaufort wind force over 3 = more than 19 km/h) or forecasts of snowfall, please set the louvers vertically (open). The closed louvers are not designed to carry snow and ice loads. The pergola is not intended for commercial use.

No liability is accepted for damage caused by improper operation or any resulting consequential damage. We also accept no liability for damage to property or personal injury caused by improper operation without observing the safety instructions. For safety reasons, please do not make any changes to the product yourself.

Safety instructions
- Take care not to pinch your fingers.
- Assemble the product with at least 2 people to avoid injury or damage to people and the product.
- Note! Check at regular intervals that the screws are firmly tightened.
- Check the pergola regularly for damage and wear. This increases the level of safety.
- Do not continue to use the pergola if it is damaged.
- This pergola is primarily intended to provide protection from the sun and not from rain, snow or wind.
- Keep children away from the assembly site during assembly and do not leave them unattended.
- The roof of the pergola is not designed to carry large amounts of water or snow.
- Please ensure that the roof is not overloaded.

Accessories needed
The following accessories (not included) are required,for a proper installation of the pegola:

- Work gloves
- Knife or cutter
- Rubber mallet
- Tape measure
- Spirit level
- Cordless screwdriver & impact drill
- Suitable drill bits
- 2 stepladders

Anchoring the feet
The pergola must be anchored in a stable manner. Please install the pergola on flat and firm ground. Either in suitable solid ground or there must be frostproof load-bearing foundations must be built. An example: 30 x 30 and approx. 80 cm frost depth. To avoid any possible issues when installing other accessories in the future, please tighten all expansion balts after making sure horizontal and vertical dimensions are correct. A 12mm diameter SDS-plus hammer drill bit is included in the package. You may have to use your own drill bit if it does not fit your drill.

Cleaning and maintenance
Remove dirt and dust with a mixture of water and soap (household cleaner) and a soft, clean cloth. lf friction noises occur during operation, lubricate with silicone-based products.

WARNUNG

- Vor Montage und Verwendung der Pergola-Markise diese Montage- und Gebrauchsanleitung sorgfältig durchlesen.
- Die Montageanforderungen und -methoden für eine fachgerechte und sichere Montage der Pergola beachten

Verwendungshinweis
Diese Pergola ist für den Einsatz im Außenbereich geeignet und schützt vor direkter Sonne oder Blendung. Bei Aufkommen von starkem Wind (Beaufort-Windstärke über 3 = mehr als 19 km/h) oder Vorhersagen von Schneefall bitte die Lamellen senkrecht stellen (öffnen). Die geschlossenen Lamellen sind nicht zum Tragen von Schnee- und Eislasten vorgesehen. Die Pergola ist nicht für den gewerblichen Gebrauch bestimmt.

Für Schäden, die durch unsachgemäße Bedienung entstehen sowie daraus resultierende Folgeschäden wird keine Haftung übernommen. Auch für Sach- oder Personenschäden durch nicht ordnungsgemäße Bedienung unter Nichtberücksichtigung der Sicherheitshinweise wird keine Haftung übernommen. Bitte nehmen Sie selbst aus Sicherheitsgründen keine Veränderungen an dem Produkt vor.

Sicherheitshinweise
- Achten Sie darauf, sich nicht die Finger einzuklemmen.
- Bauen Sie das Produkt mit mindestens 2 Personen zusammen, um Verletzungen oder Schäden an Personen und dem Produkt zu vermeiden.
- Hinweis! Überprüfen Sie in regelmäßigen Abständen, ob die Schrauben fest angezogen sind.
- Überprüfen Sie die Pergola regelmäßig auf Schäden und Abnutzung. Dies erhöht das Sicherheitsniveau.
- Verwenden Sie die Pergola nicht weiter, wenn sie beschädigt ist.
- Diese Pergola dient hauptsächlich dem Sonnenschutz und nicht dem Schutz vor Regen, Schnee oder Wind.
- Halten Sie Kinder während der Montage vom Montagebereich fern und lassen Sie sie nicht unbeaufsichtigt.
- Das Dach der Pergola ist nicht dafür ausgelegt, große Mengen Wasser oder Schnee zu tragen.
- Stellen Sie bitte sicher, dass das Dach nicht überlastet wird.

Benötigtes Zubehör
Folgendes Zubehör (nicht im Lieferumfang) wird für die fachgerechte Montage der Markise benötigt:
- Arbeitshandschuhe
- Messer oder Cutter
- Gummihammer
- Maßband
- Wasserwaage
- Akkuschrauber und Schlagbohrmaschine
- Passender Bohrer
- 2 Trittleitern

Verankerung der Füße
Die Pergola muss stabil verankert werden. Bitte installieren Sie die Pergola auf einer ebenen und festen Oberfläche. Entweder auf geeignetem, stabilem Untergrund oder es müssen frostfreie, tragfähige Fundamente gebaut werden. Ein Beispiel: 30 x 30 cm und ca. 80 cm Frosttiefe. Um mögliche Probleme bei der zukünftigen Installation weiterer Zubehörteile zu vermeiden, ziehen Sie alle Spreizdübel fest an, nachdem die horizontalen und vertikalen Maße korrekt eingestellt sind. Ein SDS-plus Bohrer mit 12 mm Durchmesser ist im Lieferumfang enthalten. Falls dieser nicht zu Ihrem Bohrer passt, verwenden Sie gegebenenfalls Ihren eigenen Bohrer.

Reinigung und Wartung
Entfernen Sie Schmutz und Staub mit einer Mischung aus Wasser und Seife (Haushaltsreiniger) und einem weichen, sauberen Tuch. Bei Reibungsgeräuschen während des Betriebs verwenden Sie Silikon-basierte Mittel.

AVERTISSEMENT

- Lisez attentivement ces instructions d'installation et d'utilisation avant d'installer et d'utiliser la pergola.
- Respectez les exigences et méthodes d'installation pour garantir une installation correcte et sécurisée de la pergola.

Instructions d'utilisation
Cette pergola est adaptée pour une utilisation en extérieur et protège contre le soleil direct ou l'éblouissement. En cas de vent fort (force de vent Beaufort supérieure à 3 = plus de 19 km/h) ou de prévisions de chute de neige, veuillez orienter les lames verticalement (ouvertes). Les lames fermées ne sont pas conçues pour supporter des charges de neige et de glace. La pergola n'est pas destinée à un usage commercial. Aucune responsabilité n'est acceptée pour les dommages causés par une mauvaise utilisation ou pour tout dommage consécutif en résultant.

Nous déclinons également toute responsabilité pour les dommages matériels ou corporels causés par une utilisation incorrecte en l'absence de respect des consignes de sécurité. Pour des raisons de sécurité, ne modifiez pas le produit vous-même.

Consignes de sécurité
- Faites attention à ne pas vous pincer les doigts.
- Montez le produit à deux personnes minimum pour éviter les blessures ou les dommages aux personnes et au produit.
- Remarque ! Vérifiez régulièrement que les vis sont bien serrées.
- Contrôlez régulièrement la pergola pour détecter tout dommage ou usure. Cela augmente le niveau de sécurité.
- Ne continuez pas à utiliser la pergola si elle est endommagée.
- Cette pergola est principalement destinée à protéger du soleil et non de la pluie, de la neige ou du vent.
- Tenez les enfants éloignés du site de montage pendant l'assemblage et ne les laissez pas sans surveillance.
- Le toit de la pergola n'est pas conçu pour supporter de grandes quantités d'eau ou de neige.
- Veuillez vous assurer que le toit n'est pas surchargé.

Accessoires nécessaires
Les accessoires suivants (non inclus) sont requis pour une installation correcte de la pergola:
- Gants de travail
- Couteau ou cutter
- Maillet en caoutchouc
- Mètre ruban
- Niveau à bulle
- Visseuse sans fil et perceuse à percussion
- Mèches adaptées
- 2 échelles escabeau

Ancrage des pieds
La pergola doit être ancrée de manière stable. Veuillez installer la pergola sur un sol plat et solide. Soit sur un terrain approprié et stable, soit sur des fondations porteuses et résistantes au gel. Par exemple : 30 x 30 cm et environ 80 cm de profondeur de gel. Pour éviter tout problème éventuel lors de l'installation d'autres accessoires à l'avenir, veuillez serrer tous les boulons d'expansion après avoir vérifié que les dimensions horizontales et verticales sont correctes. Un foret SDS-plus de 12 mm de diamètre est inclus dans le paquet. Vous devrez peut-être utiliser votre propre foret si celui-ci n'est pas compatible avec votre perceuse.

Nettoyage et entretien
Enlevez la saleté et la poussière avec un mélange d'eau et de savon (nettoyant ménager) et un chiffon doux et propre. En cas de bruits de frottement pendant l'utilisation, lubrifiez avec des produits à base de silicone.

AVVERTENZE

- Leggere attentamente queste istruzioni di installazione e utilizzo prima di installare e usare la pergola.
- Rispettare i requisiti e i metodi di installazione per garantire una corretta e sicura installazione della pergola.

Istruzioni per l'uso
Questa pergola è adatta per uso esterno e protegge dalla luce diretta del sole o dall'abbagliamento. In caso di vento forte (forza del vento di Beaufort superiore a 3 = più di 19 km/h) o di previsioni di nevicate, si prega di posizionare le lamelle verticalmente (aperte). Le lamelle chiuse non sono progettate per sopportare carichi di neve e ghiaccio. La pergola non è destinata a un uso commerciale.

Non si accetta alcuna responsabilità per danni causati da un uso improprio o per eventuali danni conseguenti. Decliniamo inoltre ogni responsabilità per danni a cose o lesioni personali causati da un uso improprio senza osservare le istruzioni di sicurezza. Per motivi di sicurezza, non apportare modifiche al prodotto da soli.

Istruzioni di sicurezza
- Fare attenzione a non schiacciarsi le dita.
- Montare il prodotto con almeno 2 persone per evitare lesioni o danni alle persone e al prodotto.
- Nota! Verificare a intervalli regolari che le viti siano ben strette.
- Controllare regolarmente la pergola per rilevare eventuali danni o usura. Questo aumenta il livello di sicurezza.
- Non continuare a usare la pergola se è danneggiata.
- Questa pergola è principalmente progettata per offrire protezione dal sole e non dalla pioggia, neve o vento.
- Tenere i bambini lontani dal sito di montaggio durante l'assemblaggio e non lasciarli incustoditi.
- Il tetto della pergola non è progettato per sopportare grandi quantità d'acqua o neve.
- Assicurarsi che il tetto non sia sovraccaricato.

Accessori necessari
I seguenti accessori (non inclusi) sono necessari per un'installazione corretta della pergola:
- Guanti da lavoro
- Coltello o taglierino
- Martello di gomma
- Metro a nastro
- Livella
- Cacciavite a batteria e trapano a percussione
- Punte da trapano adatte
- 2 scale pieghevoli

Ancoraggio dei piedi
La pergola deve essere ancorata in modo stabile. Si prega di installare la pergola su un terreno piatto e solido. O su un terreno adatto e compatto, oppure è necessario costruire delle fondamenta portanti resistenti al gelo. Un esempio: 30 x 30 cm e circa 80 cm di profondità antigelo. Per evitare eventuali problemi durante l'installazione di altri accessori in futuro, serrare tutti i bulloni di espansione dopo aver verificato che le dimensioni orizzontali e verticali siano corrette. Una punta SDS-plus da 12 mm di diametro è inclusa nella confezione. Potrebbe essere necessario utilizzare una punta propria se quella inclusa non è compatibile con il proprio trapano.

Pulizia e manutenzione
Rimuovere sporco e polvere con una miscela di acqua e sapone (detergente domestico) e un panno morbido e pulito. In caso di rumori di attrito durante l'uso, lubrificare con prodotti a base di silicone.

WAARSCHUWING

- Lees deze installatie- en gebruiksinstructies zorgvuldig door voordat u de pergola installeert en gebruikt.
- Volg de installatievereisten en -methoden voor een correcte en veilige installatie van de pergola.

Gebruiksinstructies
Deze pergola is geschikt voor gebruik buitenshuis en biedt bescherming tegen directe zon of verblinding. Bij harde wind (windkracht op de schaal van Beaufort hoger dan 3 = meer dan 19 km/u) of voorspelling van sneeuwval, stel de lamellen dan verticaal (open). De gesloten lamellen zijn niet ontworpen om sneeuw- en ijsbelasting te dragen. De pergola is niet bedoeld voor commercieel gebruik. Er wordt geen aansprakelijkheid aanvaard voor schade veroorzaakt door onjuist gebruik of enige daaruit voortvloeiende gevolgschade.

Wij aanvaarden ook geen aansprakelijkheid voor schade aan eigendommen of persoonlijk letsel veroorzaakt door onjuist gebruik zonder inachtneming van de veiligheidsinstructies. Voor de veiligheid, gelieve geen wijzigingen aan het product zelf aan te brengen.

Veiligheidsinstructies
- Let op dat u uw vingers niet beknelt.
- Monteer het product met minstens 2 personen om letsel of schade aan personen en het product te voorkomen.
- Let op! Controleer regelmatig of de schroeven stevig zijn aangedraaid.
- Controleer de pergola regelmatig op schade en slijtage. Dit verhoogt het veiligheidsniveau.
- Gebruik de pergola niet verder als deze beschadigd is.
- Deze pergola is voornamelijk bedoeld als zonwering en niet als bescherming tegen regen, sneeuw of wind.
- Houd kinderen tijdens de montage uit de buurt van de montageplaats en laat ze niet onbeheerd achter.
- Het dak van de pergola is niet ontworpen om grote hoeveelheden water of sneeuw te dragen.
- Zorg ervoor dat het dak niet overbelast wordt.

Benodigd gereedschap
Voor een juiste installatie van de pergola is het volgende gereedschap (niet inbegrepen) vereist:
- Werkhandschoenen
- Mes of schaar
- Rubberhamer
- Rolmaat
- Waterpas
- Accuschroevendraaier en slagboormachine
- Geschikte boorbits
- 2 trapladders

Verankering van de voeten
De pergola moet op een stabiele manier worden verankerd. Installeer de pergola op een vlakke en stevige ondergrond. Dit kan op een geschikte, vaste ondergrond zijn of er moeten vorstbestendige draagfundamenten worden aangelegd. Een voorbeeld: 30 x 30 cm en ongeveer 80 cm vorstdiepte. Om mogelijke problemen bij de installatie van andere accessoires in de toekomst te voorkomen, trek alle spreidbouten aan nadat u hebt gecontroleerd dat de horizontale en verticale afmetingen correct zijn. Een SDS-plus boor van 12 mm diameter is inbegrepen in de verpakking. U moet mogelijk een eigen boor gebruiken als deze niet in uw boormachine past.

Reiniging en onderhoud
Verwijder vuil en stof met een mengsel van water en zeep (huishoudelijk reinigingsmiddel) en een zachte, schone doek. Bij wrijvingsgeluiden tijdens gebruik smeert u het product in met siliconen-gebaseerde smeermiddelen.

VARNING

- Läs dessa installations- och användarinstruktioner noggrant innan du installerar och använder pergolan.
- Följ installationskraven och metoderna för korrekt och säker installation av pergolan.

Anvisningar för användning
Denna pergola är lämplig för utomhusbruk och skyddar mot direkt solljus eller bländning. Vid stark vind (Beaufort vindstyrka över 3 = mer än 19 km/h) eller vid prognoser om snöfall, ställ lamellerna vertikalt (öppna). De stängda lamellerna är inte utformade för att bära snö- och isbelastningar. Pergolan är inte avsedd för kommersiellt bruk. Ingen ansvar accepteras för skador som orsakas av felaktig användning eller eventuella följdskador.

Vi tar inte heller ansvar för skador på egendom eller personskador som orsakas av felaktig användning utan att följa säkerhetsinstruktionerna. Av säkerhetsskäl bör du inte göra några ändringar på produkten själv.

Säkerhetsinstruktioner
- Var försiktig så att du inte klämmer fingrarna.
- Montera produkten med minst två personer för att undvika skador på människor och produkten.
- Obs! Kontrollera regelbundet att skruvarna är ordentligt åtdragna.
- Kontrollera pergolan regelbundet för att upptäcka eventuella skador och slitage. Detta ökar säkerhetsnivån.
- Använd inte pergolan om den är skadad.
- Denna pergola är främst avsedd för att ge skydd mot solen och inte mot regn, snö eller vind.
- Håll barn borta från monteringsplatsen under monteringen och lämna dem inte utan tillsyn.
- Pergolataket är inte utformat för att bära stora mängder vatten eller snö.
- Se till att taket inte blir överbelastat.

Nödvändiga tillbehör
Följande tillbehör (ingår ej) krävs för korrekt installation av pergolan:
- Arbetshandskar
- Kniv eller skärare
- Gummiklubba
- Måttband
- Vattenpass
- Sladdlös skruvdragare och slagborrmaskin
- Lämpliga borr
- 2 stegar

Förankring av fötterna
Pergolan måste förankras på ett stabilt sätt. Installera pergolan på en plan och fast yta. Antingen på lämplig, fast mark eller på frostbeständiga, bärande fundament. Ett exempel: 30 x 30 cm och ungefär 80 cm frostskyddsdjup. För att undvika problem vid framtida installation av andra tillbehör, dra åt alla expanderbultar efter att du har kontrollerat att de horisontella och vertikala måtten är korrekta. Ett SDS-plus borr på 12 mm i diameter ingår i paketet. Du kan behöva använda ett eget borr om det inte passar din borrmaskin.

Rengöring och underhåll
Avlägsna smuts och damm med en blandning av vatten och tvål (hushållsrengöringsmedel) och en mjuk, ren trasa. Om friktionsljud uppstår under användning, smörj med silikonbaserade produkter.

VAROVÁNÍ

- Před instalací a používáním pergoly si pečlivě přečtěte tento návod k instalaci a používání.
- Pro správnou a bezpečnou instalaci pergoly dodržujte požadavky a metody instalace.

Návod k použití
Tato pergola je vhodná pro venkovní použití a chrání před přímým sluncem nebo oslněním. V případě silného větru (síla větru podle Beauforta nad 3 = více než 19 km/h) nebo předpovědi sněžení nastavte lamely vertikálně (otevřené). Zavřené lamely nejsou určeny k přenášení zatížení sněhem a ledem. Pergola není určena pro komerční využití.

Za škody způsobené nesprávnou obsluhou nebo za následné škody se nepřebírá žádná odpovědnost. Rovněž nepřebíráme žádnou odpovědnost za škody na majetku nebo zranění osob způsobené nesprávnou obsluhou bez dodržení bezpečnostních pokynů. Z bezpečnostních důvodů neprovádějte na výrobku žádné vlastní úpravy.

Bezpečnostní pokyny
- Dávejte pozor, abyste si neskřípli prsty.
- Výrobek sestavujte nejméně ve dvou lidech, aby nedošlo ke zranění nebo poškození osob a výrobku.
- Poznámka! V pravidelných intervalech kontrolujte, zda jsou šrouby pevně dotaženy.
- Pravidelně kontrolujte altán, zda není poškozený a opotřebovaný. Tím se zvýší úroveň bezpečnosti.
- Pokud je altán poškozený, nepokračujte v jeho používání.
- Tento altán je určen především k ochraně před sluncem, nikoli před deštěm, sněhem nebo větrem.
- Během montáže nenechávejte děti na místě montáže a nenechávejte je bez dozoru.
- Střecha altánu není navržena tak, aby unášela velké množství vody nebo sněhu.
- Dbejte na to, aby střecha nebyla přetížená.

Potřebné příslušenství
Na správnu inštaláciu markízy je potrebné nasledujúce príslušenstvo (nie je súčasťou balenia):
- Pracovní rukavice
- Nůž nebo řezačka
- Gumová palička
- Páskový metr
- Vodováha
- Akumulátorový šroubovák a příklepová vrtačka
- Vhodné vrtáky
- 2 stupňovité žebříky

Upevnění nohou
Pergola musí být stabilně ukotvena. Nainstalujte prosím pergolu na rovný a pevný podklad. Buď na vhodný pevný podklad, nebo je nutné vybudovat mrazuvzdorné nosné základy. Příklad: 30 x 30 cm a přibližně 80 cm hloubka pro ochranu před mrazem. Aby nedošlo k problémům při instalaci dalších doplňků v budoucnosti, utáhněte všechny rozpínací šrouby poté, co se ujistíte, že vodorovné a svislé rozměry jsou správné. V balení je zahrnut vrták SDS-plus o průměru 12 mm. Pokud by nepasoval do vaší vrtačky, budete možná muset použít vlastní vrták.

Čištění a údržba
Odstraňte nečistoty a prach pomocí směsi vody a mýdla (běžného čisticího prostředku) a měkkého, čistého hadříku. Pokud během používání dojde k třecím zvukům, namažte pergolu silikonovými přípravky.

VAROVANIE

- Pred inštaláciou a používaním pergoly si pozorne prečítajte tento návod na inštaláciu a používanie.
- Dodržiavajte požiadavky a spôsoby inštalácie pre správnu a bezpečnú inštaláciu pergoly.

Návod na použitie
Táto pergola je vhodná na vonkajšie použitie a chráni pred priamym slnkom alebo oslnením. V prípade silného vetra (sila vetra podľa Beauforta viac ako 3 = viac ako 19 km/h) alebo predpovede sneženia nastavte lamely vertikálne (otvorené). Zatvorené lamely nie sú určené na prenášanie zaťaženia snehom a ľadom. Pergola nie je určená na komerčné použitie.
Za škody spôsobené nesprávnou obsluhou alebo za akékoľvek následné škody sa nepreberá žiadna zodpovednosť. Takisto nenesieme žiadnu zodpovednosť za škody na majetku alebo zranenia osôb spôsobené nesprávnou obsluhou bez dodržania bezpečnostných pokynov. Z bezpečnostných dôvodov nevykonávajte na výrobku žiadne zmeny sami.

Bezpečnostné pokyny
- Dávajte pozor, aby ste si neštípli prsty.
- Výrobok montujte s minimálne 2 osobami, aby ste predišli zraneniu alebo poškodeniu osôb a výrobku.
- Poznámka! V pravidelných intervaloch kontrolujte, či sú skrutky pevne dotiahnuté.
- Pravidelne kontrolujte altánok, či nie je poškodený a opotrebovaný. Zvyšuje to úroveň bezpečnosti.
- Ak je altánok poškodený, ďalej ho nepoužívajte.
- Tento altánok je určený predovšetkým na ochranu pred slnkom, nie pred dažďom, snehom alebo vetrom.
- Počas montáže držte deti mimo miesta montáže a nenechávajte ich bez dozoru.
- Strecha altánku nie je navrhnutá tak, aby prenášala veľké množstvo vody alebo snehu.
- Dbajte na to, aby strecha nebola preťažená.

Potrebné príslušenstvo
Na správnu inštaláciu pergoly je potrebné nasledujúce príslušenstvo (nie je súčasťou balenia):
- Pracovné rukavice
- Nôž alebo rezačka
- Gumová palička
- Páskový meter
- Vodováha
- Akumulátorový skrutkovač a príklepová vŕtačka
- Vhodné vrtáky
- 2 stupňovité rebríky

Upevnenie nôh
Pergola musí byť stabilne ukotvená. Nainštalujte pergolu na rovný a pevný podklad. Buď na vhodný pevný povrch, alebo musia byť vybudované mrazuvzdorné nosné základy. Príklad: 30 x 30 cm a približne 80 cm hĺbka proti mrazu. Aby ste predišli možným problémom pri inštalácii ďalšieho príslušenstva v budúcnosti, utiahnite všetky rozperné skrutky až po kontrole správnych horizontálnych a vertikálnych rozmerov. Balenie obsahuje vrták SDS-plus s priemerom 12 mm. Ak vám nevyhovuje, budete musieť použiť vlastný vrták.

Čistenie a údržba
Odstráňte nečistoty a prach zmesou vody a mydla (domáceho čistiaceho prostriedku) a mäkkou, čistou handričkou. Ak počas používania dôjde k vzniku trenia, namažte pergolu výrobkami na báze silikónu.

AVERTISMENT

- Citiți cu atenție aceste instrucțiuni de instalare și utilizare înainte de a instala și utiliza pergola.
- Respectați cerințele și metodele de instalare pentru o instalare corectă și sigură a pergolei.

Instrucțiuni de utilizare
Această pergolă este potrivită pentru utilizare în aer liber și protejează împotriva razelor directe ale soarelui sau a orbirii. În caz de vânt puternic (forța vântului pe scara Beaufort peste 3 = mai mult de 19 km/h) sau în caz de avertizări de ninsoare, setați lamelele vertical (deschise). Lamelele închise nu sunt concepute pentru a suporta greutatea zăpezii și a gheții. Pergola nu este destinată utilizării comerciale.
Nu ne asumăm nicio responsabilitate pentru daunele cauzate de utilizarea necorespunzătoare sau pentru orice daune ulterioare rezultate. De asemenea, nu ne asumăm nicio responsabilitate pentru daunele materiale sau vătămările corporale cauzate de utilizarea necorespunzătoare fără respectarea instrucțiunilor de siguranță. Din motive de siguranță, vă rugăm să nu faceți modificări produsului.

Instrucțiuni de siguranță
- Aveți grijă să nu vă prindeți degetele.
- Asamblați produsul cu cel puțin 2 persoane pentru a evita vătămările sau deteriorarea produsului și a persoanelor.
- Notă! Verificați la intervale regulate dacă șuruburile sunt bine strânse.
- Verificați în mod regulat pergola pentru a detecta eventualele daune și uzura. Acest lucru crește nivelul de siguranță.
- Nu continuați să folosiți pergola dacă este deteriorată.
- Această pergolă este destinată în principal să ofere protecție împotriva soarelui și nu împotriva ploii, zăpezii sau vântului.
- Țineți copiii departe de locul de montaj în timpul asamblării și nu îi lăsați nesupravegheați.
- Acoperișul pergolei nu este proiectat pentru a susține cantități mari de apă sau zăpadă.
- Asigurați-vă că acoperișul nu este supraîncărcat.

Accesorii necesare
Pentru o instalare corectă a pergolei sunt necesare următoarele accesorii (neincluse):
- Mănuși de lucru
- Cuțit sau cutter
- Ciocan de cauciuc
- Ruletă
- Nivelă
- Șurubelniță electrică și mașină de găurit cu percuție
- Burghie potrivite
- 2 scări

Ancorarea picioarelor
Pergola trebuie ancorată într-un mod stabil. Vă rugăm să instalați pergola pe un teren plat și ferm. Fie pe un teren solid potrivit, fie este necesar să construiți fundații portante rezistente la îngheț. Un exemplu: 30 x 30 cm și o adâncime de îngheț de aproximativ 80 cm. Pentru a evita posibile probleme la instalarea altor accesorii în viitor, strângeți toate șuruburile de expansiune după ce verificați că dimensiunile orizontale și verticale sunt corecte. În pachet este inclus un burghiu SDS-plus cu diametrul de 12 mm. Este posibil să trebuiască să folosiți propriul burghiu dacă acesta nu se potrivește cu bormașina dumneavoastră.

Čistenie a údržba
Odstráňte nečistoty a prach zmesou vody a mydla (domáceho čistiaceho prostriedku) a mäkkou, čistou handričkou. Ak počas používania dôjde k vzniku trenia, namažte pergolu výrobkami na báze silikónu.

	REF	QTY	REF	QTY	REF	QTY
Carton 1/5	A	4PCS	A1	2PCS		
Carton 2/5	B	1PC	B1	1PC	B2	1PC
	B3	1PC	C	2PCS	G	4PCS
	H	2PCS	I	6PCS	J	6PCS
	K	77PCS	L	2PCS	M	79PCS
	N	4PCS	N1	2PCS	O	39PCS
	P	160PCS	Q	160PCS	R	19PCS
	S	87PCS	T1	4PCS	U1	4PCS
	V	2PCS	W	24PCS	X	1PC
	Y	2PCS	Z	1PC		
	User Manual	1SET				
Carton 3/5	D	13PCS				
Carton 4/5	D	13PCS				
Carton 5/5	D	12PCS				

REF	PICTURE	QTY
A	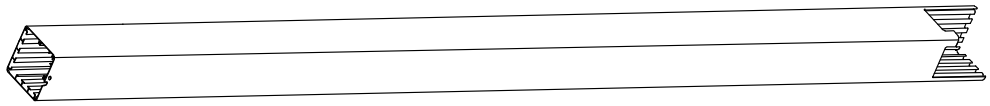	4PCS
A1		2PCS
B	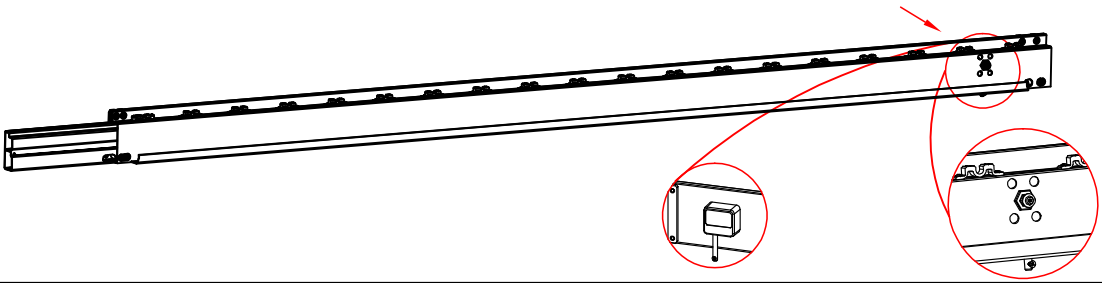	1PC
B1	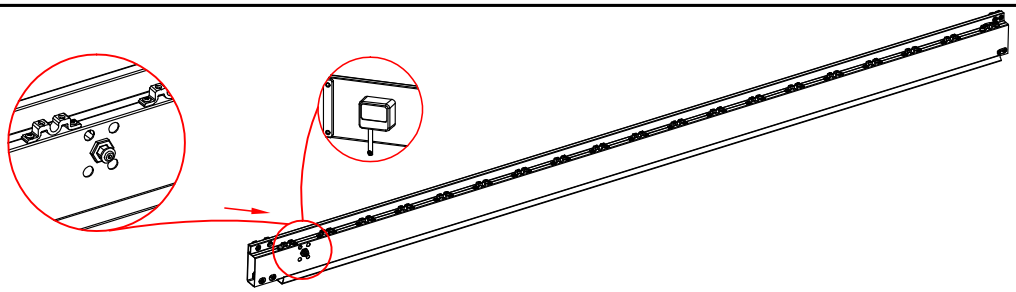	1PC
B2	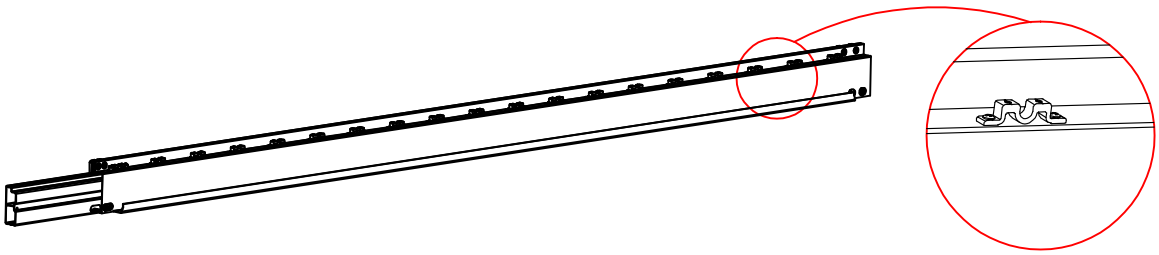	1PC
B3	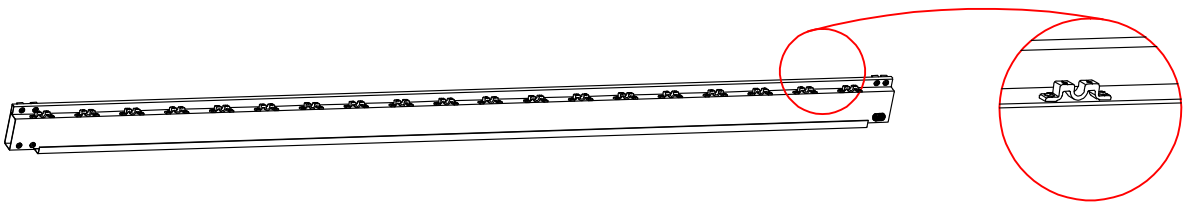	1PC
C	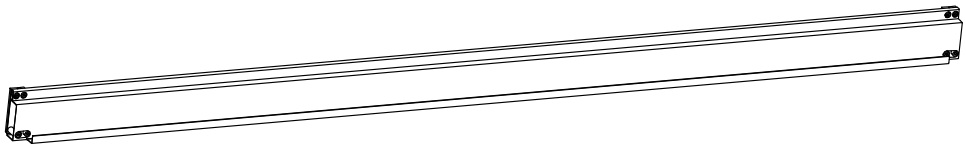	2PCS

REF	PICTURE	QTY
D	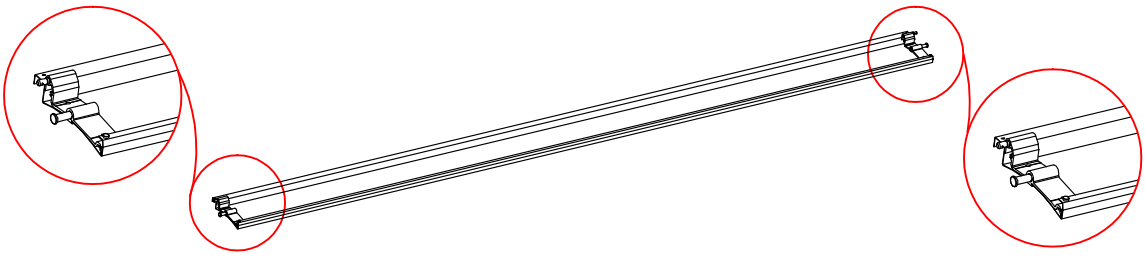	38PCS
G	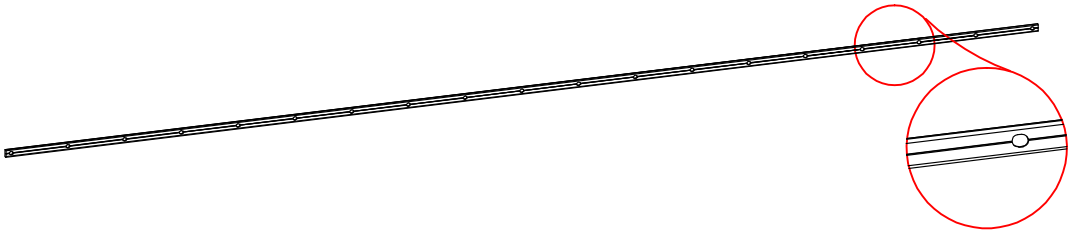	4PCS
H	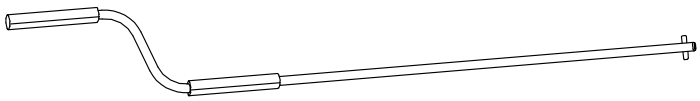	2PCS
I	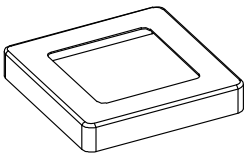	6PCS
J	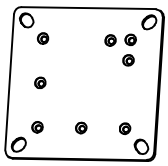	6PCS
K	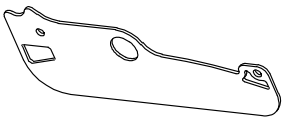	77PCS
L	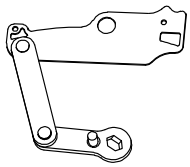	2PCS

REF	PICTURE	QTY
M	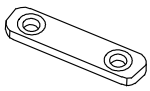	79PCS
N	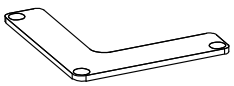	4PCS
N1		2PCS
O	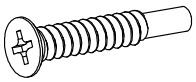	39PCS
P	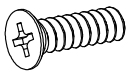 M5x12mm	160PCS
Q	 4.2x25mm	160PCS
R	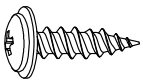 5.5x19mm	19PCS
S	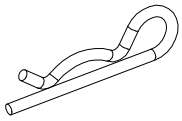	87PCS

REF	PICTURE	QTY
T1	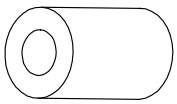	4PCS
U1	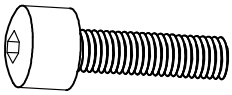 M8x45mm	4PCS
V	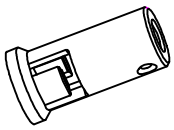	2PCS
W	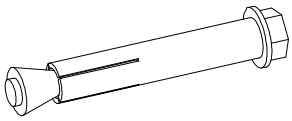	24PCS
X		1PC
Y	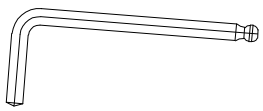	2PCS
Z	 Ø12mm	1PC

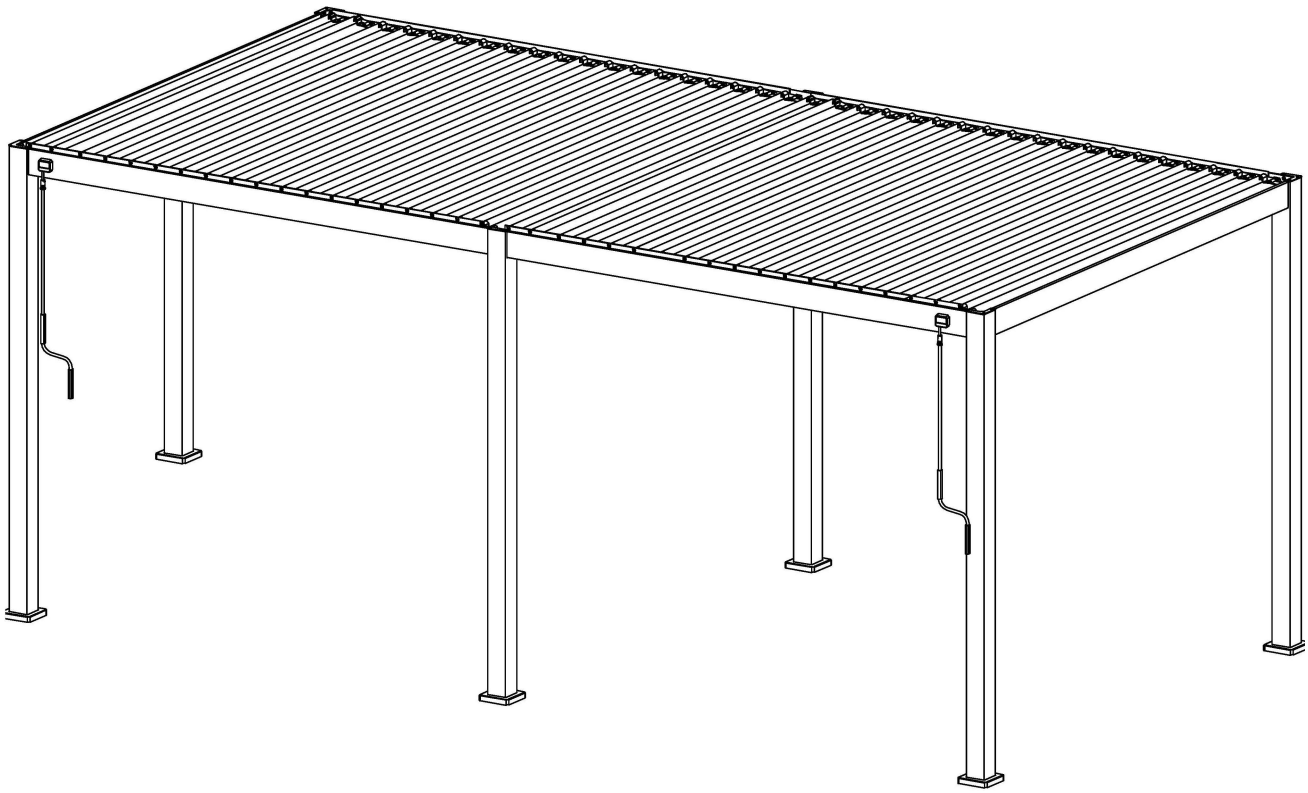

1

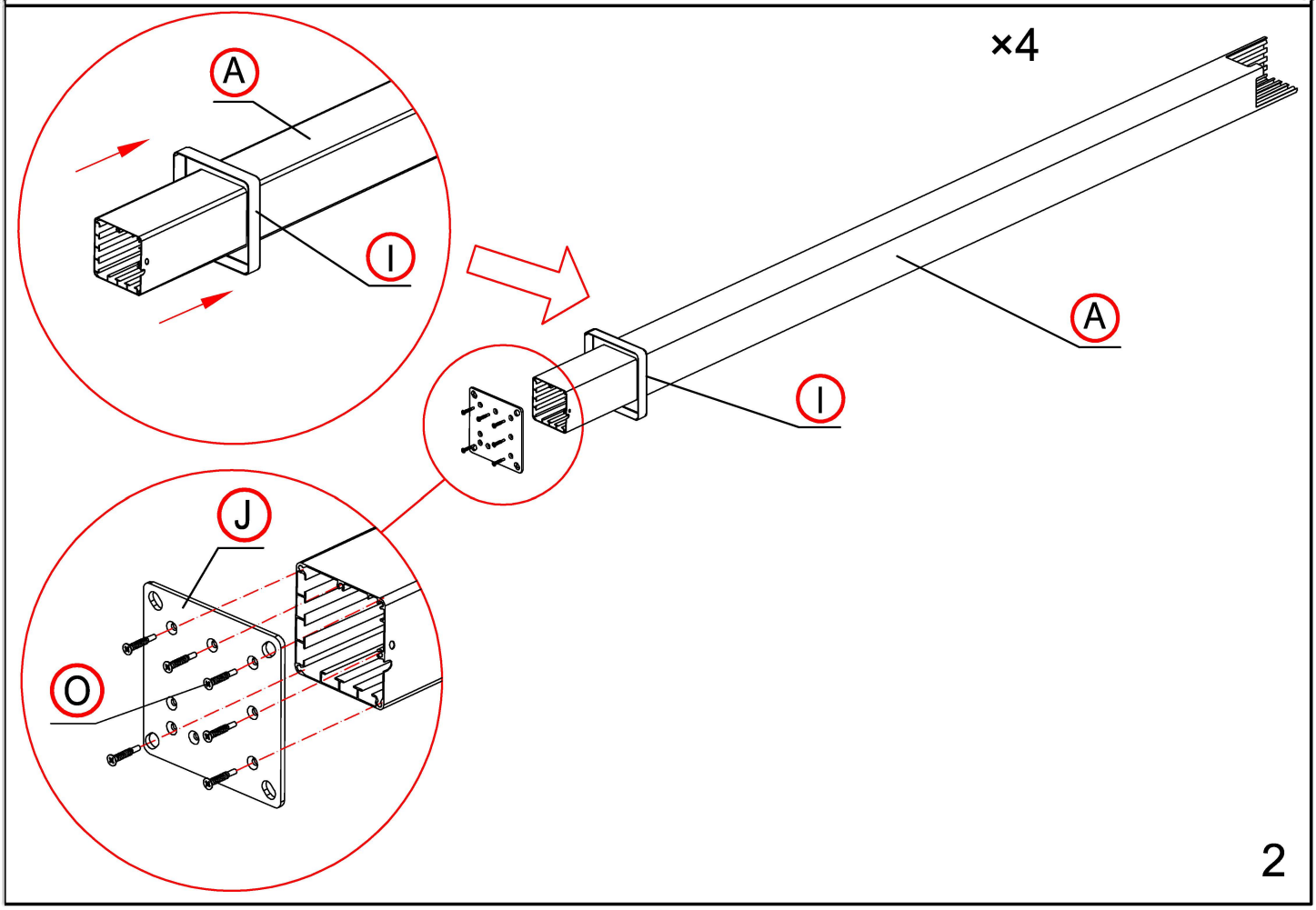

2

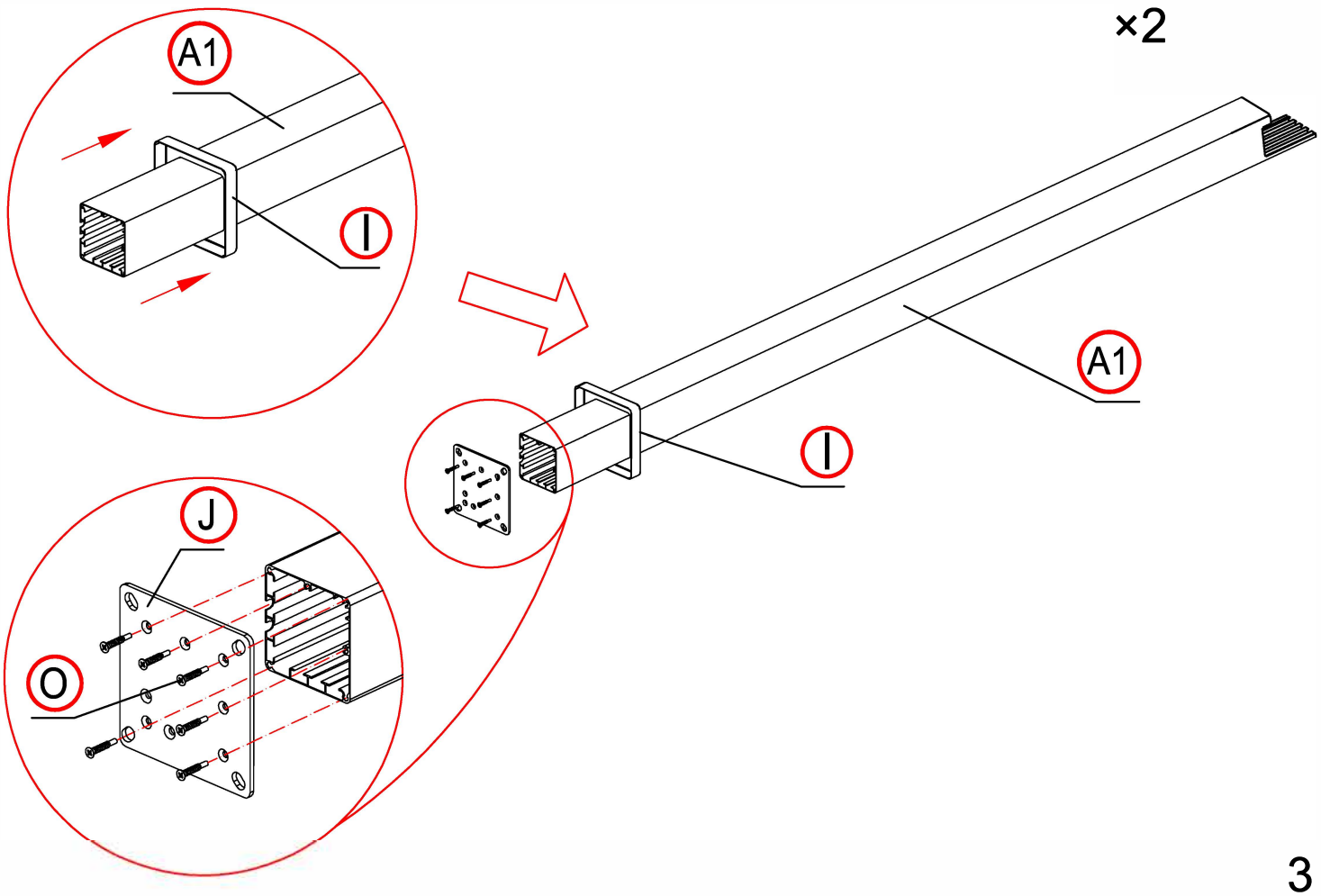

3

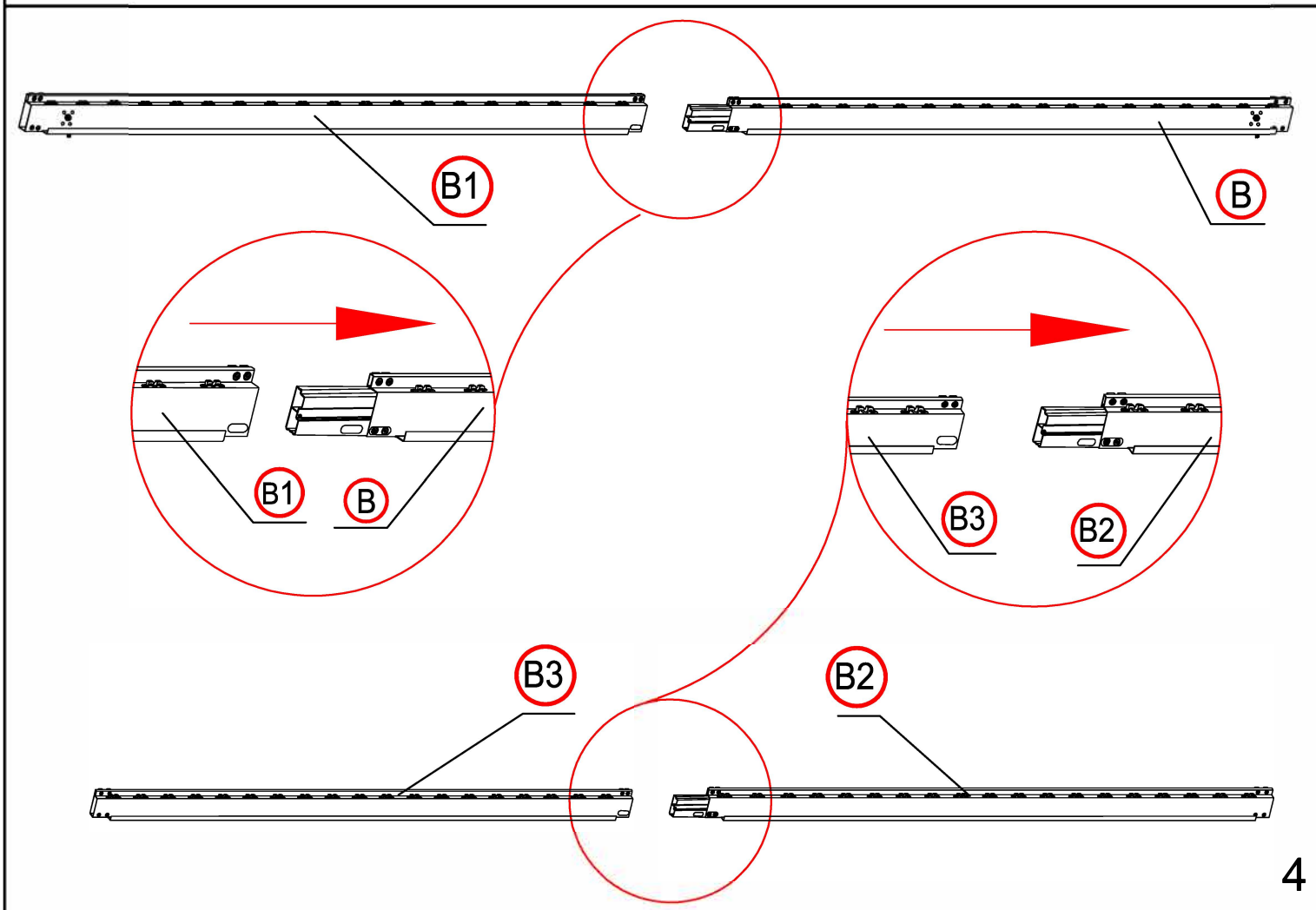

4

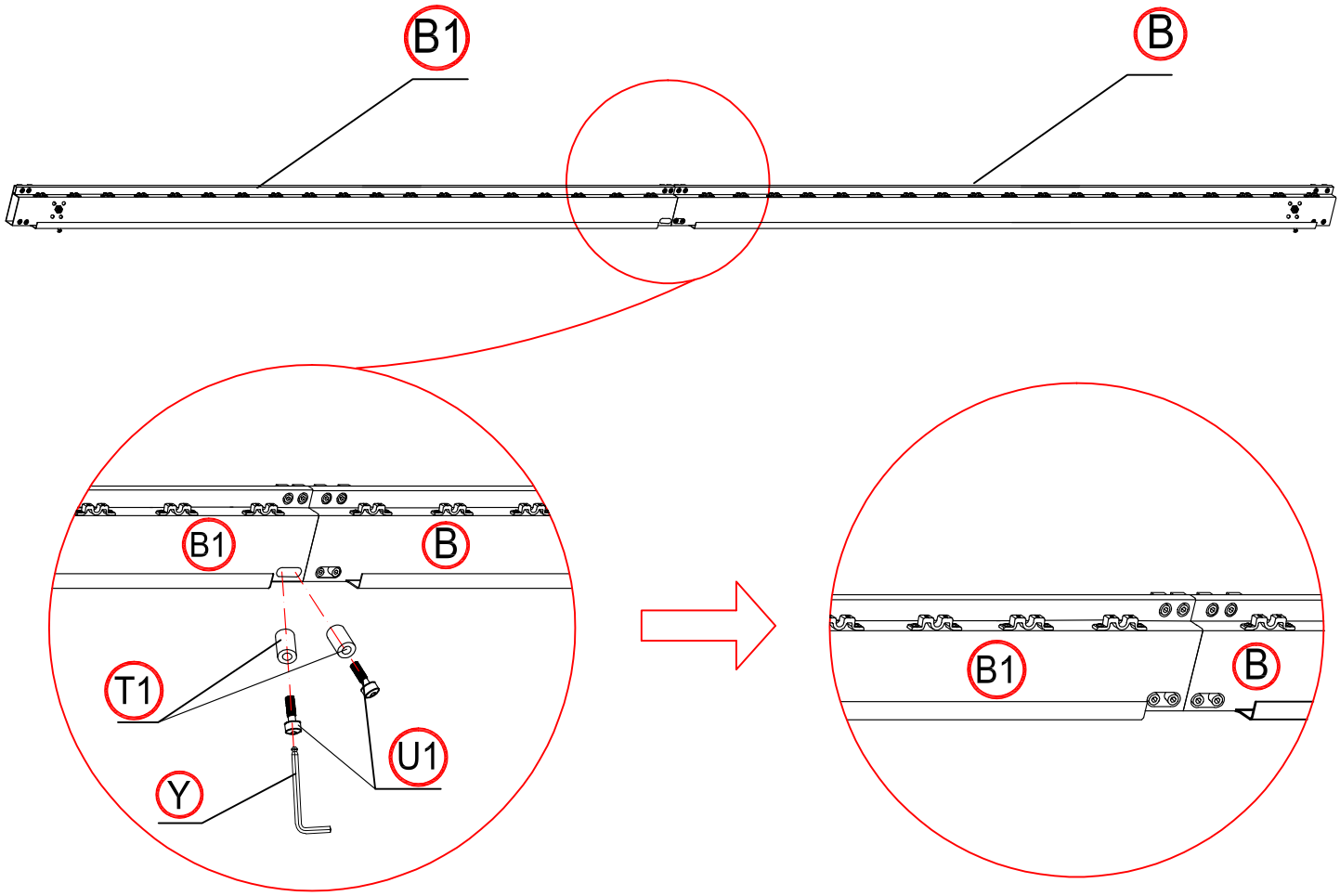

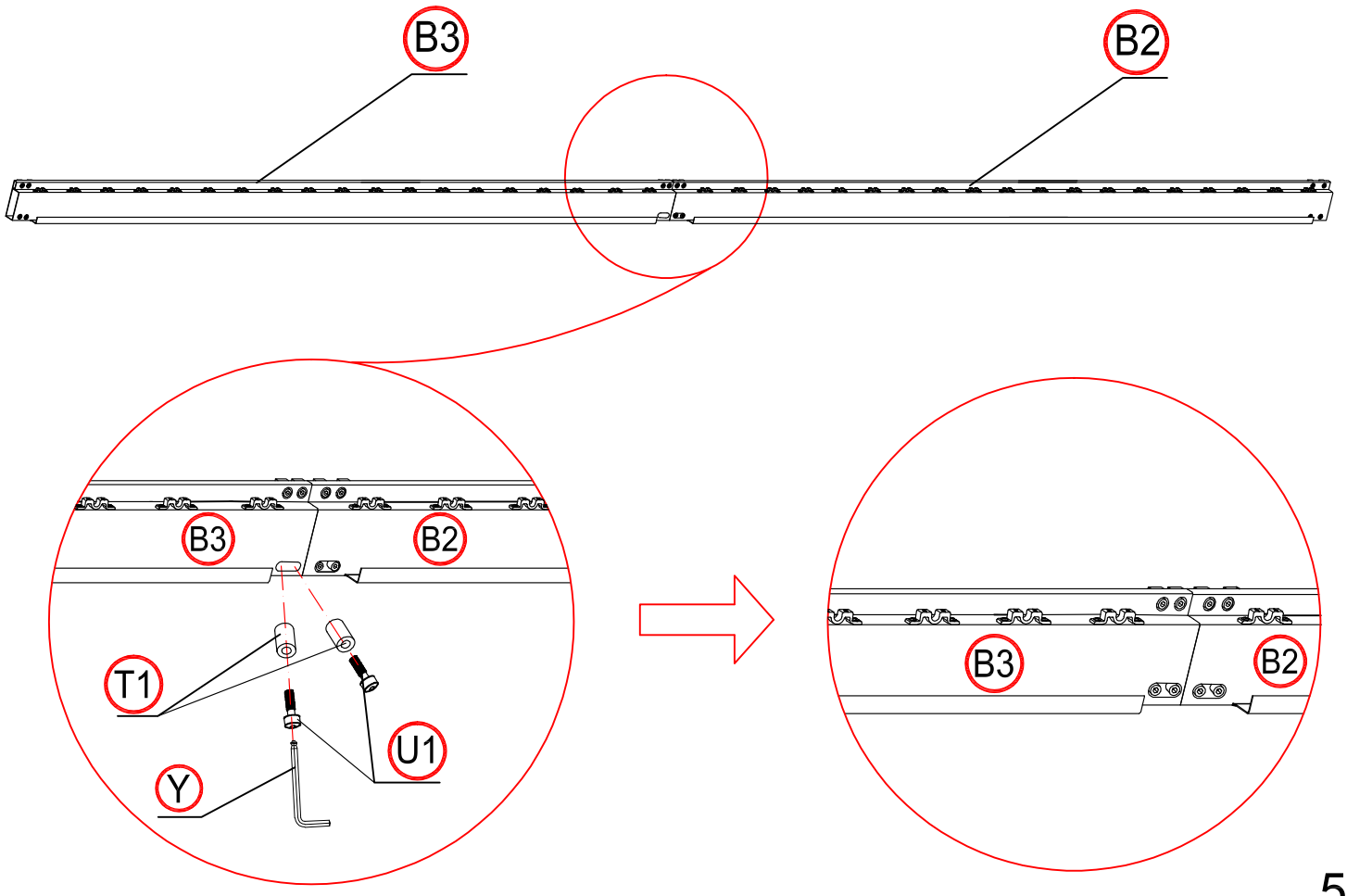

6

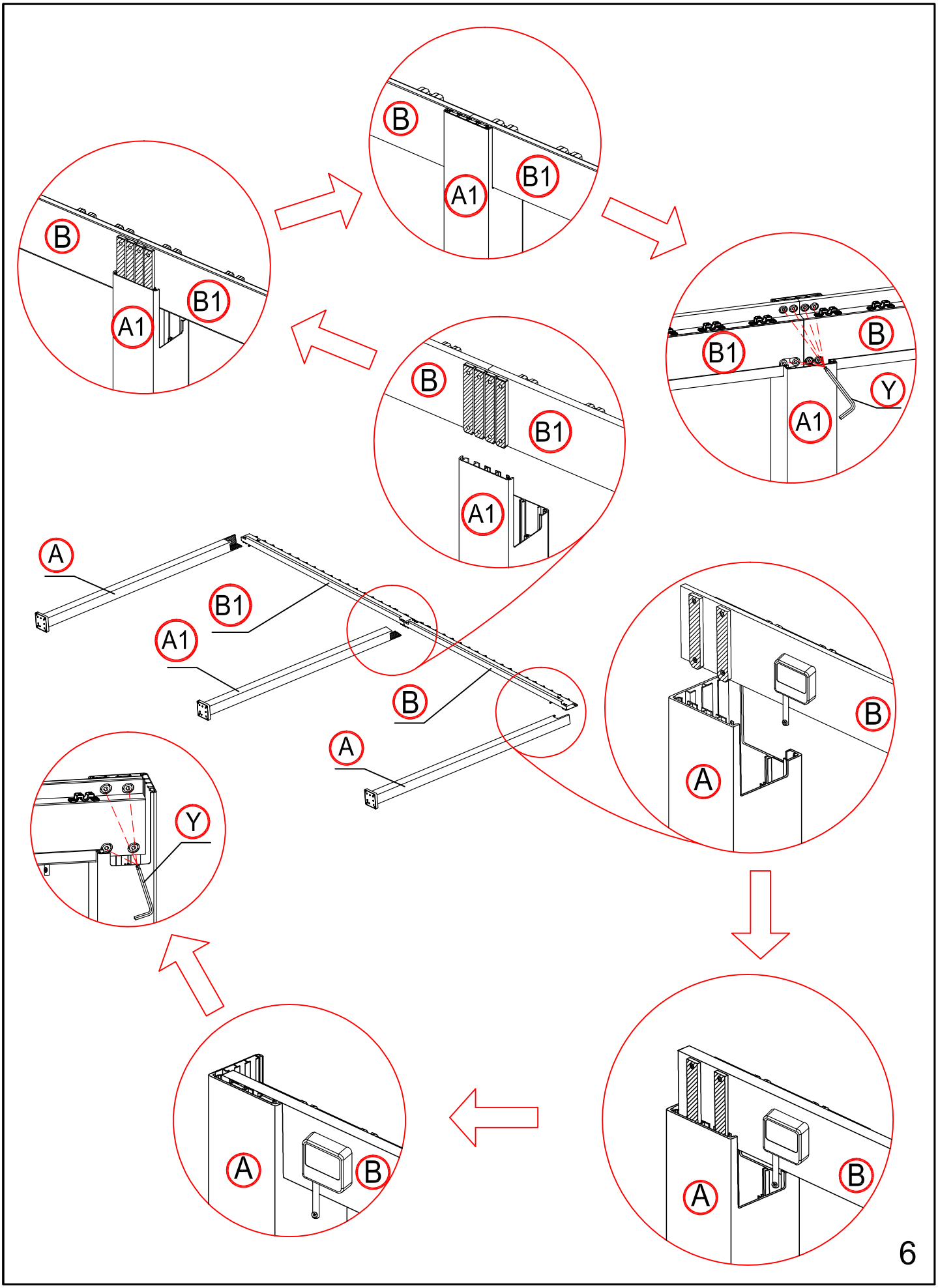
B
A1
B1
B
B1
A1
B1
B
Y
A1
B
B1
A1
A
B1
A1
B
A
A
B
Y
A
B
A
B
6

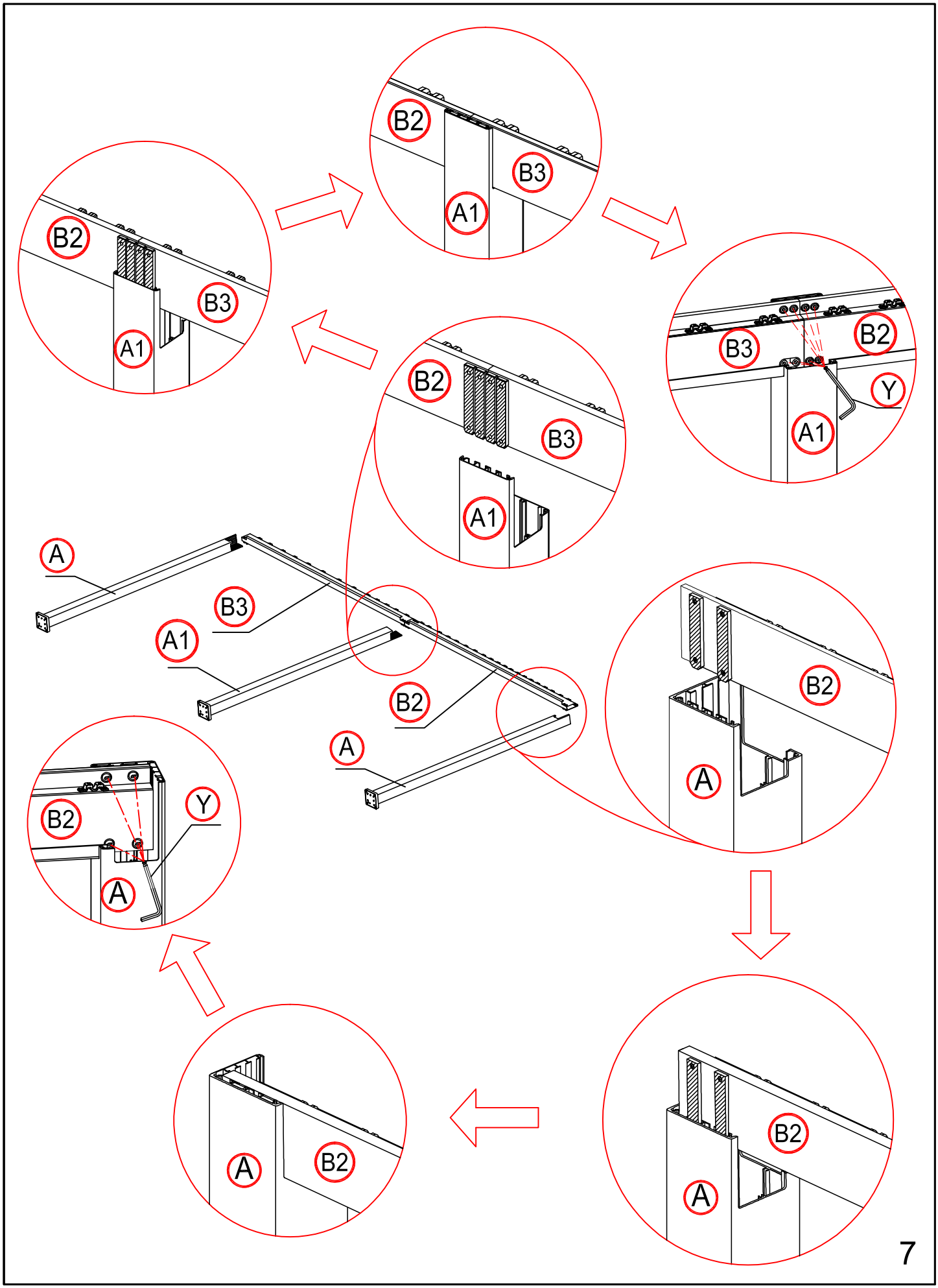
B2
B3
A1
B2
B3
A1
B2
B3
A1
B3
B2
Y
A1
A
B3
A1
B2
A
B2
A
B2
Y
A
A
B2
A
B2
7

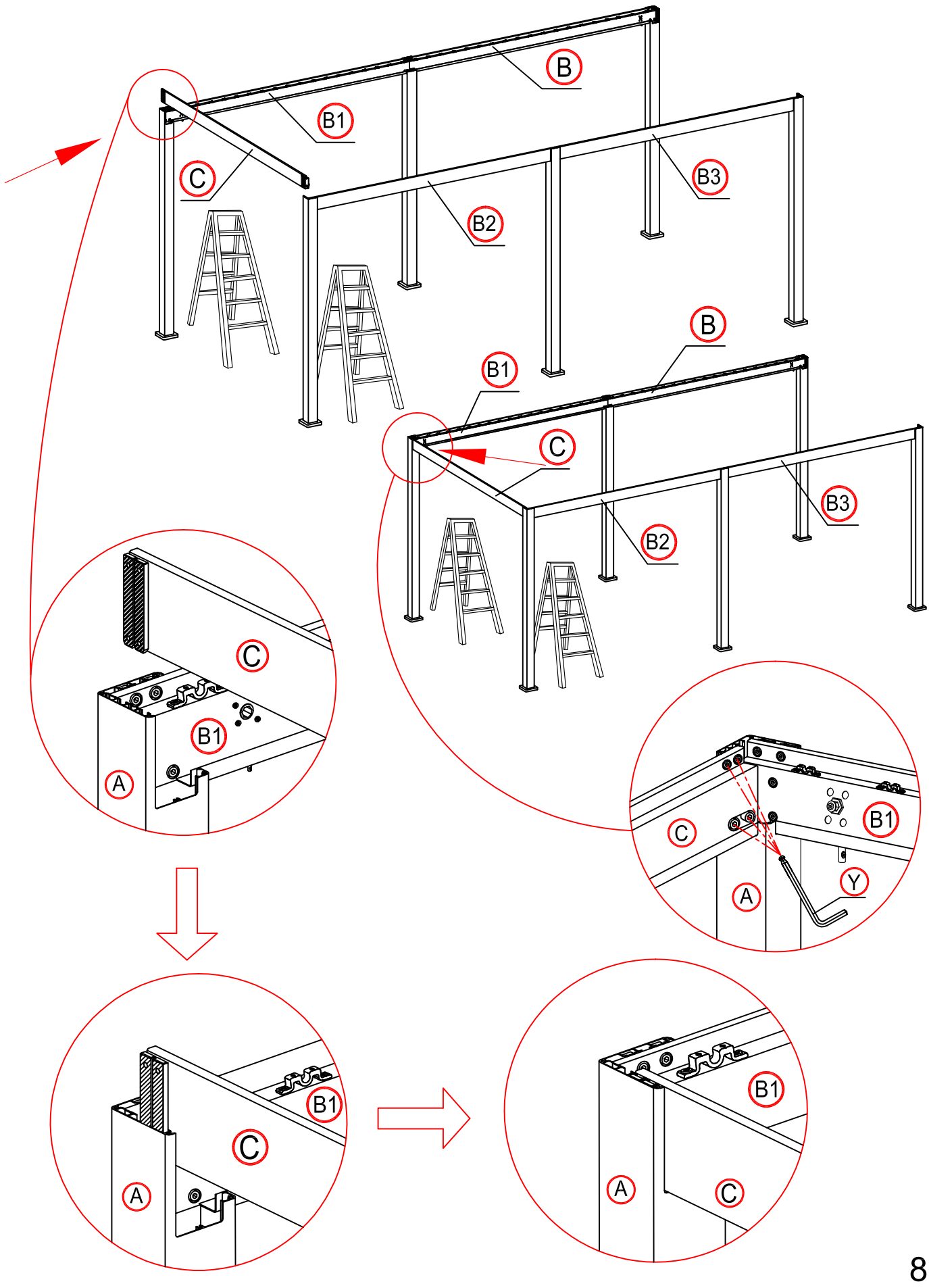

8

9

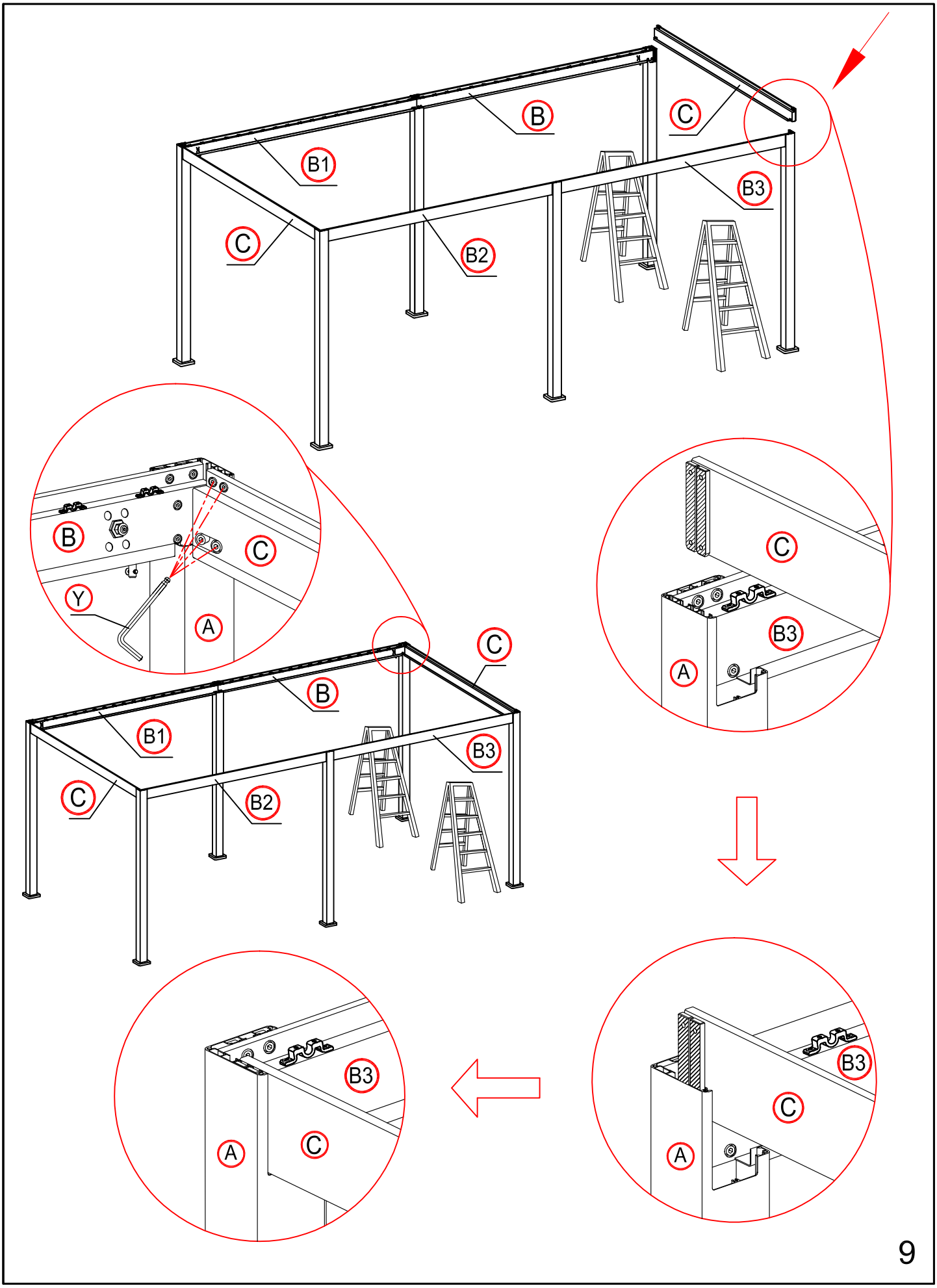
B
C
B1
B3
C
B2
B
C
Y
A
C
B3
A
C
B
B1
B3
C
B2
B3
A
C
B3
C
A

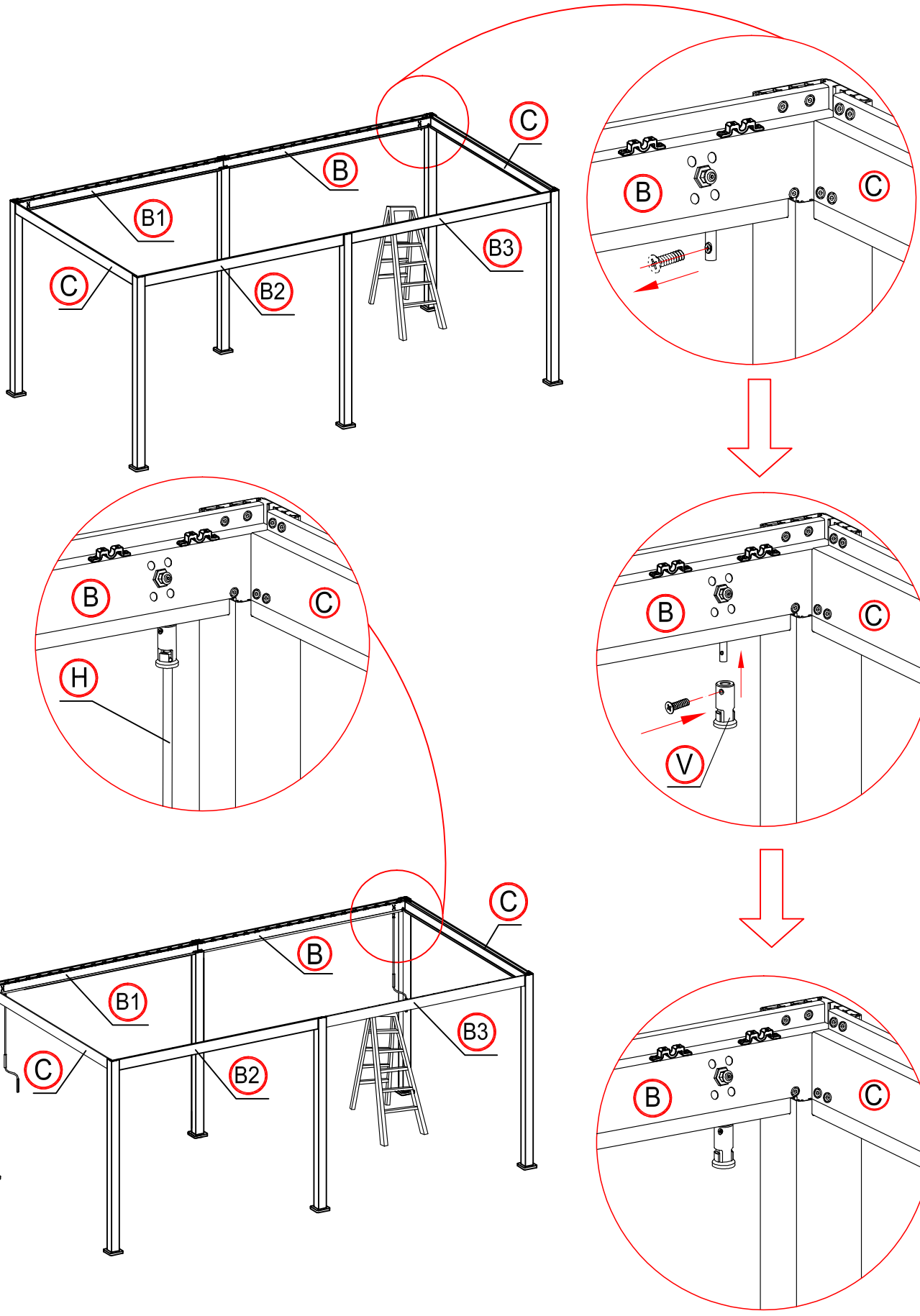
C
B
B1
B3
C
B2
B
C
B
C
H
B
C
V
C
B
B1
B3
C
B2
B
C

×2

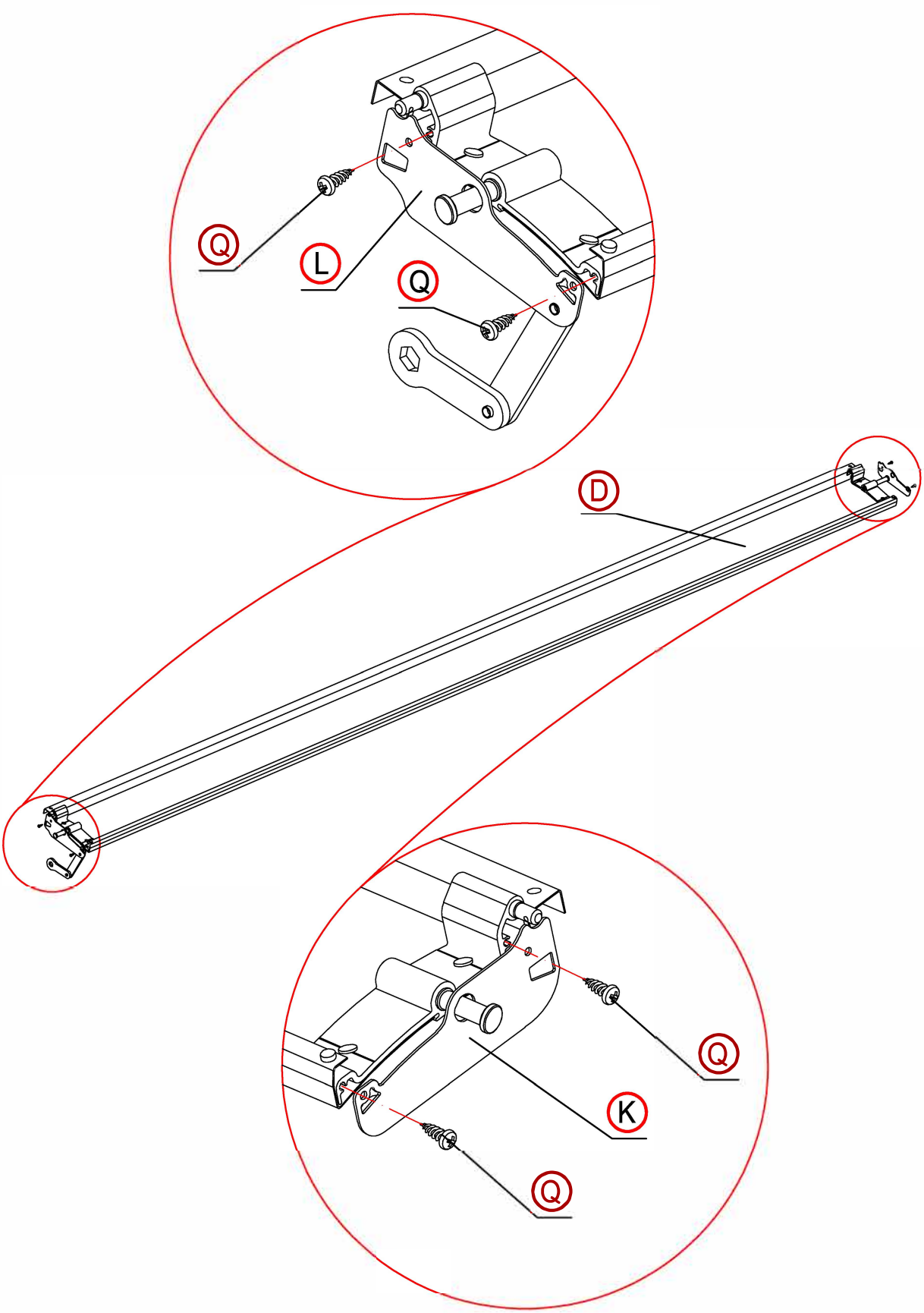

11

12

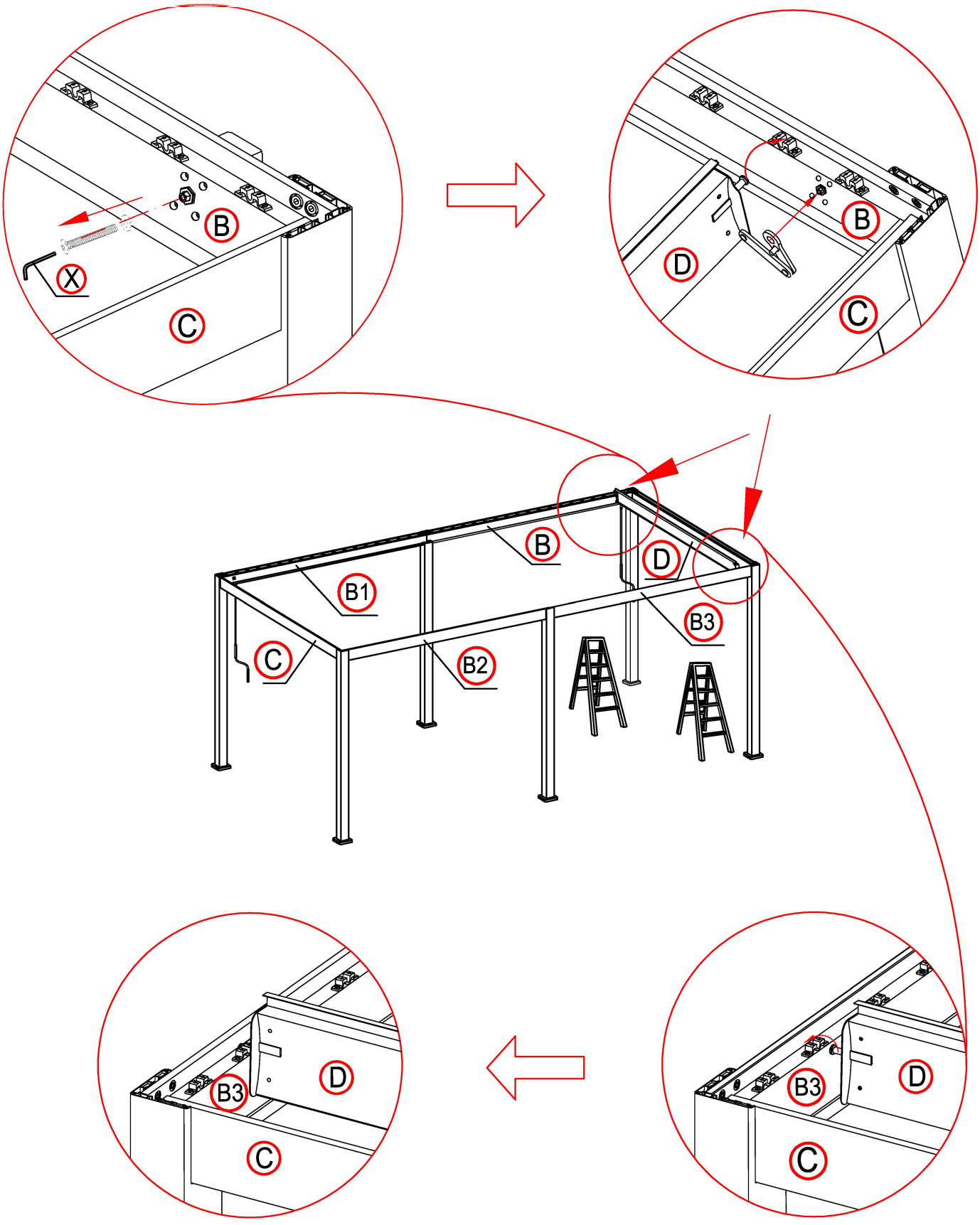
B
X
C
B
D
C
B
D
B1
B3
C
B2
B3
D
C
B3
D
C

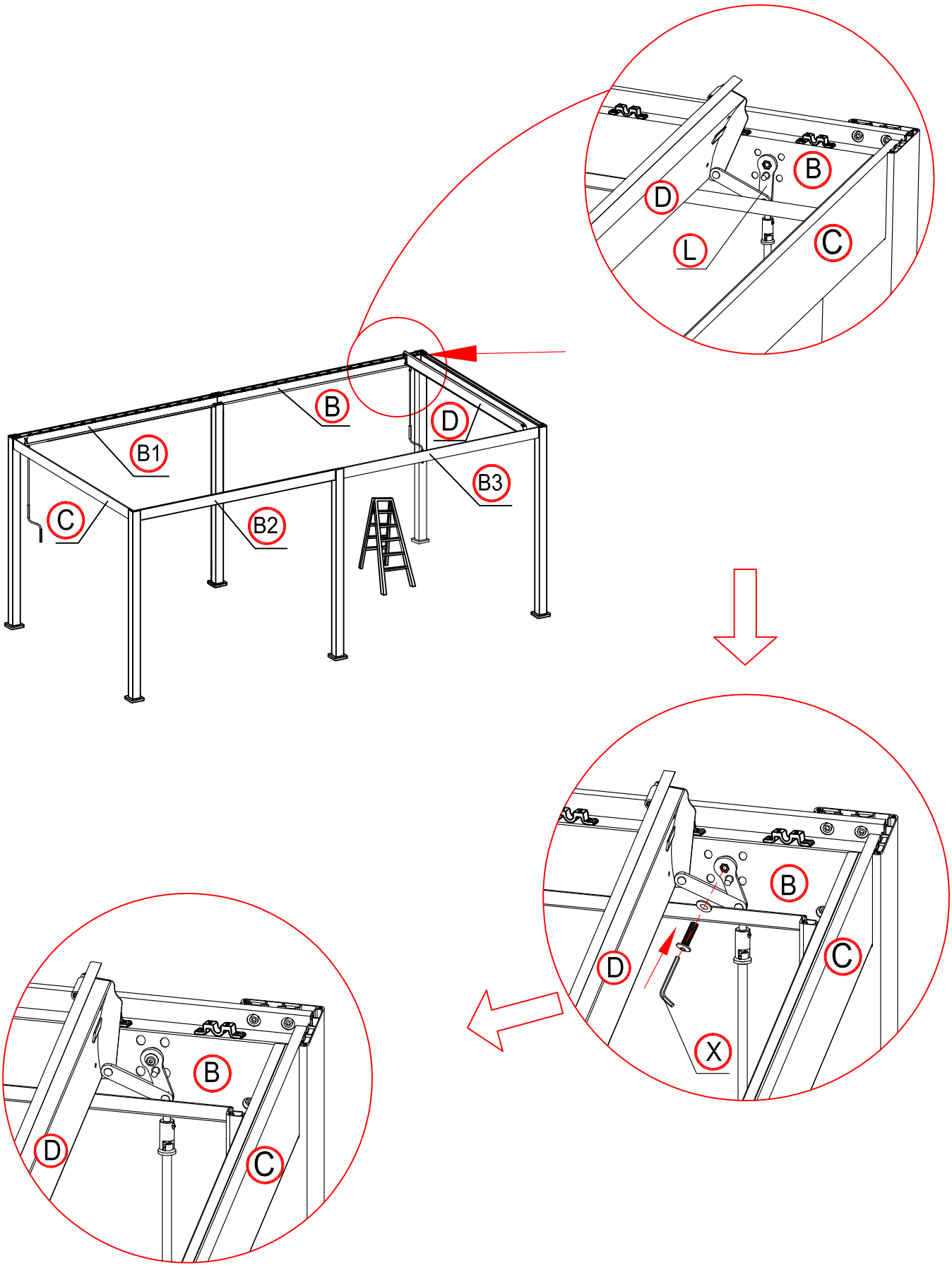

14

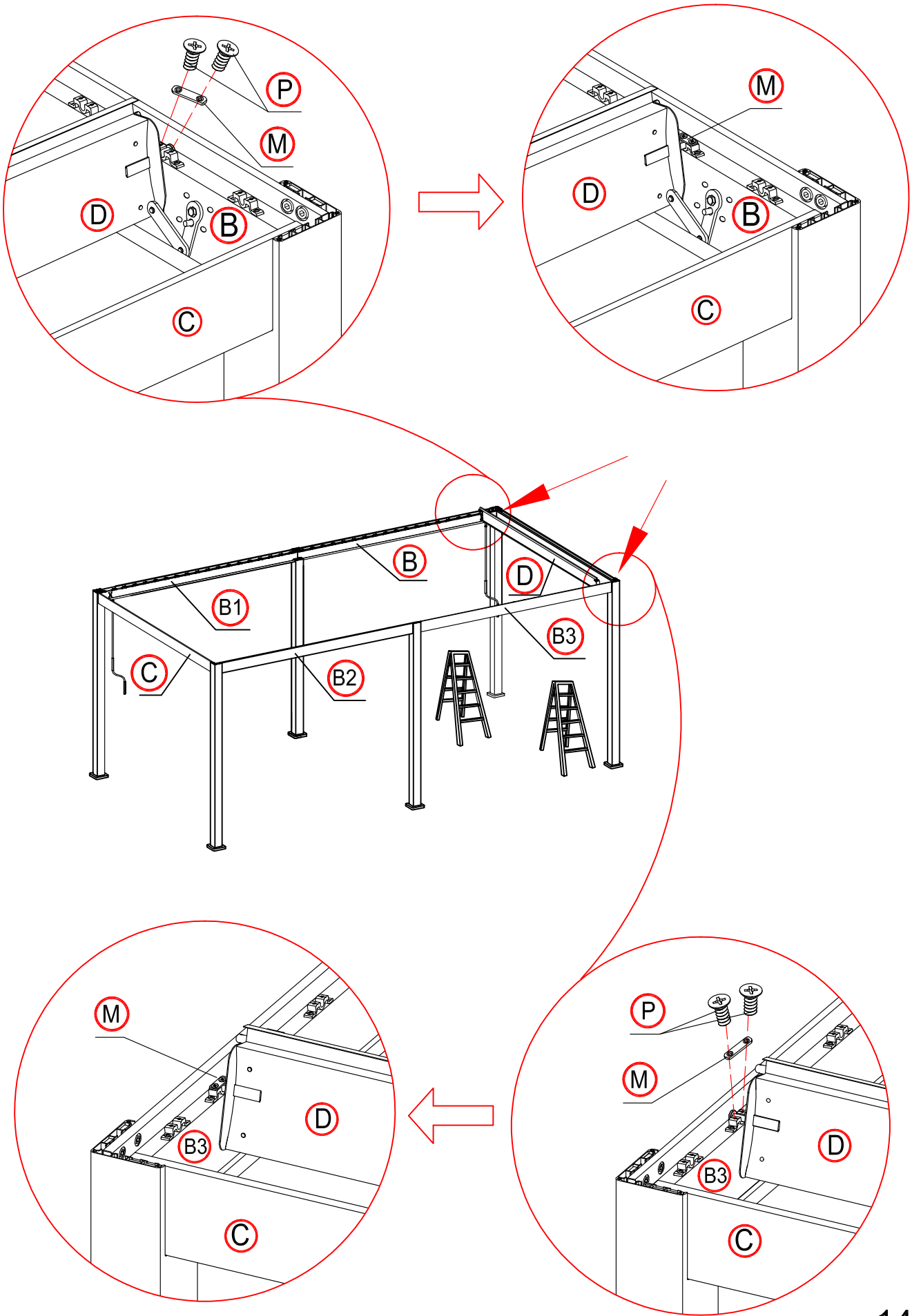
P
M
D
B
C
M
D
B
C
B
D
B1
B3
C
B2
M
D
B3
C
P
M
D
B3
C

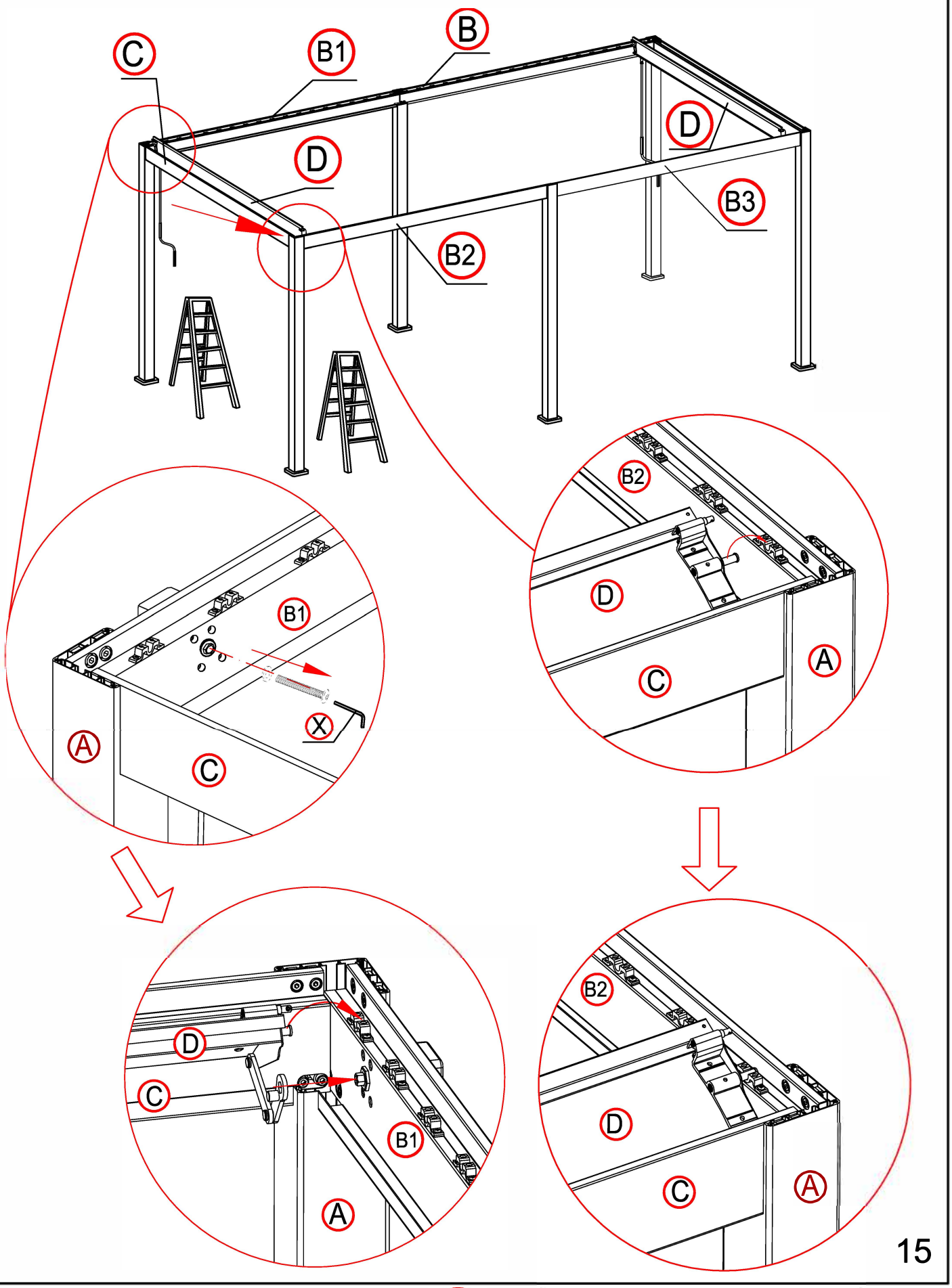
C
B1
B
D
D
B3
B2
B1
A
C
X
B2
D
C
A
D
C
B1
A
B2
D
C
A

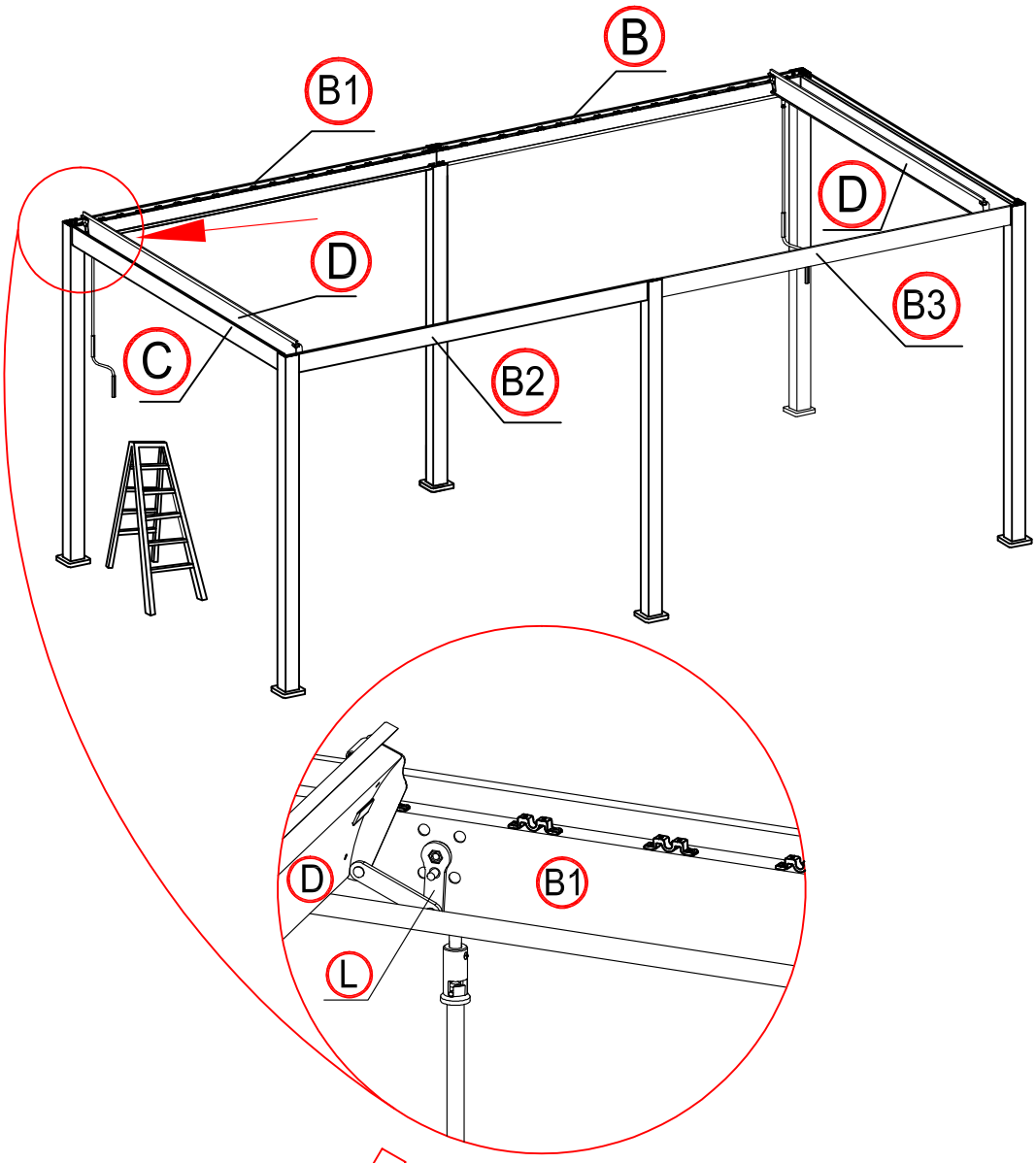

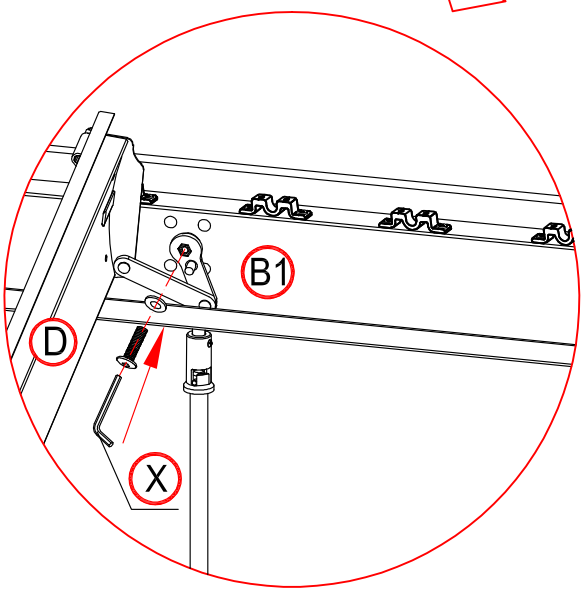

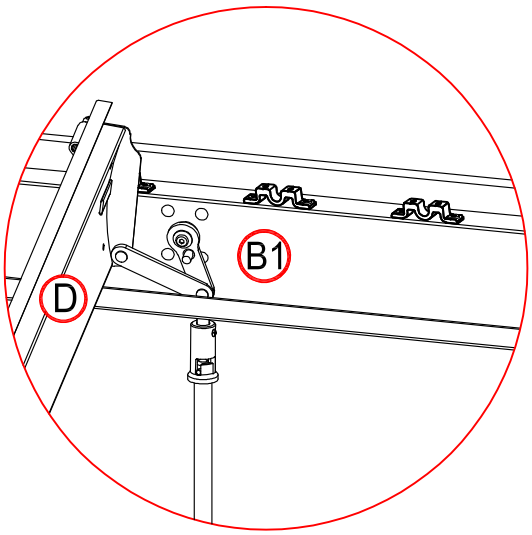

16

17

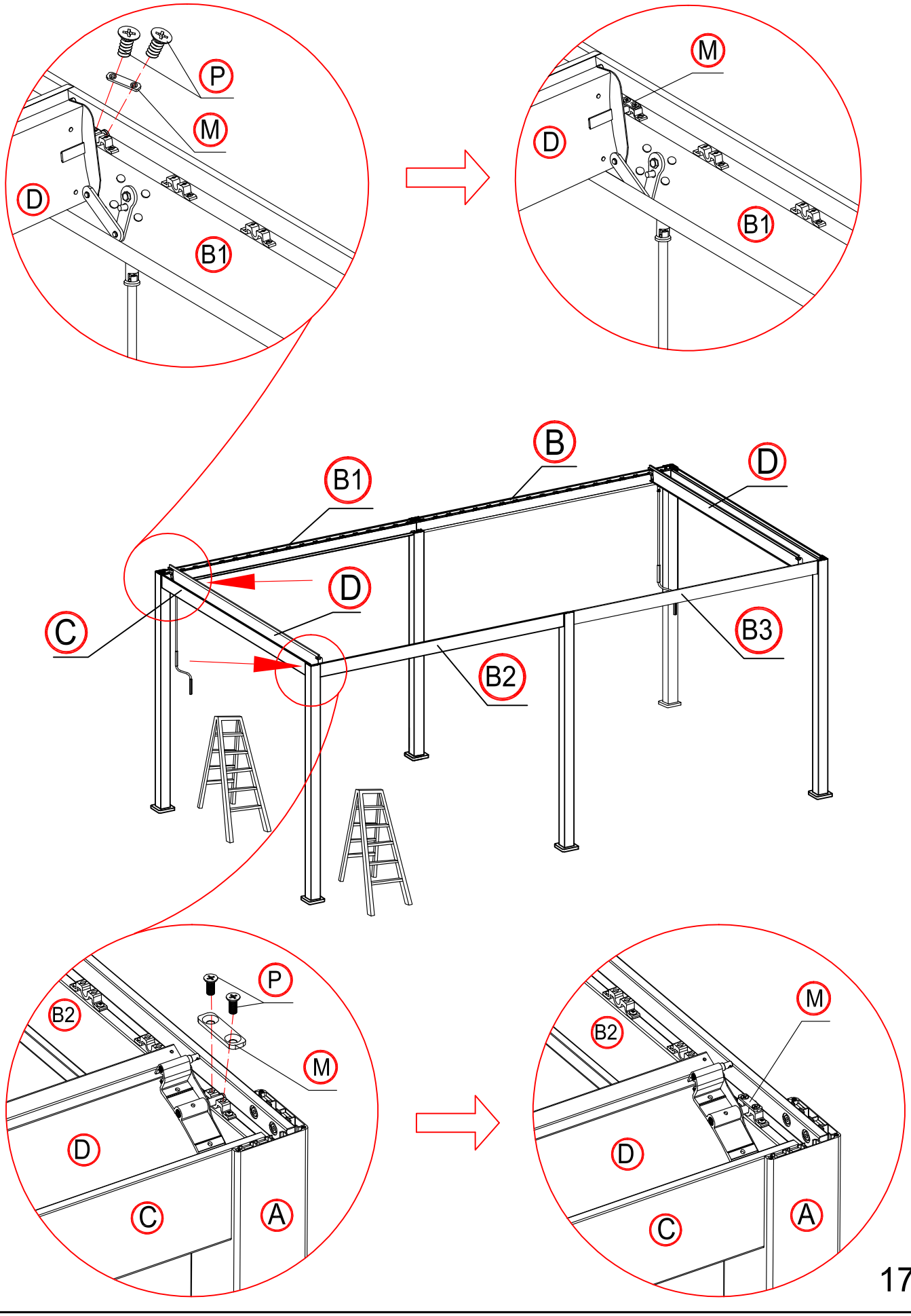

17

18

×36

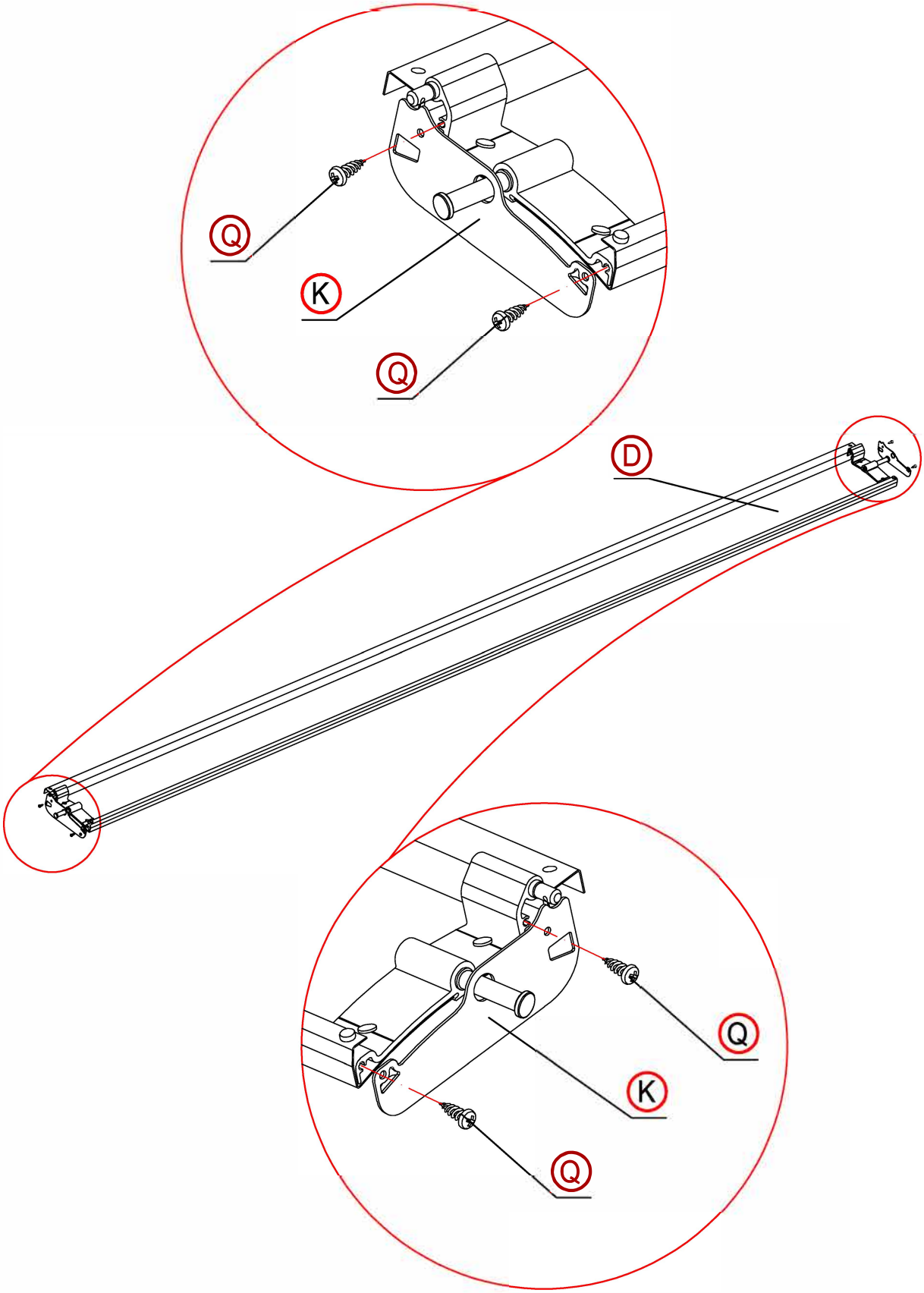

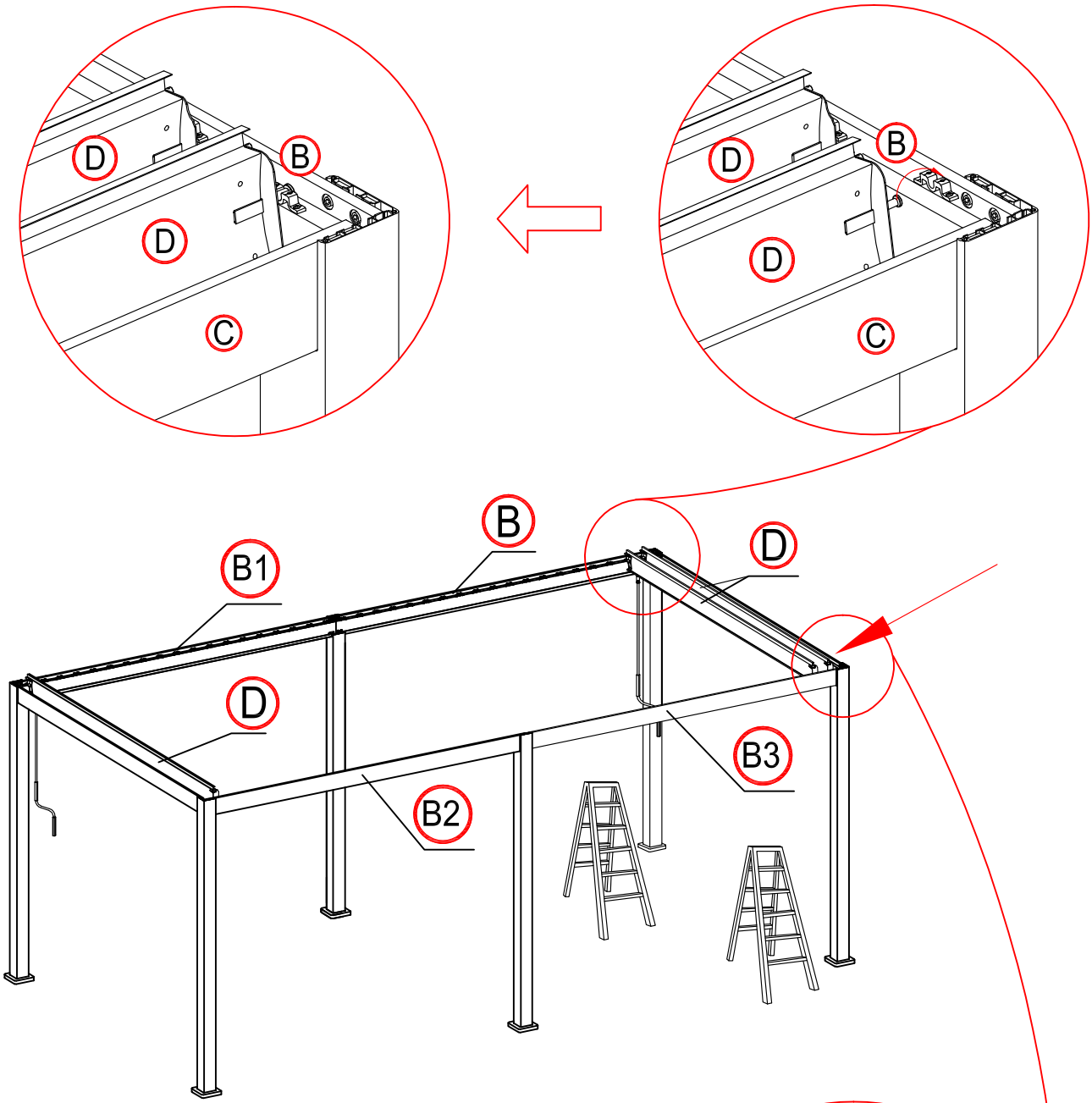
D
B
D
C
D
B
D
C
B
B1
D
D
B3
B2

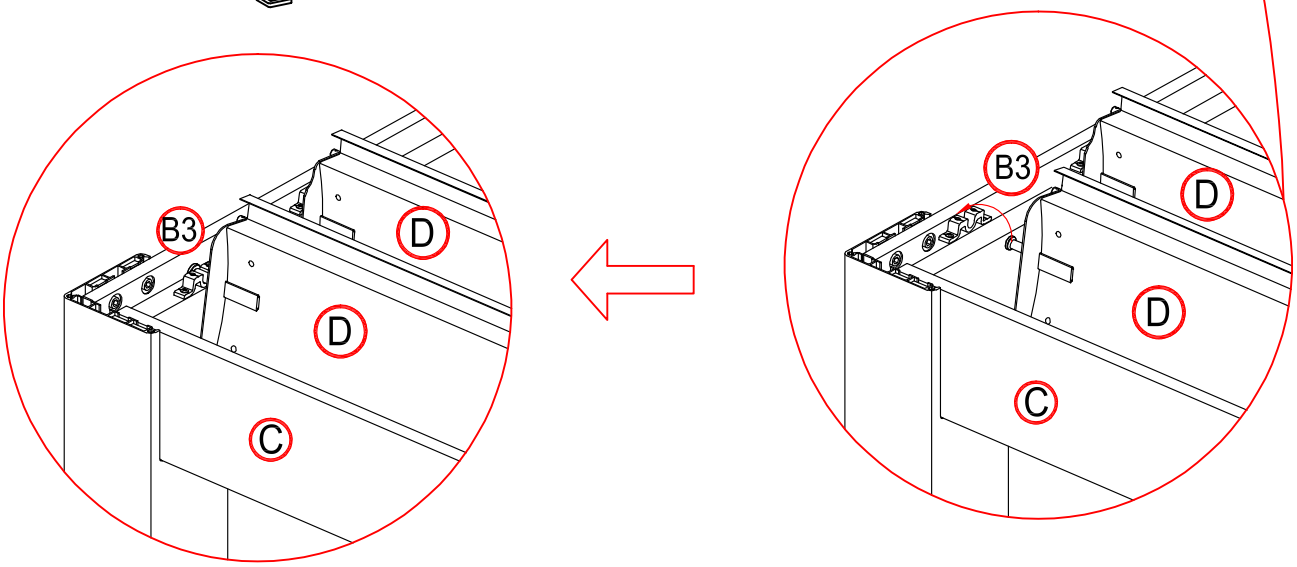
B3
D
D
C
B3
D
D
C

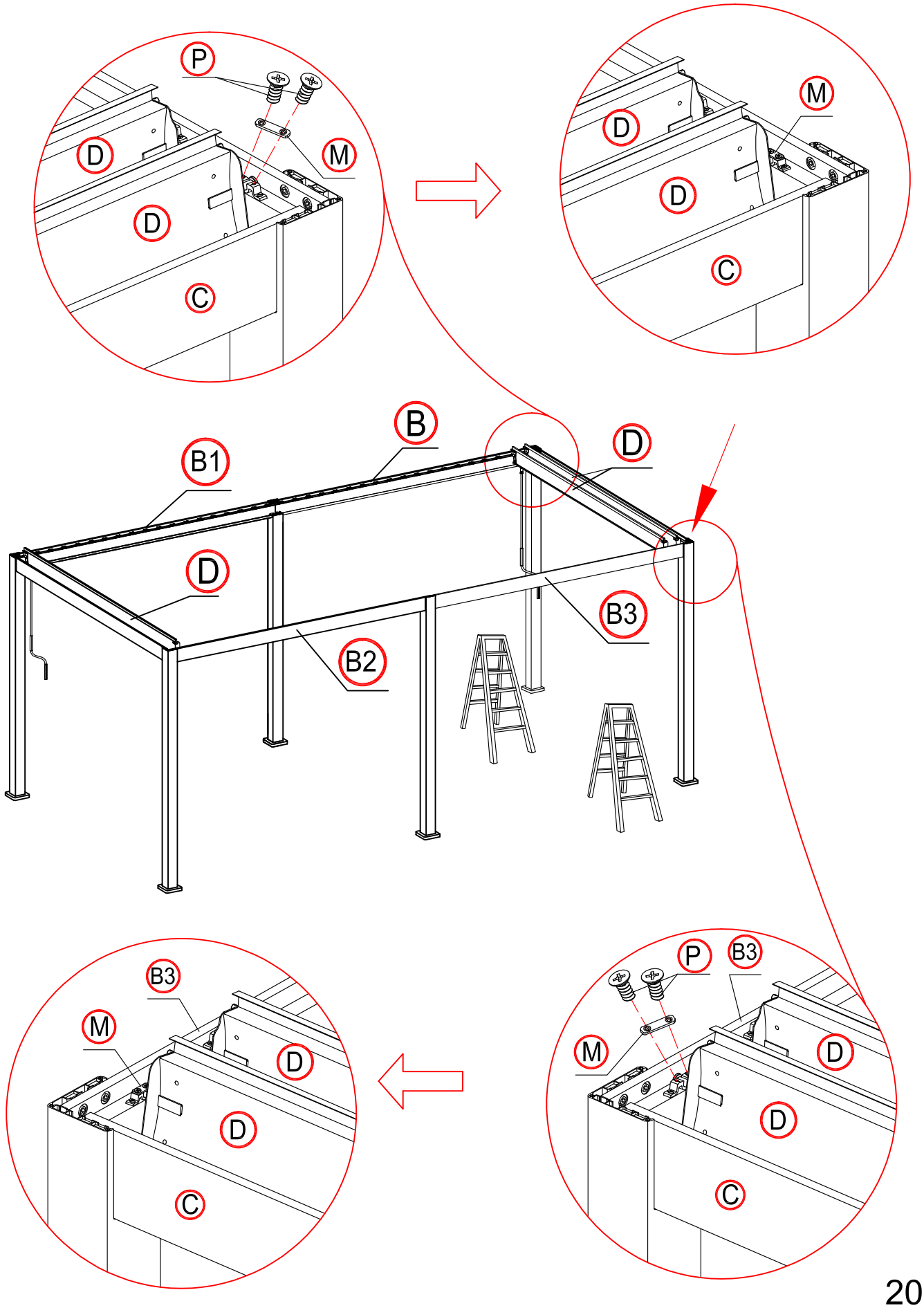
P
D
M
D
C
M
D
D
C
B
B1
D
D
B3
B2
B3
M
D
D
C
P
B3
M
D
D
C

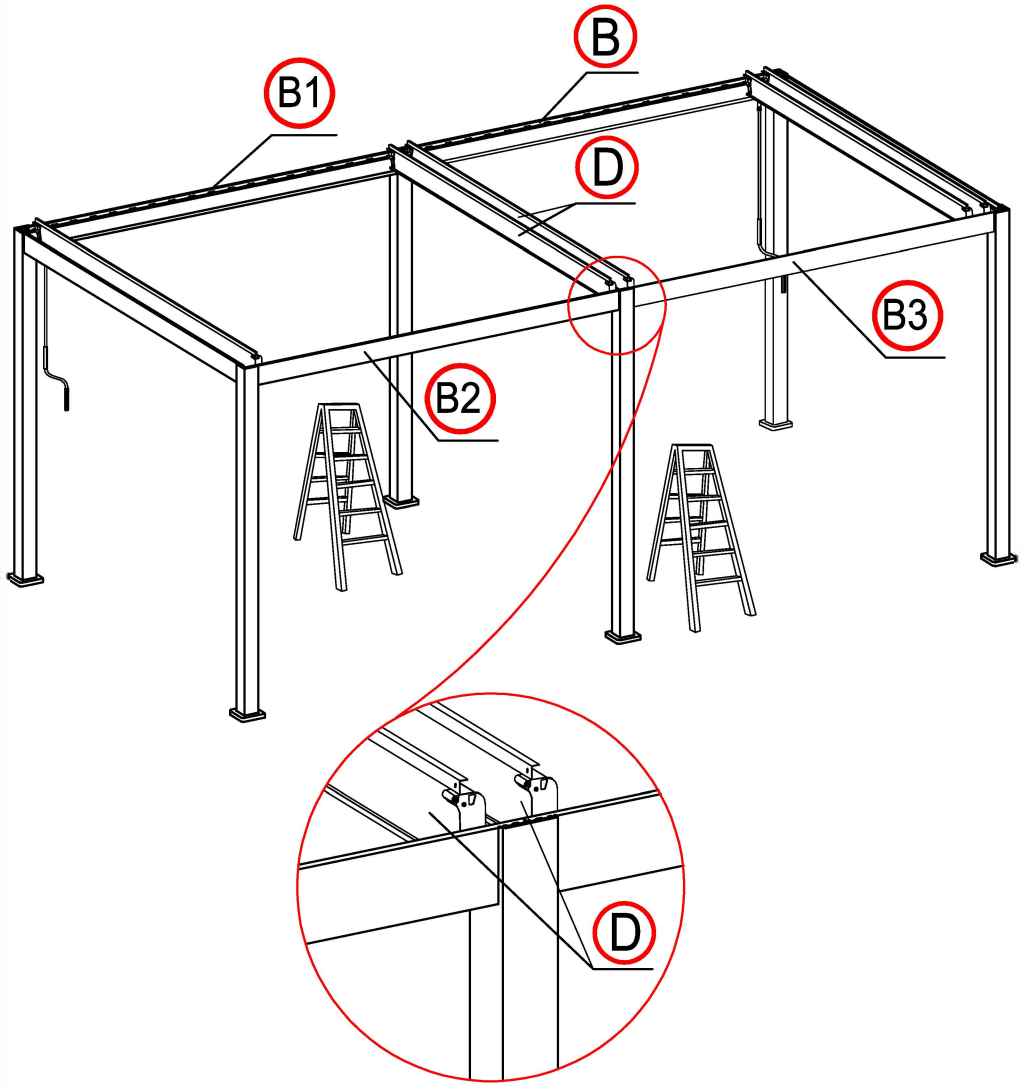
B
B1
D
B3
B2
D

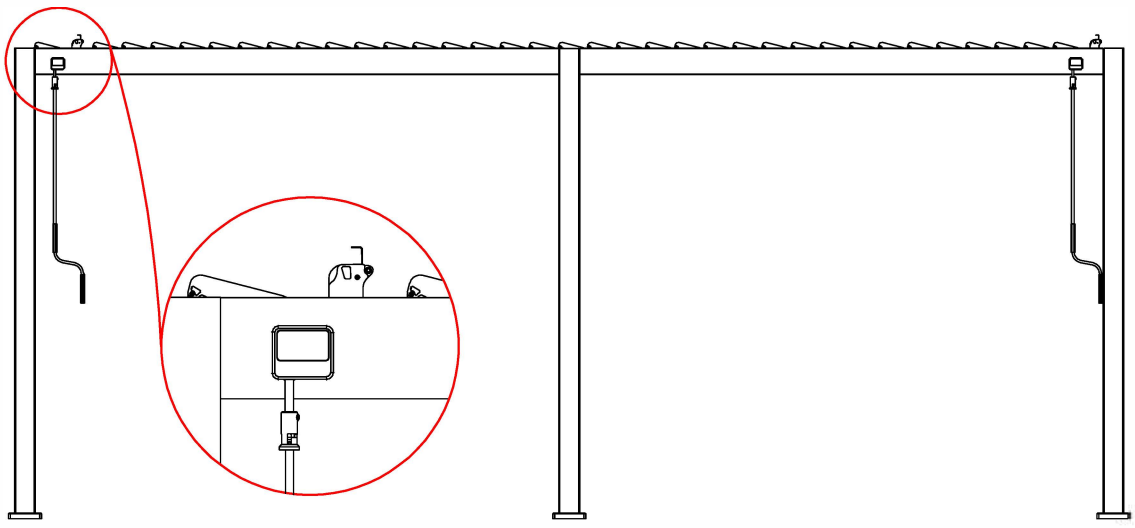

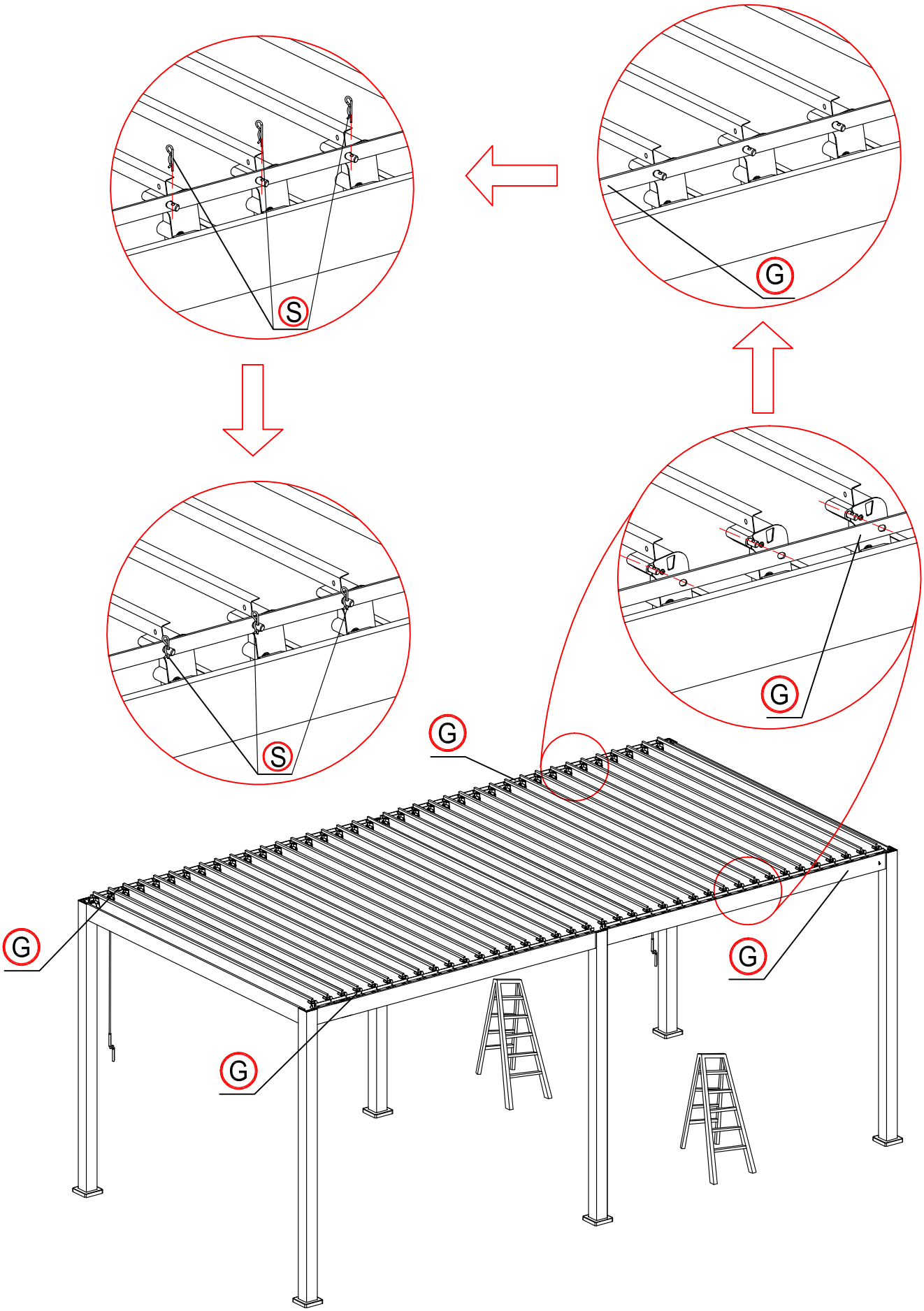
S
G
S
G
G
G
G
G

×4

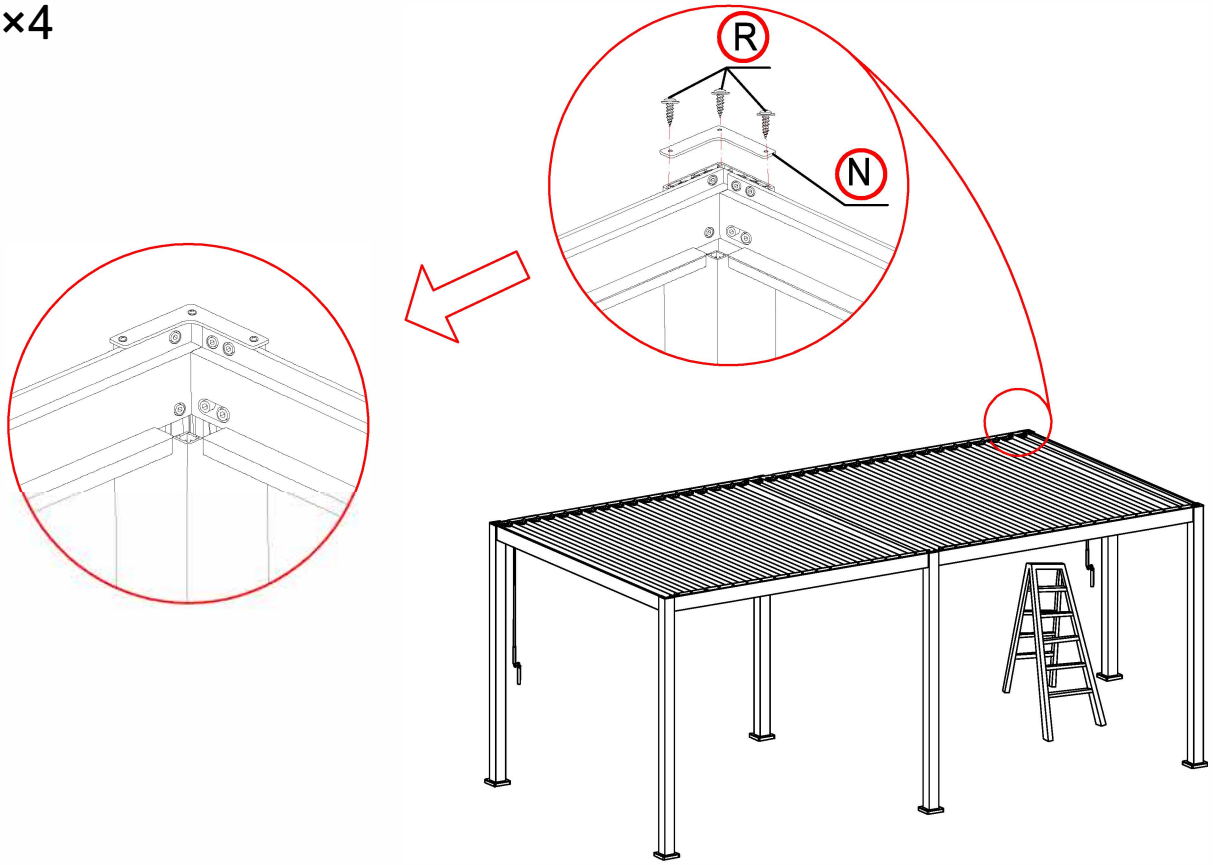

23

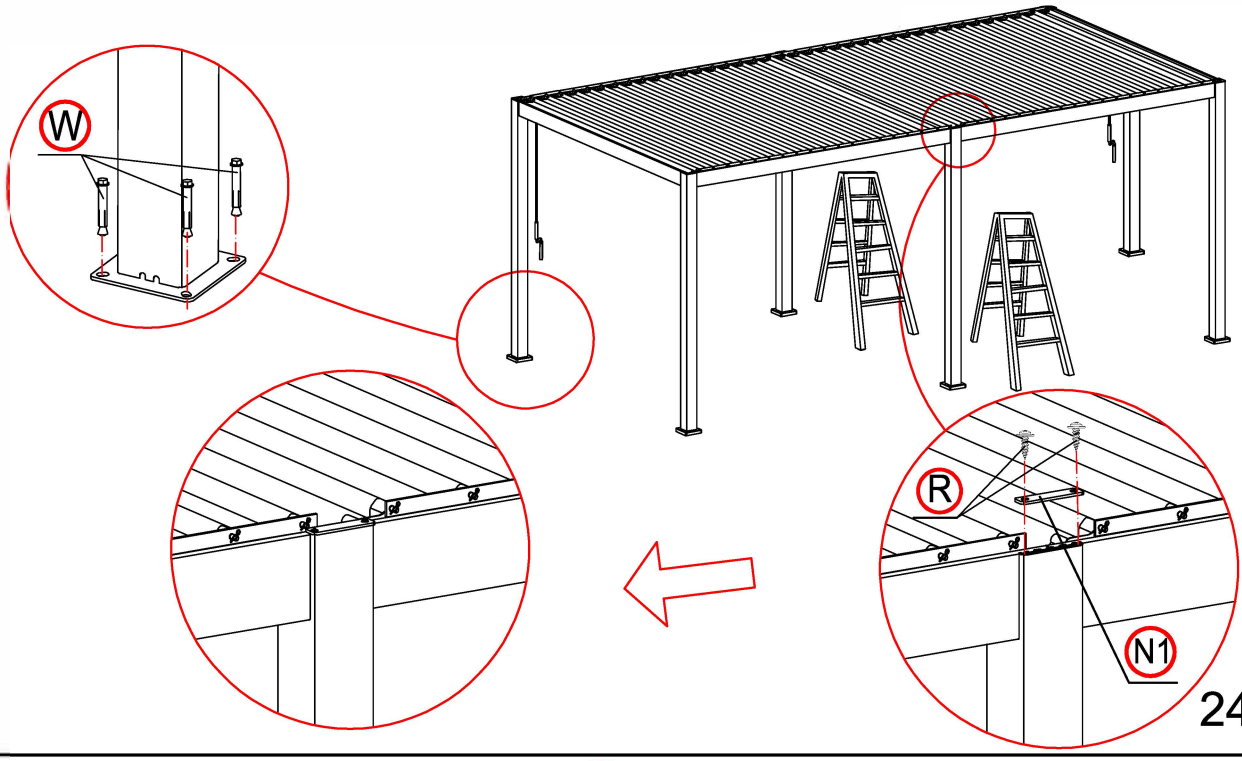

24

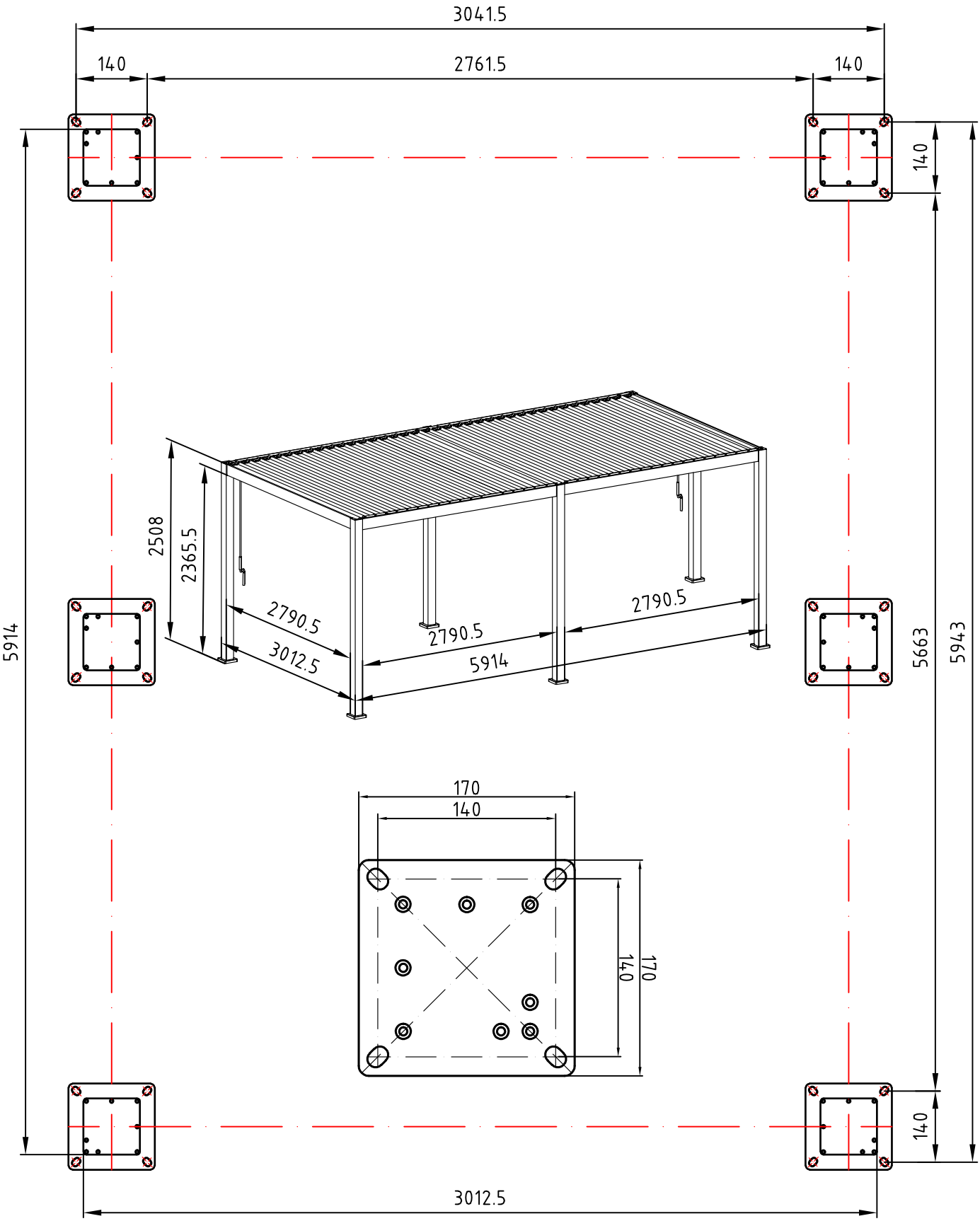
3041.5
140
2761.5
140
140
5914
2508
2365.5
2790.5
3012.5
2790.5
2790.5
5914
5663
5943
170
140
170
140
140
3012.5

25