E8651FL Pergola

Manuel d'utilisateur

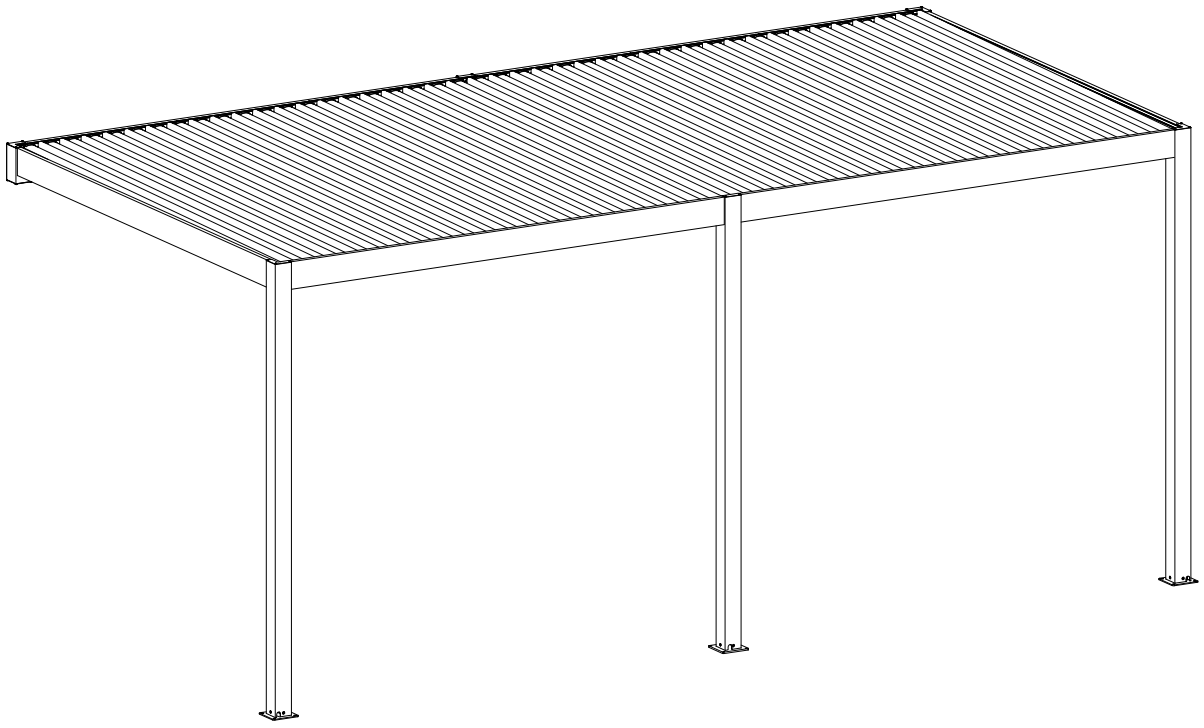

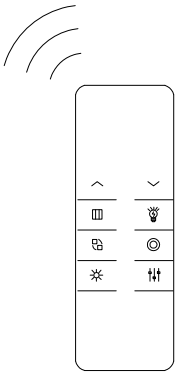

Liste des matériaux

REF		PHOTO	QTY
A1	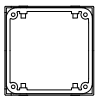	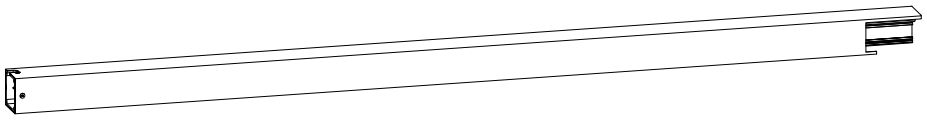	2
A3		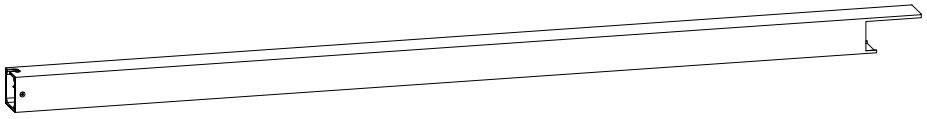	1
B1	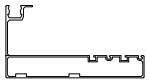	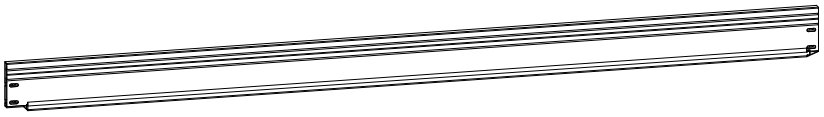	1
B2	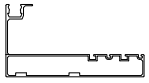	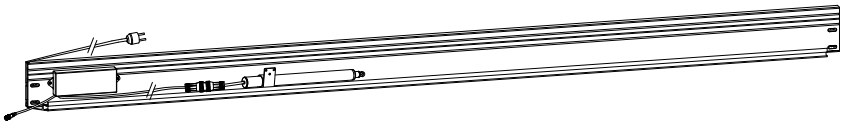	1
C1	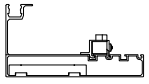	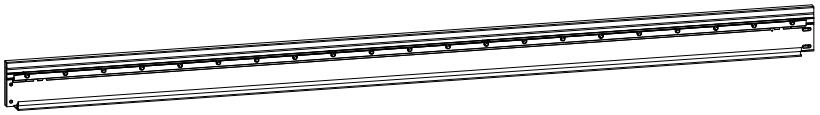	1
C2	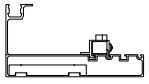	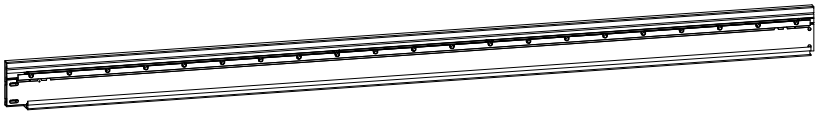	1
C3	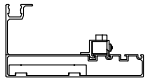	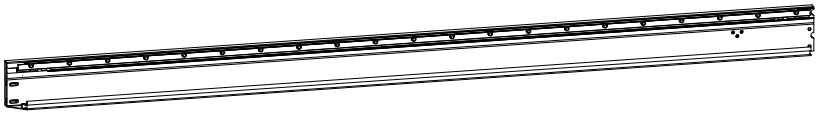	1
C4	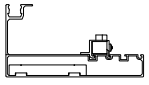	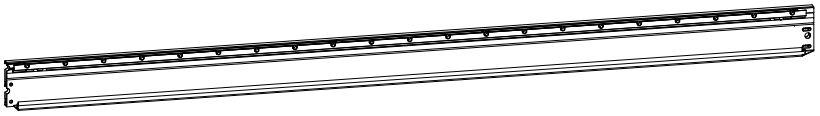	1

Liste des matériaux

REF			QTY
F		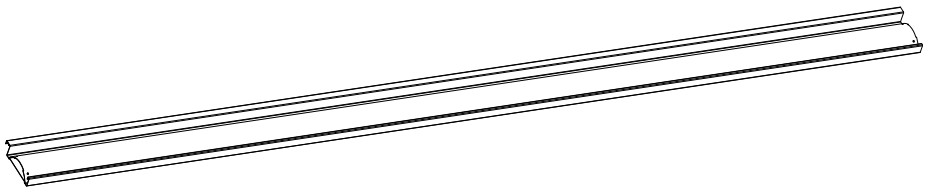	42
GL		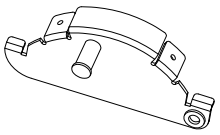	42
GR		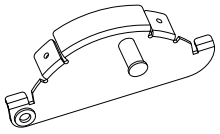	42
H1		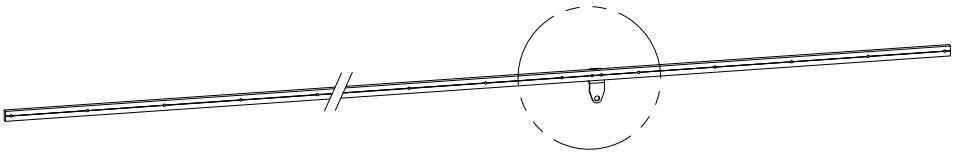	1
H2		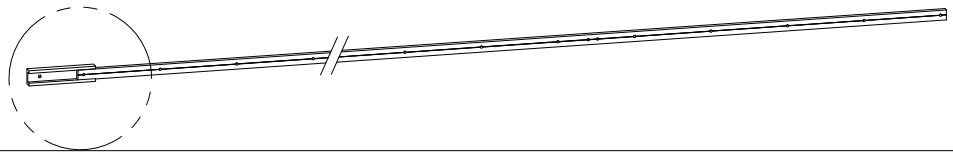	1
K			1
ML		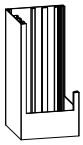	1
MM		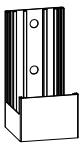	1

Liste des matériaux

REF	PHOTO	QTY
MR	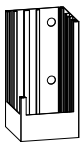	1
NL	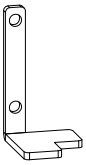	1
NM	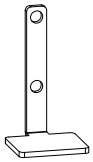	1
NR	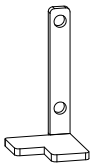	1
P1	Plaque de couverture 1 （Installé d'origine）	8
P2	Plaque de couverture 2 （Installé d'origine）	4

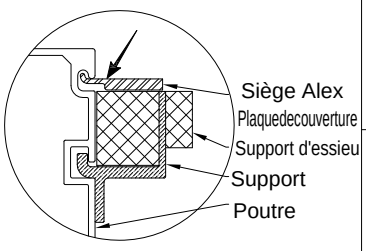

Liste des matériaux

REF	PHOTO	QTY
L1	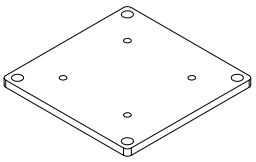	3
L2	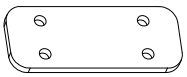	4
L3	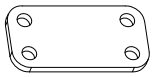	4
L4	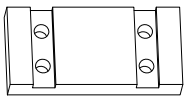	4
L5		10
L6		2
L7	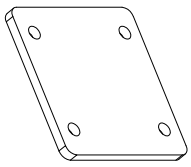	1
L8	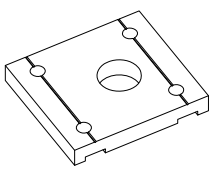	1

REF	PHOTO	QTY
L9	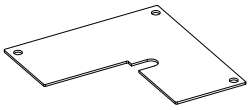	1
L10	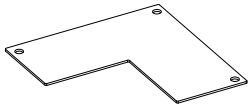	3
L11	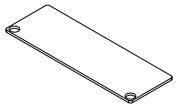	2
L12	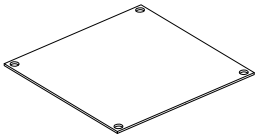	3
L13		1
L14	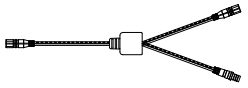	1
L15	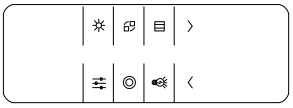	1

Liste des matériaux

REF	PHOTO	QTY
S1	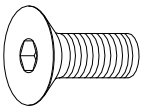 M6*20	12
S2	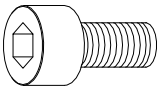 M8*16	20
S3	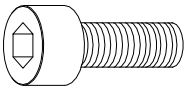 M8*20	20
S4	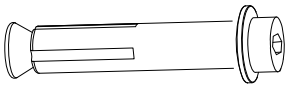 M8*85	6
S5	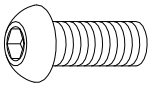 M6*16	3
S6	 M4*6	168
S7	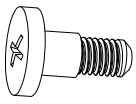 φ6*13*M5	42
S8	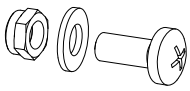 M8 & φ8 & M8*20	1

REF	PHOTO	QTY
S9	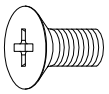 M5*12	1
S10	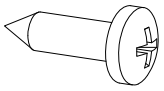 ST5.5*16	28
S11	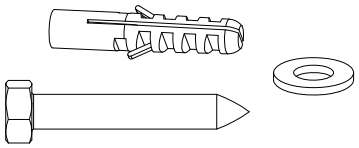 M8*75 & φ8*1 & φ10*50	12
S12	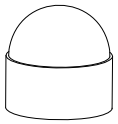	12

Rappel de sécurité

Directives générales

- Veuillez conserver ce manuel pour une utilisation future après avoir installé la pergola;
- Veuillez lire attentivement les instructions suivantes avant l'assemblage;
- Ce manuel peut ne pas inclure tous les détails et les étapes importantes;
- Veuillez nous contacter si vous avez besoin de plus d'informations oud'aide.

Remarques importantes

- Veuillez ne pas permettre à la neige de s'accumuler sur le toit à lames.En cas deprévisionde neige modérée ou forte, ouvrez les lames, faites de même en cas devents forts ou d'autres conditions météorologiques extrêmes.

- Veuillez ouvrir les lames et relever ou retirer tout accessoire de pare-soleilinstallé pour éviter des dommages potentiels à la pergola en cas de mauvaistemps.

Ce dont vous pourriez avoir besoin:

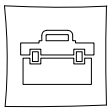



Échelle x3

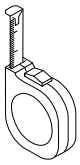

Mètre ruban



Maillet



Gants

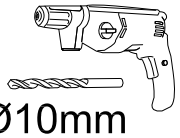

Ø10mm

Tournevis électrique

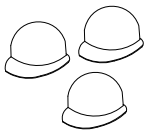

Casque desécurité x3

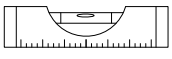

Niveau

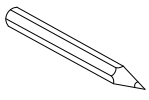

Marqueur

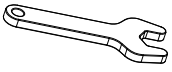

Clé à molette

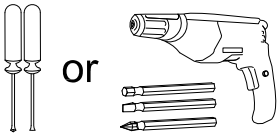

or

Tournevis ou tournevis électrique

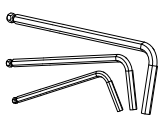

Clé Allen

Étape par étape Instructions pour l'installation

1-a Ensemble de plaques de base de la colonne (A1).

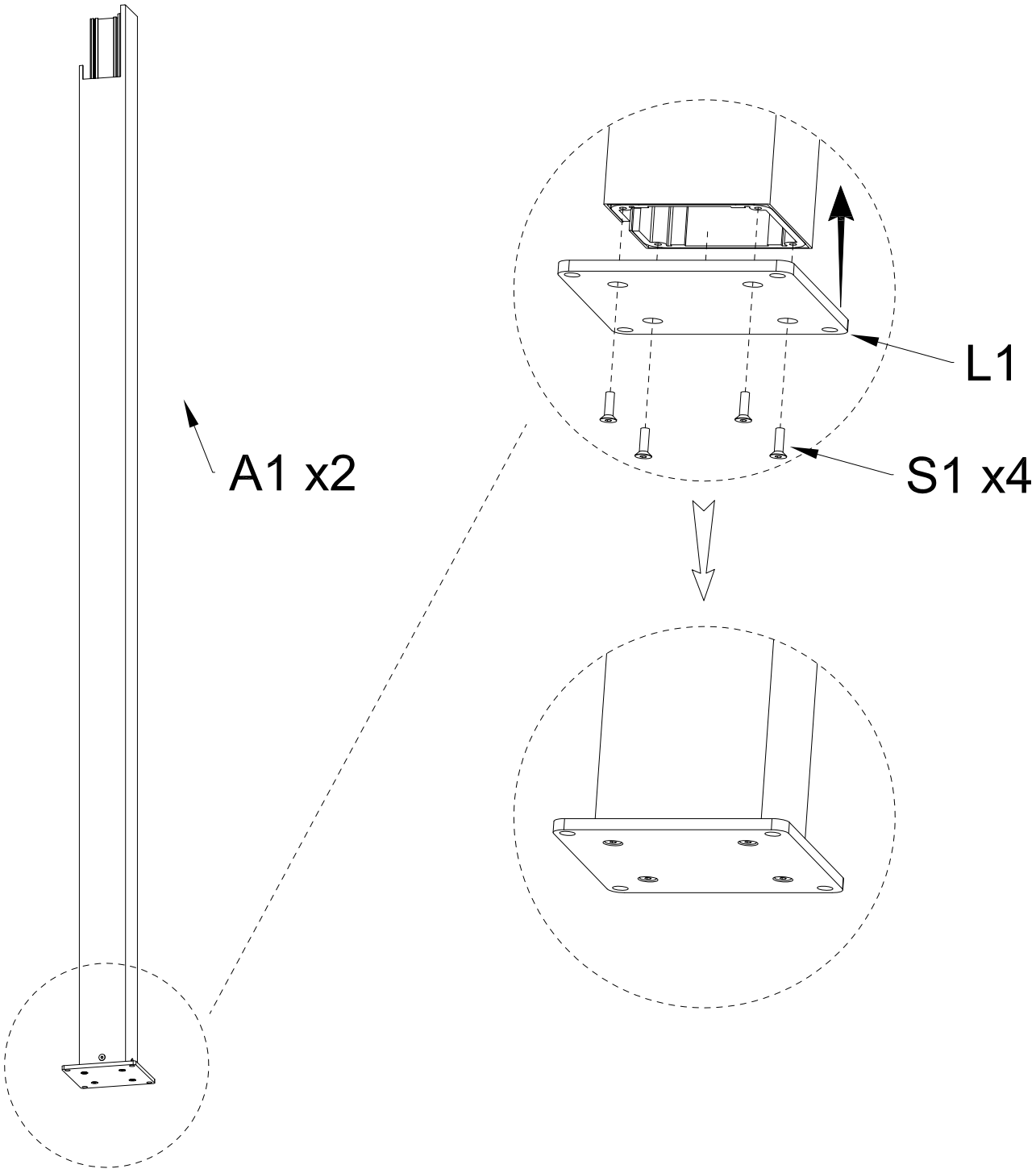

A1	QTY:2PCS		
L1	QTY:2PCS	S1 M6*20	QTY:8PCS

1-b Ensemble de plaques de base de colonne (A3).

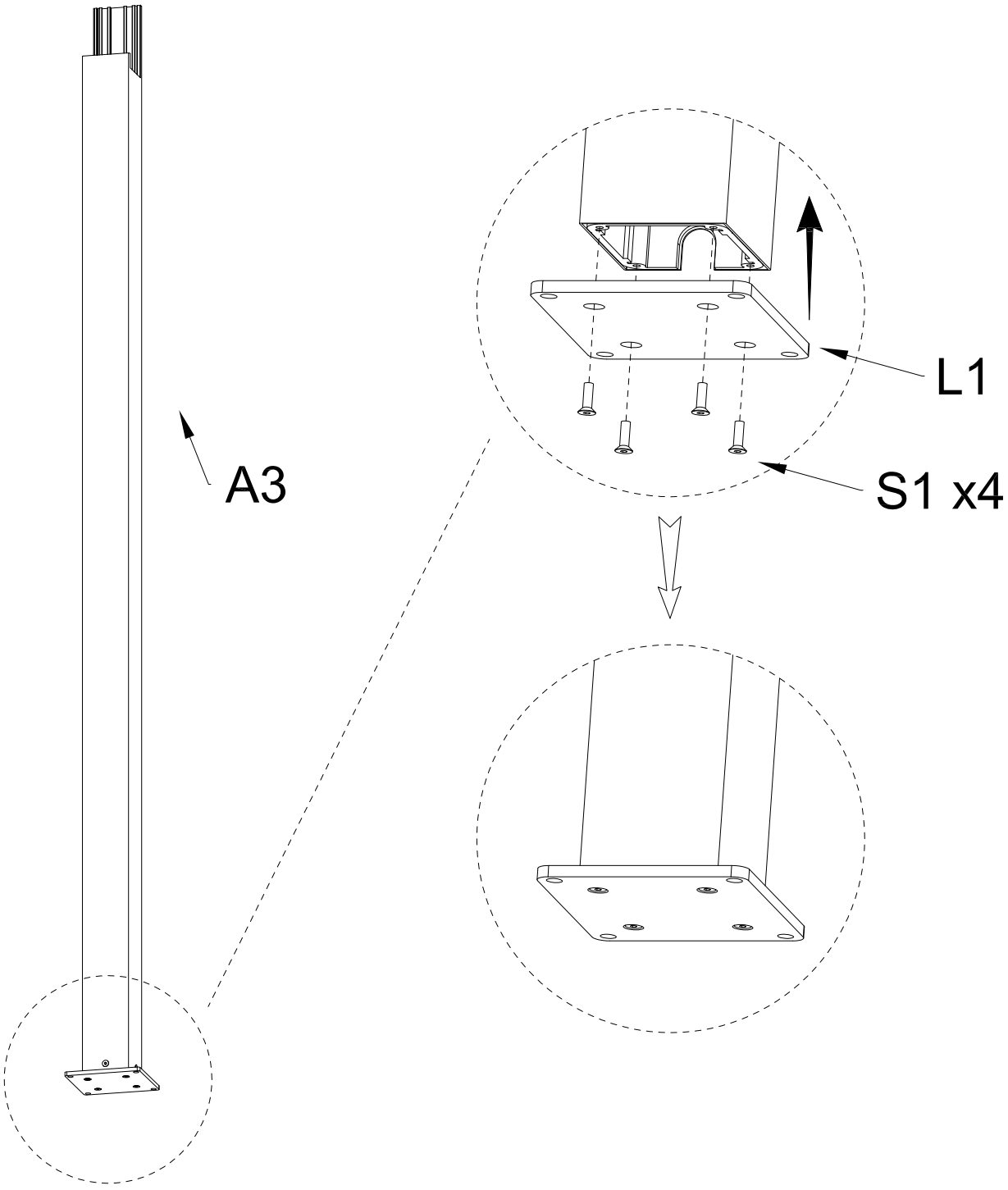

A3			QTY:1PC
L1	QTY:1PC	S1 M6*20	QTY:4PCS

1-c Assemblage poutre arrière (C3&C4).

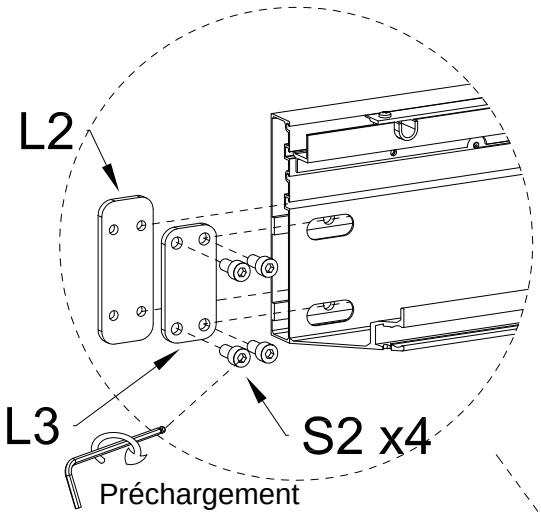

Ne pas serrer complètement ; un certain espace d'installation doit être laissé.

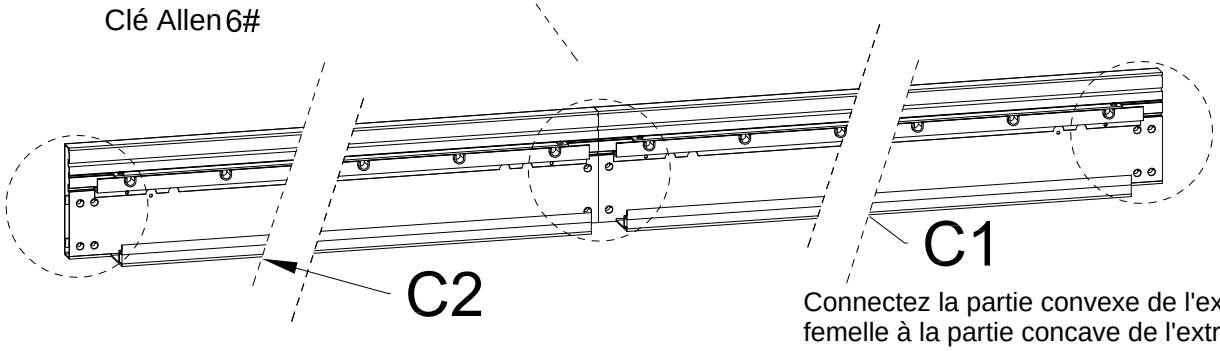

Connectez la partie convexe de l'extrémité femelle à la partie concave de l'extrémité secondaire

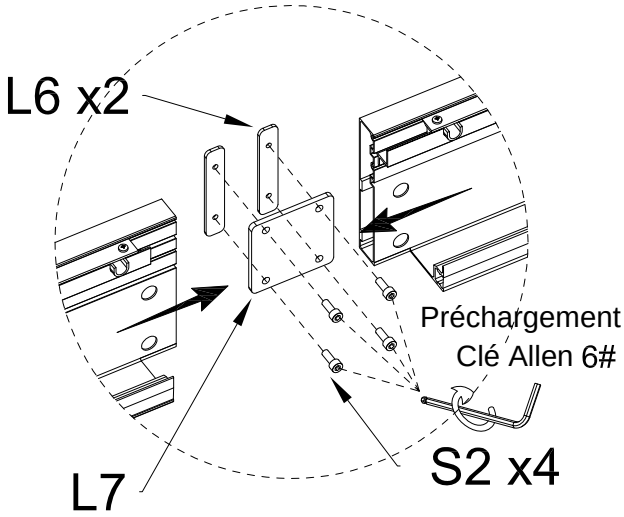

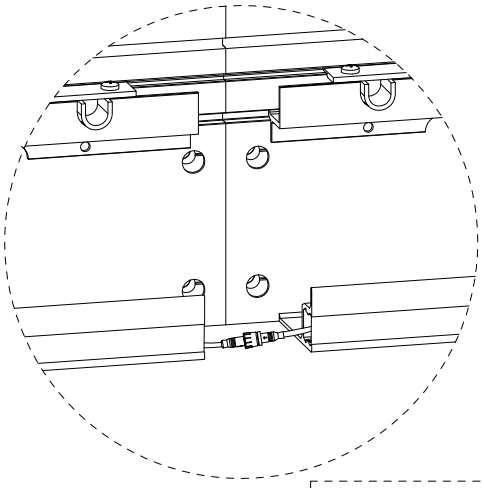

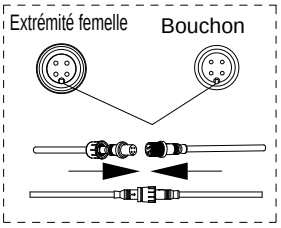

L2	QTY:2PCS	L3	QTY:2PCS
L6	QTY:2PCS	L7	QTY:1PC
C1	QTY:1PC		
C2	QTY:1PC	S2	QTY:12PCS M8*16

1-d Assemblage de la poutre avant (C1 et C2).

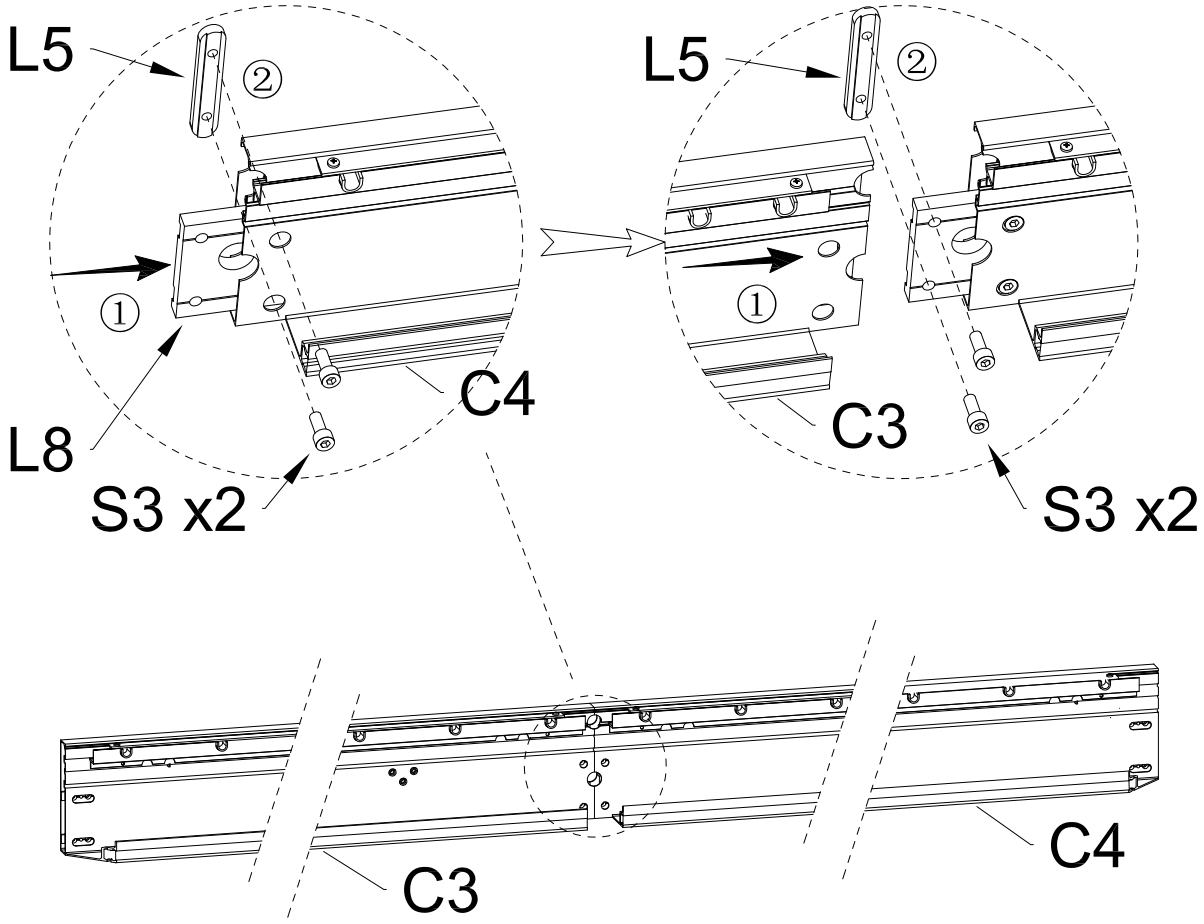

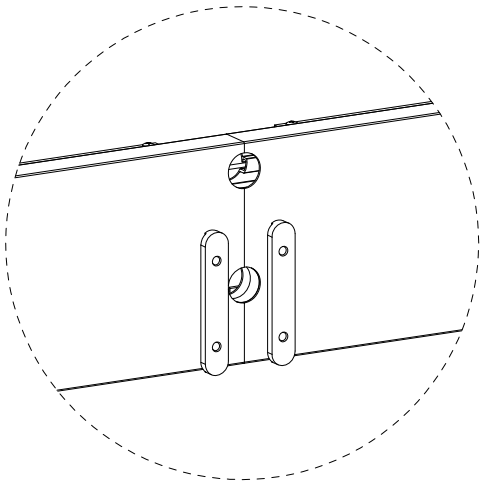

Ne pas serrer complètement ; un certain espace d'installation doit être laissé.

C3		QTY:1PC
C4		QTY:1PC

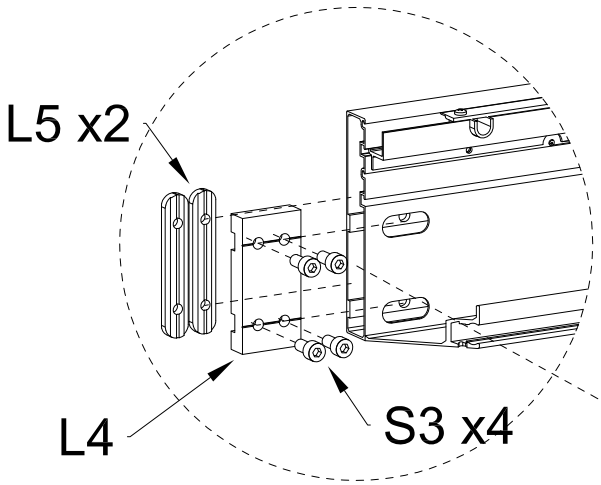

Ne pas serrer complètement ; un certain espace d'installation doit être laissé.



Préchargement
Clé Allen 6#

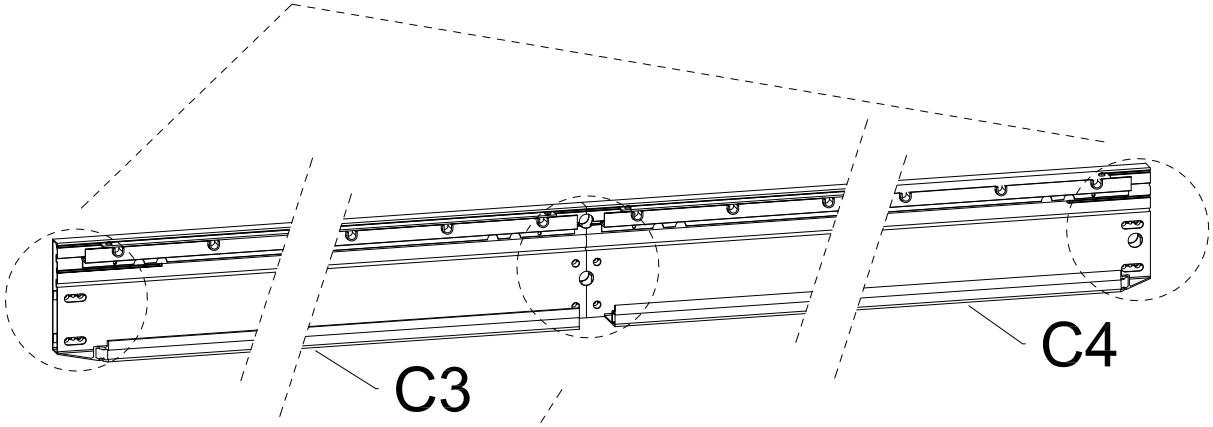

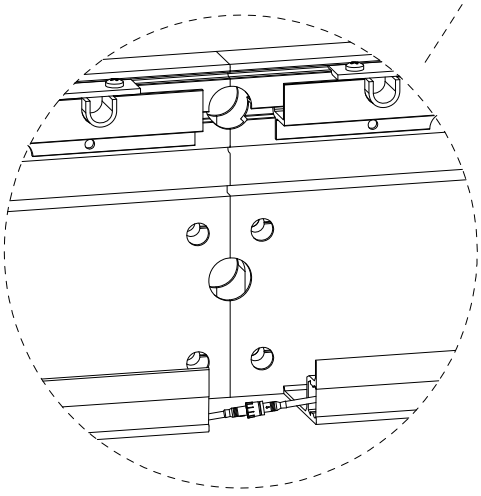

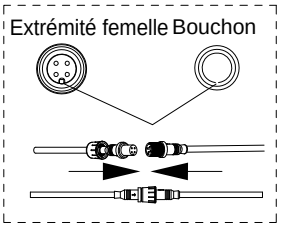

Connectez la partie convexe de l'extrémité femelle à la partie concave de l'extrémité secondaire

L4	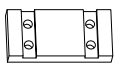	QTY:2PCS	L5		QTY:6PCS
L8	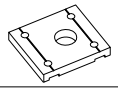	QTY:2PCS	S3	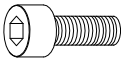	QTY:12PCS M8*20

1-e Installer les pièces en fer courtes de connexion de poutre transversale.

Étape 1 : traverse gauche

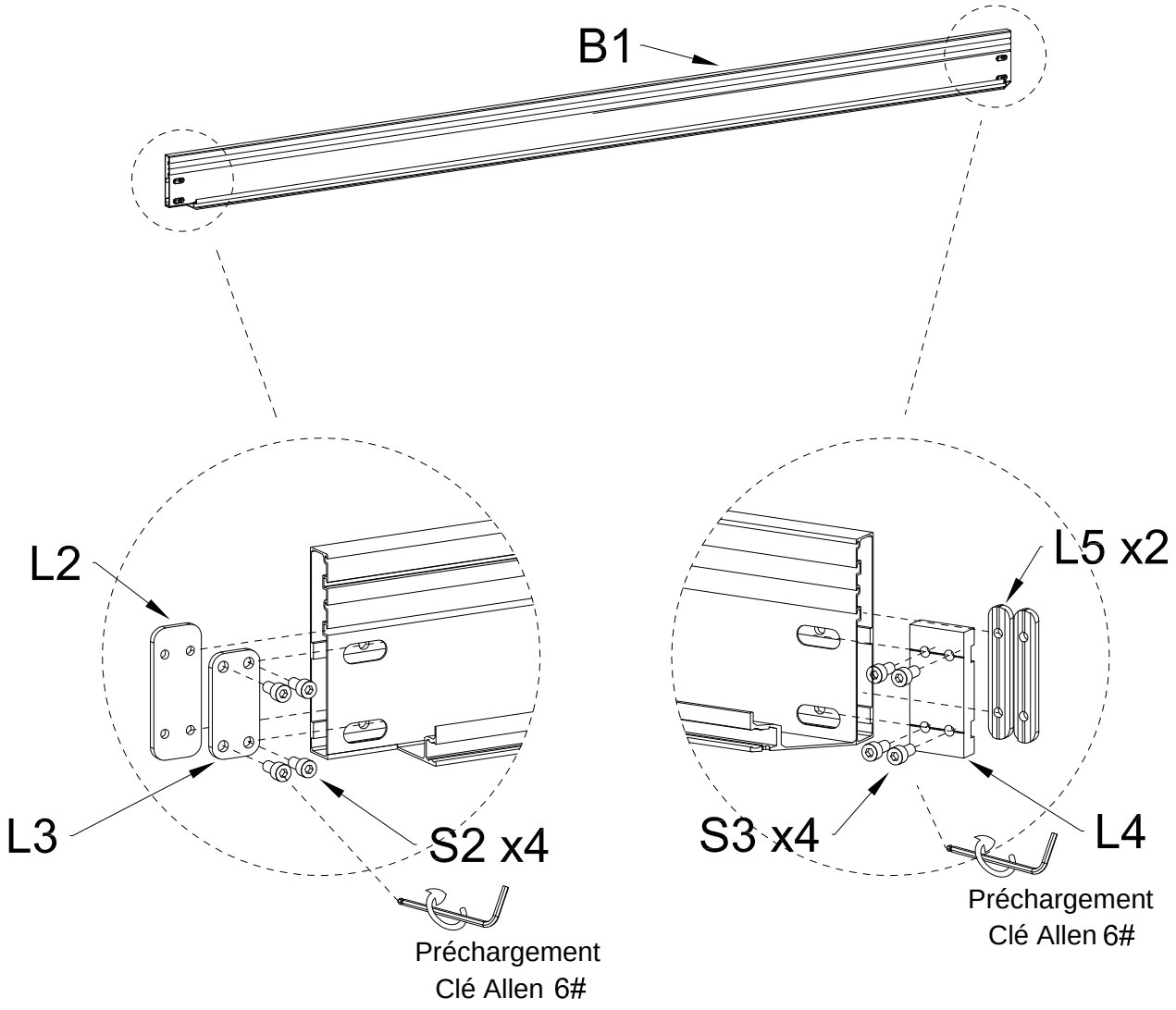

Étape 2 : Traverse droite

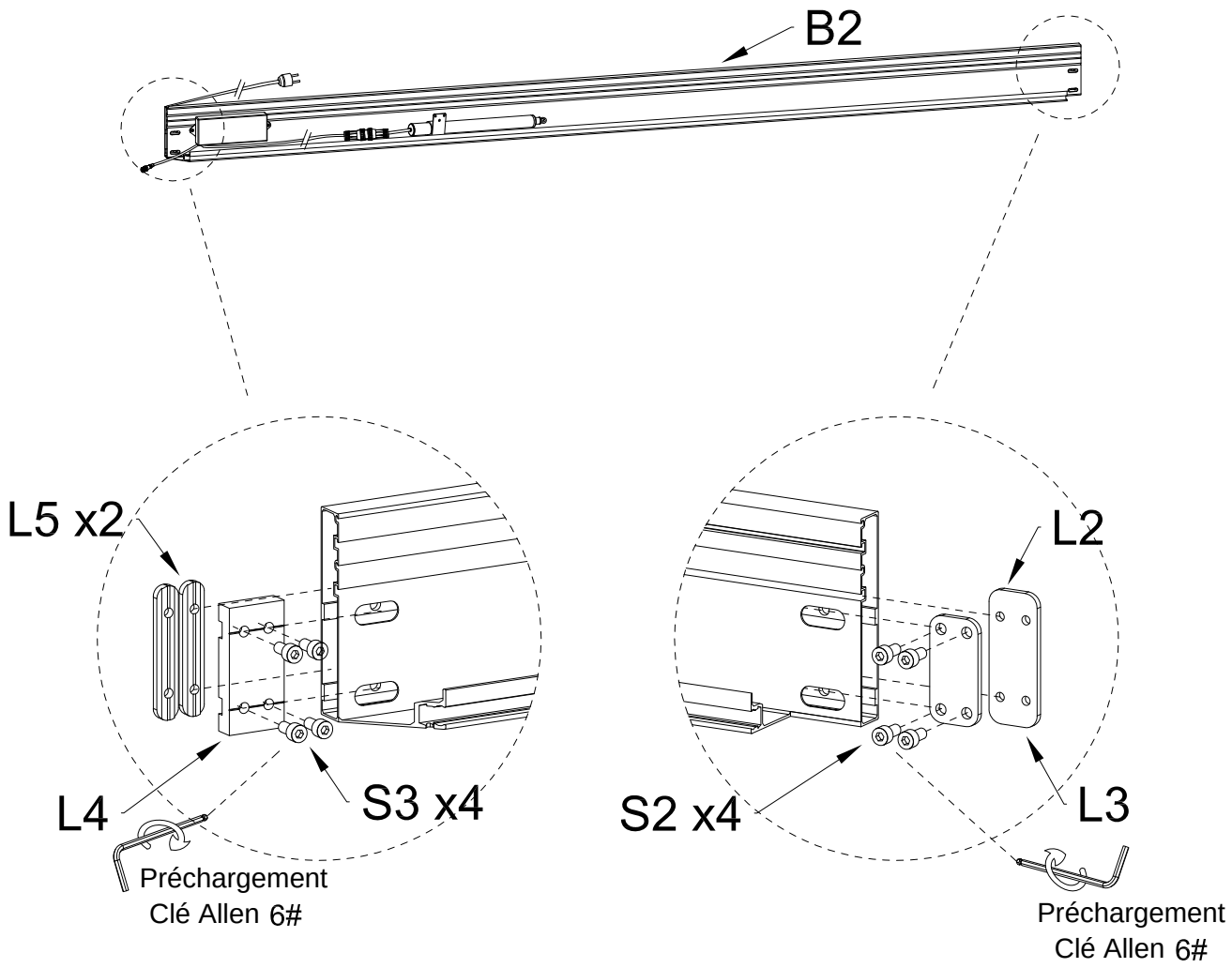

L2	QTY:2PCS	L3	QTY:2PCS	L4	QTY:2PCS
L5	QTY:4PCS	S2 M8*16	QTY:8PCS	S3 M8*20	QTY:8PCS

1-f Construisez deux ensembles de A3 et C1 et C2 au sol.

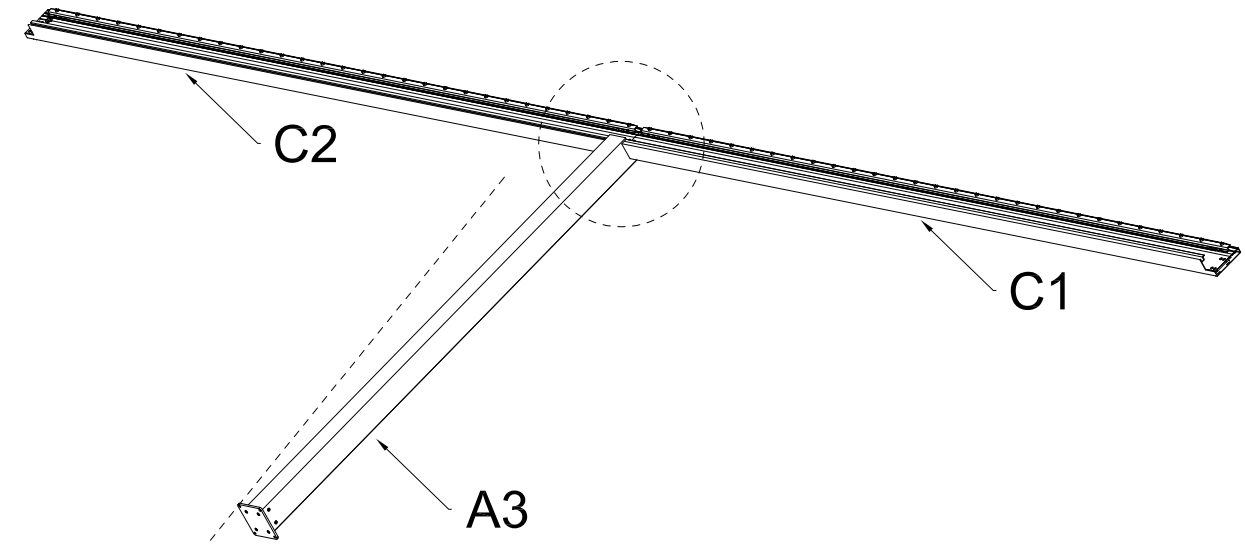

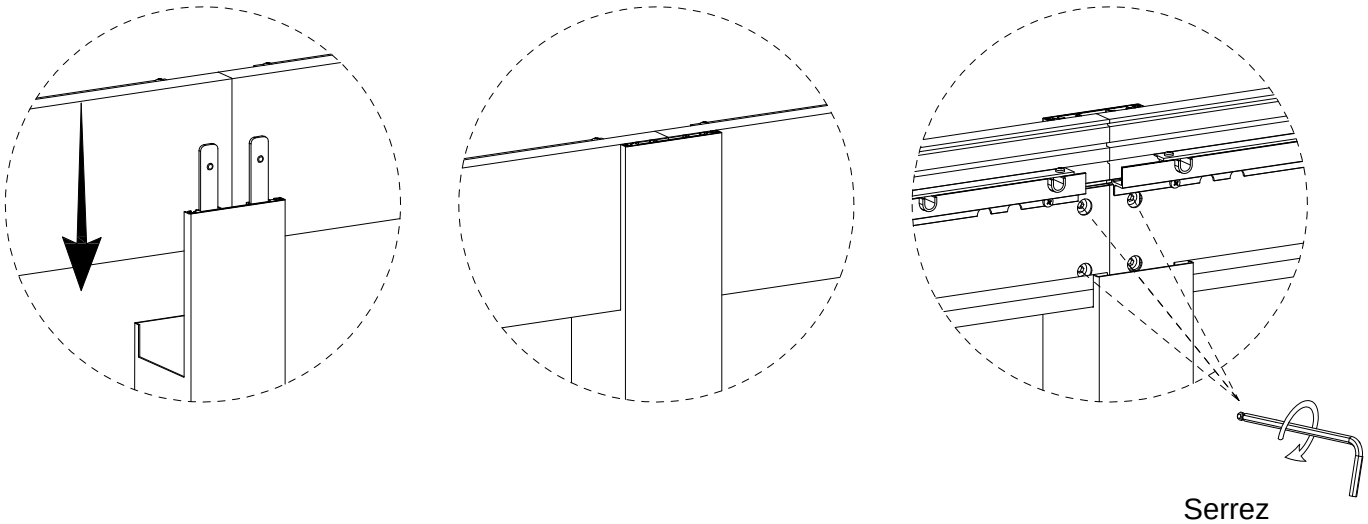

Serrez

Clé Allen 6#

2-a Construire un cadre.

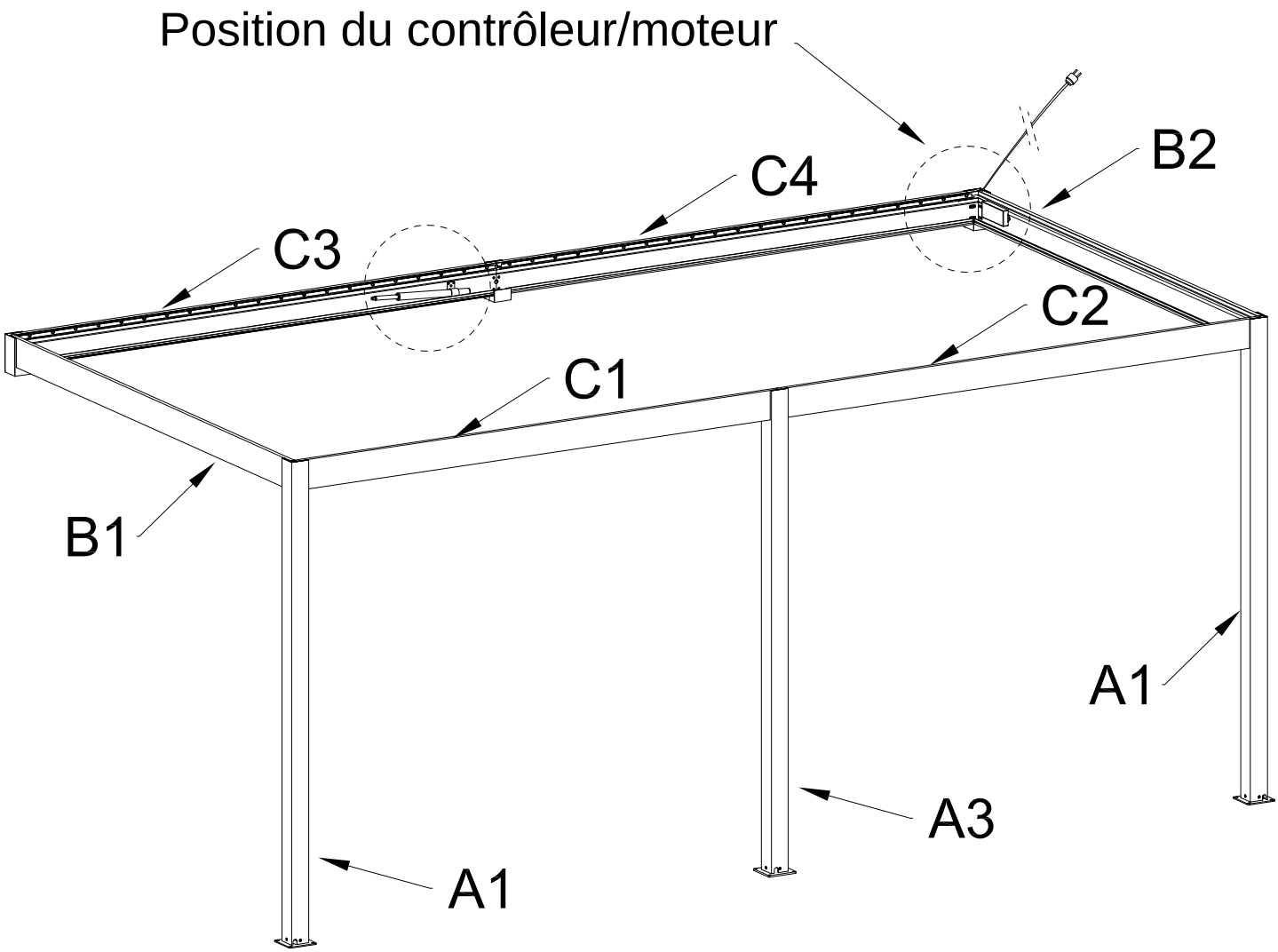

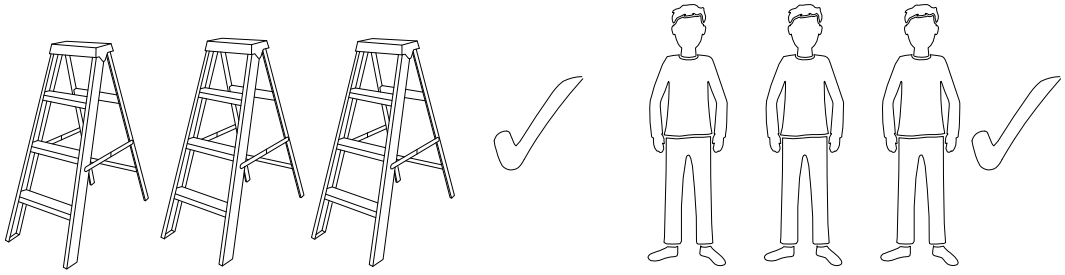

2-b Construire un cadre.

1) Connecter les trois équerres murales aux poutres horizontales C3 et C4.

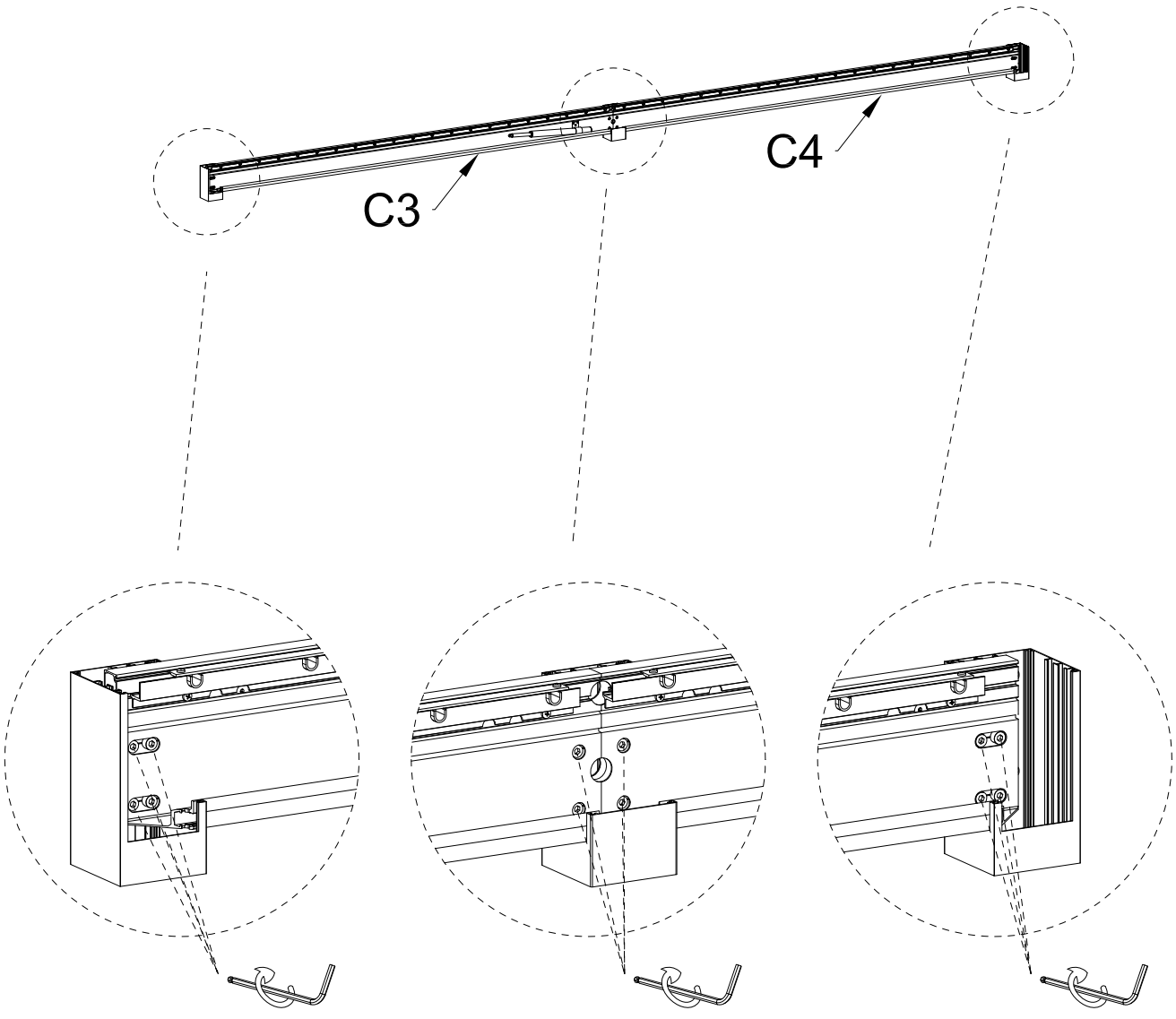

Serre

ML	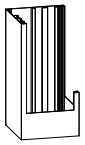	QTY:1PC	MM	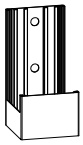	QTY:1PC	MR	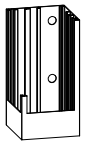	QTY:1PC

2) Maintenir la poutre transversale assemblée en une seule pièce et l'utiliser pour marquer les points de perçage sur le mur.

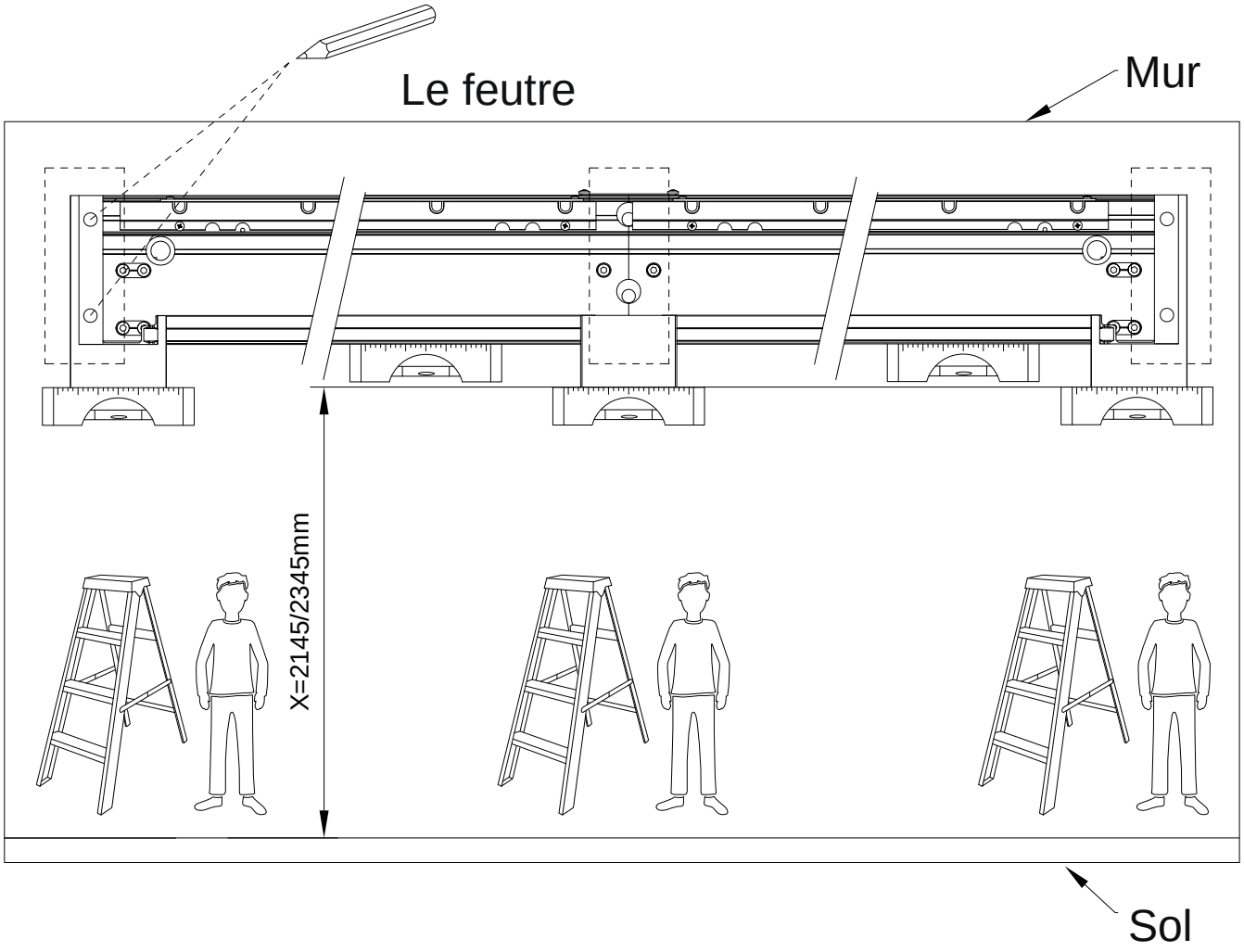

Spécifications de l'intérieur du produit

Height	X value
2.3m	2145mm
2.5m	2345mm

Attention : Cette hauteur est mesurée du bas de l'équerre murale jusqu'au sol.

3) Installez la vis d'expansion métallique, après avoirserré pour élargir, dévissez le boulon dans le

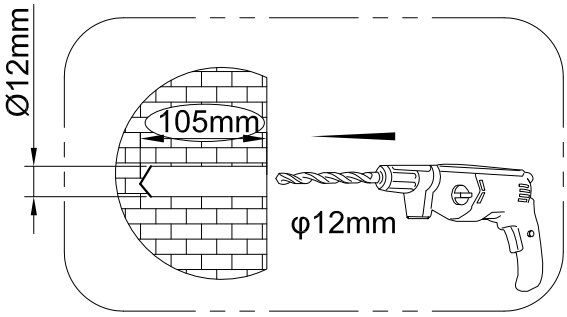

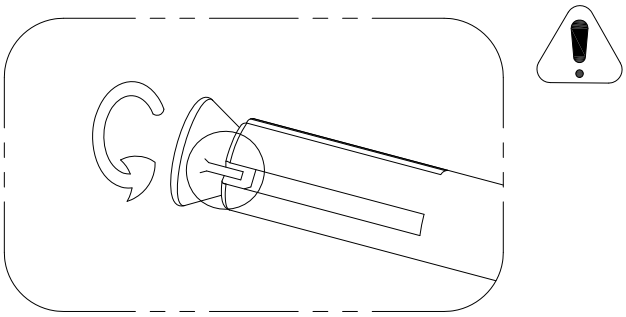

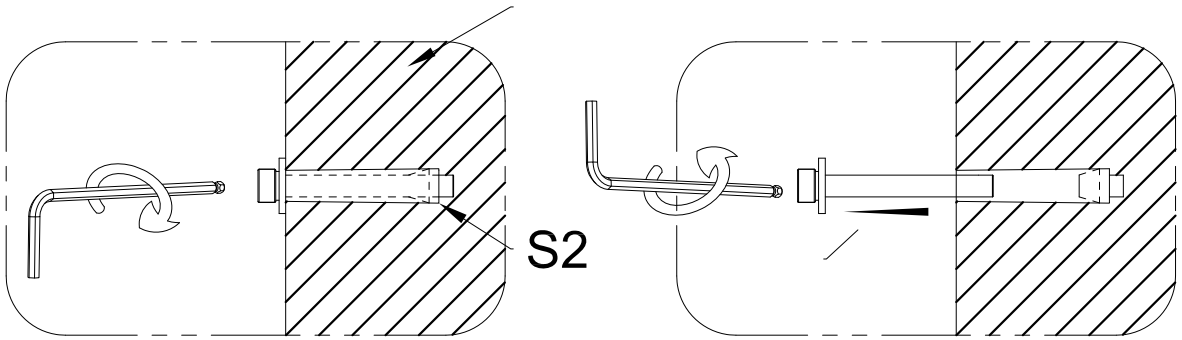

S6	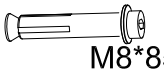 M8*85	QTY:6PCS

2-c Après l'installation de la poutre horizontale, il est nécessaire d'insérer la pièce de renfort dans le support mural court avant de poursuivre l'installation.

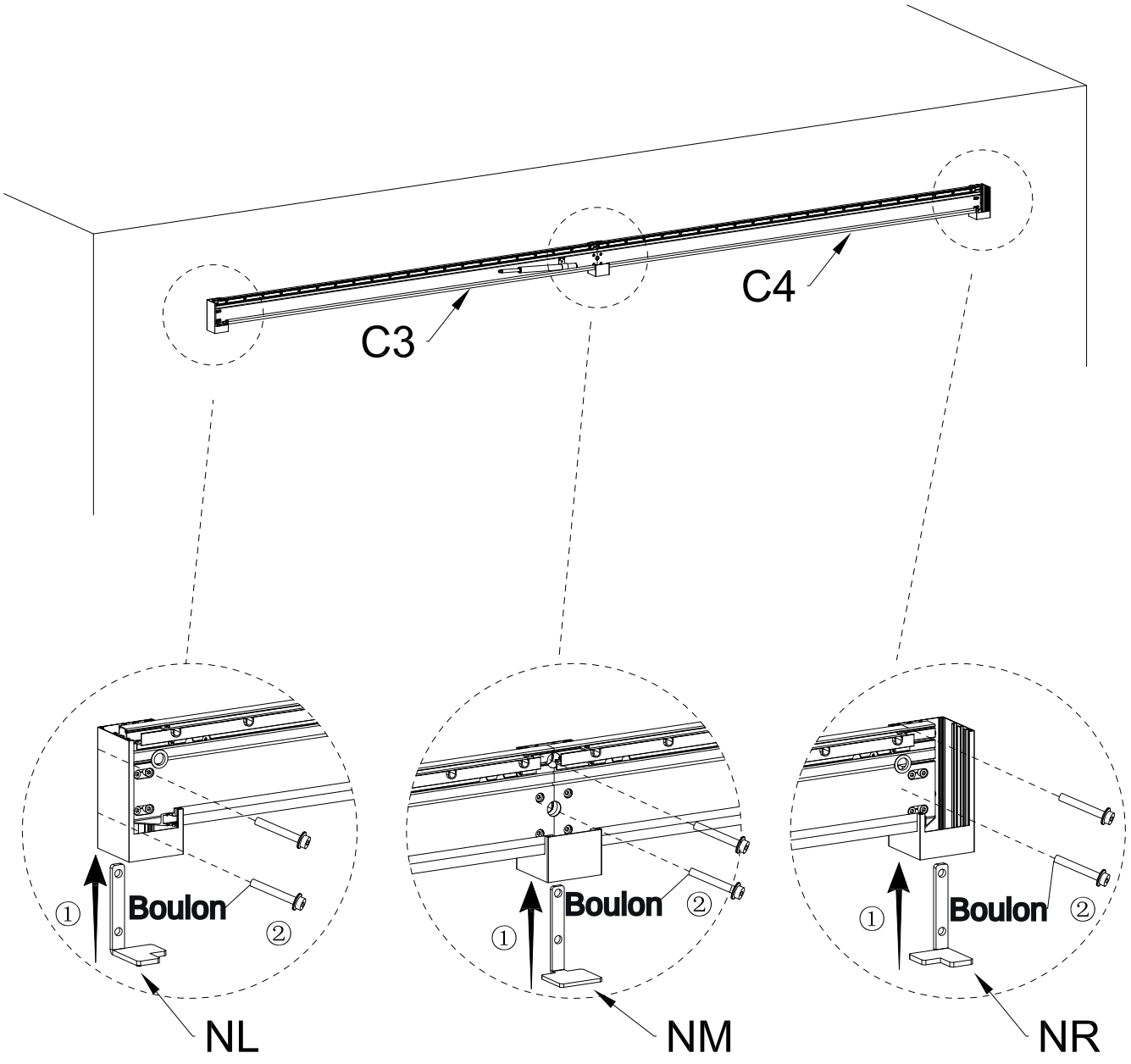

NL		QTY:1PC	NM	QTY:1PC	NR	QTY:1PC

2-d Installer les traverses gauche et droite.

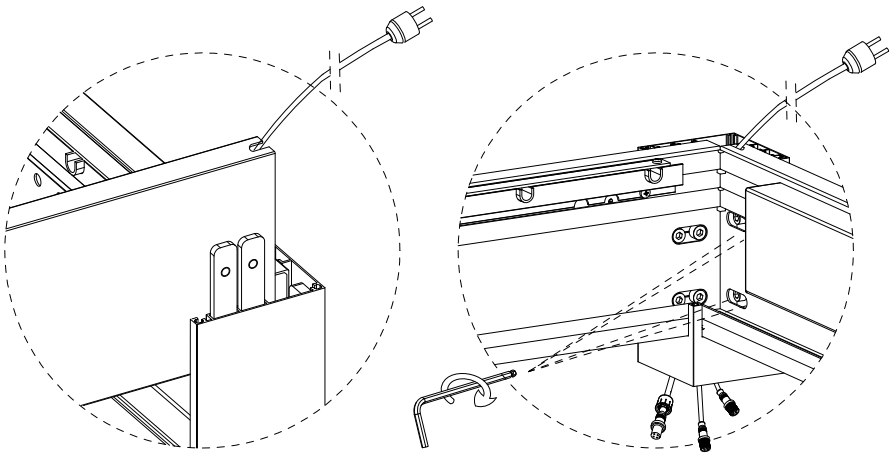

Serrez
Clé Allen 6#

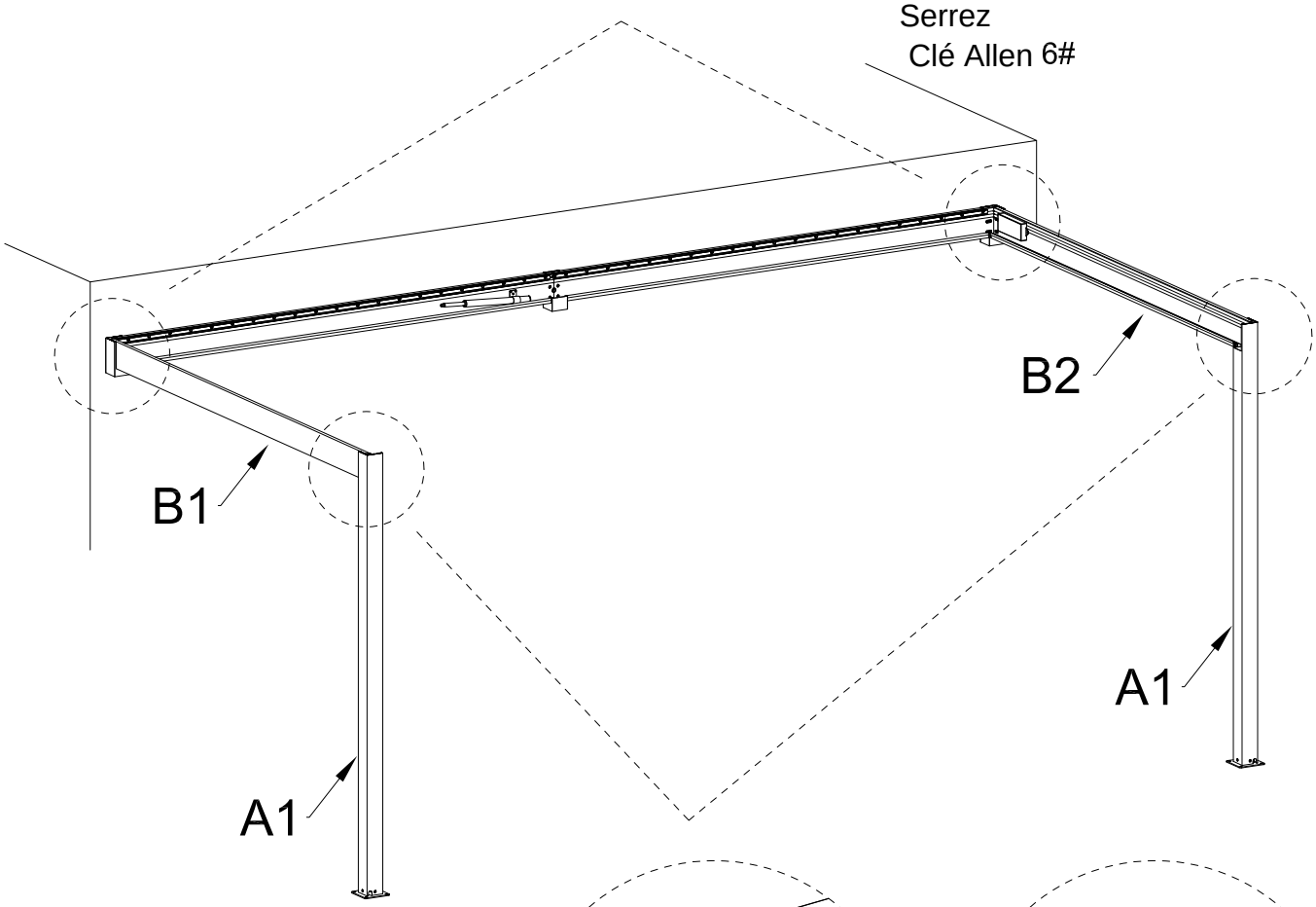

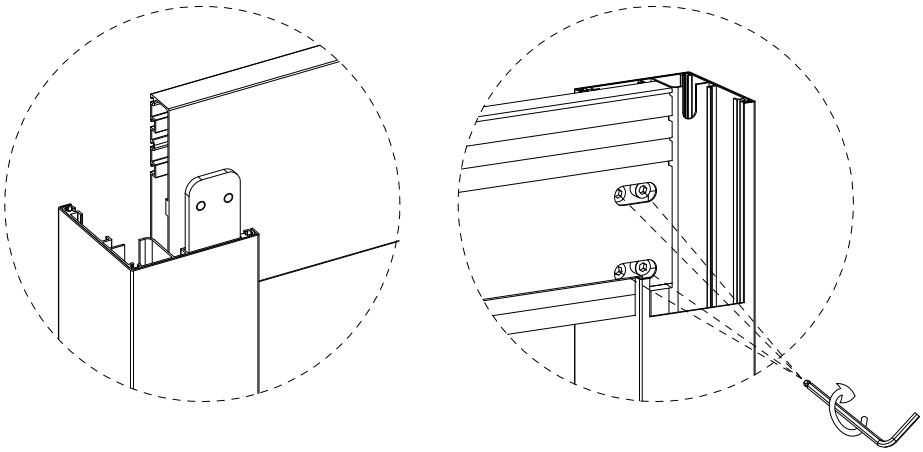

Serrez
Clé Allen 6#

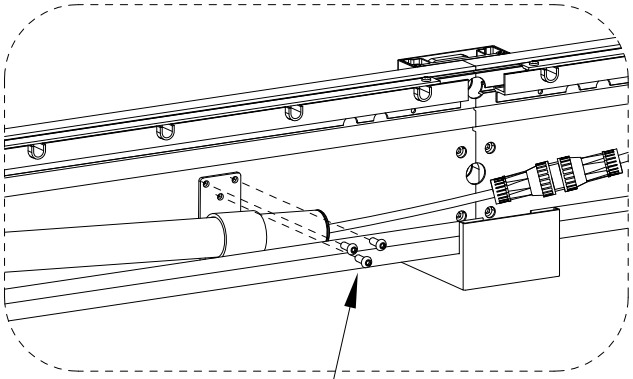

S5 x3

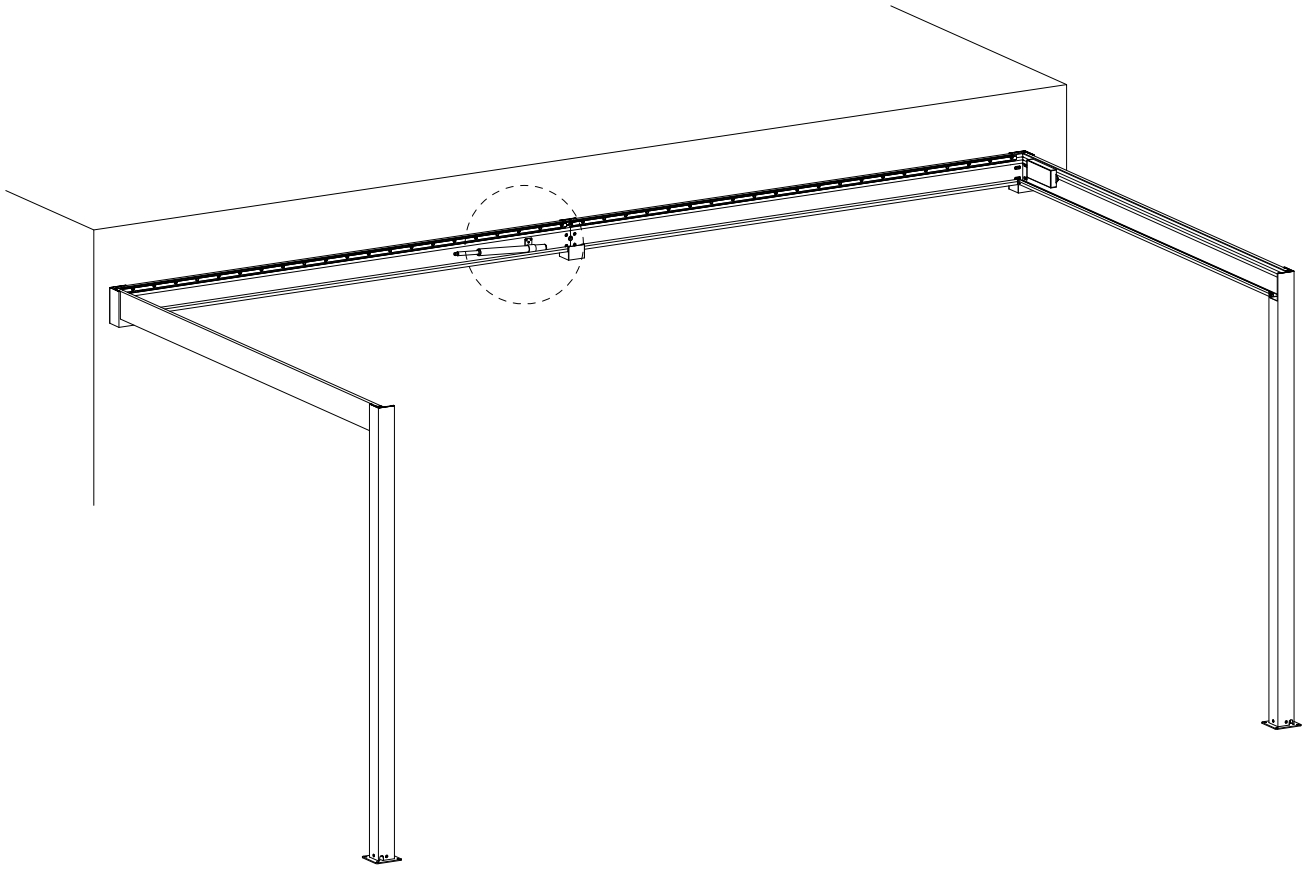

S5	M6*16	QTY:3PCS

2-e Installer l'assemblage de C1, C2 et A3.

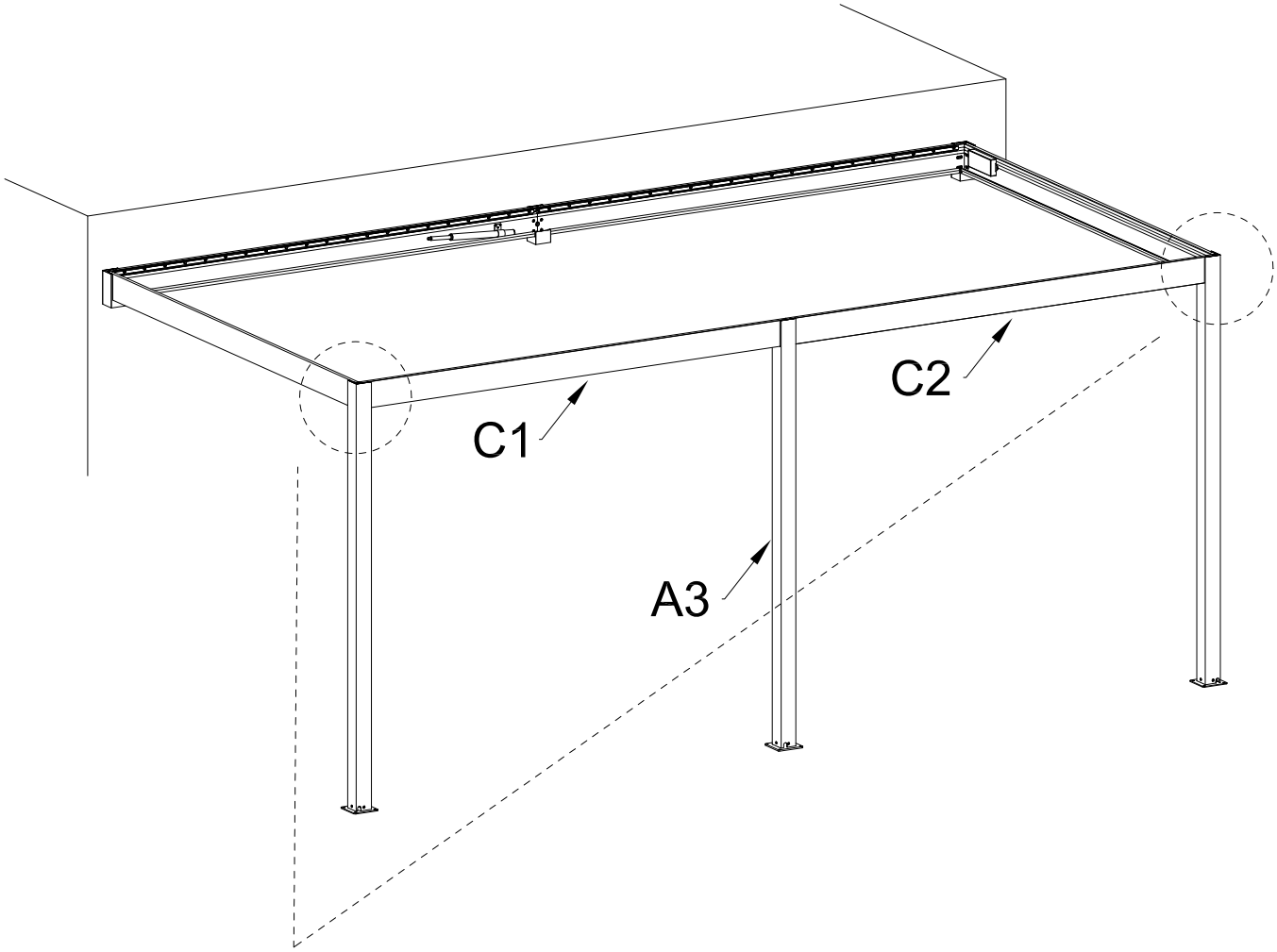

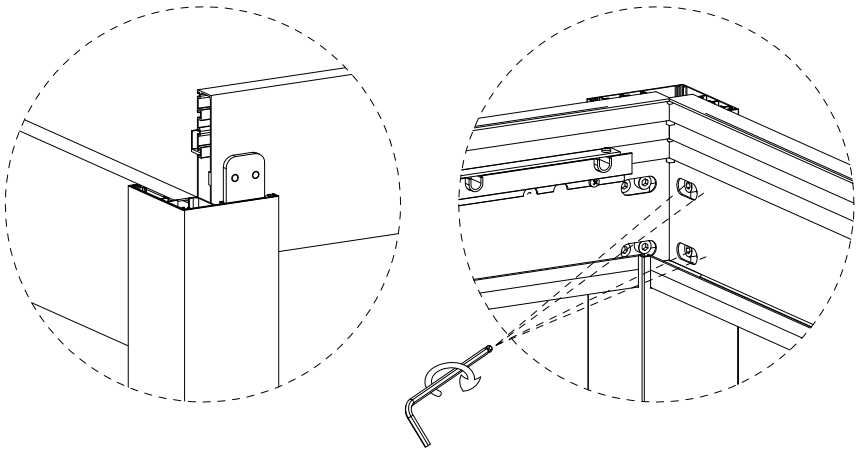

Serrez
Clé Allen 6#

2-f Appliquer un produit d'étanchéité imperméable.

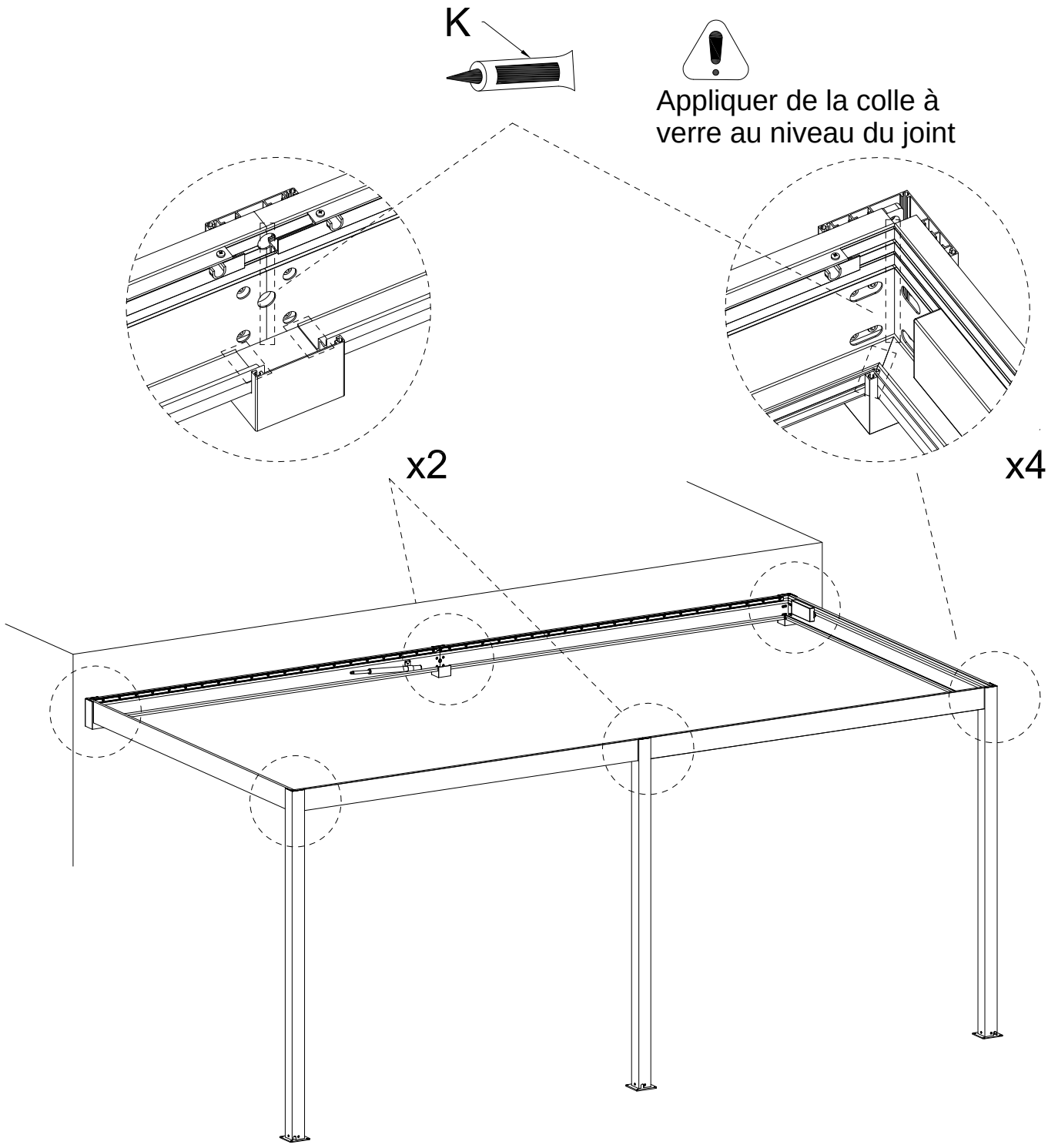

2-g Démonter la plaque de recouvrement du siège d'arbre.

Plaque de couverture 1	8		
Plaque de couverture 2	4	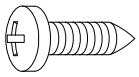	24

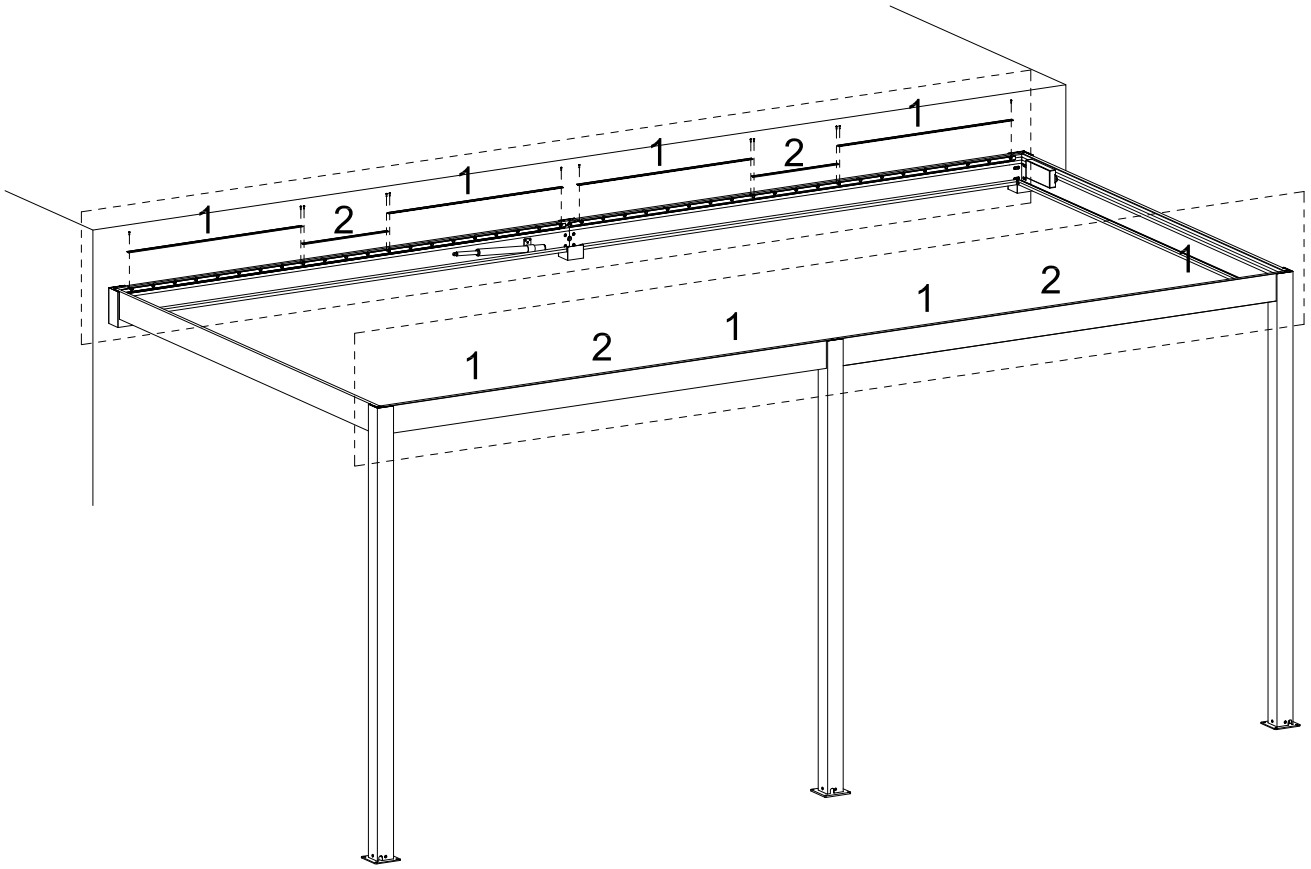

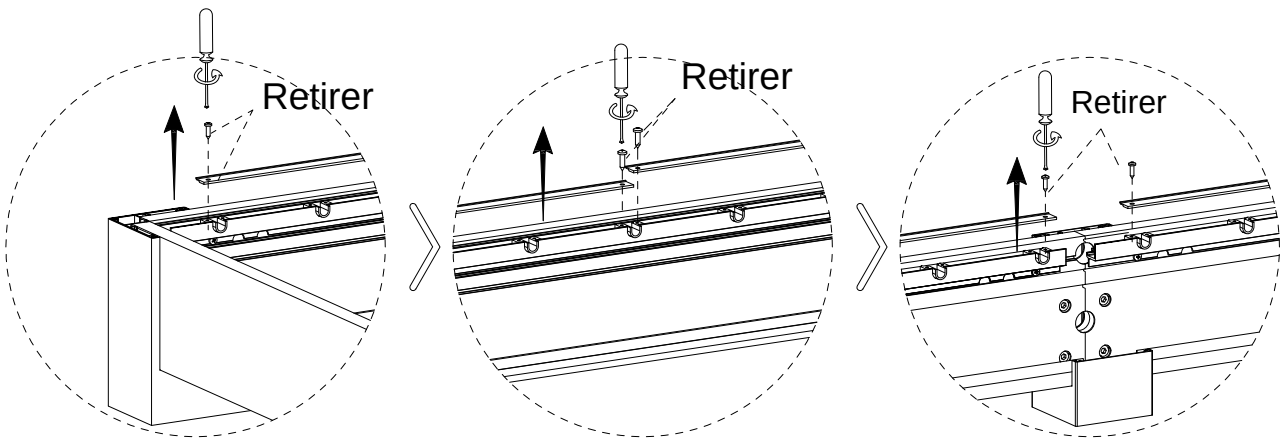

3-a Assembler les lames et les embouts gauche et droit.

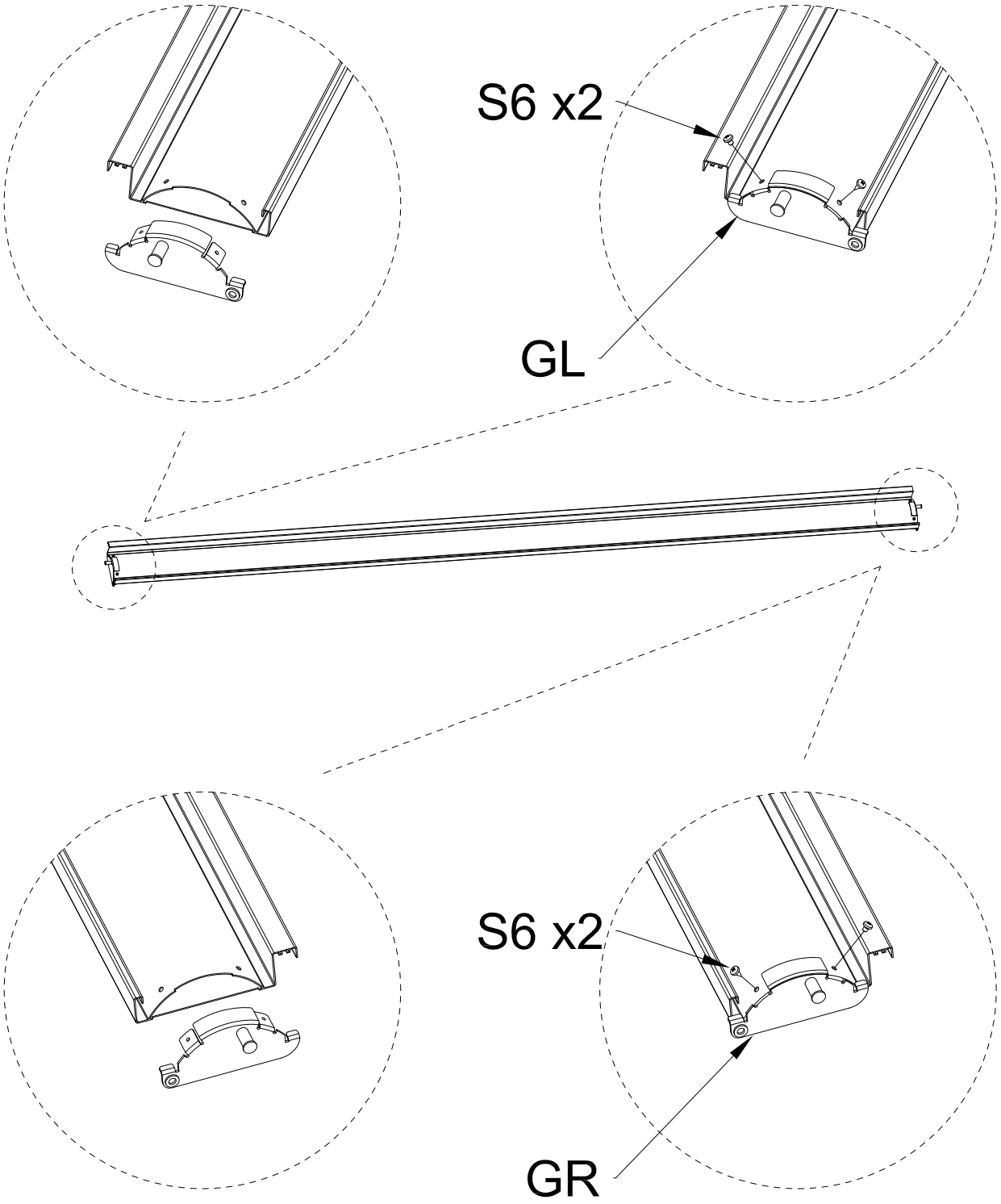

F	QTY:42PCS				
GL	QTY:42PCS	GR	QTY:42PCS	S6	QTY:168PCS

3-b Installez six lames comme indiqué sur le schéma.

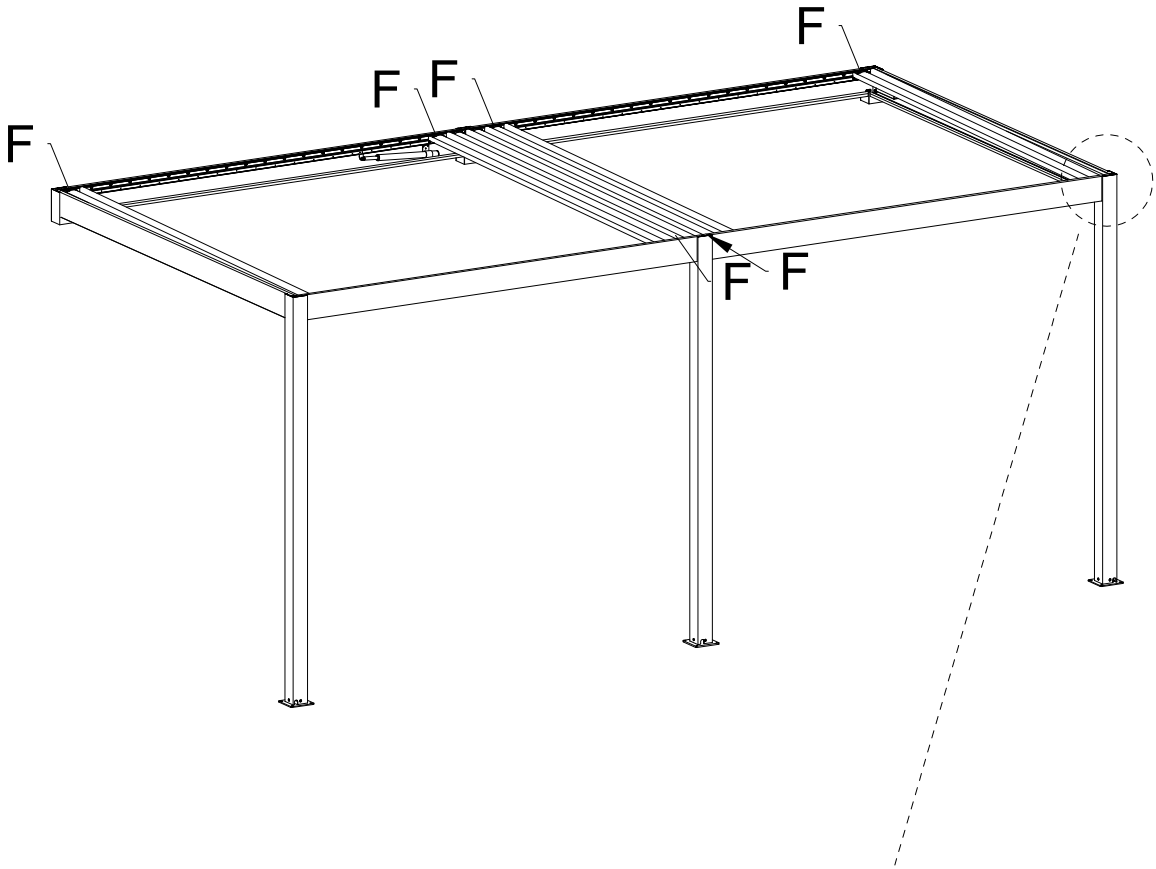

Diagramme d'effet d'installation

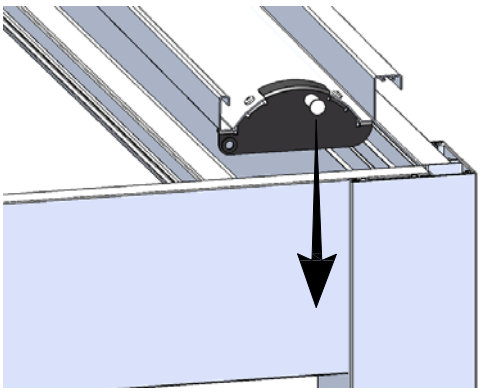

Conseils :
l'orientation du lame restant doit être cohérente avec celle du lame fixe.

3-c Connectez l'alimentation électrique, étendez le moteur, ajustez le sens d'installation des lames à un angle approprié pour l'installation et installez les deux extrémités des lames.

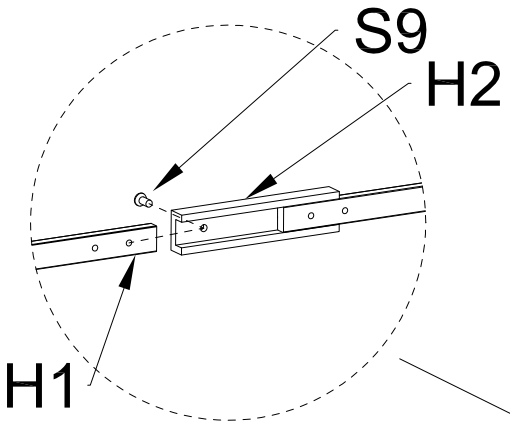

Connectez d’abord les deux sections de la tige de poussée avant d’installer la lame de la section centrale.

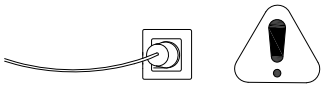

Connexion de l'alimentation électrique

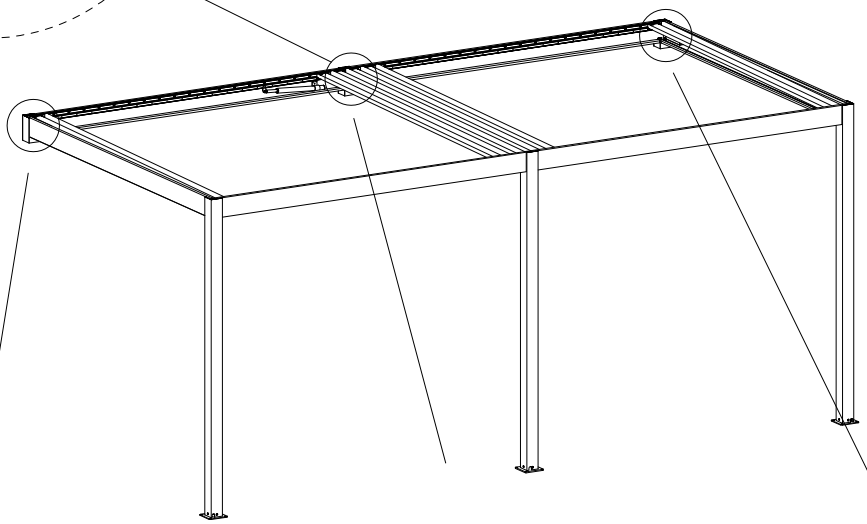

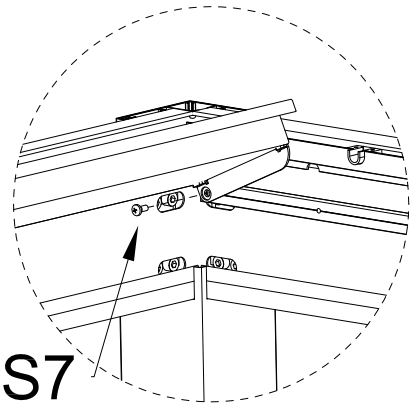

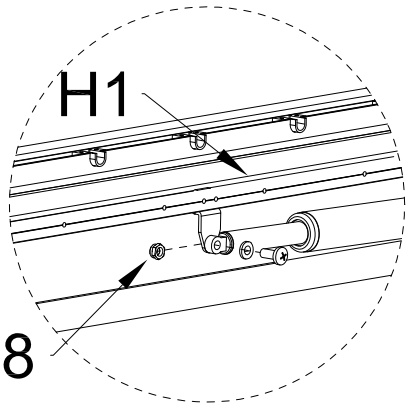

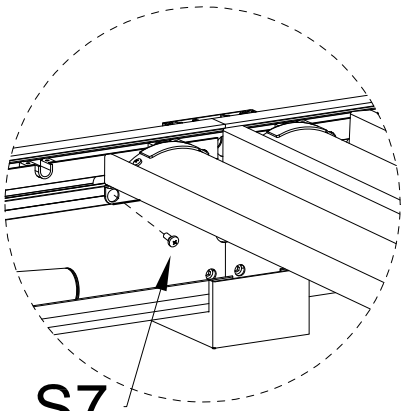

S8	QTY:1SET M8 & M8*20		
S7	QTY:6PCS φ6*13*M5	S9	QTY:1PC M5*10
H1	QTY:1PC		
H2	QTY:1PC		

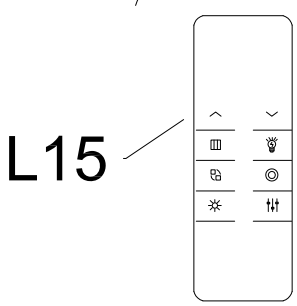

3-d Installez tous les lames restants et fixez-les en place.

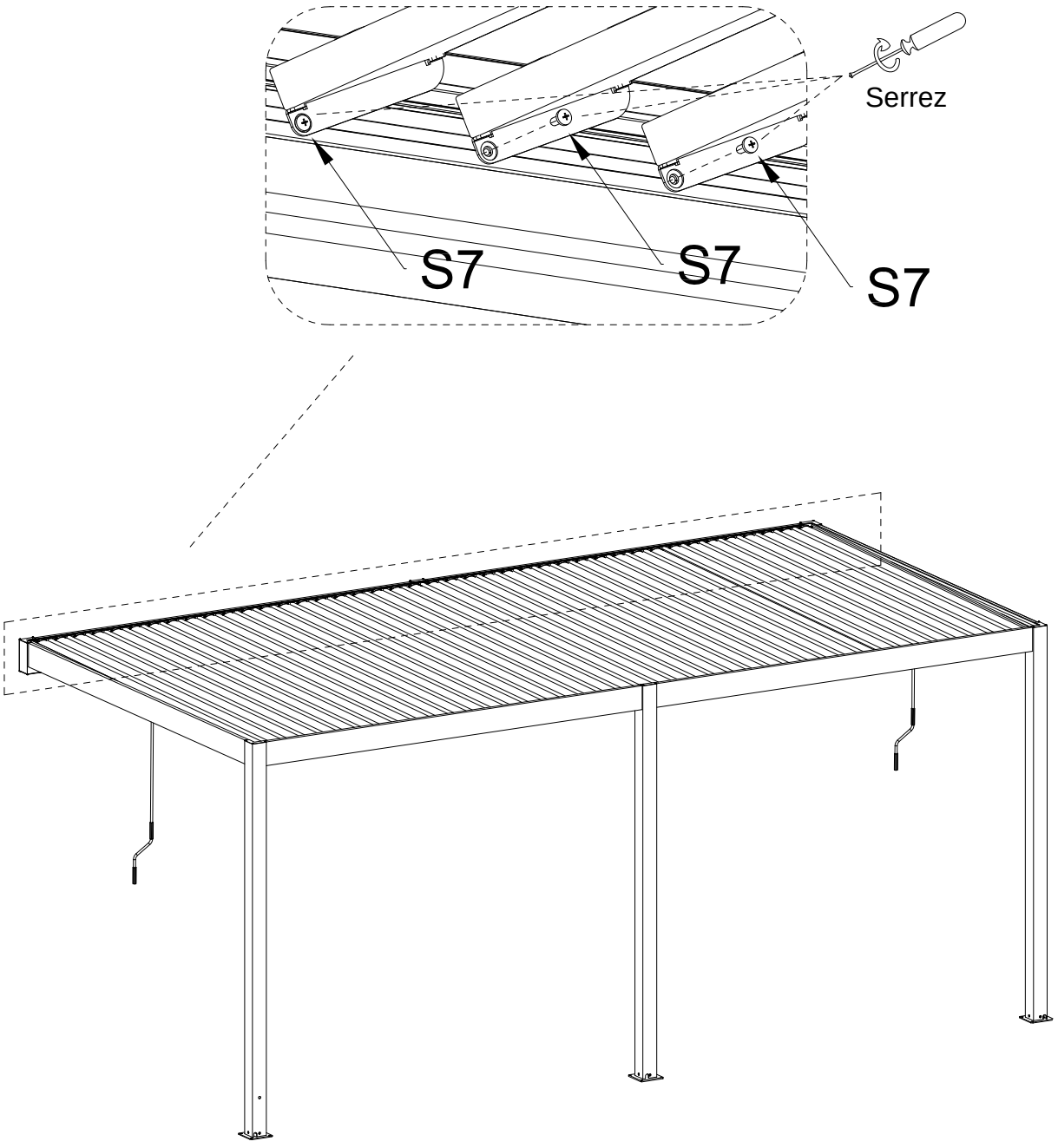

S7		QTY:36PCS φ6*13*M5

3-e Installer le capuchon de colonne.

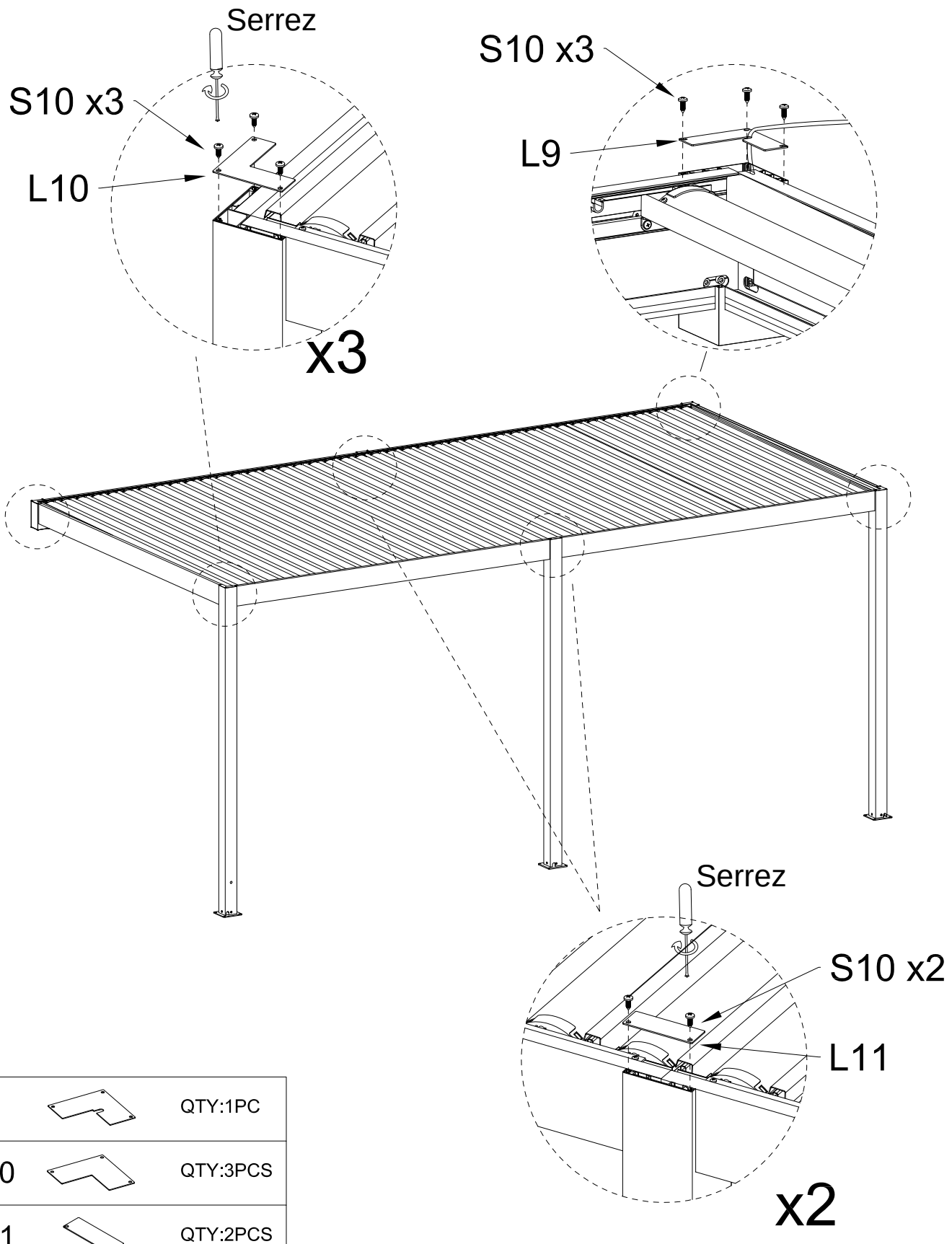

L9		QTY:1PC
L10		QTY:3PCS
L11		QTY:2PCS
S10	 ST5.5×16	QTY:16PCS

4 Restauration Page 17 : Plaque de recouvrement du siège d'arbre démontée.

Notez que l'extrémité de la plaque de recouvrement doit être fixée dans la rainure de la traverse

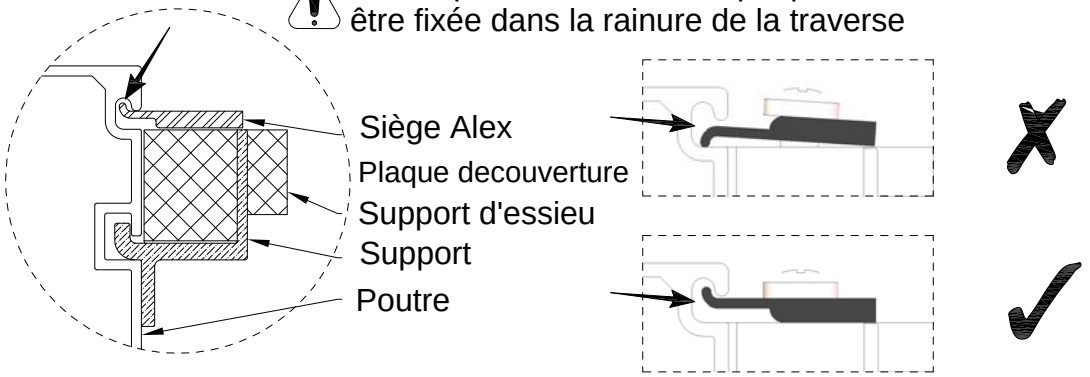

Fixez les lames avec la plaque de recouvrement correspondante contre le mur, en fonction des spécifications :
9 lames - plaque de couverture 1
4 lames - plaque de couverture 2.

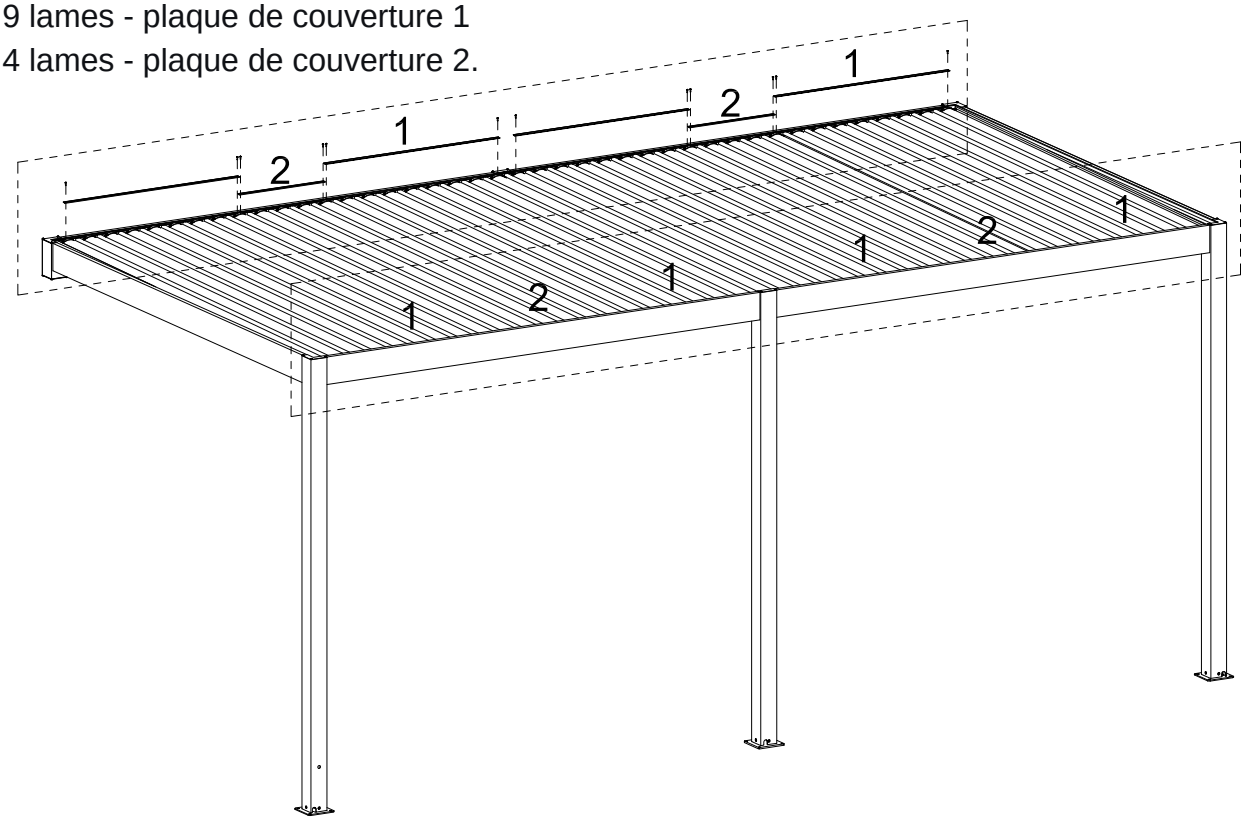

Plaque de couverture 1	8		
Plaque de couverture 2	4		24

5 Colonne fixe.

L'erreur entre X et Y ne doit pas dépasser 1 cm

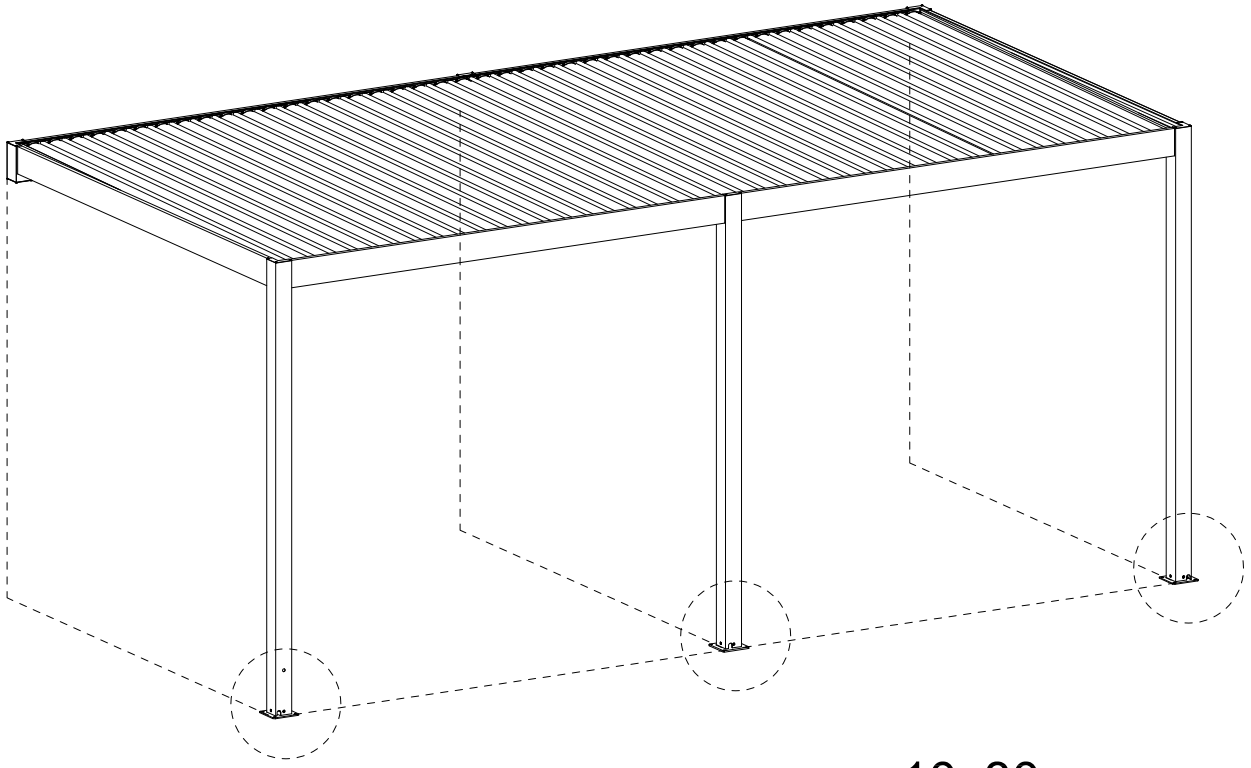

Profondeur de perçage φ10x80

Il y a 12 trous au total

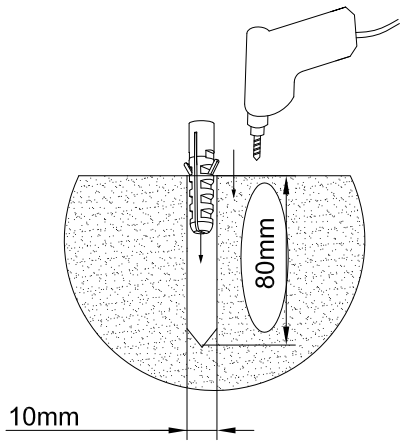

S12 x4

Serrez

S11 x4

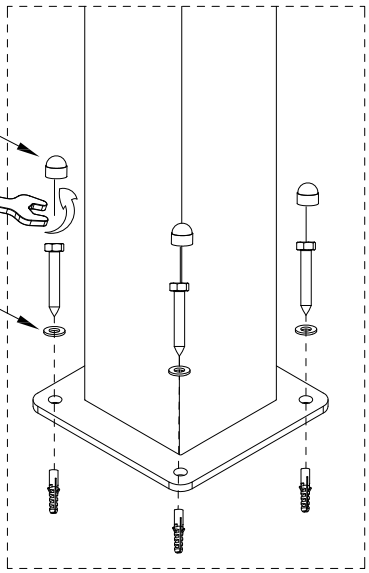

S12		QTY:12PCS
S11	M8*75	QTY:12PCS
	φ8*1	QTY:12PCS
	φ10*50	QTY:12PCS

6-a Connectez le RVB.

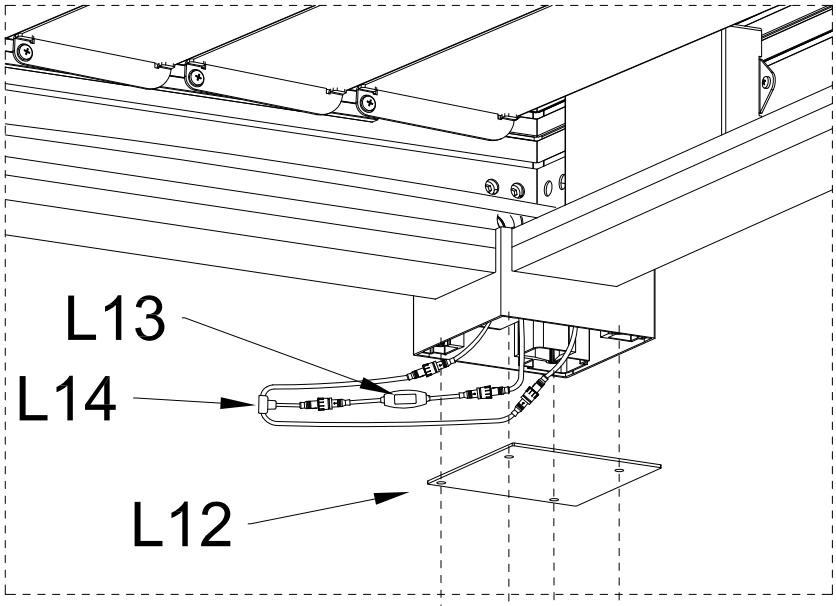

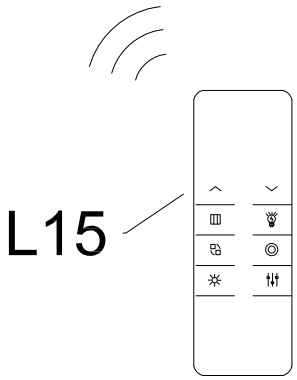

Attention : Une fois tous les joints connectés, allumez l'appareil, appuyez sur la télécommande, vérifiez si l'éclairage est normal

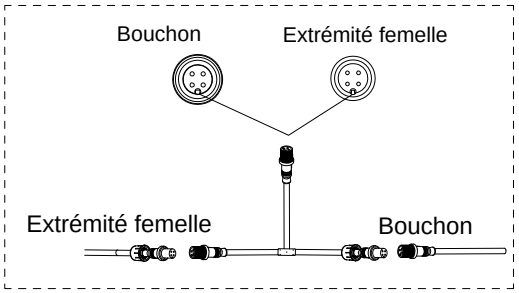

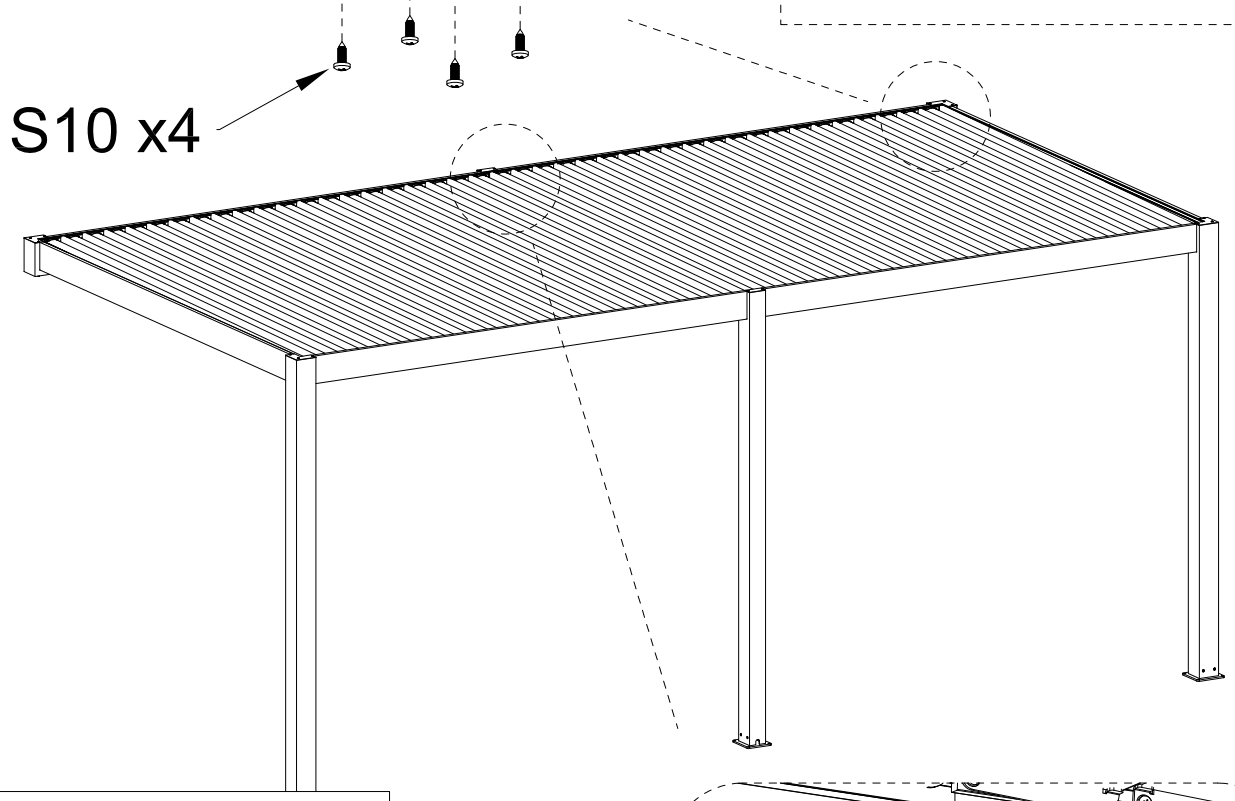

L12	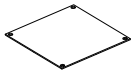	QTY:2PCS
L13		QTY:1PC
L14	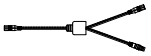	QTY:1PC
L15	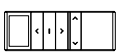	QTY:1PC
S10	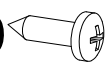	QTY:8PCS ST5.5*16

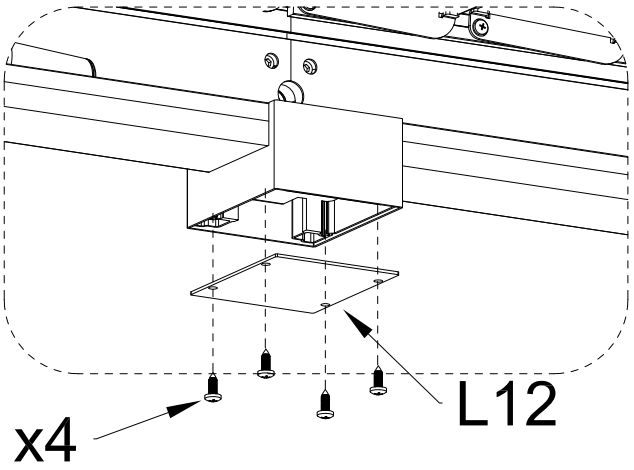

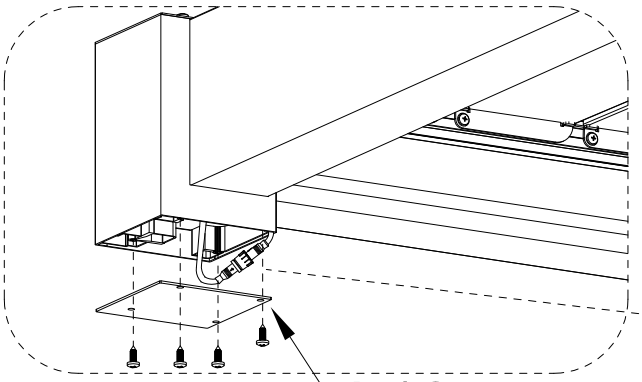

L12

S10 x4

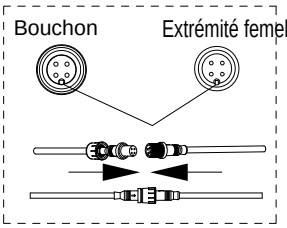

Connectez la partie convexe de l'extrémité femelle à la partie concave de l'extrémité secondaire

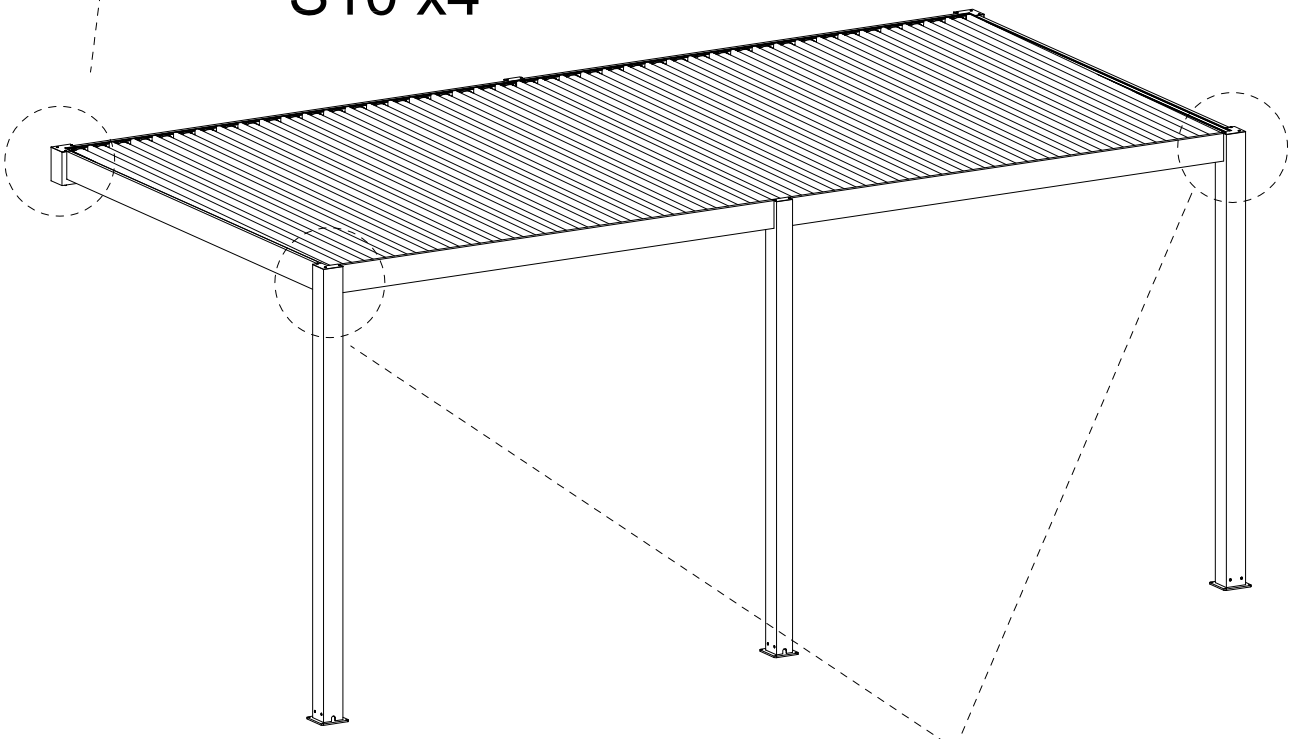

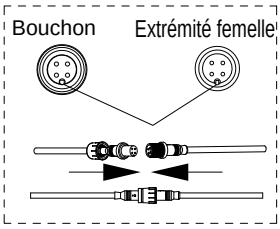

Connectez la partie convexe de l'extrémité femelle à la partie concave de l'extrémité secondaire

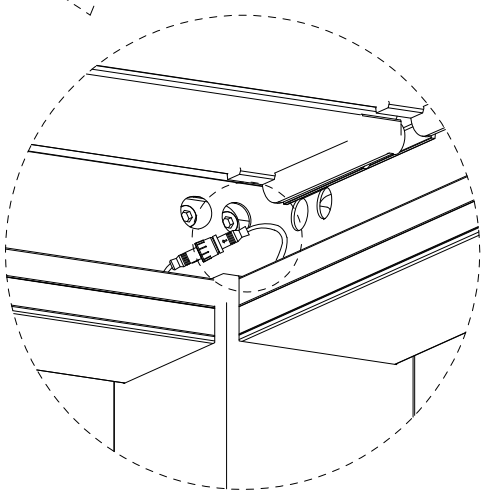

L12	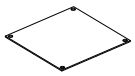	QTY:1PC
S10	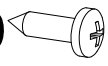	QTY:4PCS ST5.5*16