E8651HL Pergola

Manueld'utilisateur

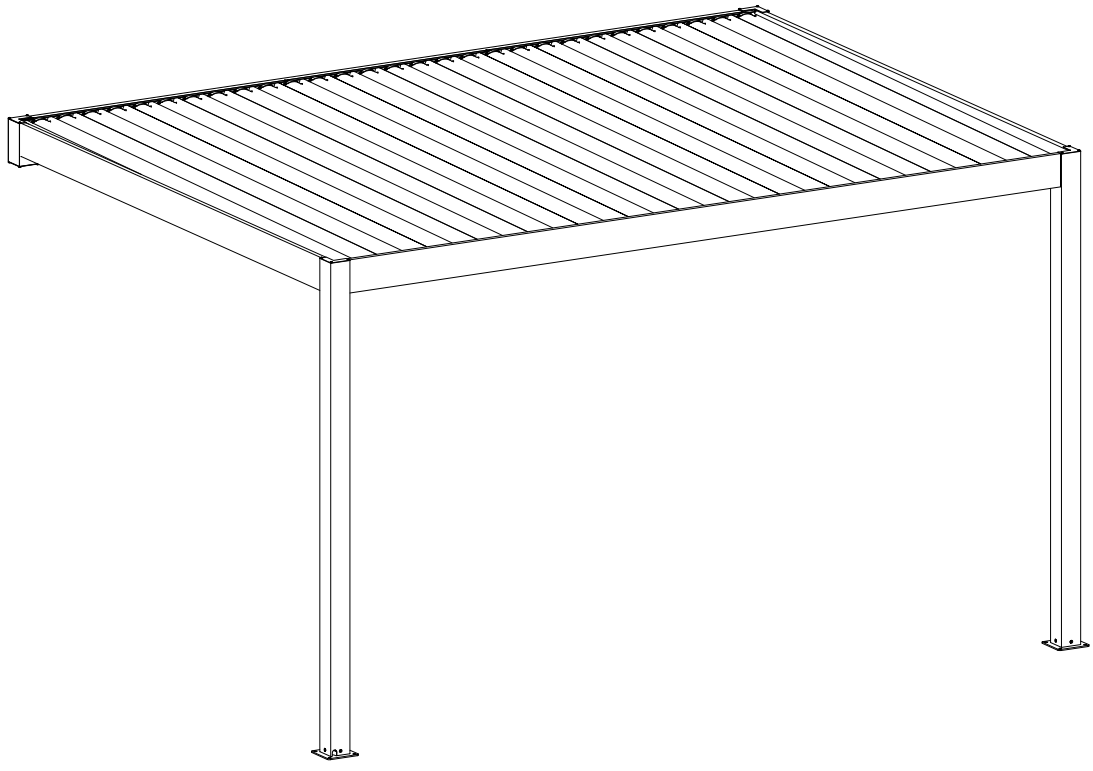

Liste des matériaux

REF		PHOTO	QTY
A1	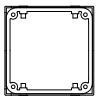	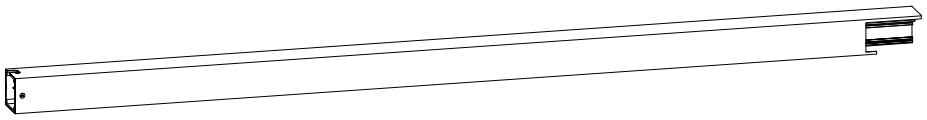	2
B1	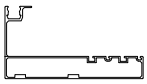		1
B2	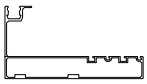	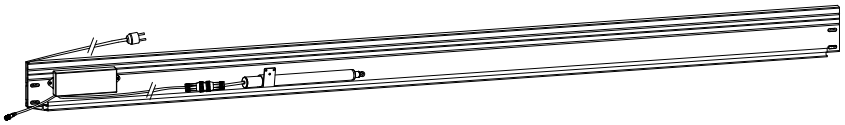	1
C1	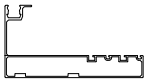	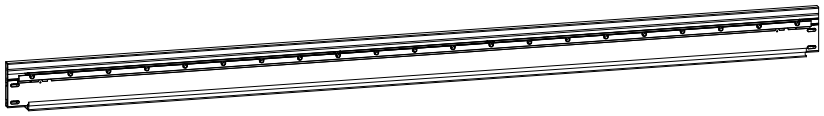	1
C2	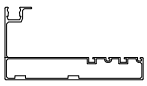	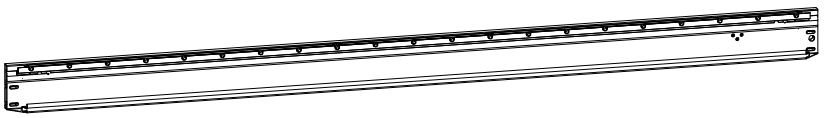	1
F		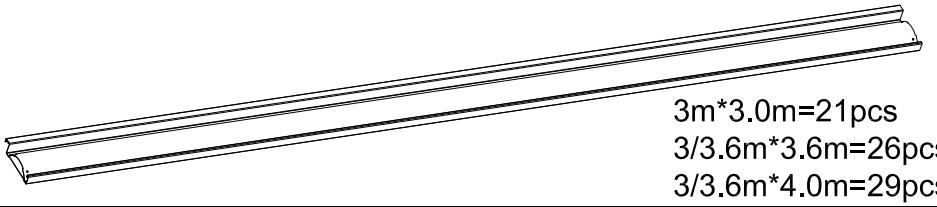 3m*3.0m=21pcs 3/3.6m*3.6m=26pcs 3/3.6m*4.0m=29pcs	
GL		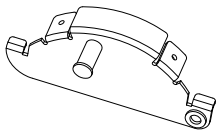 3m*3.0m=21pcs 3/3.6m*3.6m=26pcs 3/3.6m*4.0m=29pcs	
GR		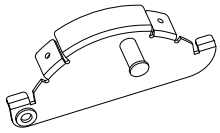 3m*3.0m=21pcs 3/3.6m*3.6m=26pcs 3/3.6m*4.0m=29pcs	

Liste des matériaux

REF		PHOTO	QTY
H1		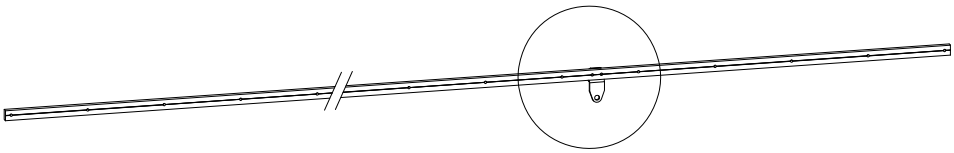	1
K			1
ML		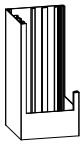	1
MR		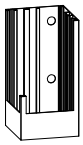	1
NL		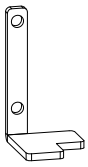	1
NR		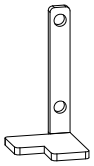	1
P1	Plaque de couverture 1 (Installé d'origine)	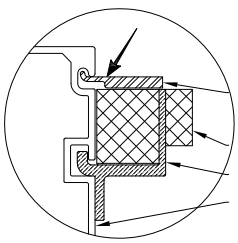	4
P2	Plaque de couverture 2 (Installé d'orig		2

Liste des matériaux

REF	PHOTO	QTY
L1	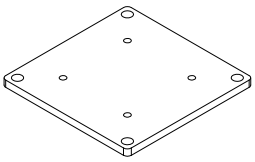	2
L2	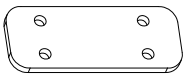	4
L3	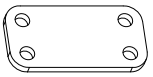	4
L4	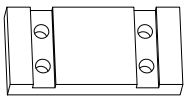	4
L5		8
L6	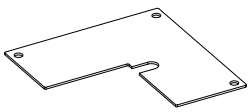	1
L7	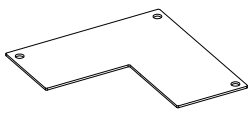	3
L8	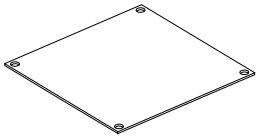	2

REF	PHOTO	QTY
L9		1
L10	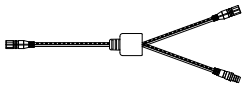	1
L11	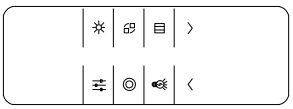	1

Liste des matériaux

REF	PHOTO	QTY
S1	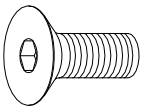 M6*20	8
S2	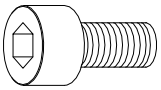 M8*16	16
S3	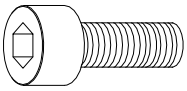 M8*20	16
S4	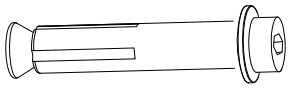 M8*85	4
S5	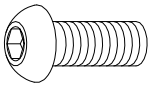 M6*16	3
S6	 3m*3.0m=84pcs 3/3.6m*3.6m=104pcs 3/3.6m*4.0m=116pcs M4*6	
S7	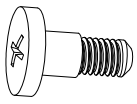 3m*3.0m=21pcs 3/3.6m*3.6m=26pcs 3/3.6m*4.0m=29pcs φ6*13*M5	
S8	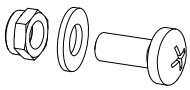 M8 & φ8 & M8*20	1

REF	PHOTO	QTY
S9	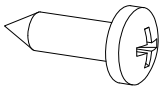 ST5.5*16	20
S10	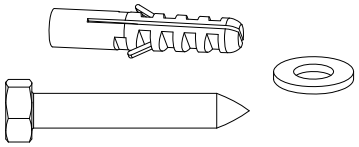 M8*75 & φ8*1 & φ10*50	8
S11	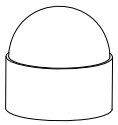	8

Rappel de sécurité

Directives générales

- Veuillez conserver ce manuel pour une utilisation future après avoir installé la pergola;
- Veuillez lire attentivement les instructions suivantes avant l'assemblage;
- Ce manuel peut ne pas inclure tous les détails et les étapes importantes;
- Veuillez nous contacter si vous avez besoin de plus d'informations ou d'aide.

Remarques importantes

- Veuillez ne pas permettre à la neige de s'accumuler sur le toit à lames.En cas de prévisionde neige modérée ou forte, ouvrez les lames, faites de même en cas de vents forts ou d'autres conditions météorologiques extrêmes.
- Veuillez ouvrir les lames et relever ou retirer tout accessoire de pare-soleil installé pour éviter des dommages potentiels à la pergola en cas de mauvais temps.

Ce dont vous pourriez avoir besoin:

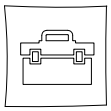

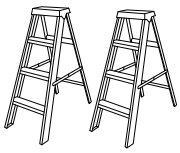

Échelle x2

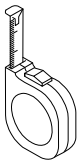

Mètre ruban



Maillet

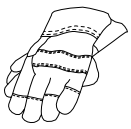

Gants

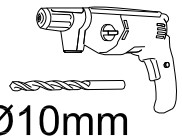

Tournevis électrique

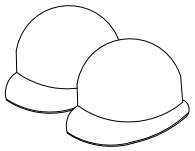

Casque de sécurité x2

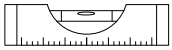

Niveau

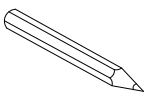

Marqueur



Clé à molette

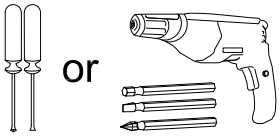

Tournevis ou tournevis électrique



Outil à douille

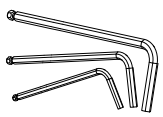

Clé Allen

Étape par étape Instructions pour l'installation

1-a Assemblage de la Plaque de Base de Colonne (A1)

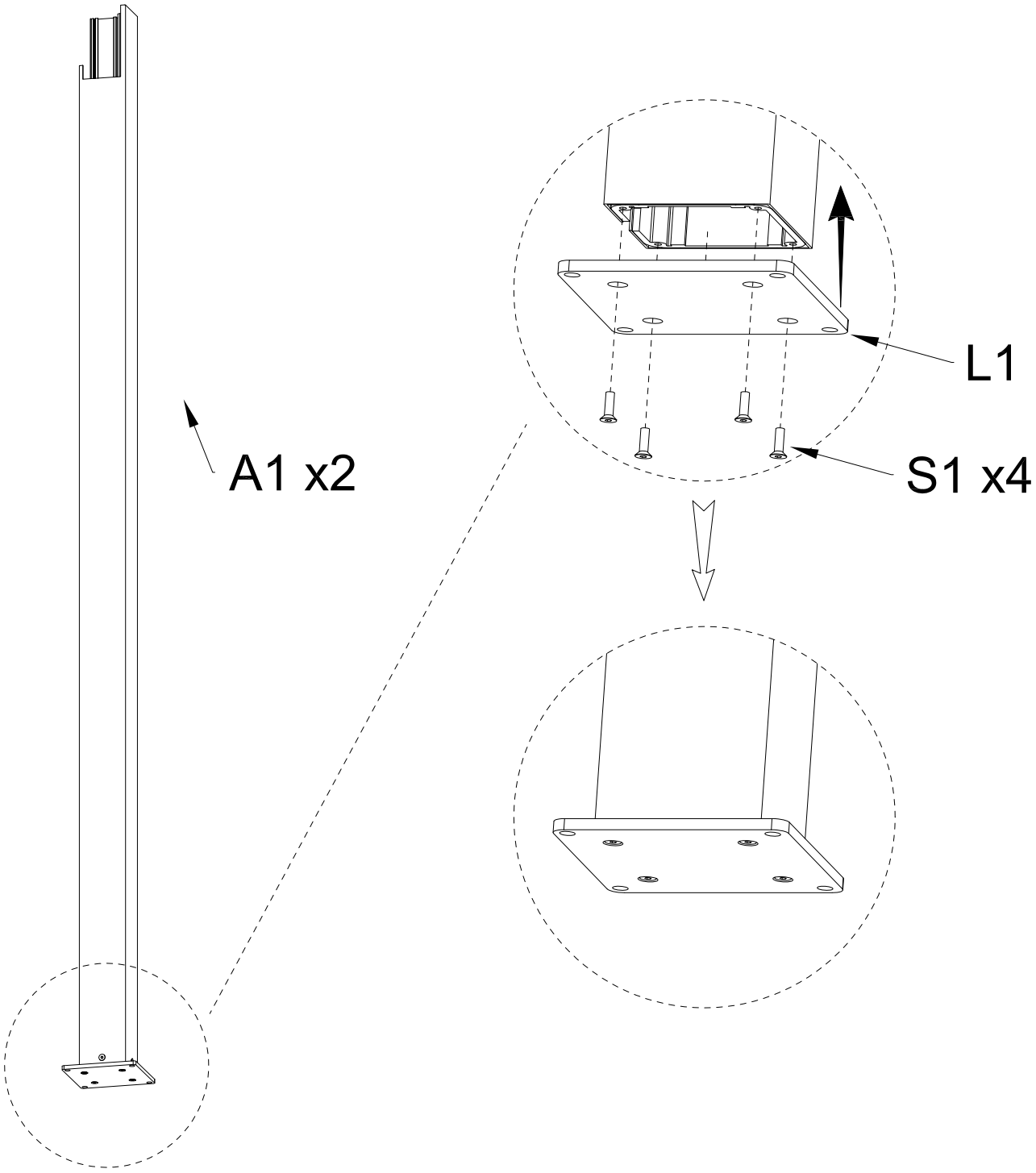

A1			QTY:2PCS
L1	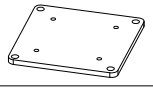	QTY:2PCS	
S1	 M6*20		QTY:8PCS

2. Installez les pièces de fer courtes de connexion detraverse.

Étape 1 : La traverse gauche.

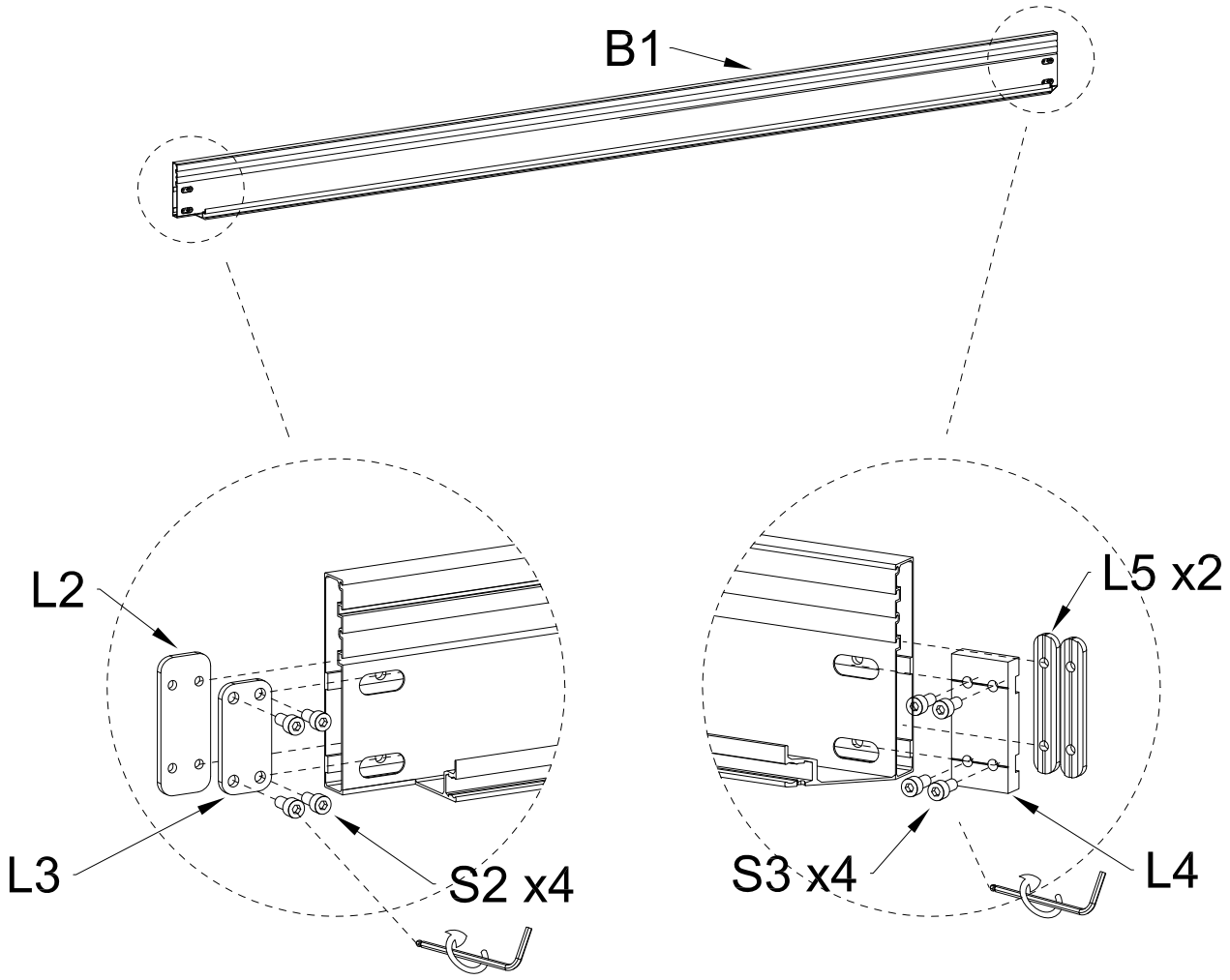

Préchar

L2	QTY:1PC	L3	QTY:1PC	L4	QTY:1PC
L5	QTY:2PCS	S2 M8*16	QTY:4PCS	S3 M8*20	QTY:4PCS

Étape 2 : La traverse droite

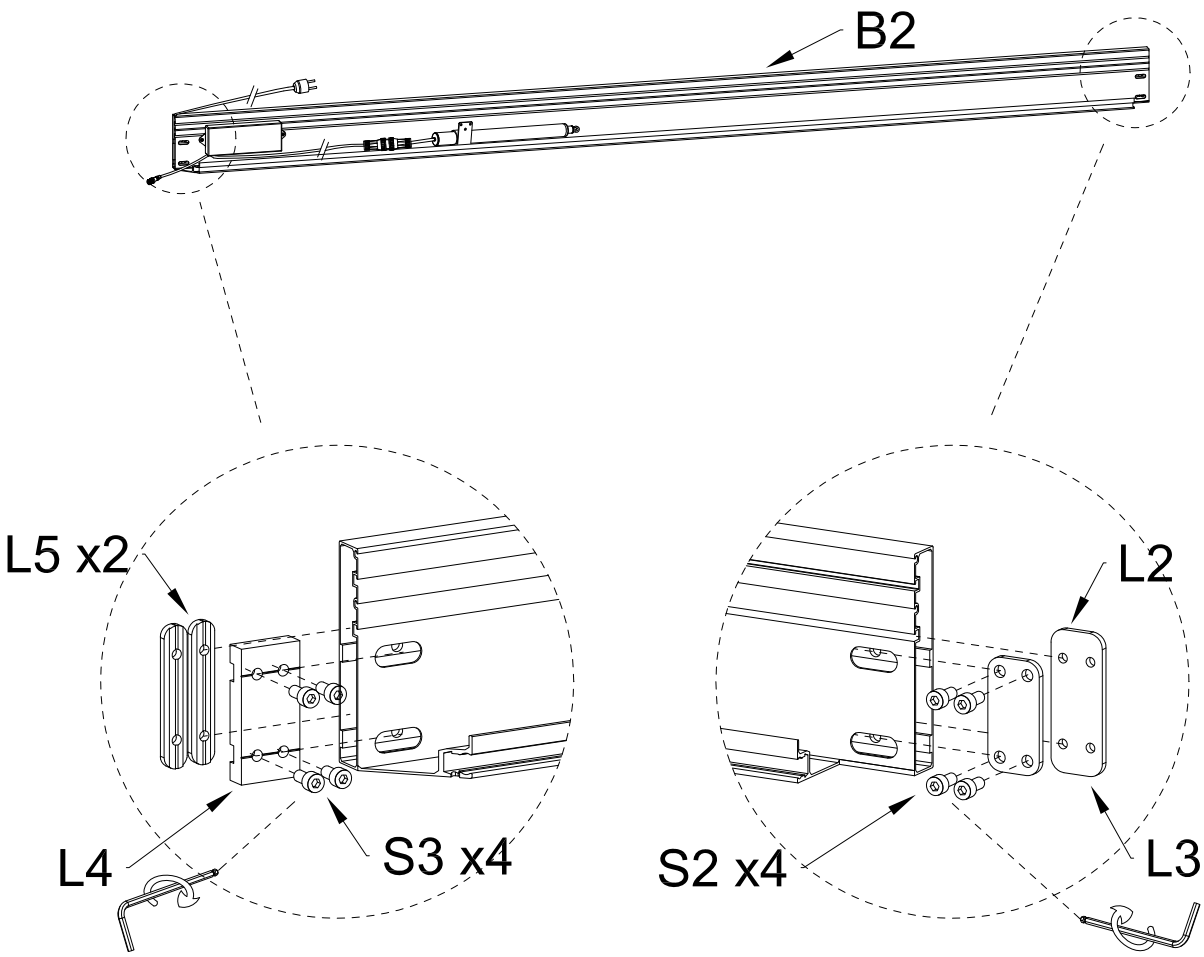

Préchargez à l'aide de la clé Allen n° 6.

Préchargez à l'aide de la clé

L2	QTY:1PC	L3	QTY:1PC	L4	QTY:1PC
L5	QTY:2PCS	S2 M8*16	QTY:4PCS	S3 M8*20	QTY:4PCS

Étape 3 : La traverse avant

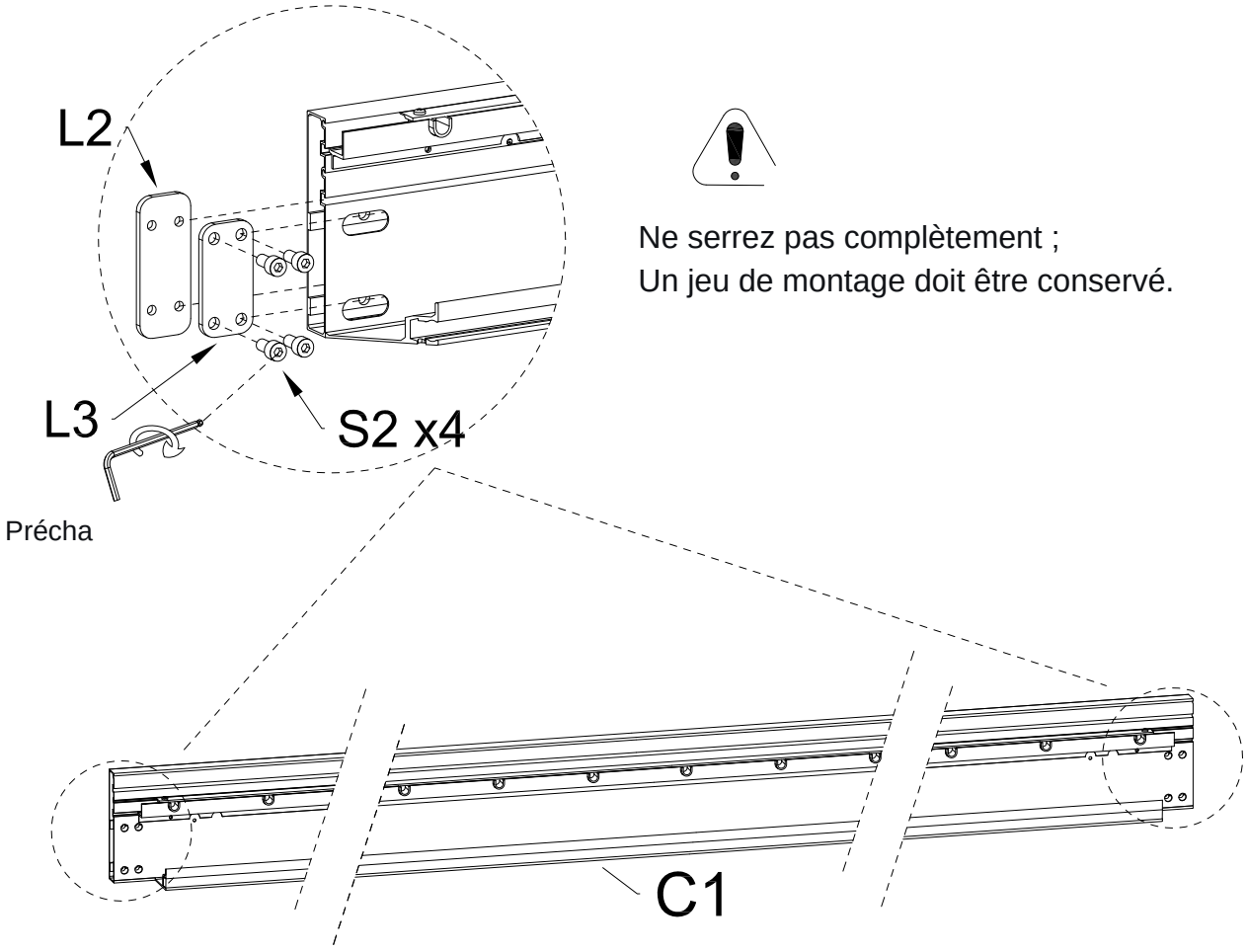

Ne serrez pas complètement ;
Un jeu de montage doit être conservé.

L2	QTY:1PC	L3	QTY:1PC	S2 M8*16	QTY:4PCS

Étape 4 : Poutre arrière

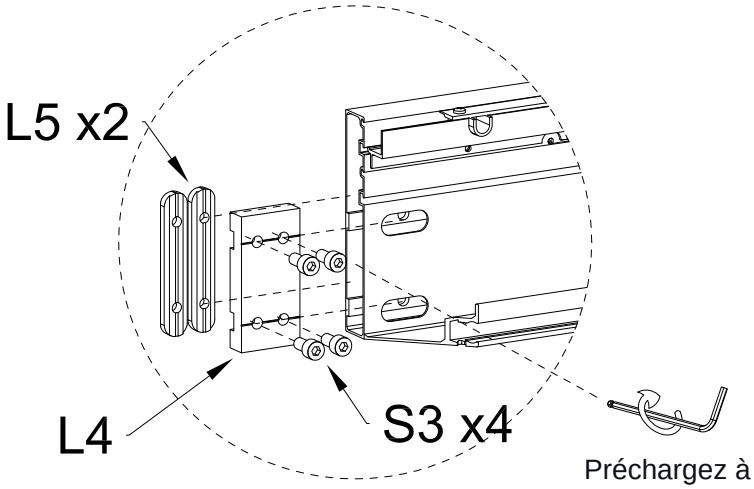

Ne serrez pas complètement ;
Un jeu de montage doit être conservé.

Préchargez à l'aide de la
clé Allen n° 6.

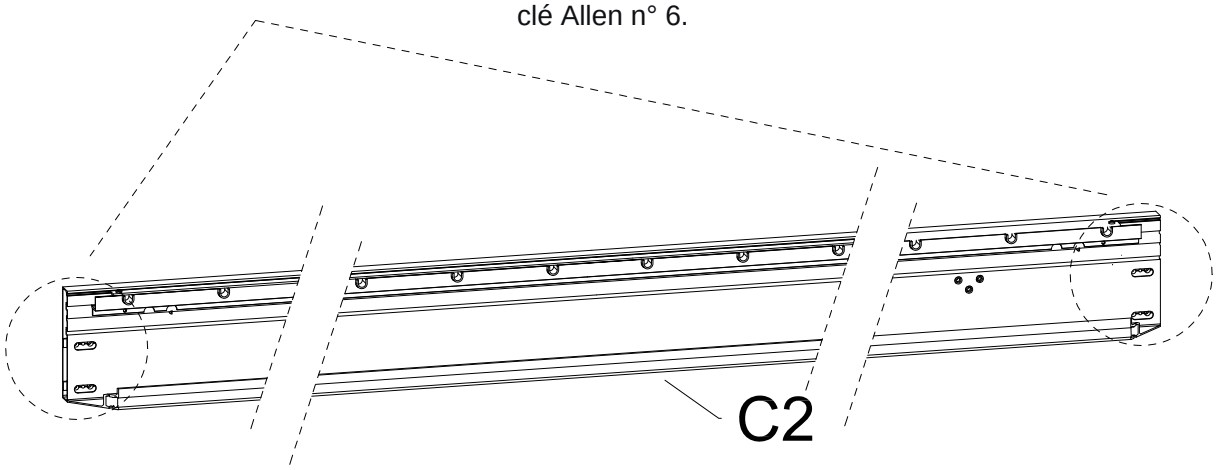

L4	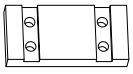	QTY:2PCS	L5		QTY:4PCS
S3	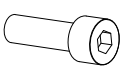 M8*20	QTY:8PCS			

2-a Construire un cadre

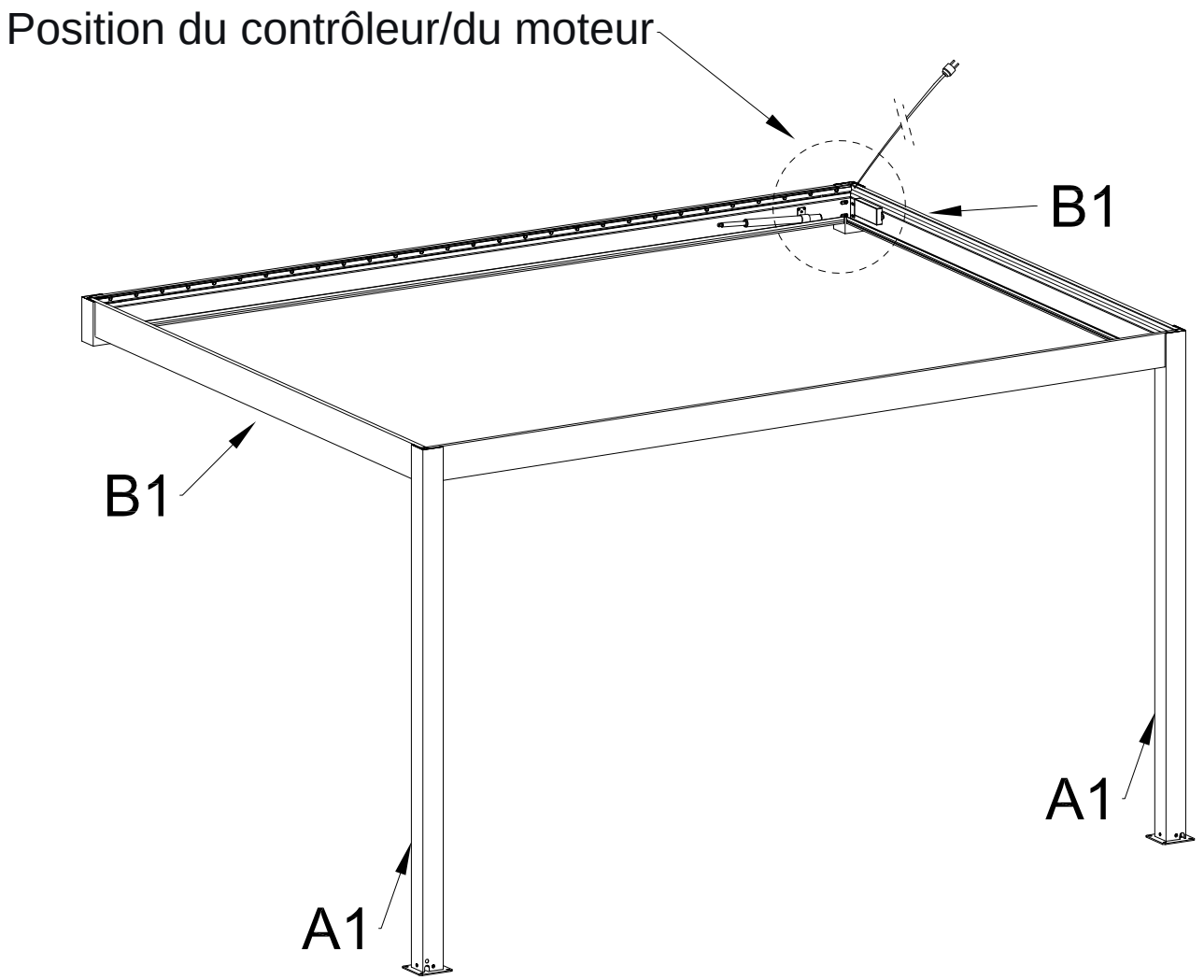

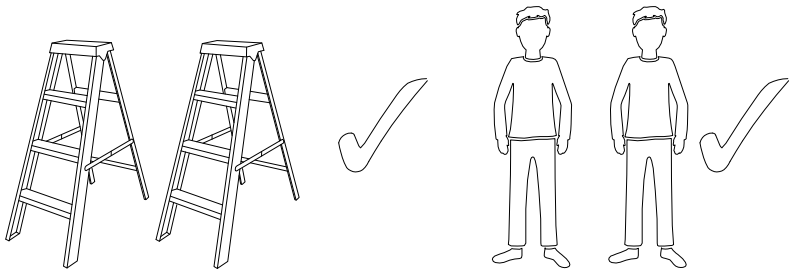

2-b Construire un cadre

1) Placez les trois supports muraux comme indiqué sur le schéma,
nivelez-les selon les données,
et marquez les positions à l'aide d'un feutre
en utilisant les trous pré-percés comme guide ;

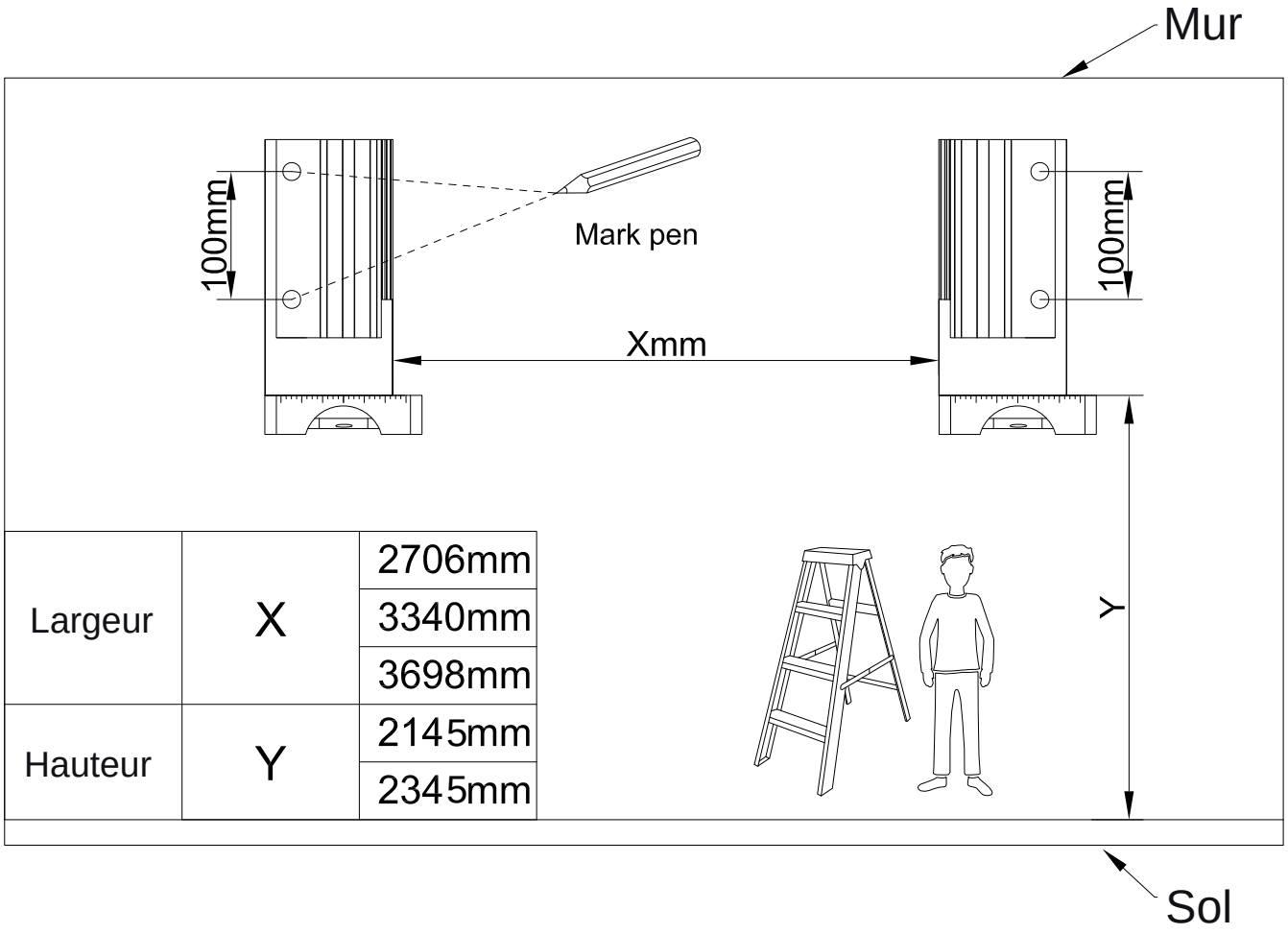

Largeur	X	2706mm
		3340mm
		3698mm
Hauteur	Y	2145mm
		2345mm

ML	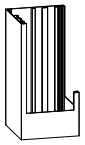	QTY:1PC	MR	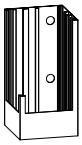	QTY:1PC

2) Installez la vis à expansion métallique ;
après serrage et expansion, dévissez le boulon dans le

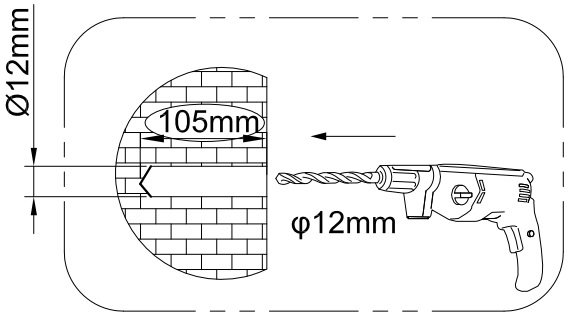

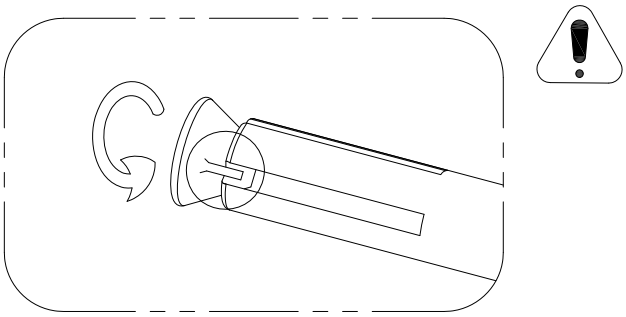

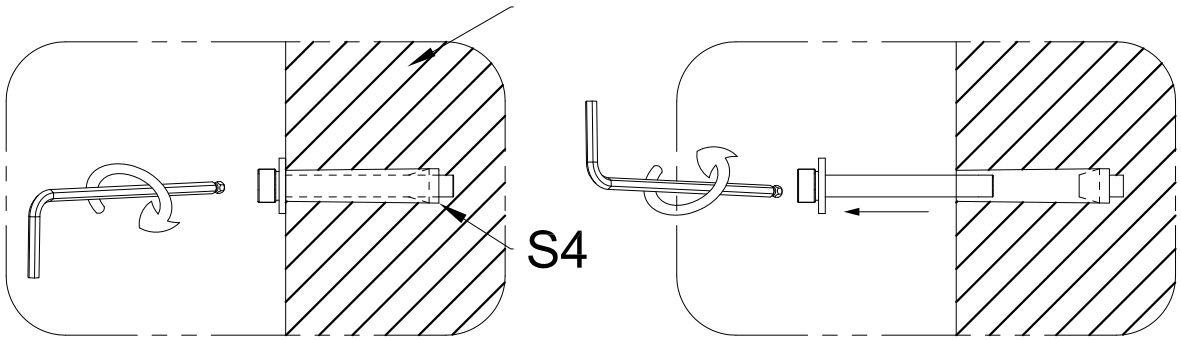

S4	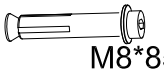 M8*85	QTY:4PCS

3) Installez la vis à expansion métallique ;
après serrage et expansion, dévissez le boulon
dans le

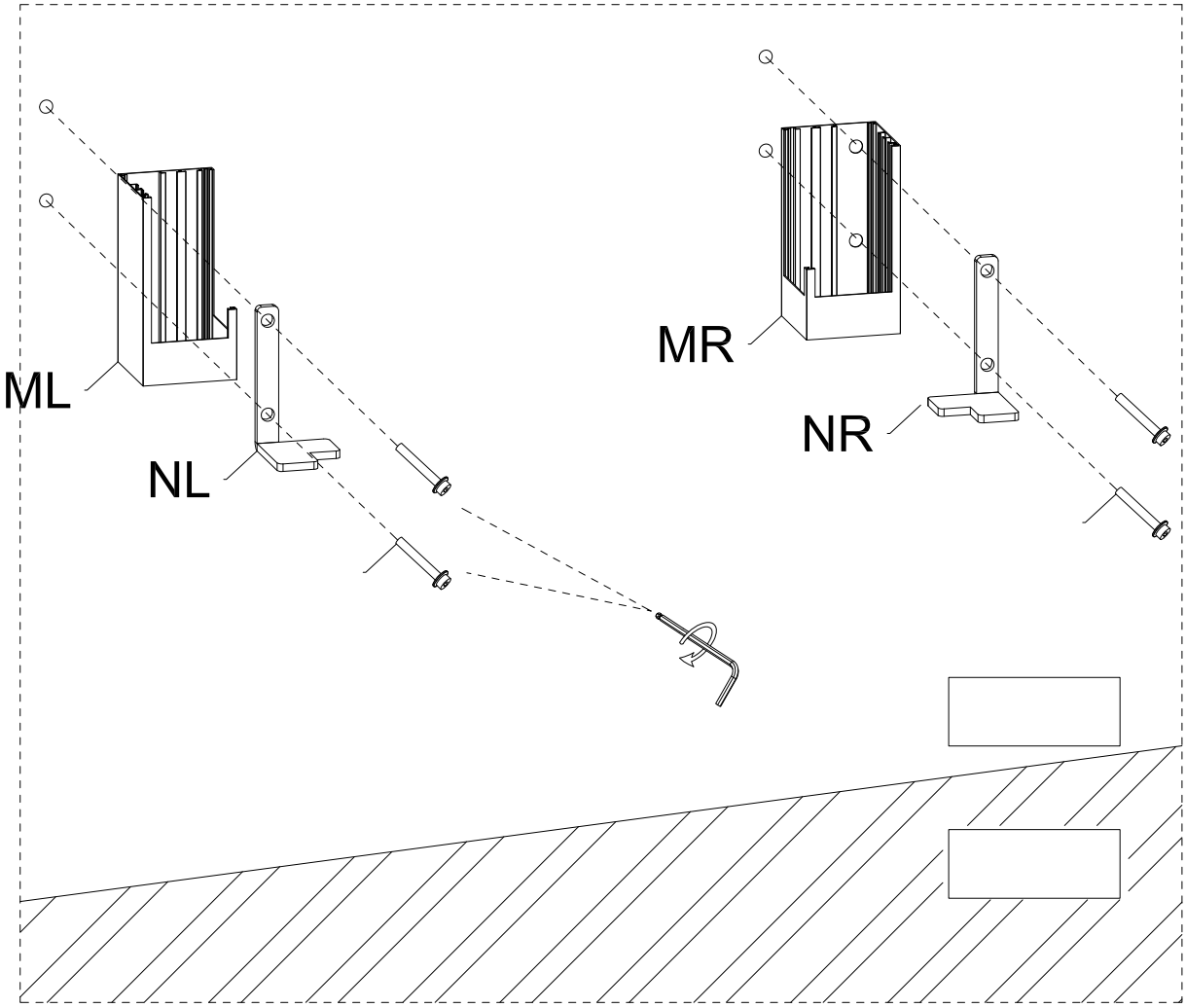

NL		QTY:1PC	NR	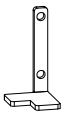	QTY:1PC

2-c Installer l'ensemble C2 sur la base murale.

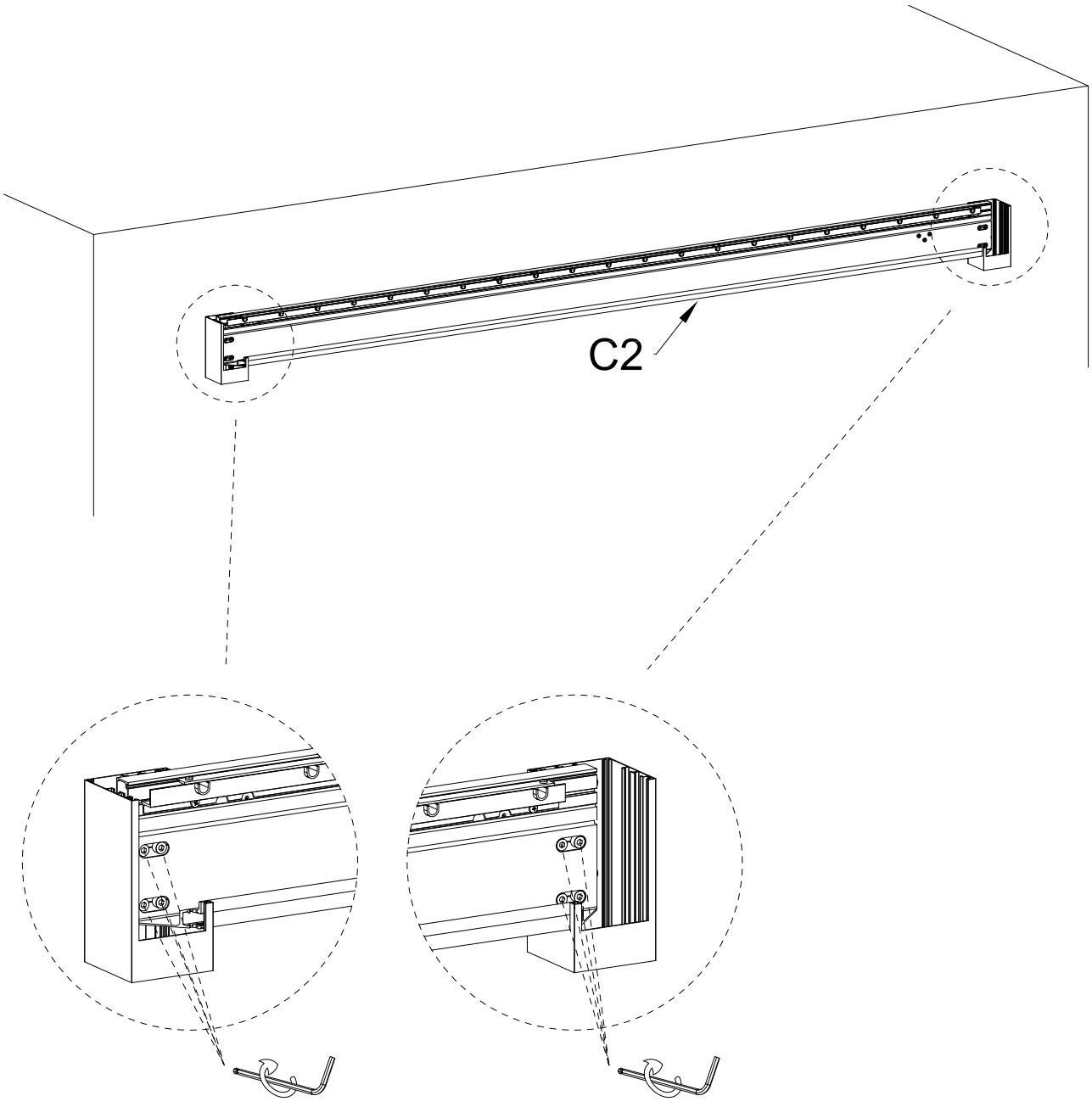

Serrez à l'aide de la clé Allen n° 6

Serrez à l'aide

2-d Installez le longeron droit et le montant droit.

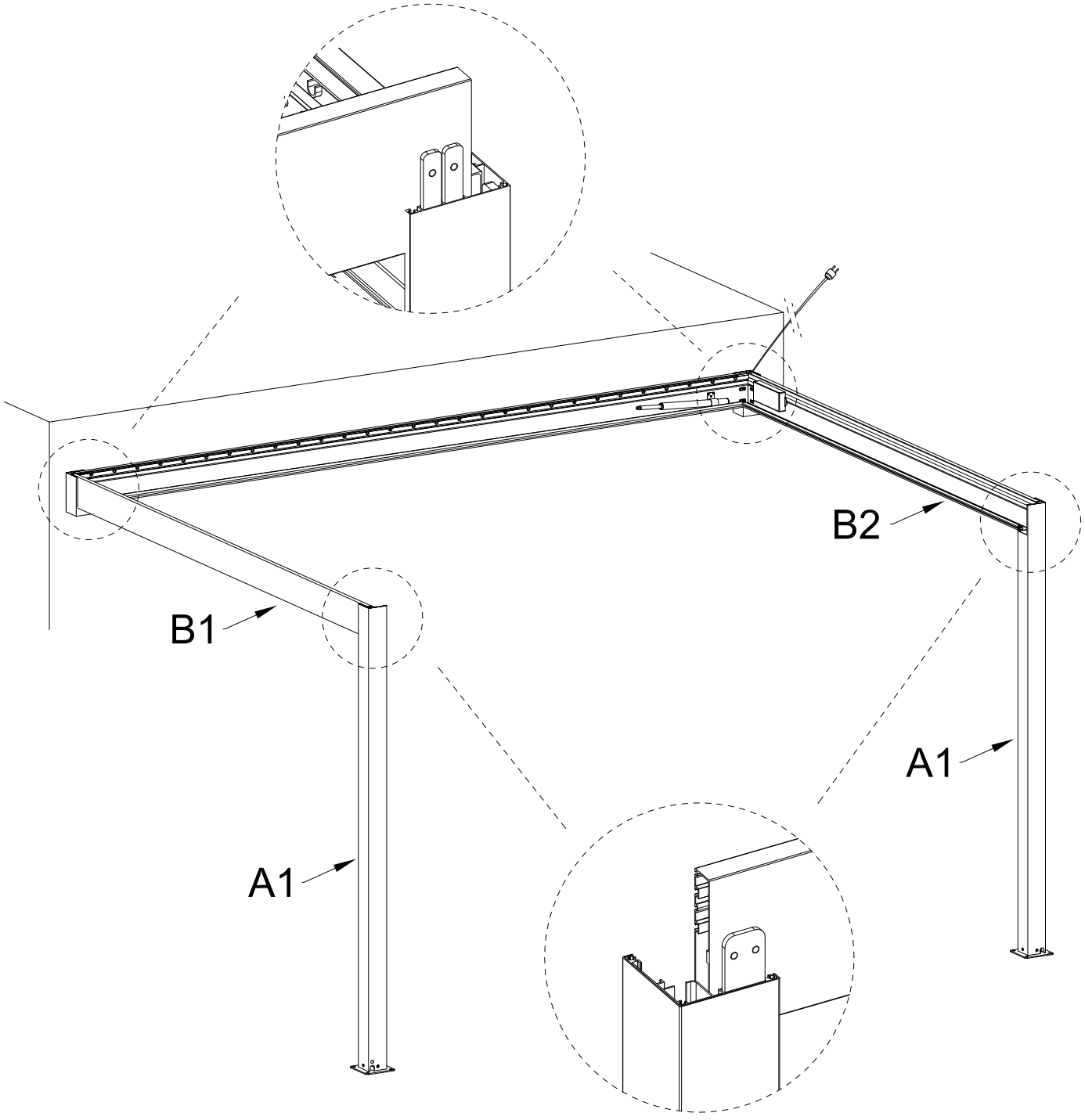

2-e Installez la traverse avant.

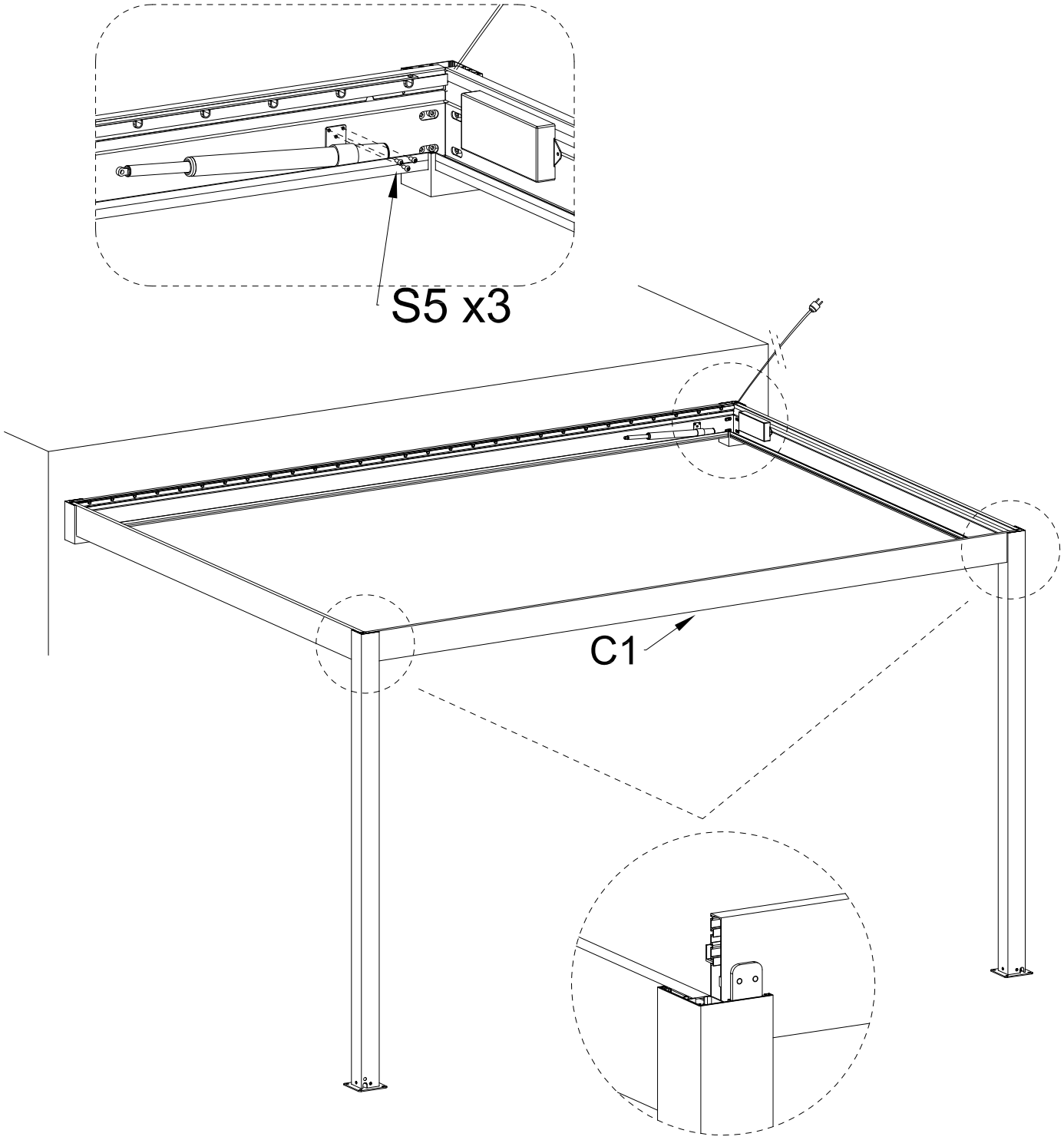

S5	M6*16	QTY:3PCS

2-f Appliquez un joint d'étanchéité hydrofuge.

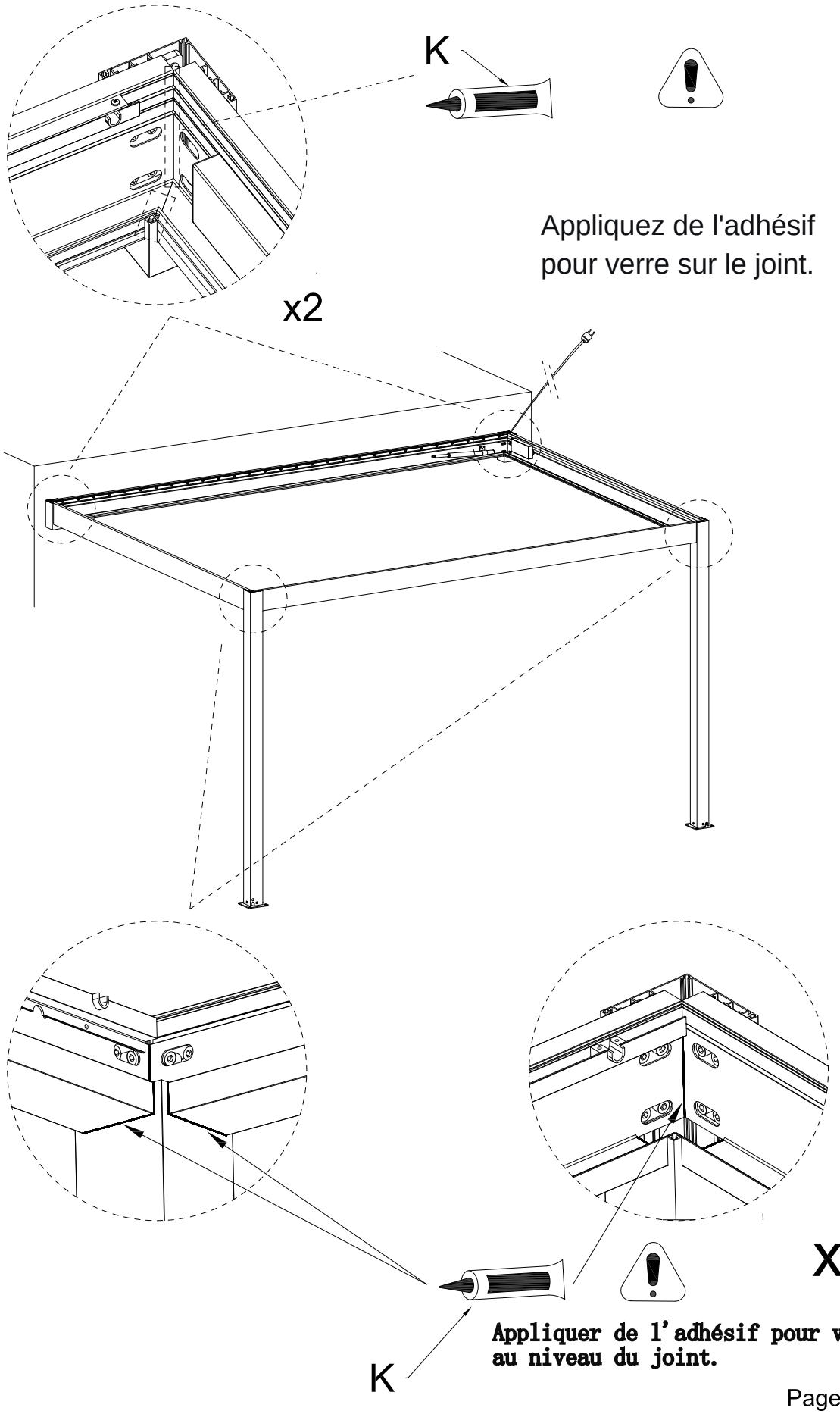

2-g Démonter le couvercle du siège d'arbre.

Plaque de couverture 1	4		
Plaque de couverture 2	2	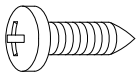	12

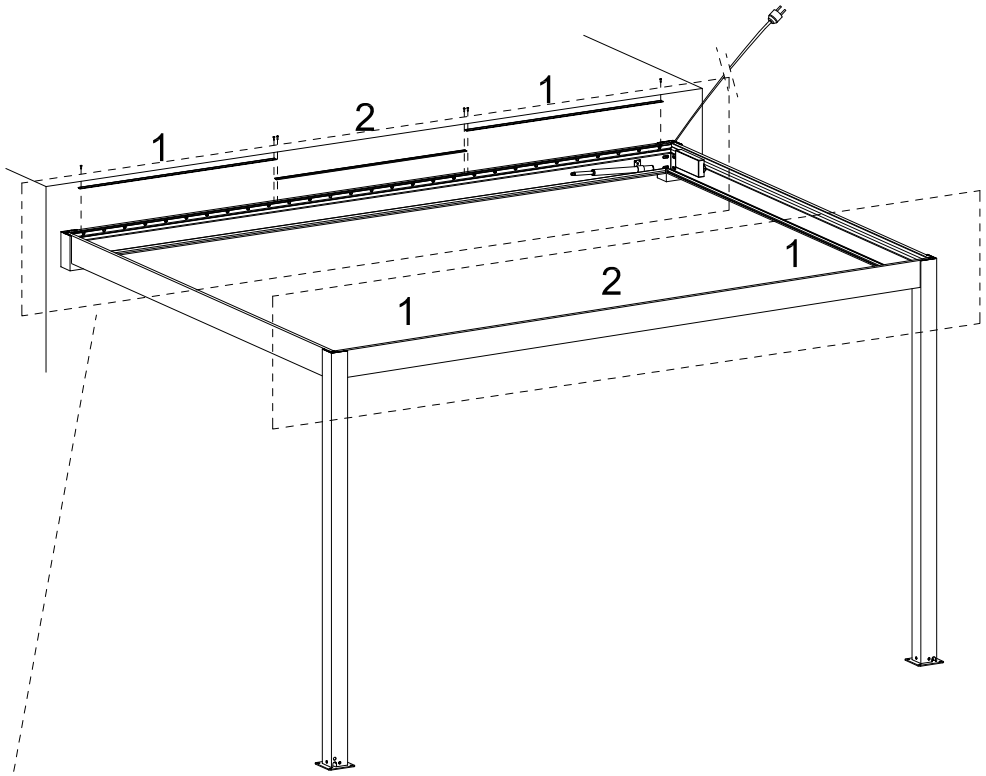

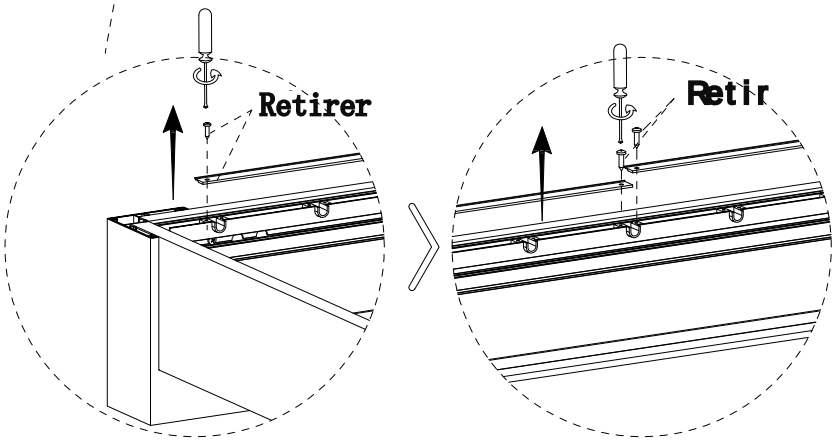

3-a Assembler les volets et les capuchons d'extrémité gauche et droit.

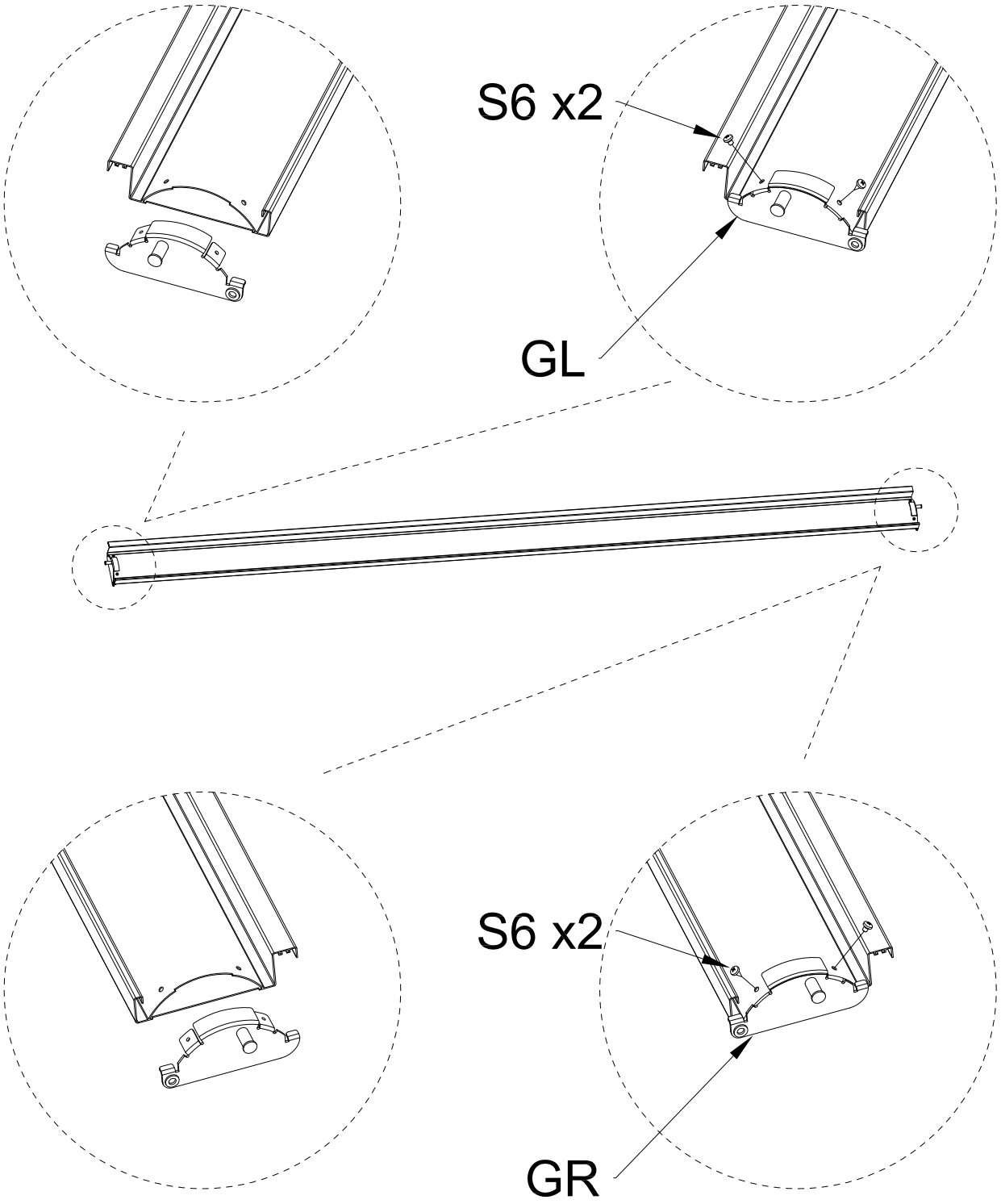

F	QTY:21/26/29PCS				
GL	QTY:21/26/29PCS	GR	QTY:21/26/29PCS	S6	QTY:84/104 /116PCS

3-b Installer trois volets comme indiqué sur le schéma.

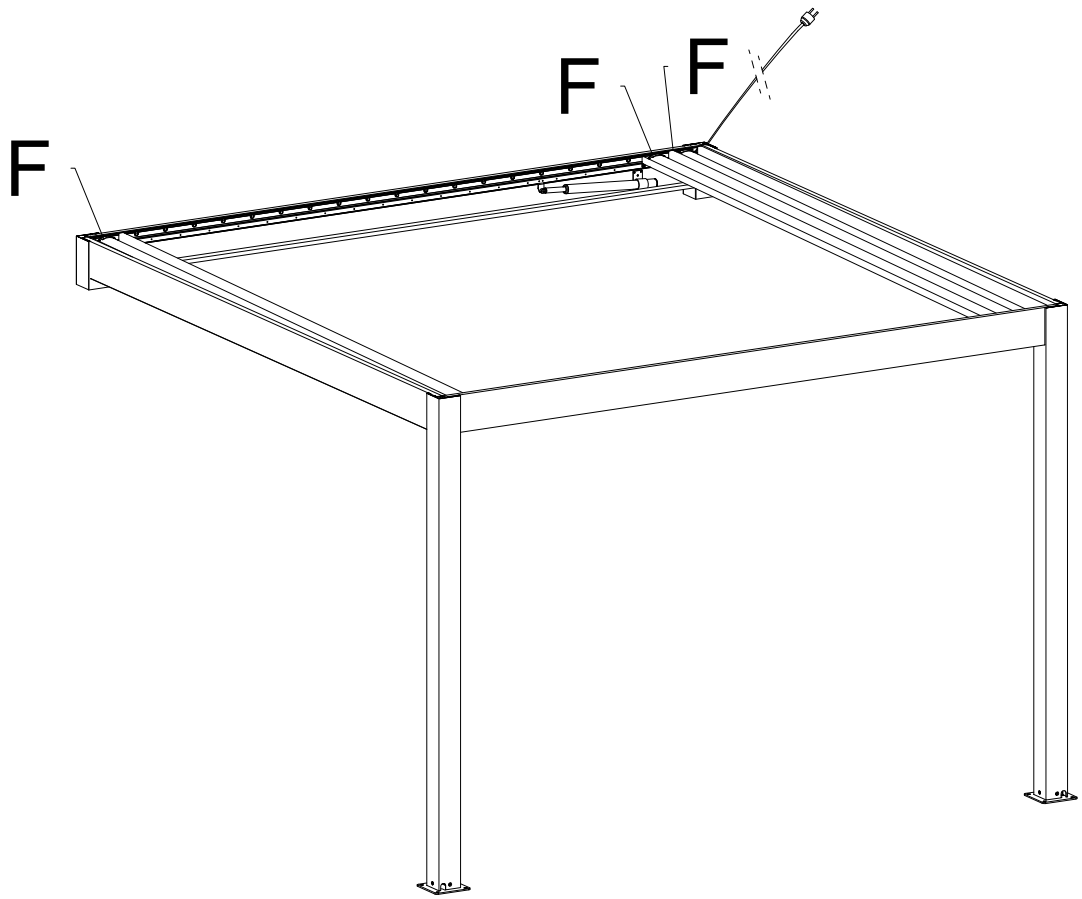

Vue d'ensemble de l'installation

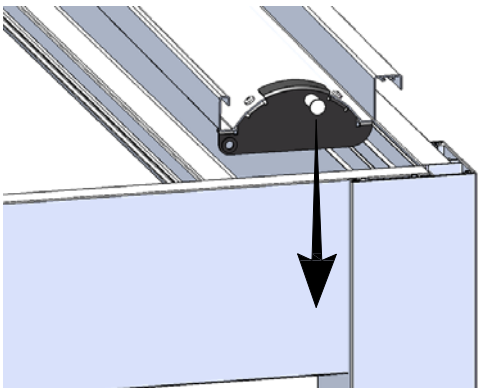

Conseil :
L'

3-c Raccorder l'alimentation électrique, déployer le moteur, régler l'orientation des volets à un angle adapté pour l'installation, puis fixer les deux extrémités des volets.

Connectez d'abord les deux sections de la tige poussoir avant d

Raccorder l'alimentation électrique.

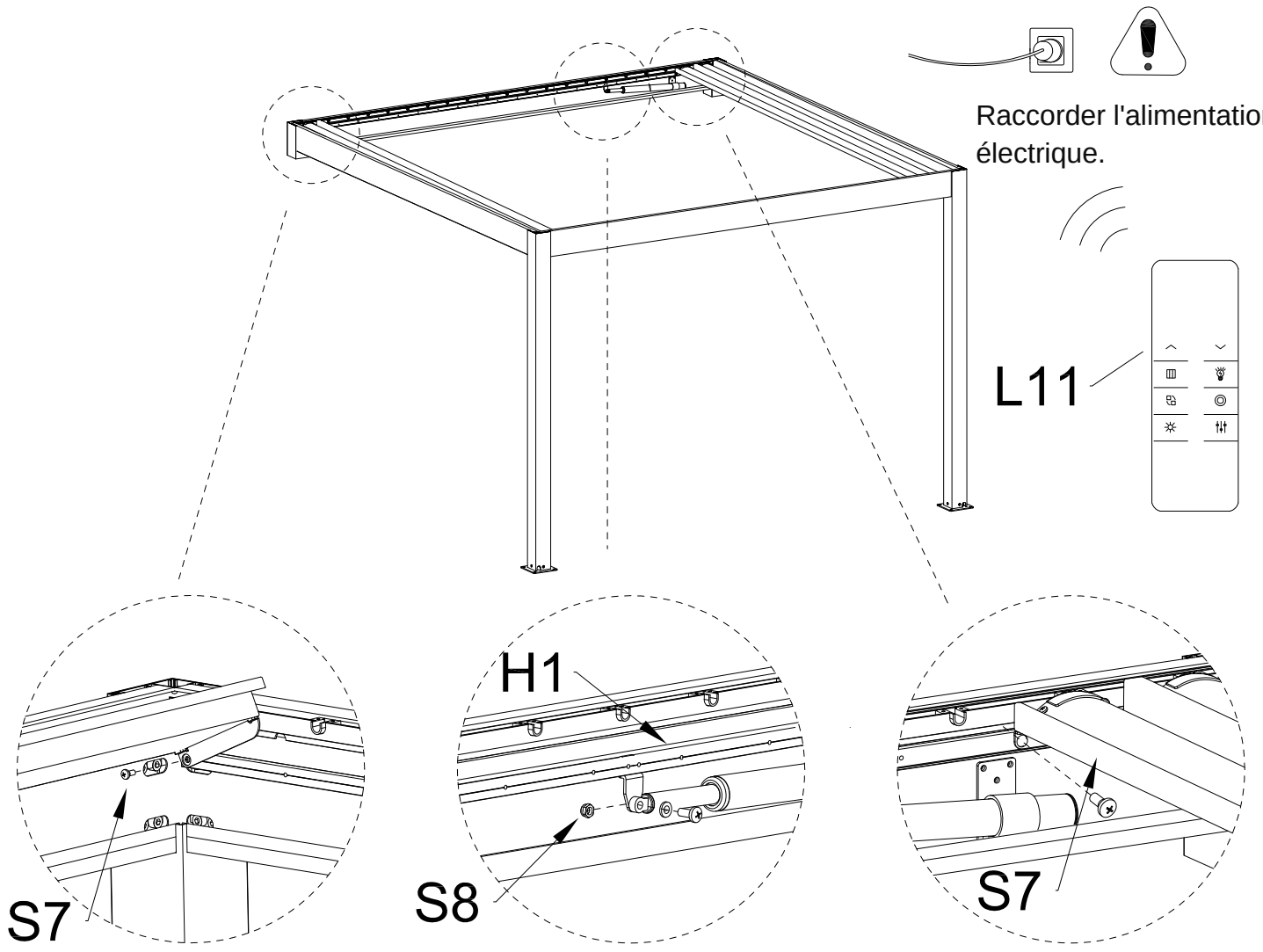

S7	QTY:3PCS φ6*13*M5	S8	QTY:1SETS M8 & M8*20
H1	QTY:1PC		

3-d. Installez tous les volets restants et fixez-les en place.

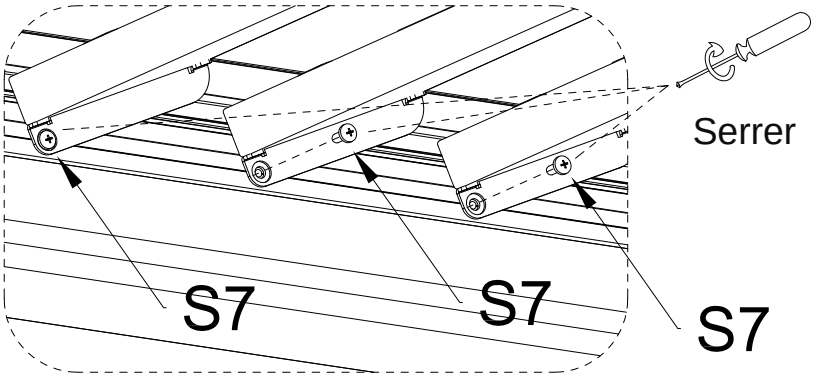

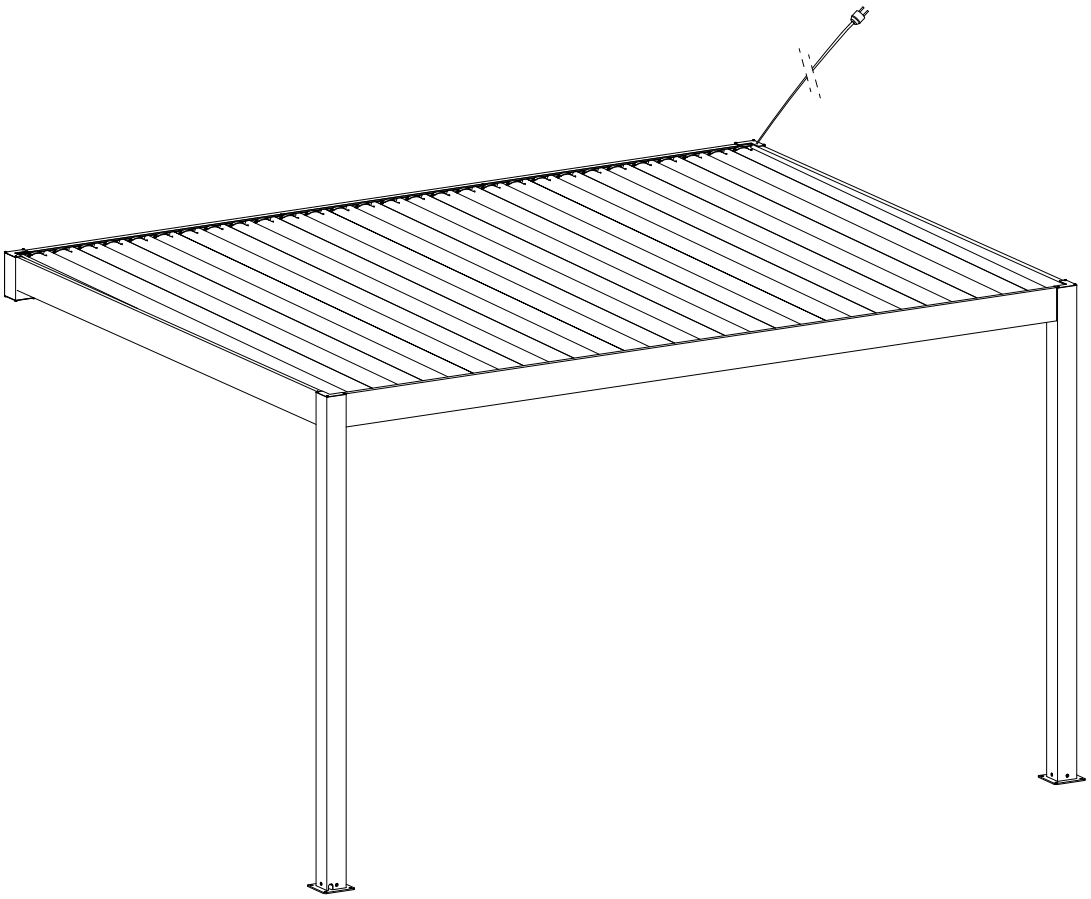

S7		QTY:18/23/26PCS φ6*13*M5

3-e Installez le capuchon de colonne.

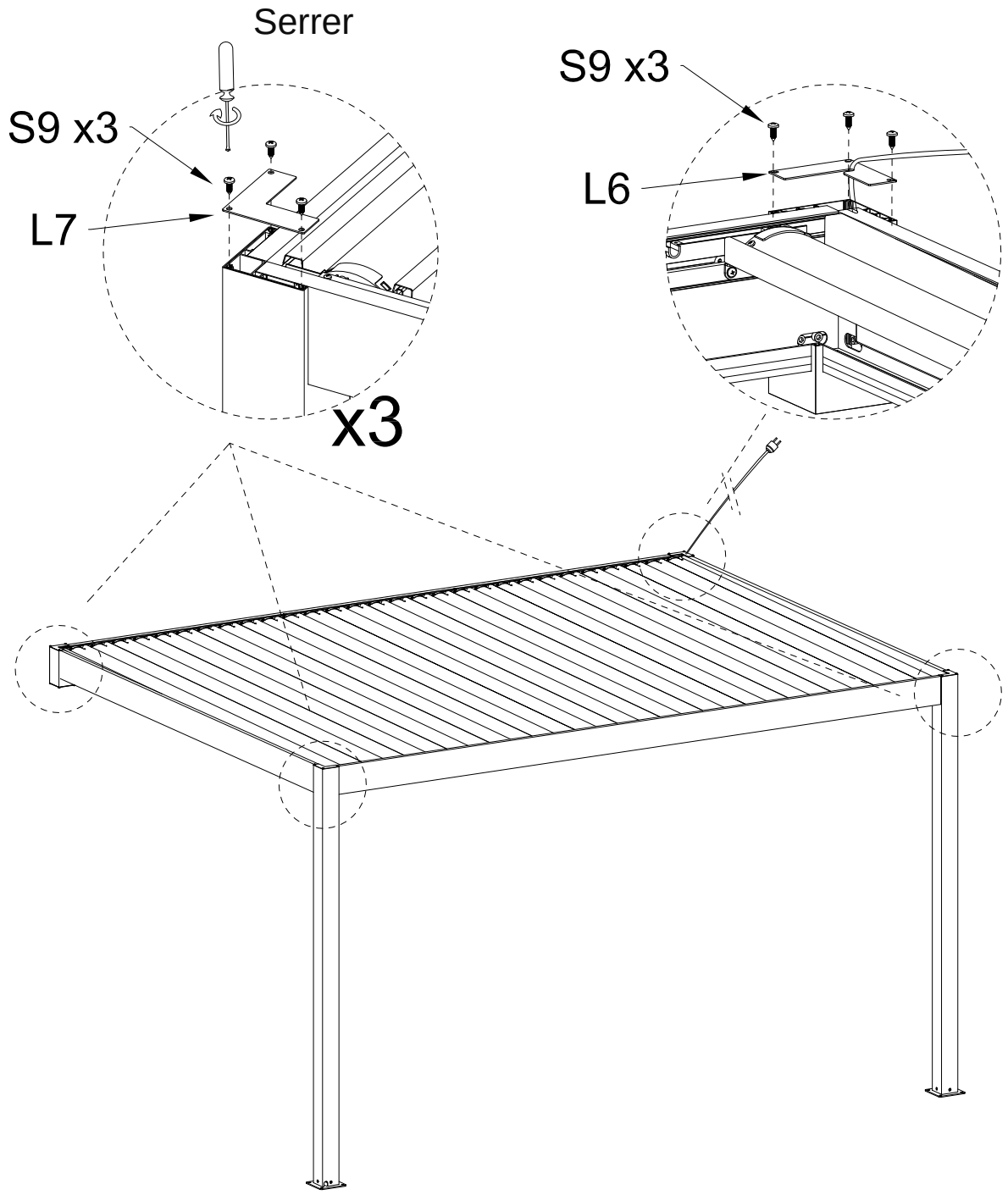

L6		QTY:1PC
L7		QTY:3PCS
S9	 ST5.5×16	QTY:12PCS

4 Restauration - Page 14 : Démontage du couvercle de siège d'arbre.

Veillez à ce que l'extrémité du couvercle soit fixée dans la rainure de la traverse.

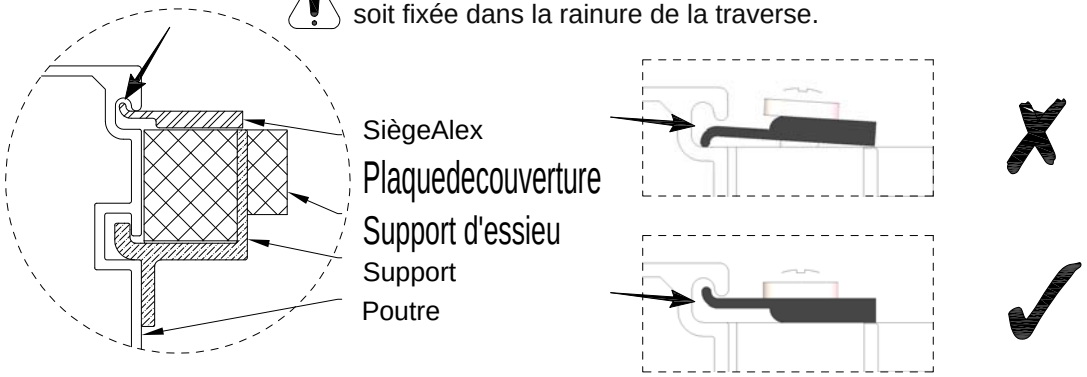

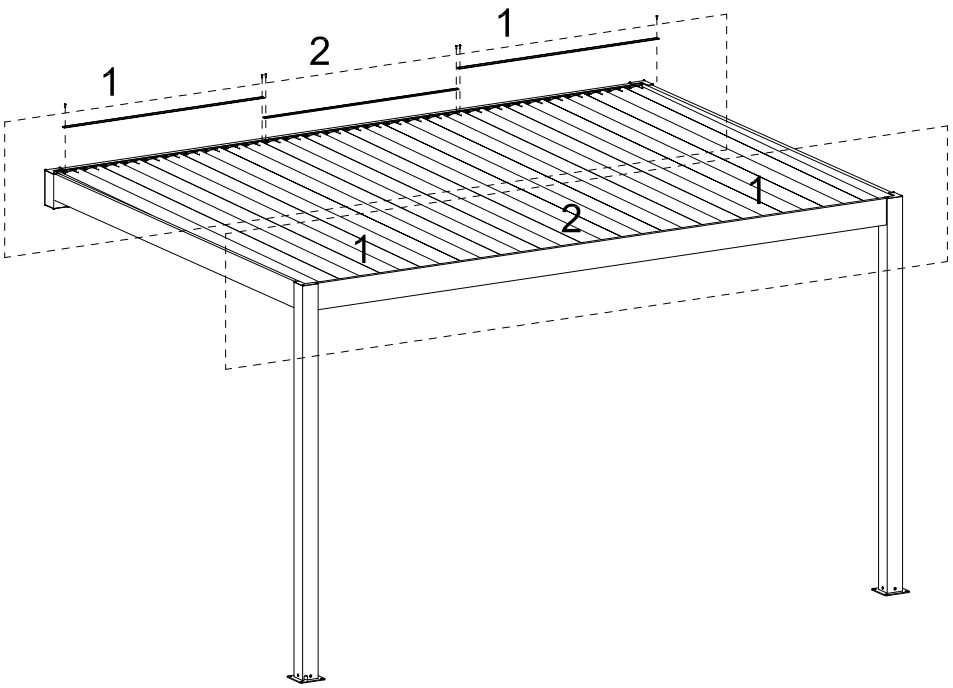

Plaque de couverture 1	4		
Plaque de couverture	2	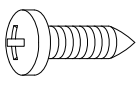	12

5. Fixer la colonne.

L'erreur entre X et Y ne doitpas dépasser 1 cm.

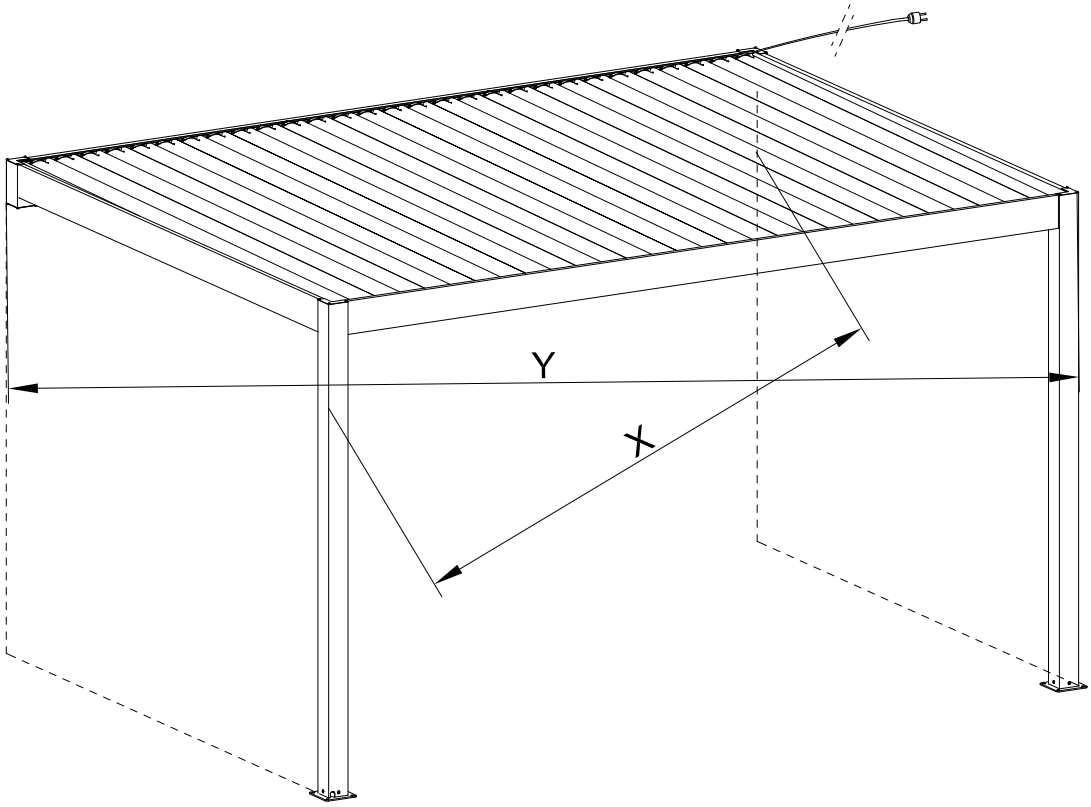

Profondeur de perçage : Φ10 x 80

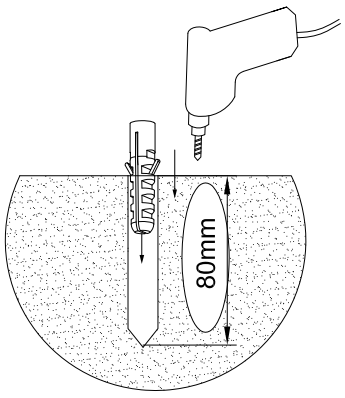

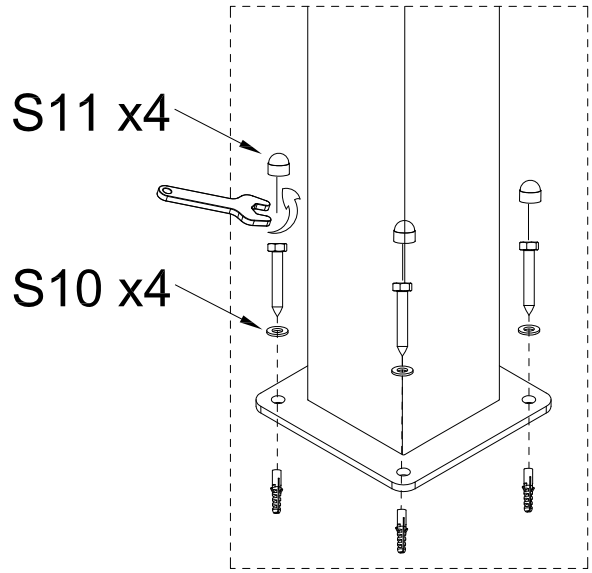

S11		QTY:8PCS
S10	M8*75	QTY:8PCS
	φ8*1	QTY:8PCS
	φ10*50	QTY:8PCS

5-a Connectez les câbles RGB.

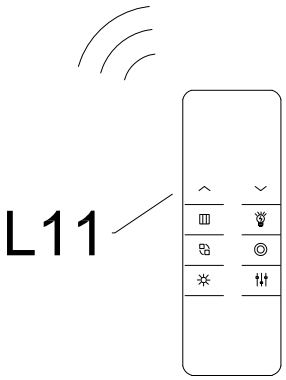

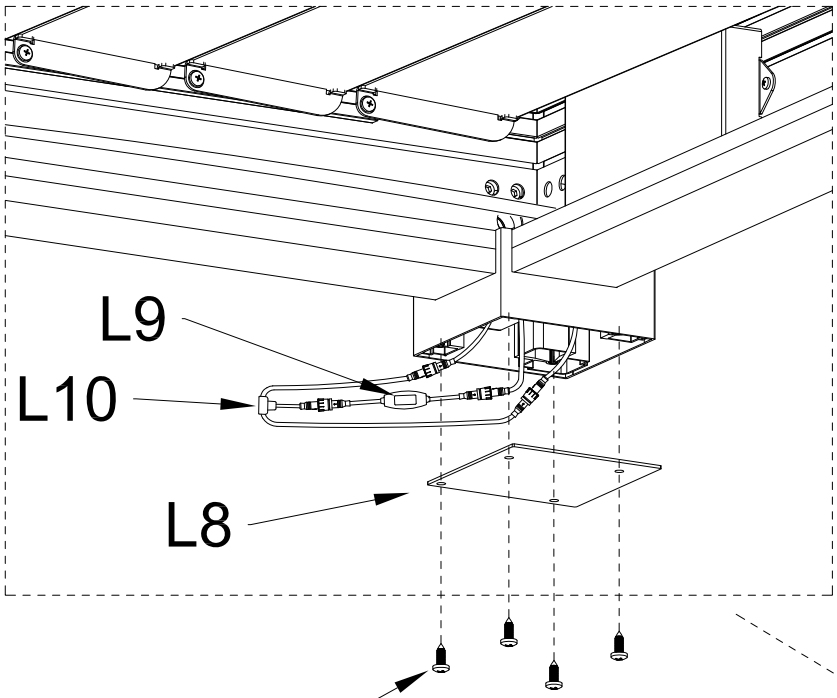

Attention : Une fois tous les joints connectés, mettez l'appareil sous

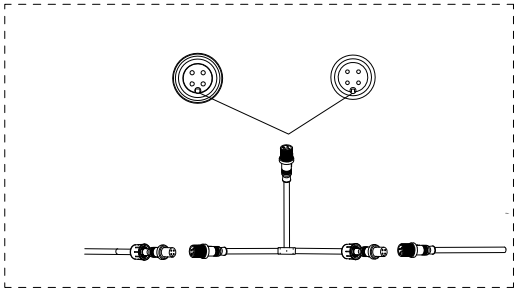

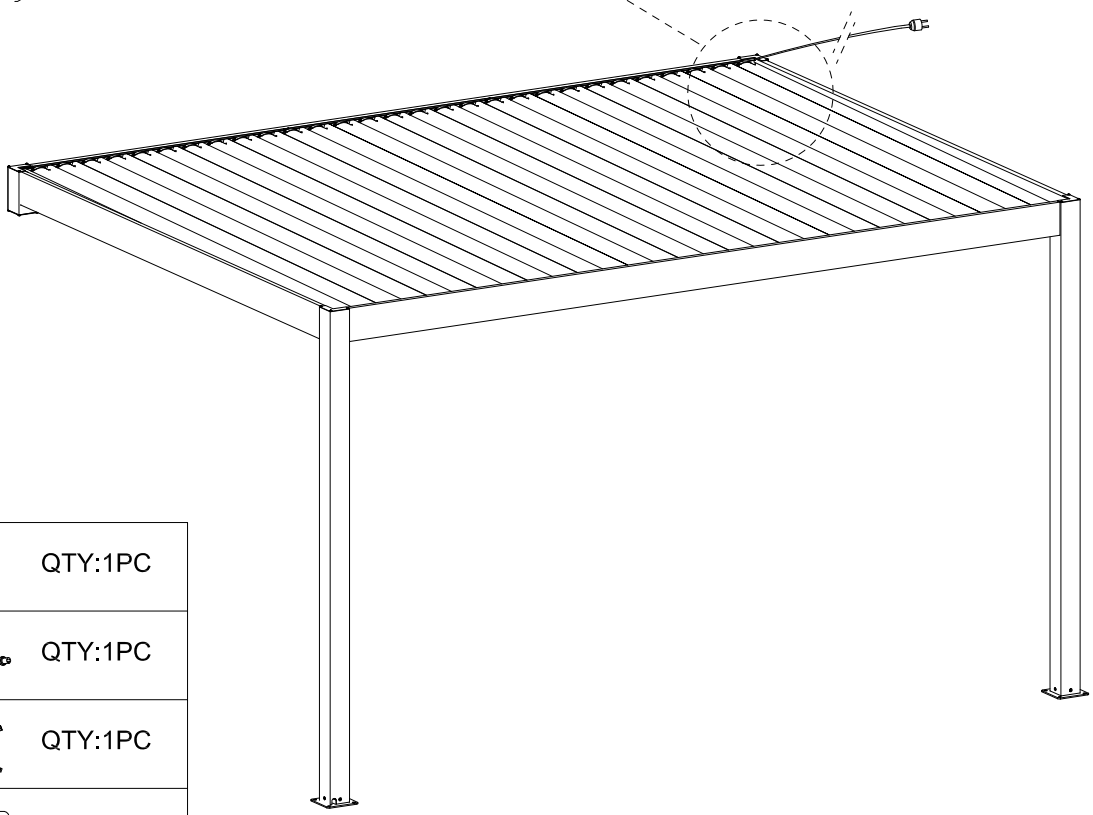

L8	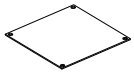	QTY:1PC
L9		QTY:1PC
L10	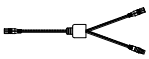	QTY:1PC
L11		QTY:1PC
S9	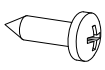	QTY:4PCS ST5.5*16

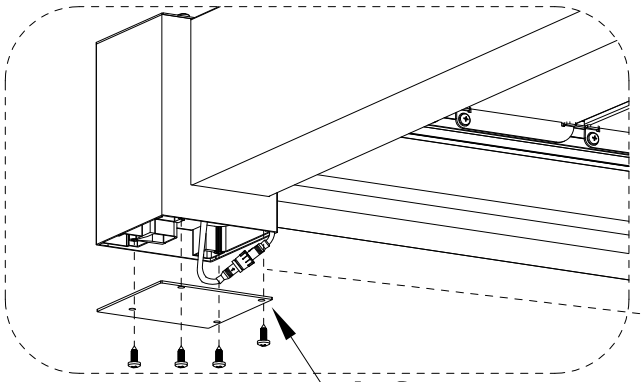

L8

S9 x4

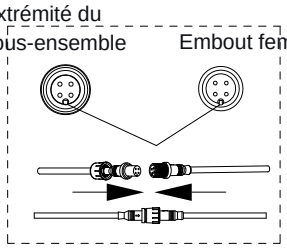

Connectez la partie convexe de l'embout femelle à la partie

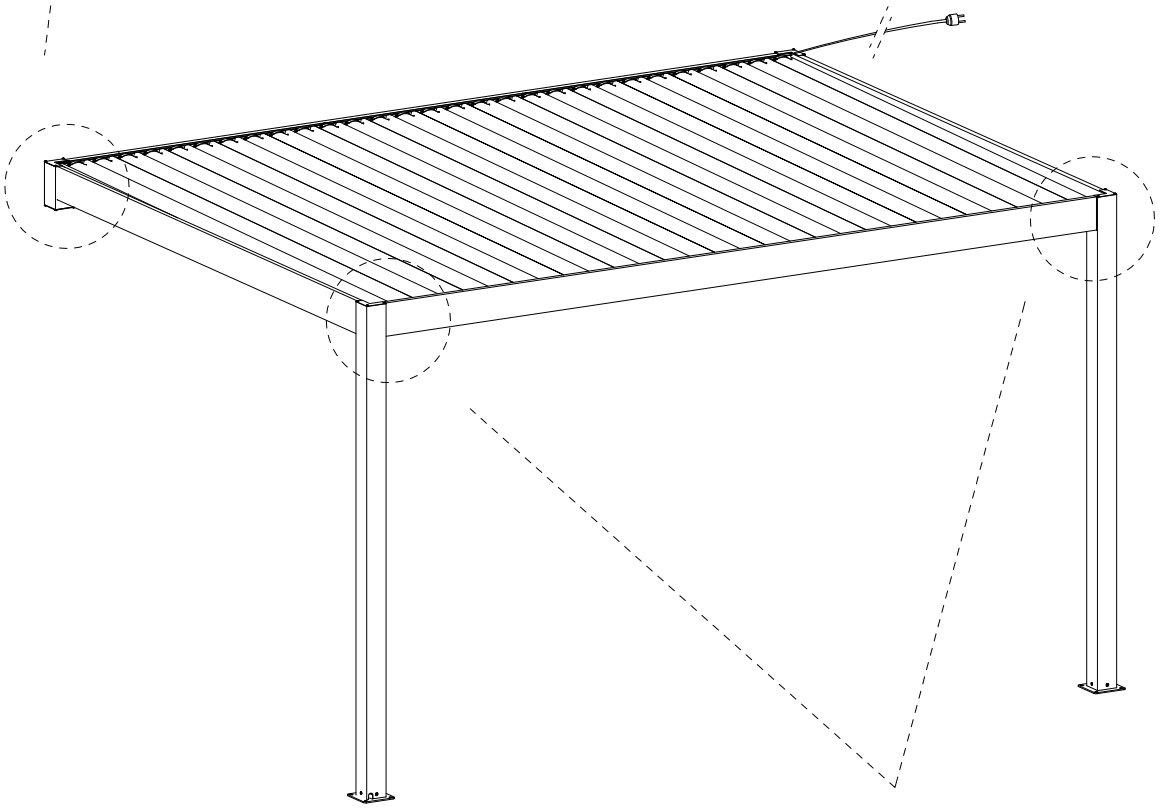

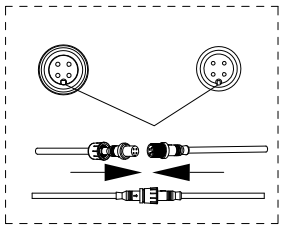

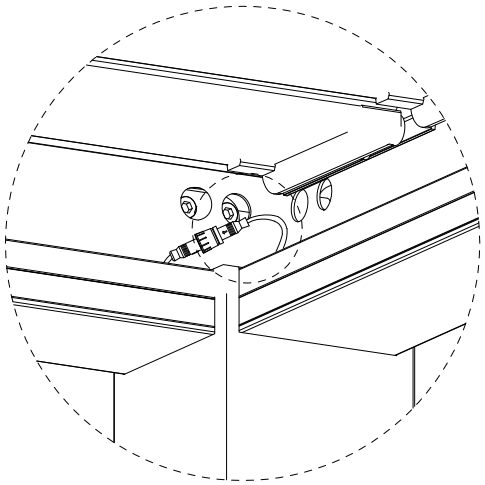

L8	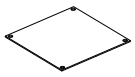	QTY:1PC
S9	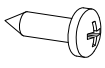	QTY:4PCS ST5.5*16