Manuel d'utilisateur

E8651 Pergola Galaxie

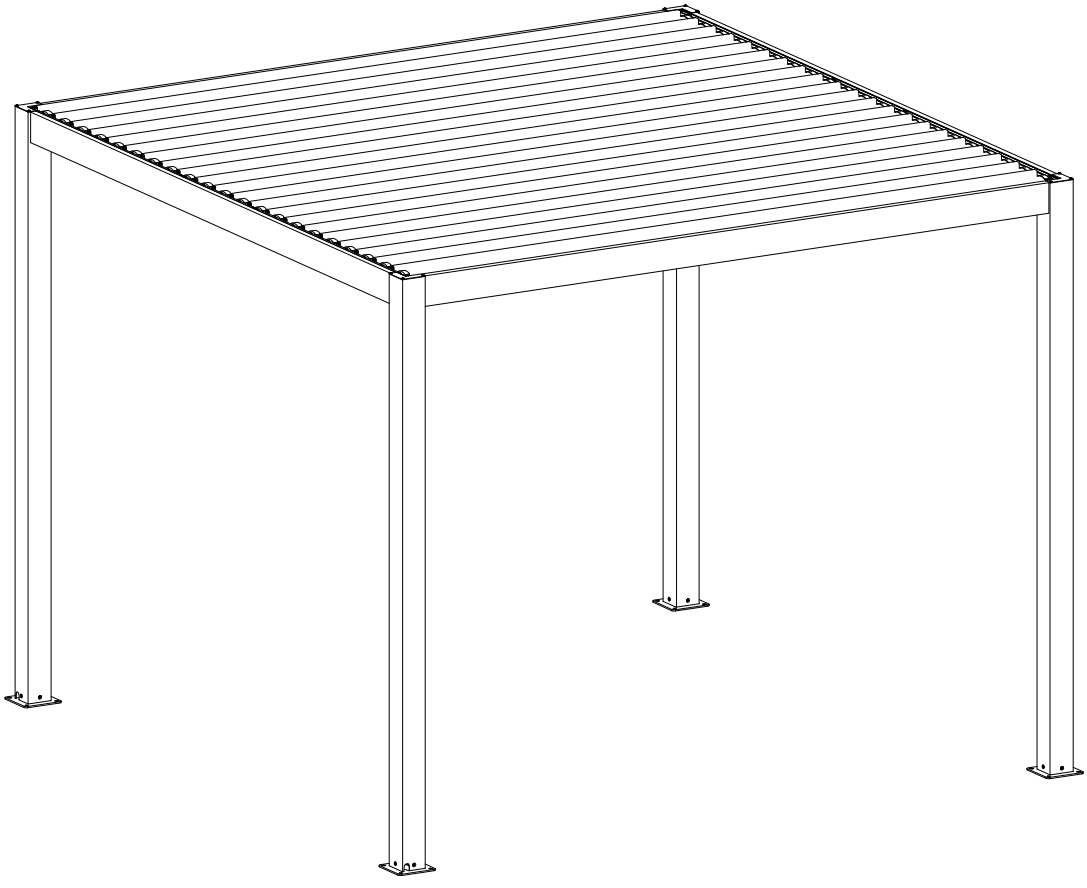

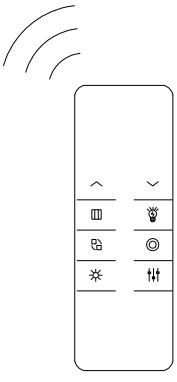

Liste des matériaux

REF		PHOTO	QTY
A1		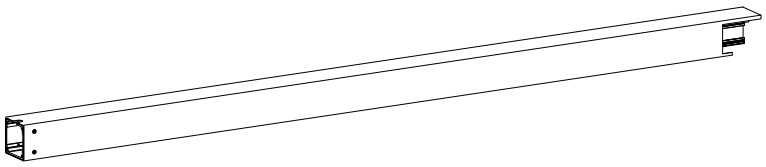	3
A4		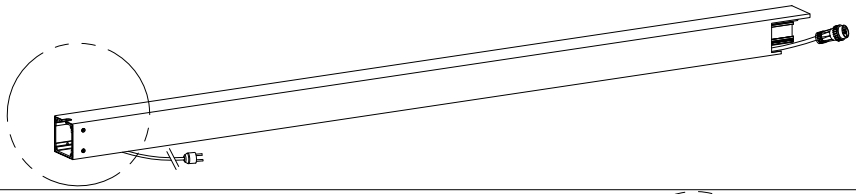	1
B1	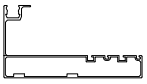	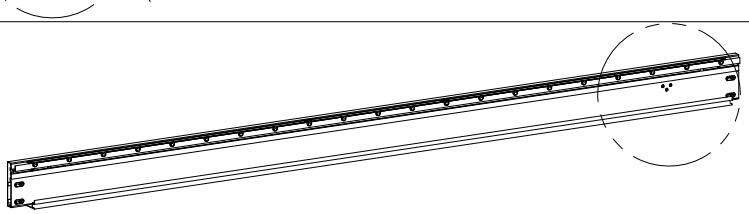	1
B2	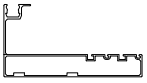	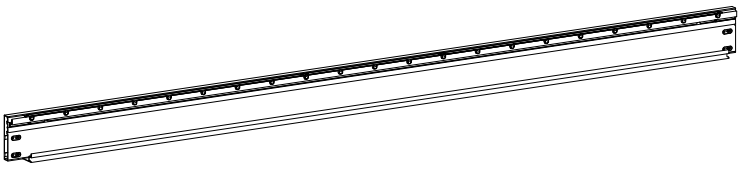	1
C1	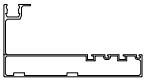	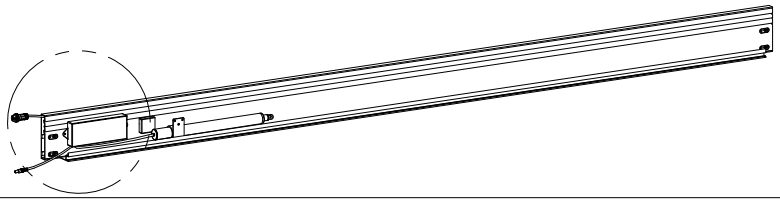	1
C2	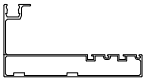	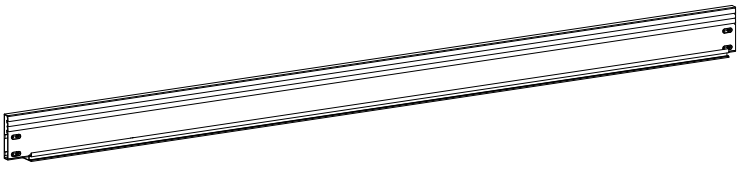	1
F		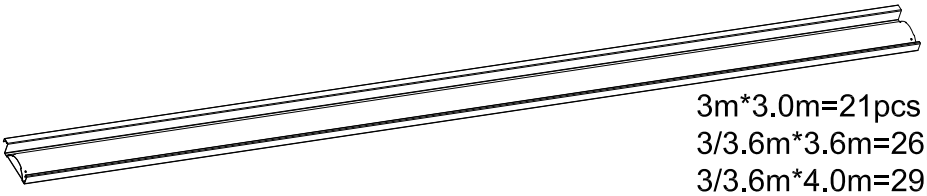 3m*3.0m=21pcs 3/3.6m*3.6m=26pcs 3/3.6m*4.0m=29pcs	
GL		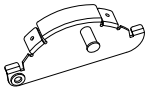 3m*3.0m=21pcs 3/3.6m*3.6m=26pcs 3/3.6m*4.0m=29pcs	

Liste des matériaux

REF		PHOTO	QTY
GR		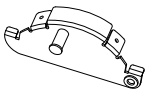 3m*3.0m=21pcs 3/3.6m*3.6m=26pcs 3/3.6m*4.0m=29pcs	
H		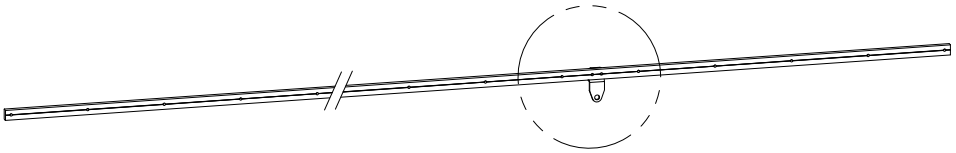	1
K			1
P1	Plaque de couverture 1 Installé d'origine	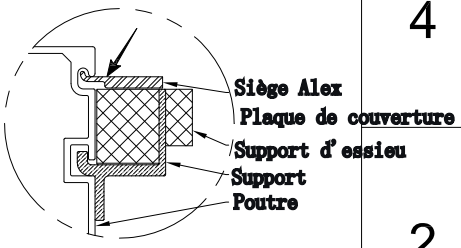	4
P2	Plaque de couverture 2 Installé d'origine		2

Liste des matériaux

REF	PHOTO	QTY
L1	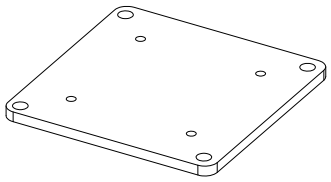	4
L2	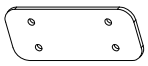	8
L3	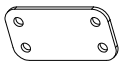	8
L4	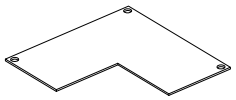	4
L5	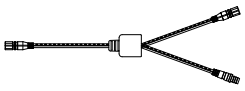	1
L6	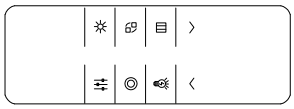	1

REF	PHOTO	QTY

Liste des matériaux

REF	PHOTO	QTY
S1	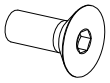 M6*20	16
S2	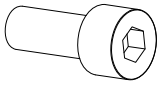 M8*16	32
S3	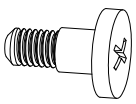 φ6*13*M5	3m*3.0m=21pcs 3/3.6m*3.6m=26pcs 3/3.6m*4.0m=29pcs
S4	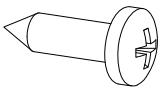 ST5.5*16	12
S5	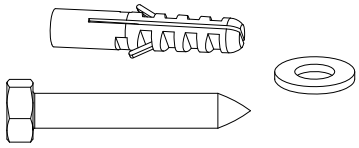 M8*75 & φ8*1 & φ10*50	16
S6	 M4*6	3m*3.0m=84pcs 3/3.6m*3.6m=104pcs 3/3.6m*4.0m=116pcs
S7	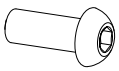 M6*16	3
S8	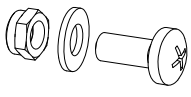 M8 & φ8 & M8*20	1

REF	PHOTO	QTY
S9		16

Rappel de sécurité

Directives générales

- Veuillez conserver ce manuel pour une utilisation future après avoir installé la pergola;
- Veuillez lire attentivement les instructions suivantes avant l'assemblage;
- Ce manuel peut ne pas inclure tous les détails et les étapes importantes;
- Veuillez nous contacter si vous avez besoin de plus d'informations ou d'aide.

Remarques importantes

- Veuillez ne pas permettre à la neige de s'accumuler sur le toit à lames.En cas de prévisionde neige modérée ou forte, ouvrez les lames, faites de même en cas de vents forts ou d'autres conditions météorologiques extrêmes.
- Veuillez ouvrir les lames et relever ou retirer tout accessoire de pare-soleil installé pour éviter des dommages potentiels à la pergola en cas de mauvais temps.

Ce dont vous pourriez avoir besoin:

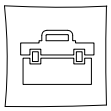

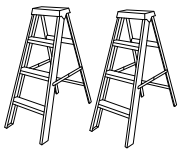

Échelle x2

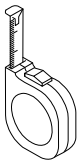

Mètre ruban



Maillet

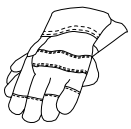

Gants

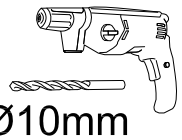

Tournevis électrique

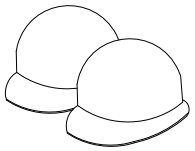

Casque de sécurité x2

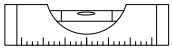

Niveau

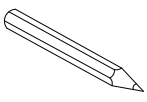

Marqueur



Clé à molette

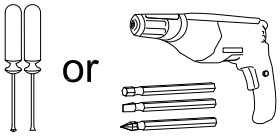

Tournevis ou tournevis électrique



Outil à douille

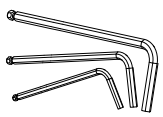

Clé Allen

Étape par étape Instructions pour l'installation

1. Assembler les quatre poteaux d'angle.

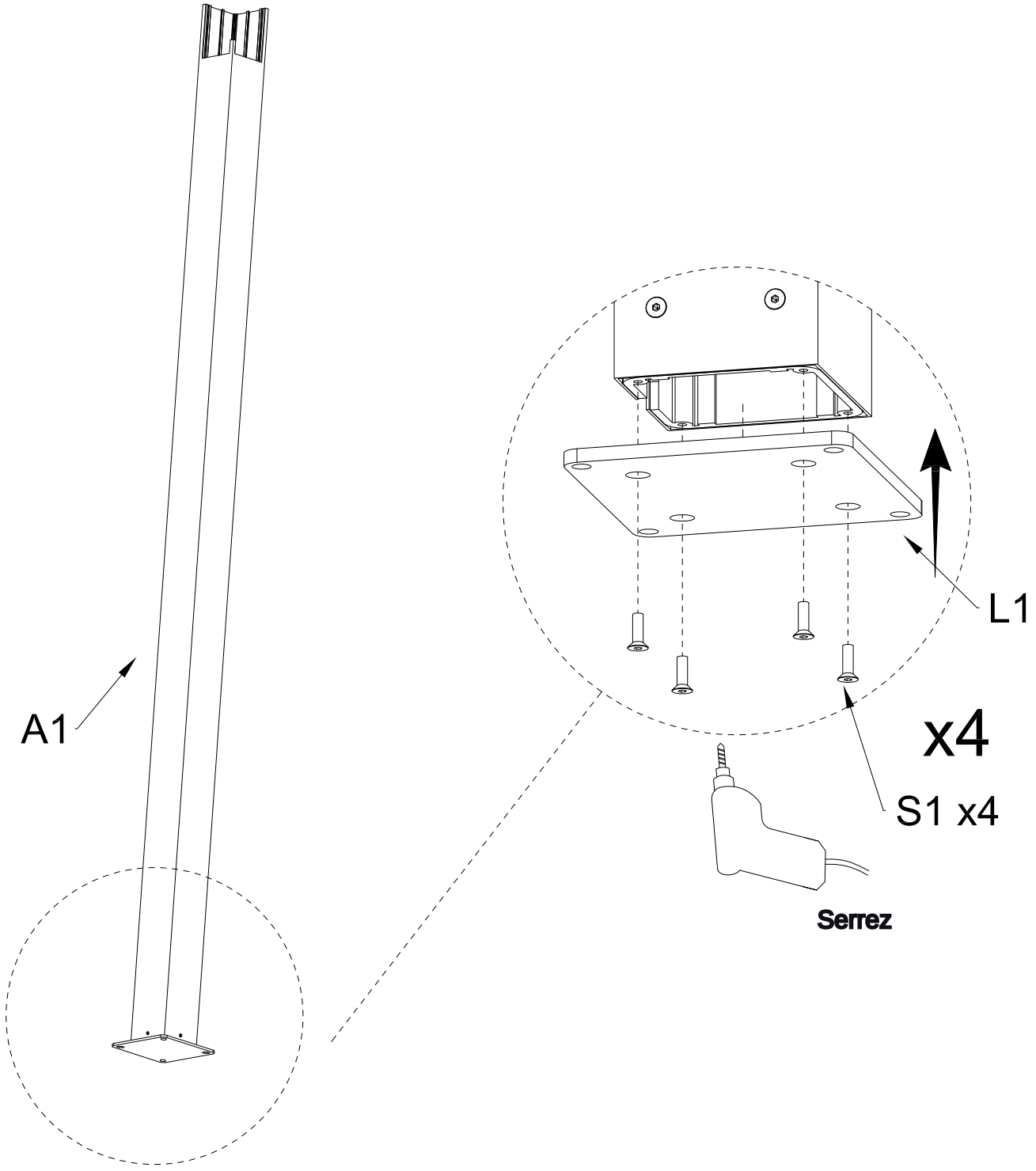

A1	QTY:3PCS		
A4	QTY:1PC		
L1	QTY:4PCS	S1 M6*20	QTY:16PCS

2. Pré-installez quatre jeux de pièces courtes en fer pour connecter les traverses aux poteaux.

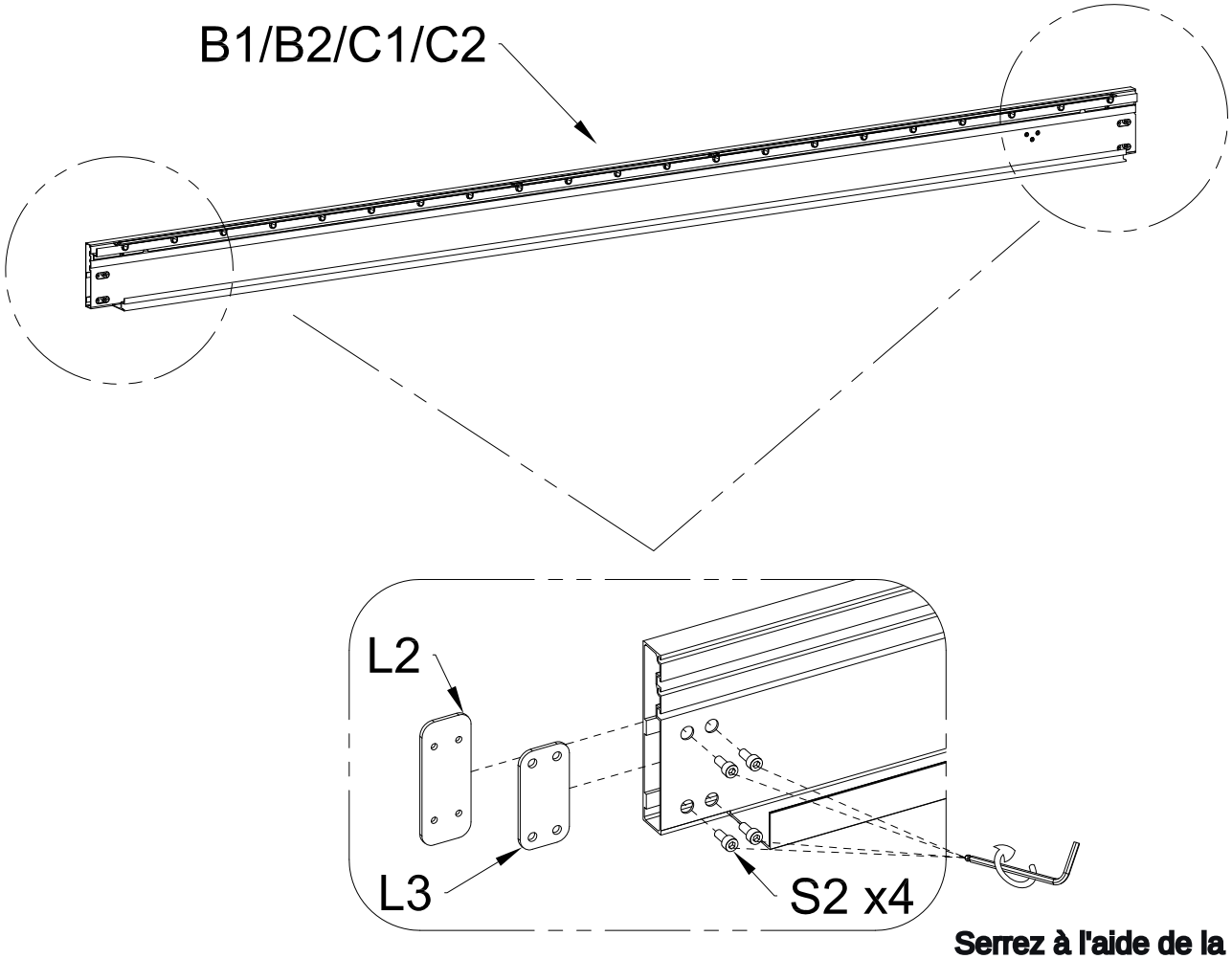

Serrez à l'aide de la clé Allen n°6 pour précharger

B1		QTY:1PC			
B2		QTY:1PC	L2		QTY:8PCS
C1		QTY:1PC	L3		QTY:8PCS
C2		QTY:1PC	S2	M8*16	QTY:32PCS

3.1 Assemblage de la structure.

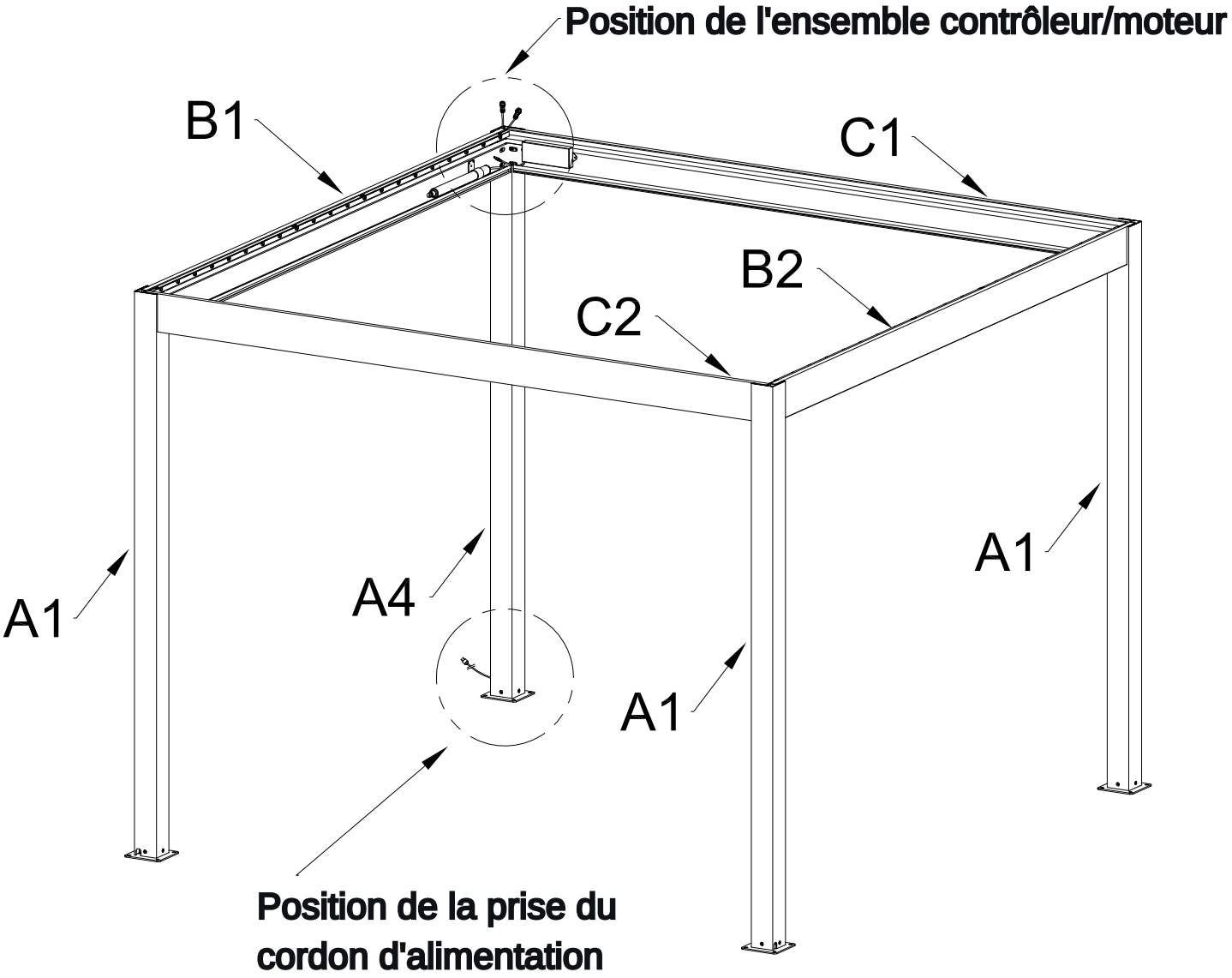

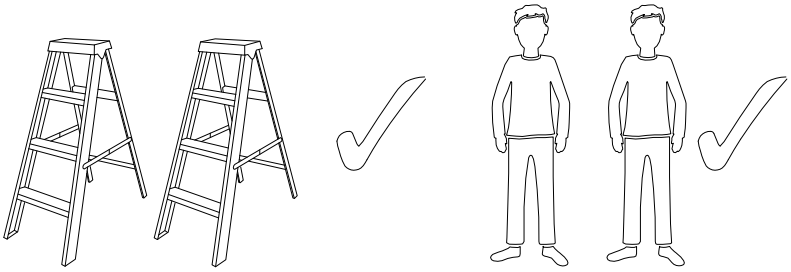

3.2 Assembler un jeu de traverses et de poteaux.

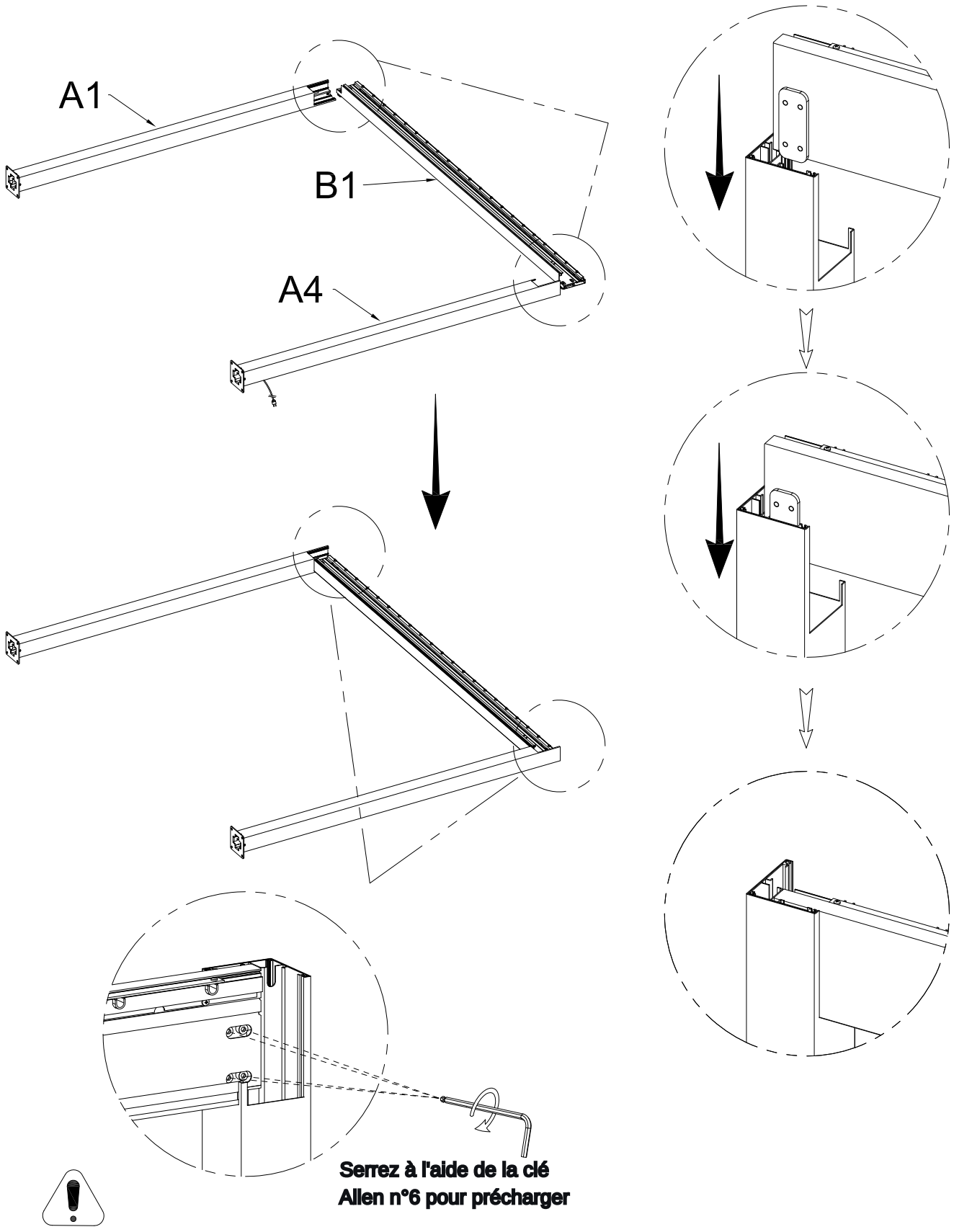

Préserrez les quatre vis illustrées.
Remarque : Ne pas les serrer complètement.

3.3 Installez les traverses gauche et droite.

Lors de l'installation de la poutre C1,
la fiche aviation marquée
doit être orientée vers le haut
pour éviter qu'elle ne soit écrasée
et n'éclate.

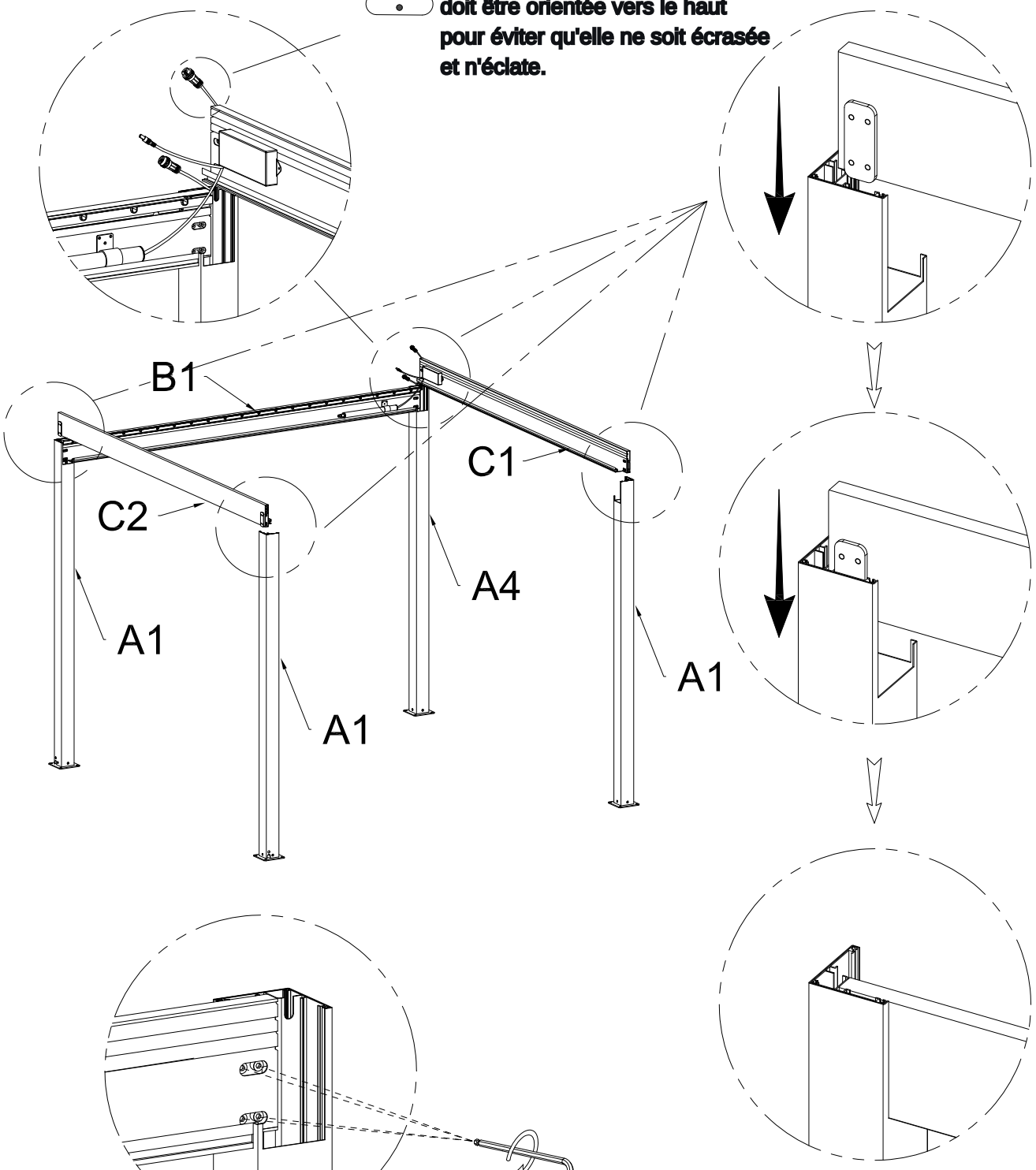

Serrez à l'aide de la clé
Allen n°6 pour précharger

Préserrez les quatre vis illustrées.
Remarque : Ne pas les serrer complètement.

3.4 Installez la traverse avant.

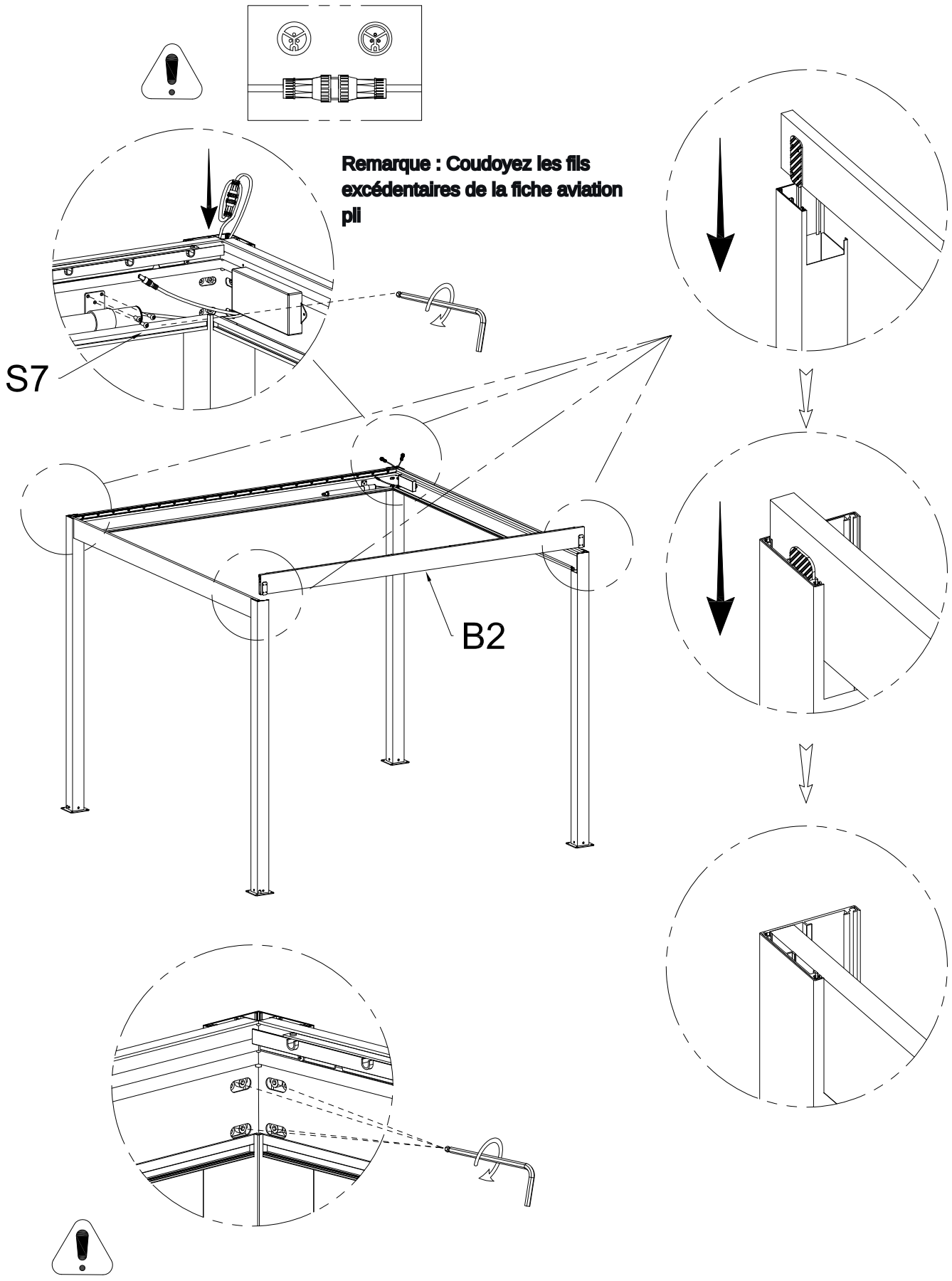

S7	M6*16	QTY:3PCS

3.5 Appliquez du mastic d'étanchéité sur la jointure entre la traverse et le poteau, puis serrez définitivement toutes les vis préserrées.

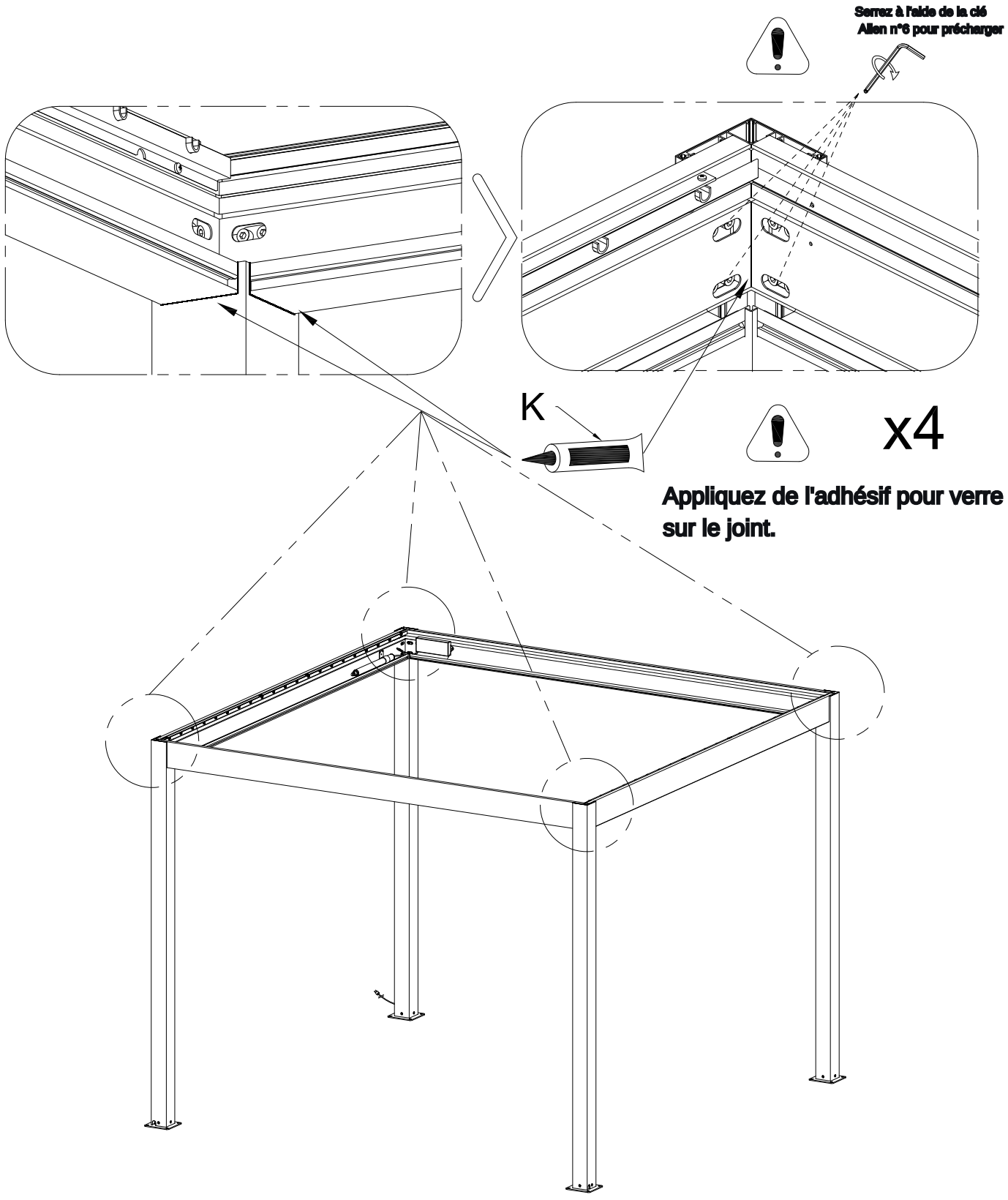

K QTY:1PC

3.6 Retirez la patte de pression du siège d'arbre.

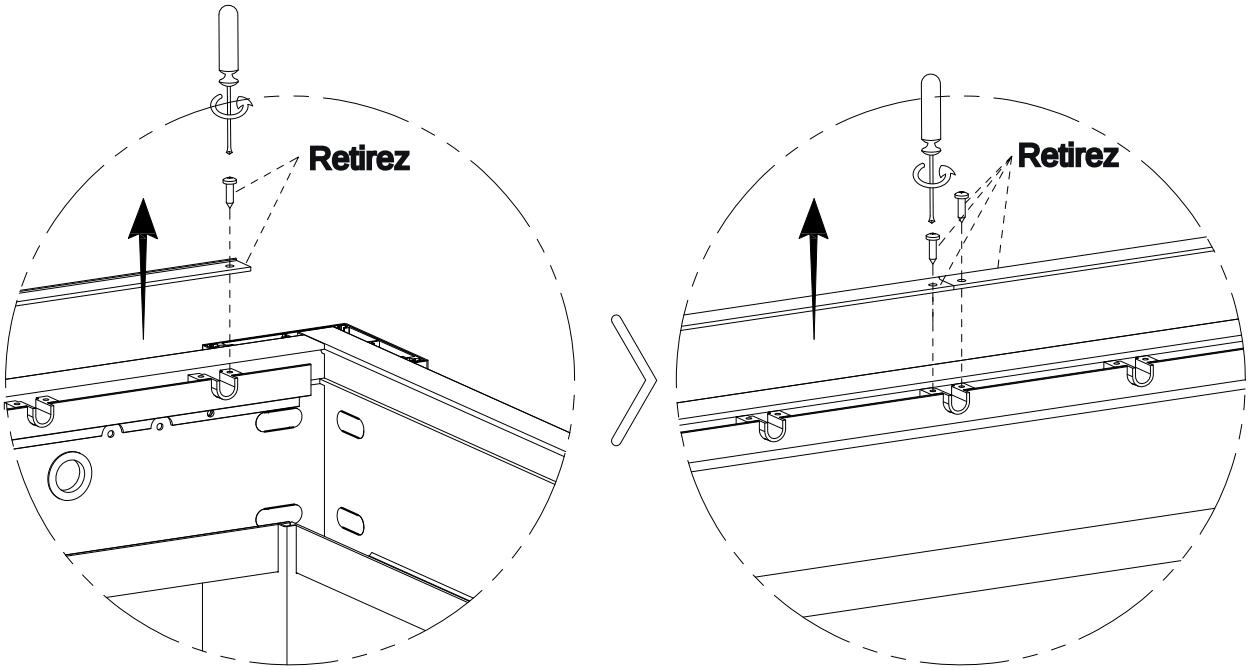

x4 x8

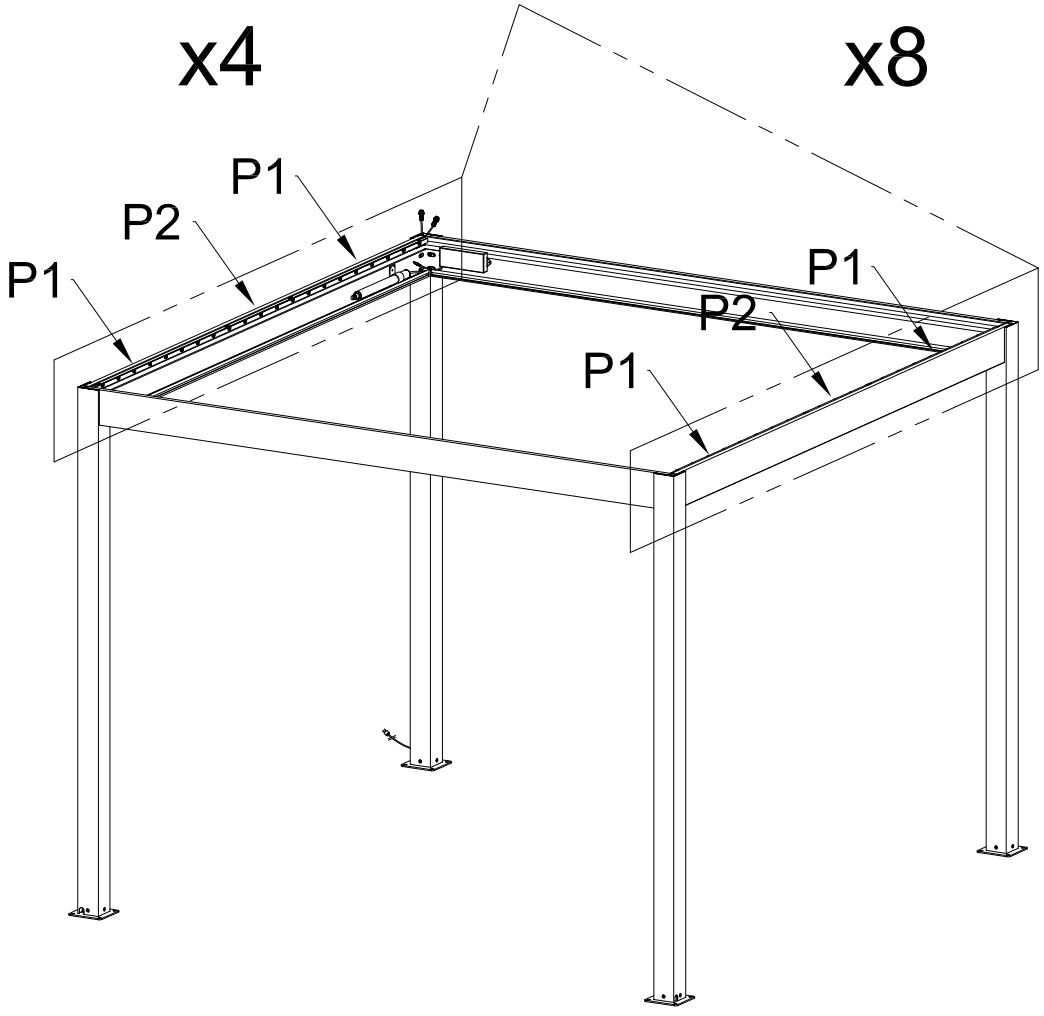

4.1 Assemblez les lames et les capuchons d'extrémité gauche et droite.

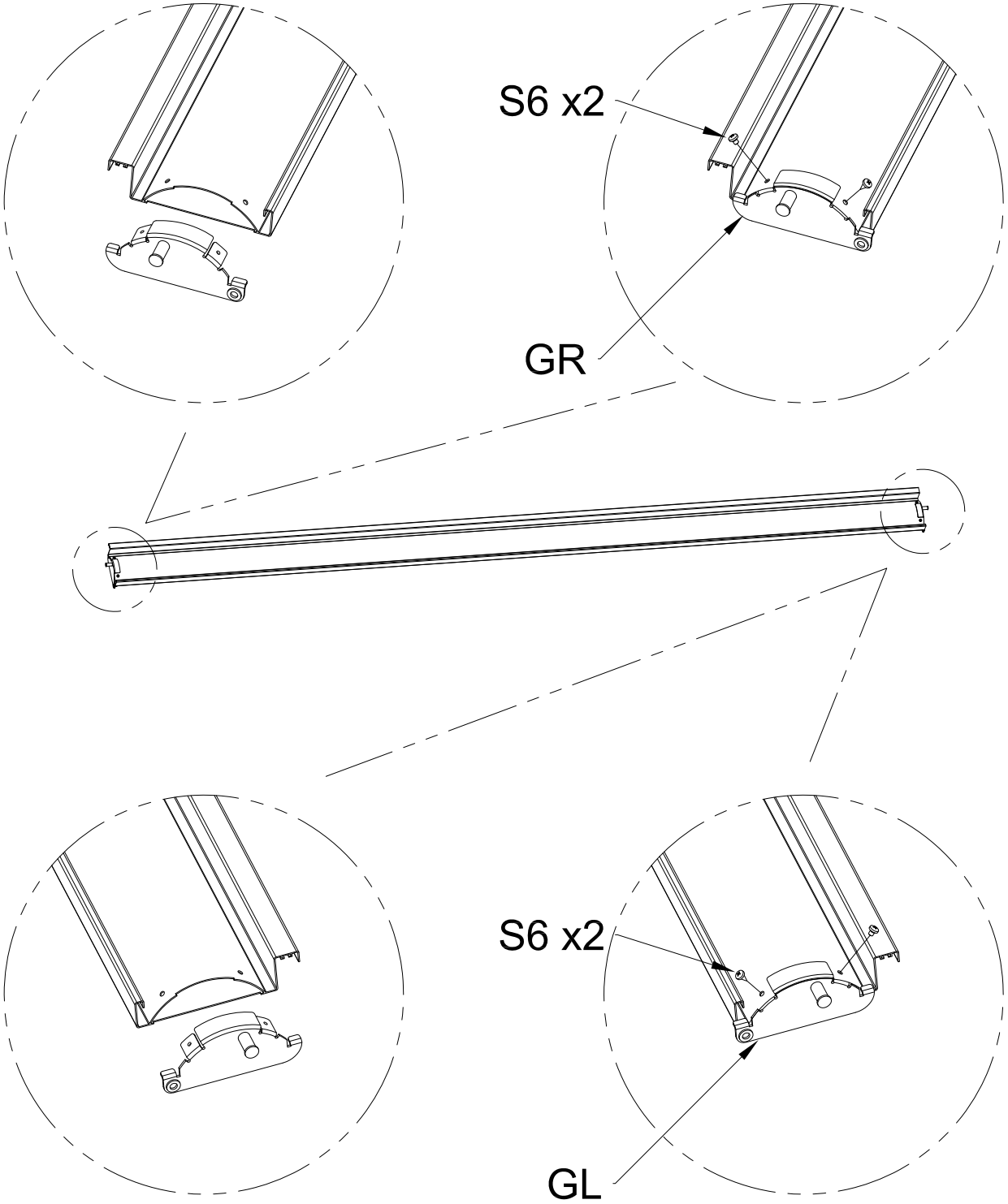

F		QTY:21/26/29PCS			
GL		QTY:21/26/29PCS	GR	QTY:21/26/29PCS	S6	QTY:84/104/116PCS

4.2 Connectez l'alimentation, déployez le moteur, ajustez la direction d'installation des lames à un angle approprié, puis installez les deux extrémités des lames.

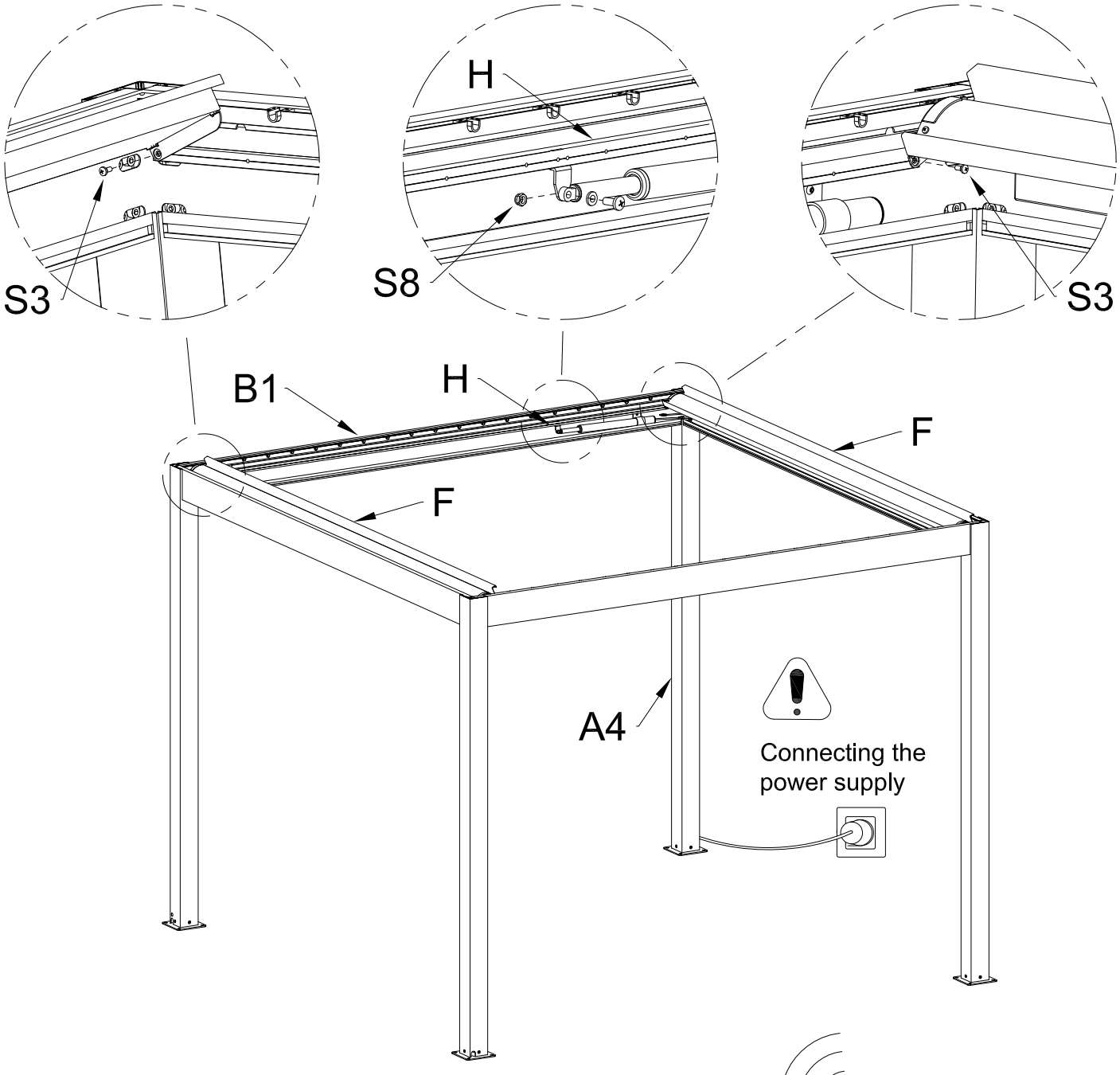

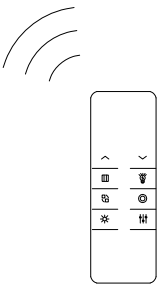

S8	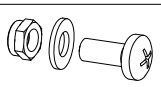	QTY:1PC M8 & M8*20
S3		QTY:2PCS φ6*13*M5
H	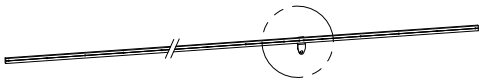	QTY:1PC

Installez toutes les persiennes restantes et connectez la biellette.

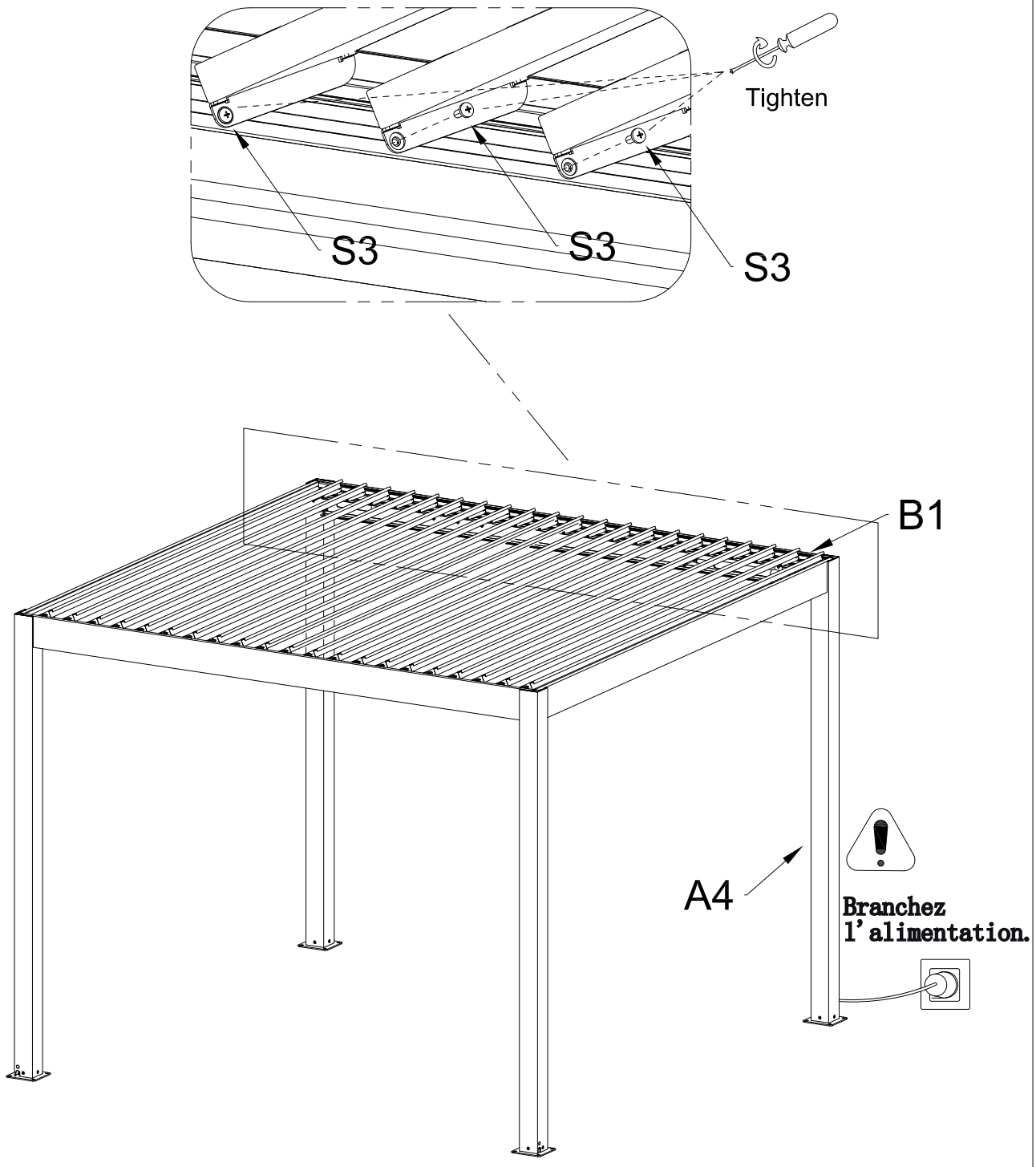

S3		QTY:19pcs OR 24pcs OR 27pcs φ6*13*M5

5.Installez la plaque de couverture de colonne et remettez en place la patte de pression du siège d'arbre.

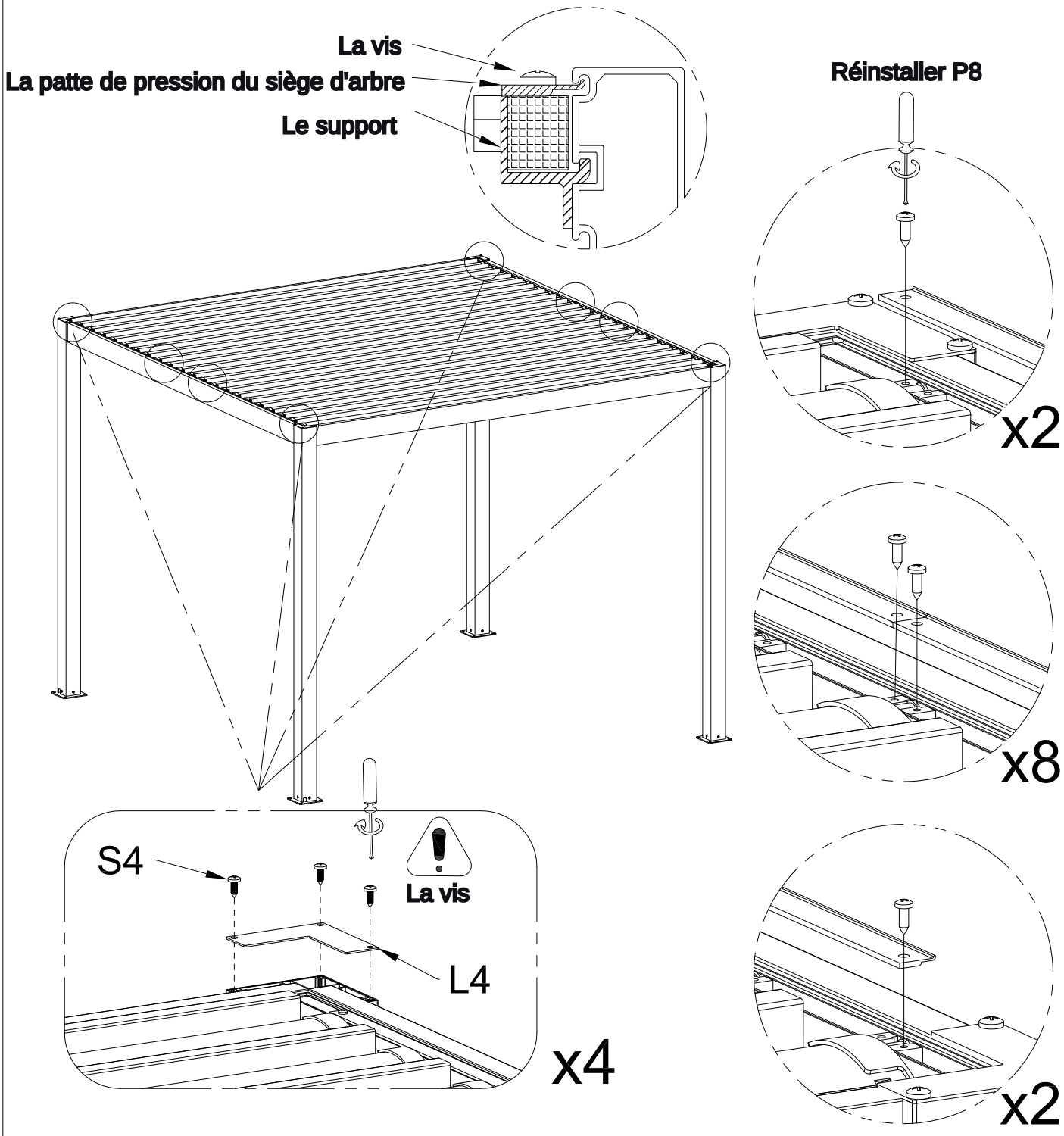

Installez les quatre plaques de couverture de colonne.

P1	QTY:4PCS		
P2	QTY:2PCS		
L4	QTY:4PCS	S4	QTY:12PCS ST5.5*16

6.Fixez la colonne.

L'erreur entre X et Y ne doit pas excéder 1 cm.

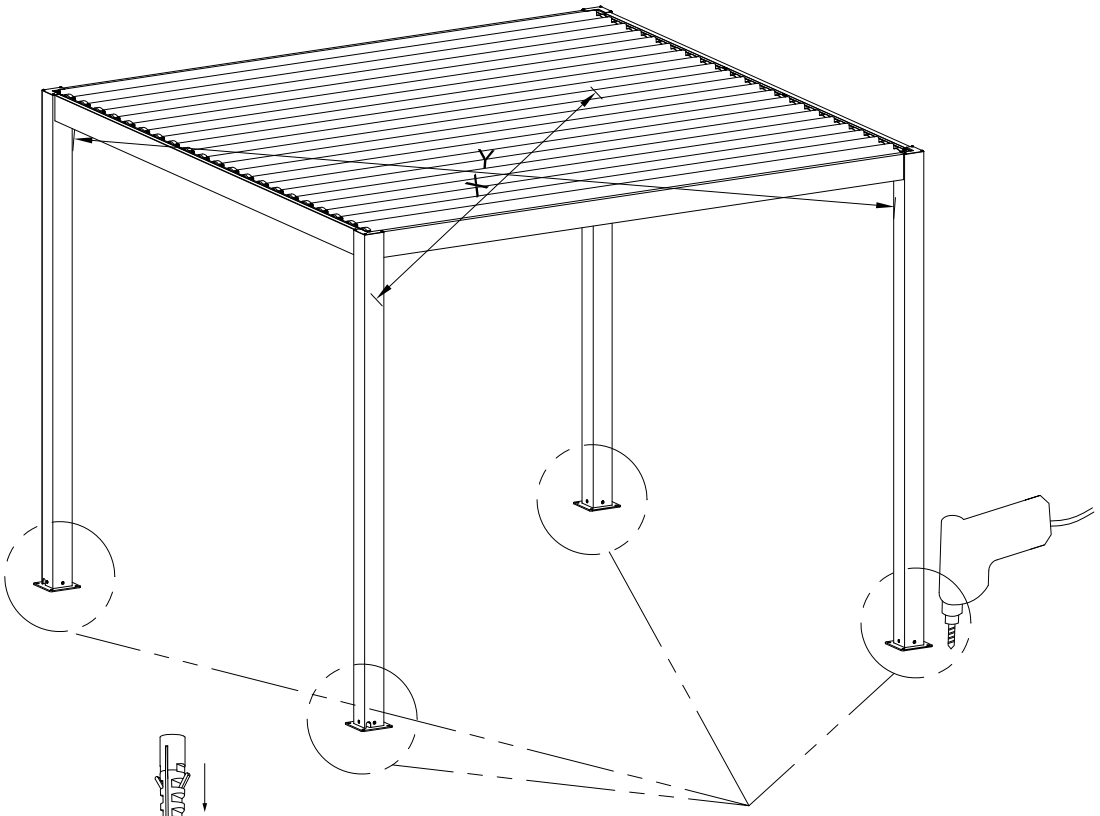

x16

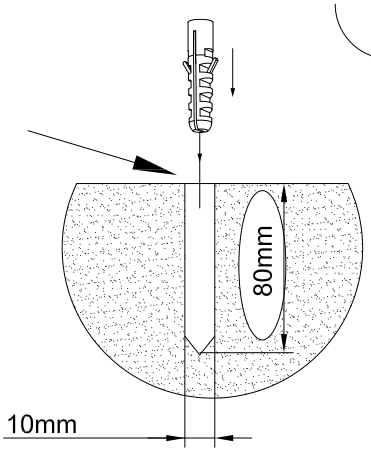

S9 x4

Serrez

S5 x4

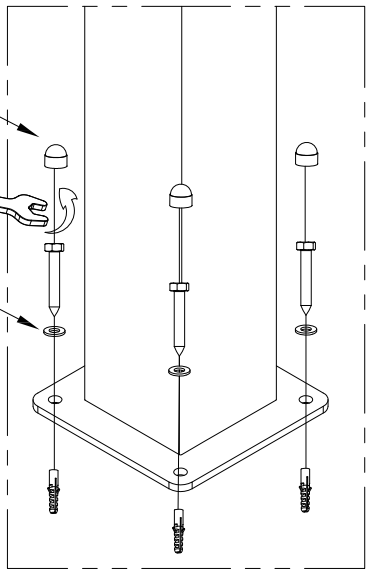

S5	M8*75	QTY:16PCS
	φ8*1	QTY:16PCS
	φ10*50	QTY:16PCS
S9		QTY:16PCS

7. Connectez les bandeaux LED RGB.

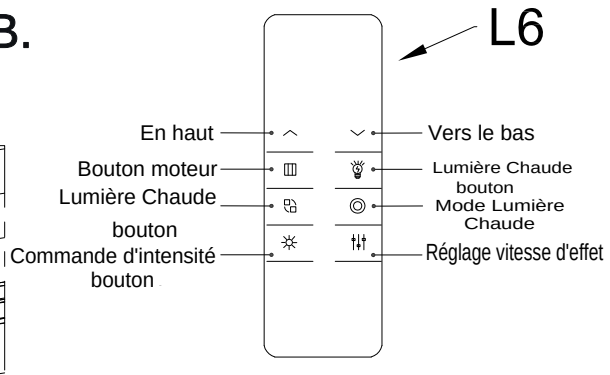

Attention : une fois tous les joints connectés, allumez l'appareil, appuyez sur la télécommande, vérifiez si l'éclairage est normal

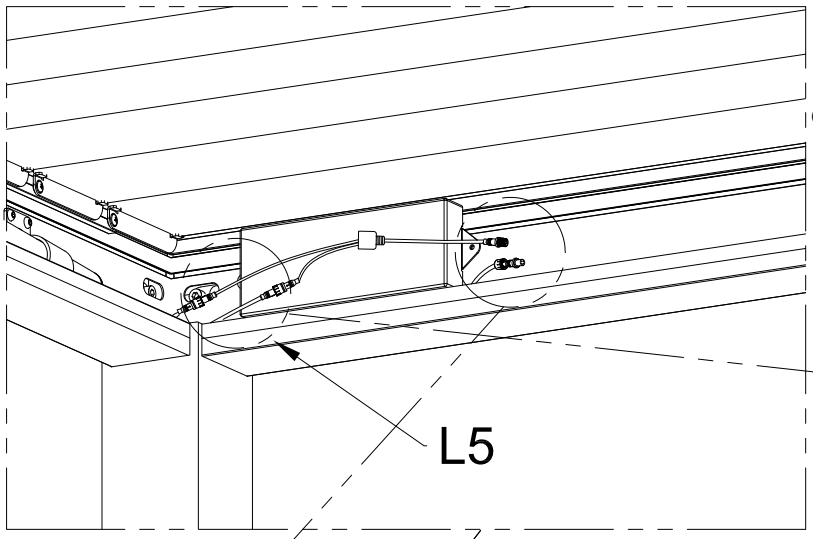

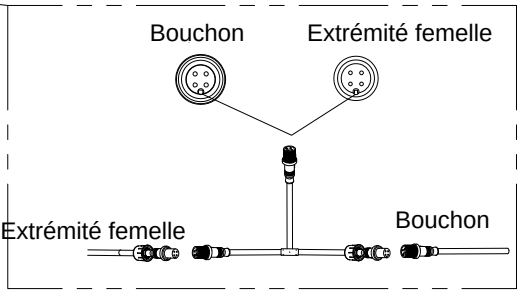

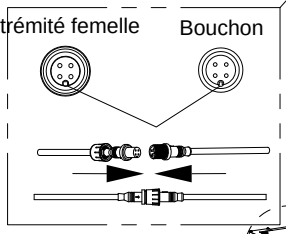

Connectez la partie convexe de l'extrémité femelle à la partie concave de l'extrémité secondaire

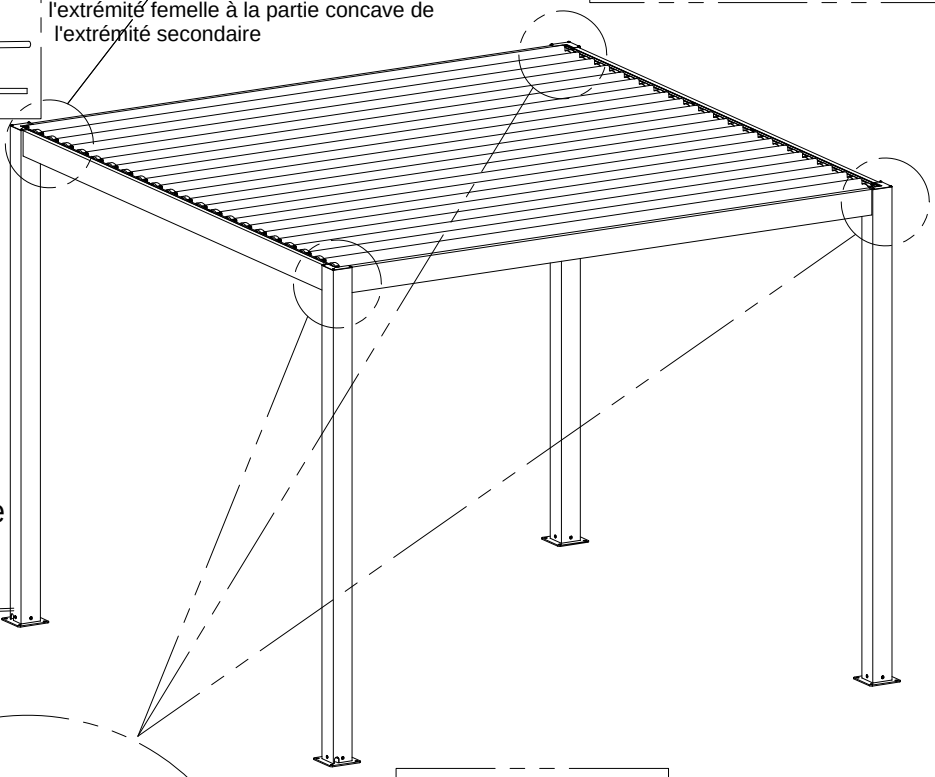

Connexion de l'alimentation électrique

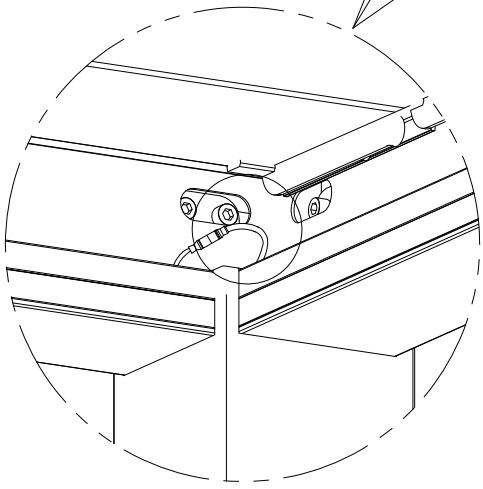

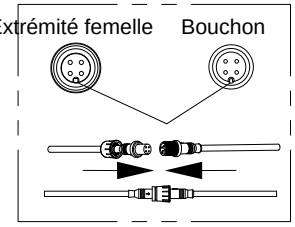

Connectez la partie convexe de l'extrémité femelle à la partie concave de l'extrémité secondaire