E8651EL Pergola

Manueld'utilisateur

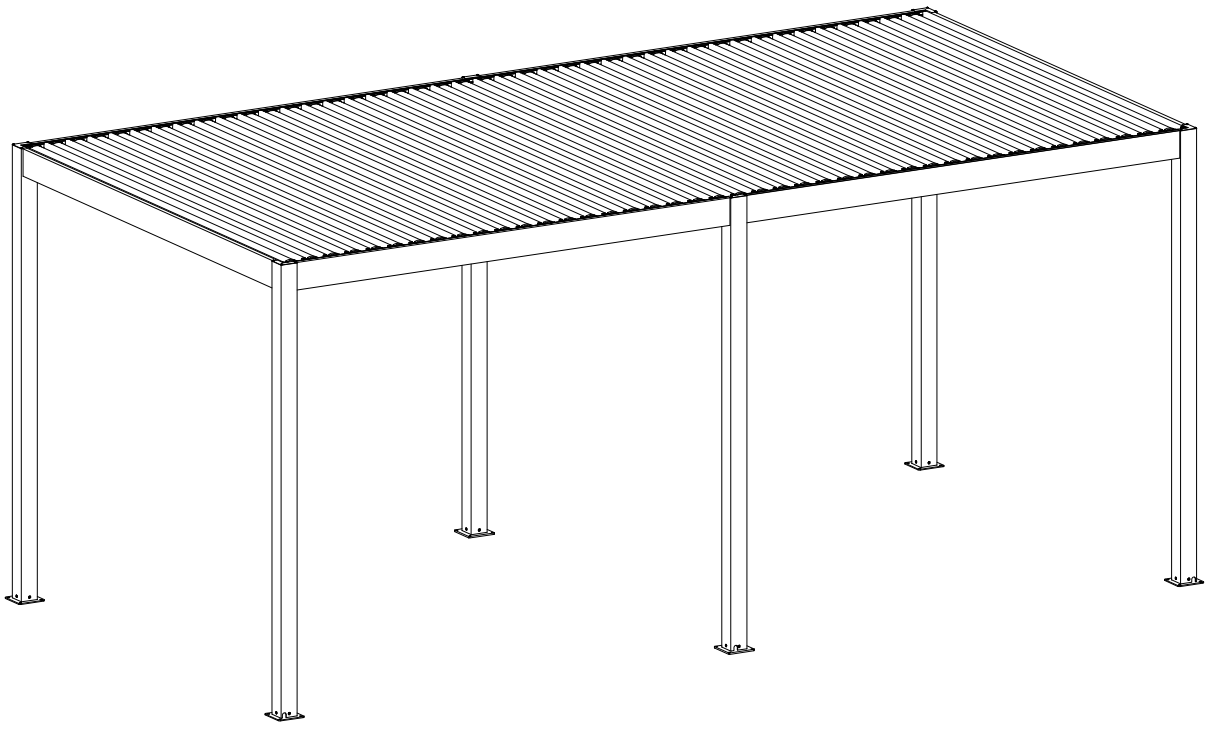

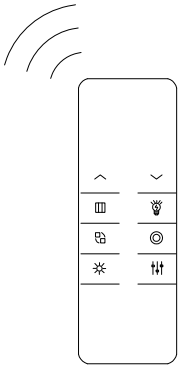

Liste des matériaux

REF		PHOTO	QTY
A1	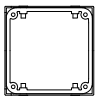	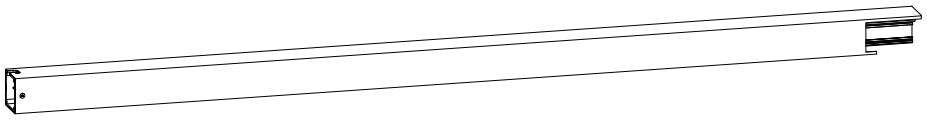	3
A2		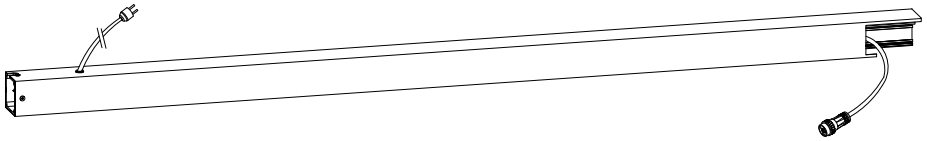	1
A3		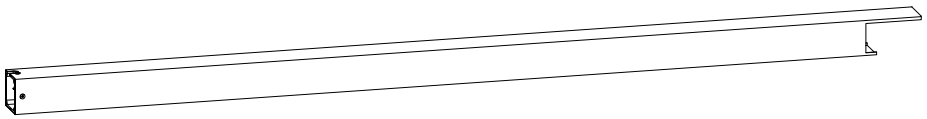	2
B1	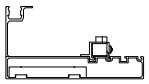	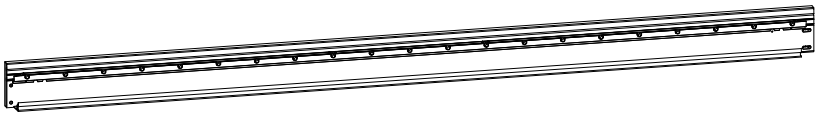	1
B2	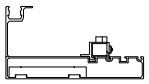	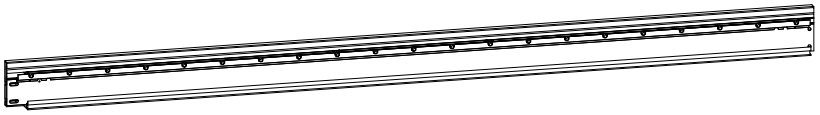	1
B3	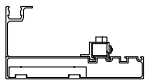	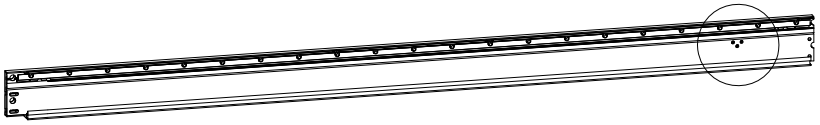	1
B4	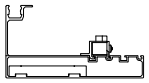	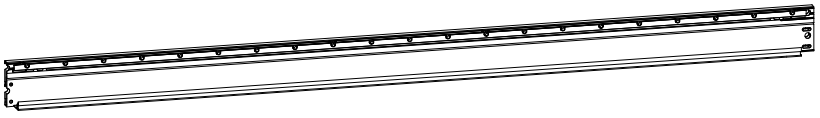	1
C1	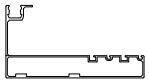	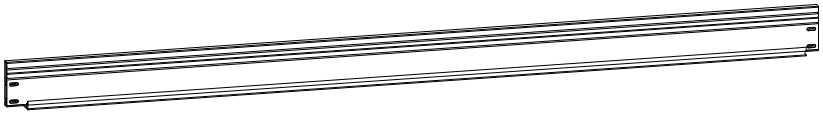	1

Liste des matériaux

REF			QTY
C2	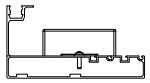	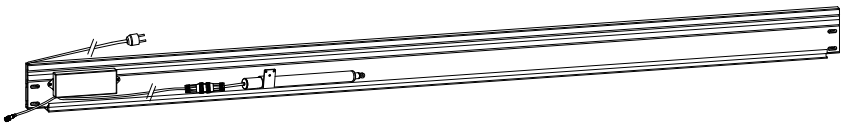	1
F		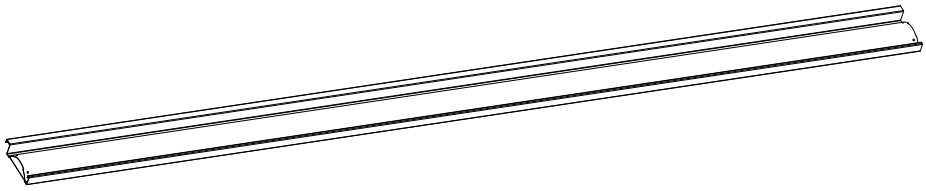	42
GL		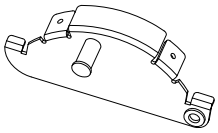	42
GR		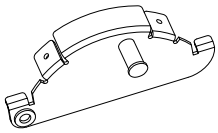	42
H1		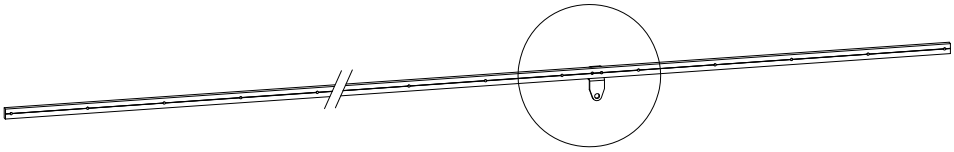	1
H2		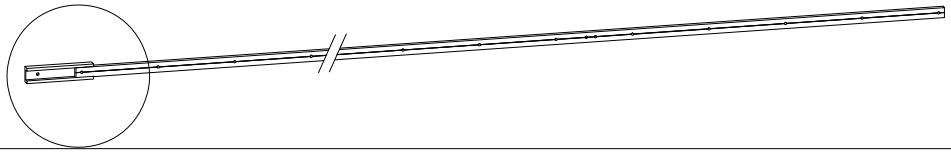	1
K			1

Liste des matériaux

REF			QTY
P1	Plaque de couverture1 （Installé d'origine）	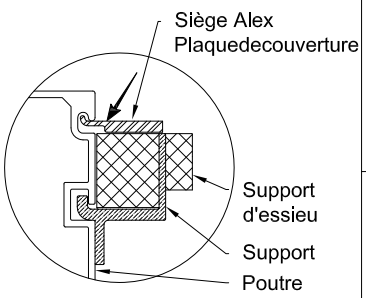	8
P2	Plaque de couverture2 （Installé d'origine）		4

Liste des matériaux

REF	PHOTO	QTY
L1	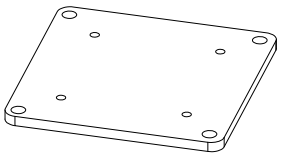	6
L2	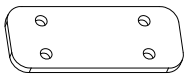	8
L3	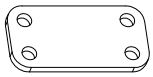	8
L4		4
L5	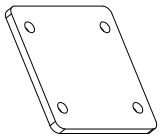	2
L6		2
L7	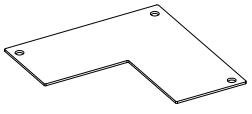	4
L8		1

REF	PHOTO	QTY
L9	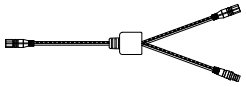	1
L10	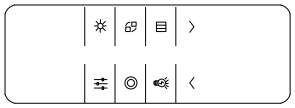	1

Liste des matériaux

REF	PHOTO	QTY
S1	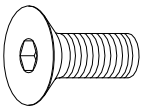 M6*20	24
S2	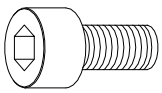 M8*16	40
S3	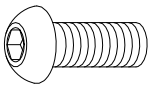 M6*16	3
S4	 M4*6	168
S5	 M5*10	1
S6	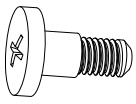 φ6*13*M5	42
S7	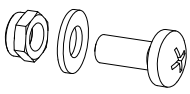 M8 & φ8 & M8*20	1
S8	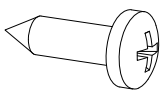 ST5.5*16	16

REF	PHOTO	QTY
S9	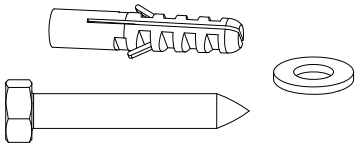 M8*75 & φ8*1 & φ10*50	24
S10	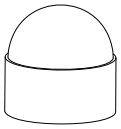	24

Rappel de sécurité

Directives générales

- Veuillez conserver ce manuel pour une utilisation future après avoir installé la pergola;
- Veuillez lire attentivement les instructions suivantes avant l'assemblage;
- Ce manuel peut ne pas inclure tous les détails et les étapes importantes;
- Veuillez nous contacter si vous avez besoin de plus d'informations ou d'aide.

Remarques importantes

- Veuillez ne pas permettre à la neige de s'accumuler sur le toit à lames.En cas de prévisionde neige modérée ou forte, ouvrez les lames, faites de même en cas de vents forts ou d'autres conditions météorologiques extrêmes.
- Veuillez ouvrir les lames et relever ou retirer tout accessoire de pare-soleil installé pour éviter des dommages potentiels à la pergola en cas de mauvais temps.

Ce dont vous pourriez avoir besoin:

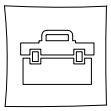

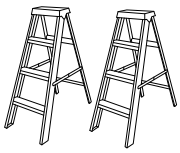

Échelle x2

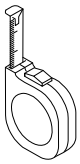

Mètre ruban



Maillet

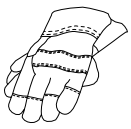

Gants

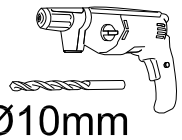

Tournevis électrique

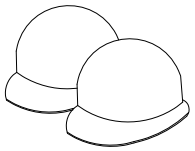

Casque de sécurité x2

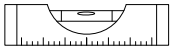

Niveau

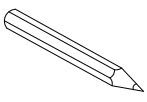

Marqueur



Clé à molette

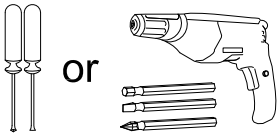

Tournevis ou tournevis électrique



Outil à douille

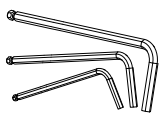

Clé Allen

Étape par étape Instructions pour l'installation

1-a Colonne (A1) Assemblage de la plaque de base.

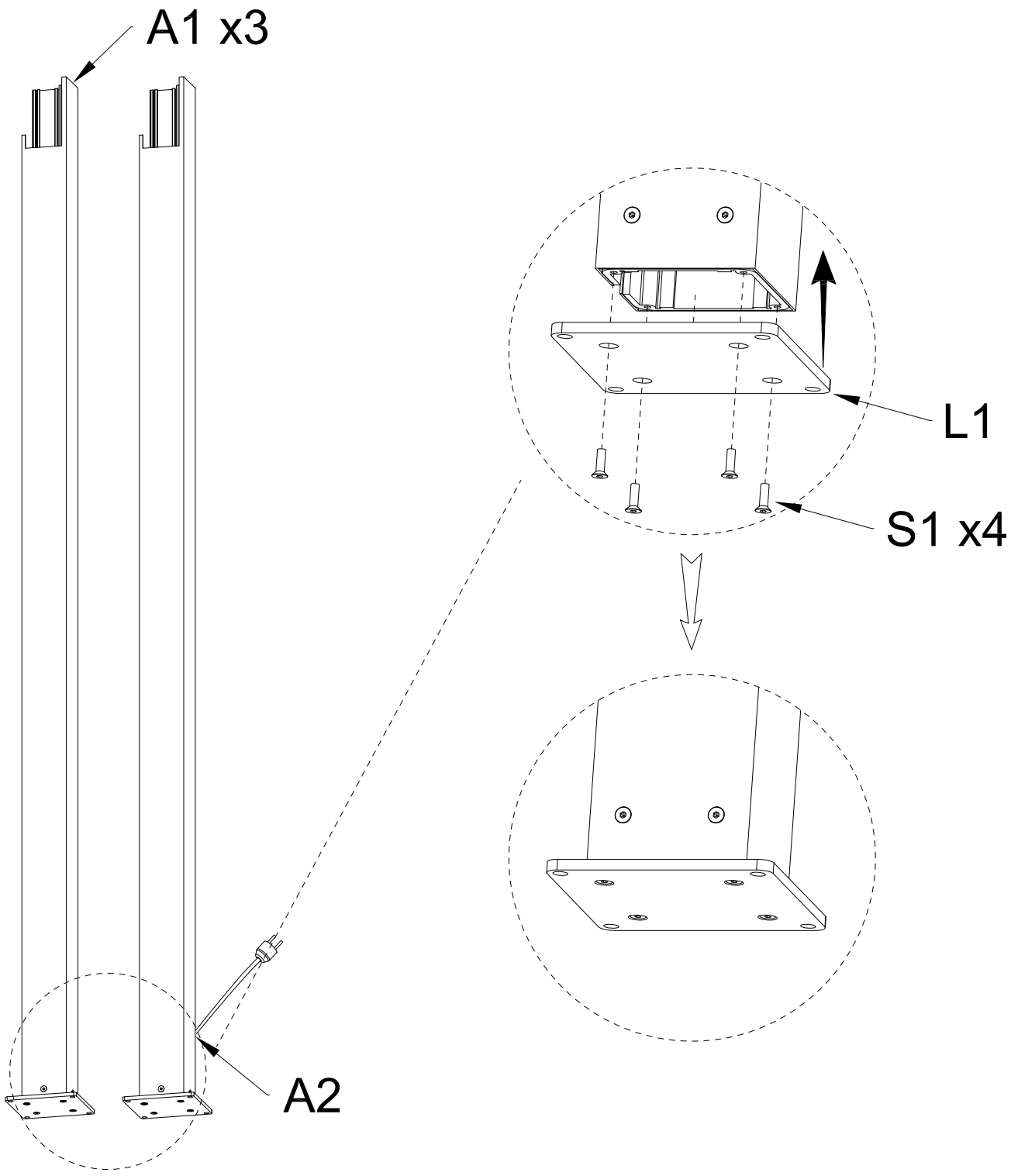

A1	QTY:3PCS		
A2	QTY:1PCS		
L1	QTY:4PCS	S1 M6*20	QTY:16PCS

1-b Ensemble de plaques de base de colonne (A3).

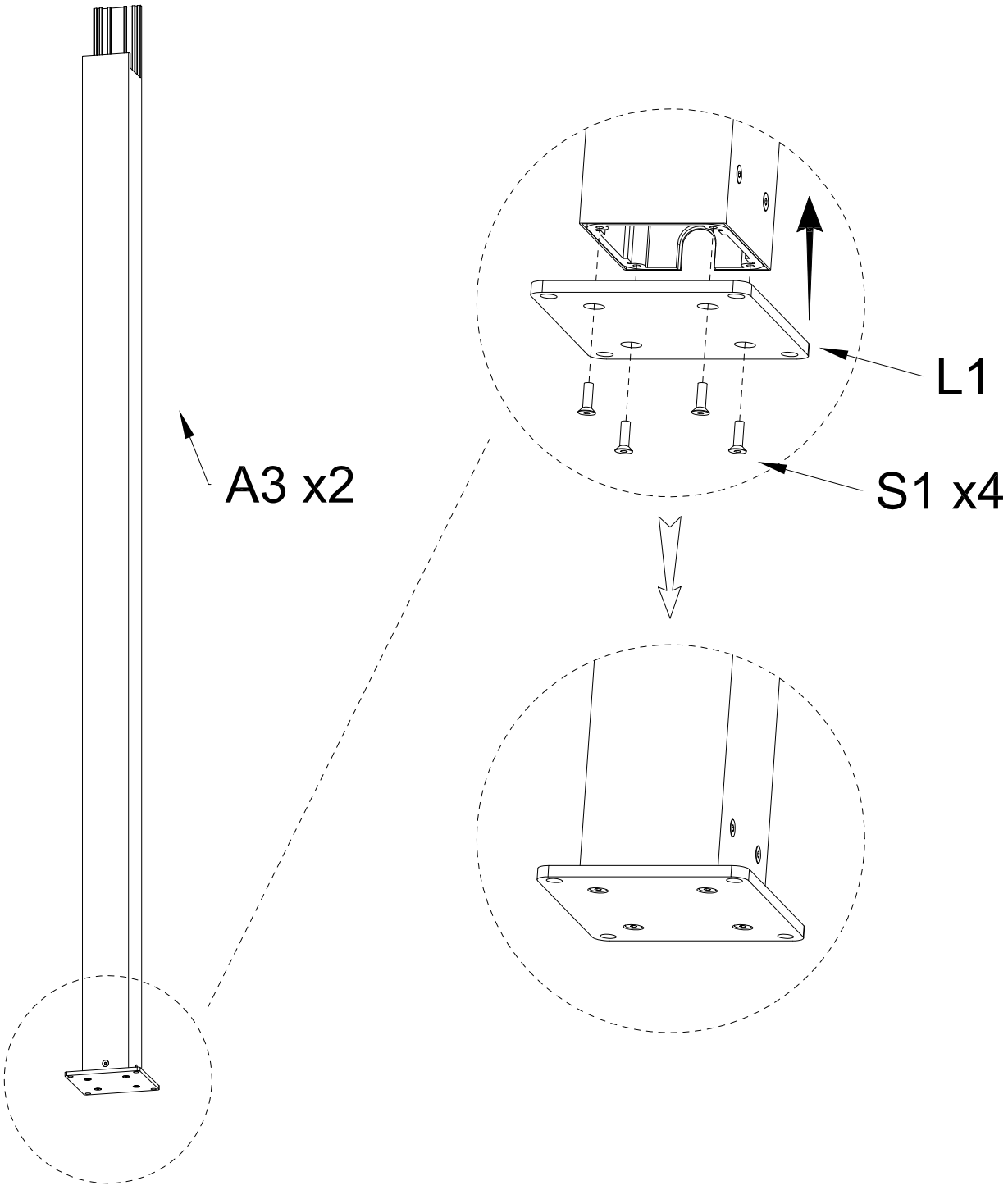

A3	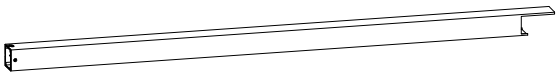	QTY:2PCS	
L1	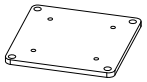	QTY:2PC	S1  M6*20 QTY:8PCS

1-c Assemblez les pièces connectées aux deux extrémités de C1 et C2.

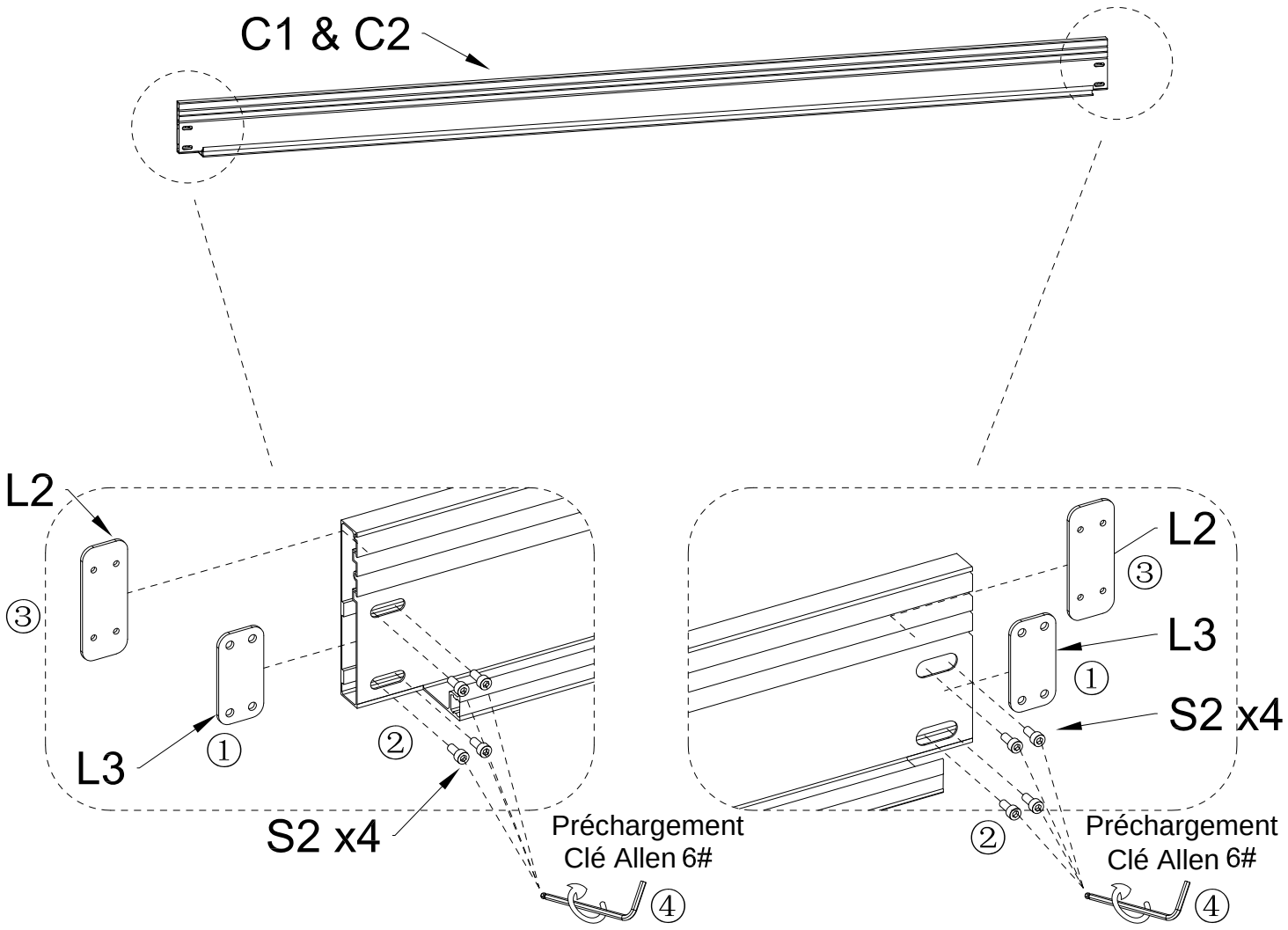

C1	QTY:1PC				
C2	QTY:1PC				
L2	QTY:4PCS	L3	QTY:4PCS	S2	M8*16 QTY:16PCS

1-d Assemblez B1 et B2, installez les deux extrémités et les connecteurs intermédiaires.

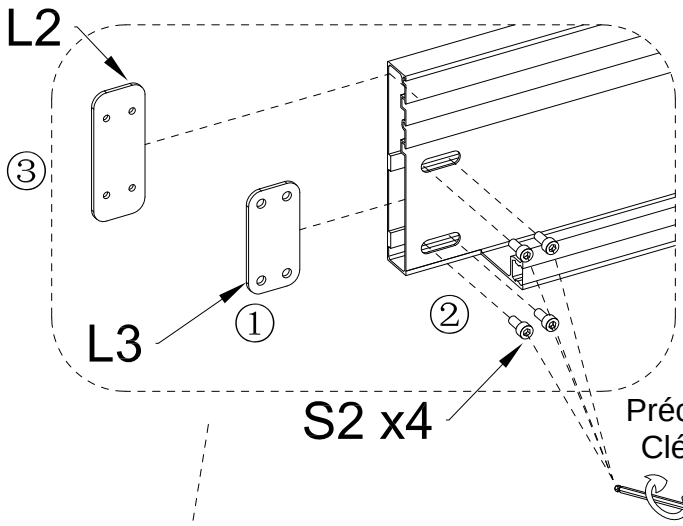

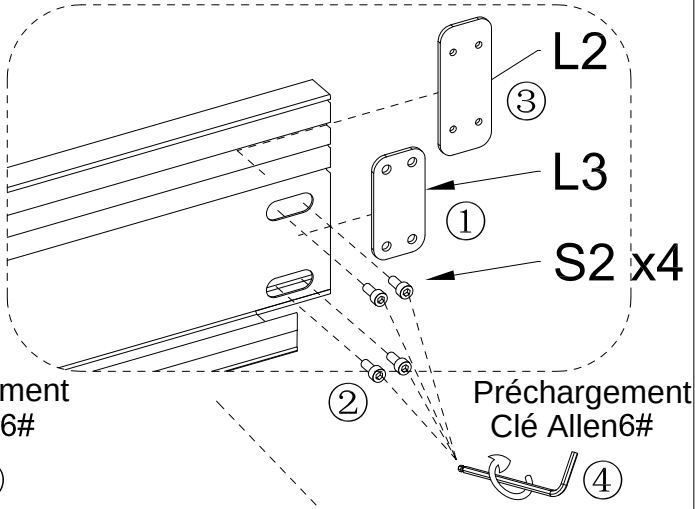

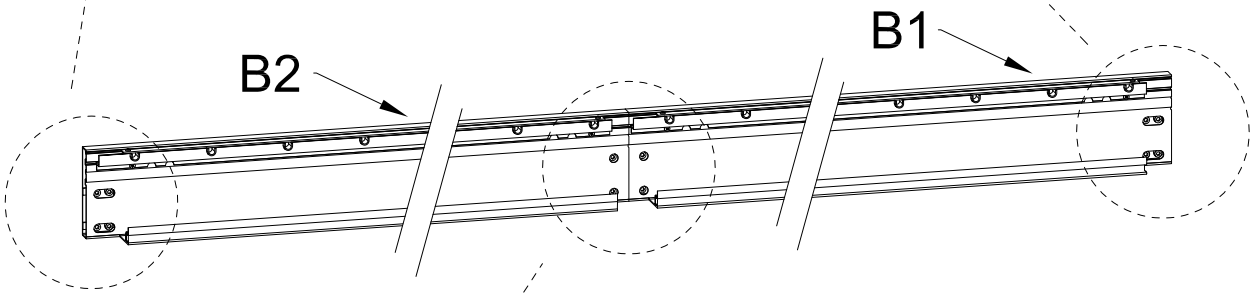

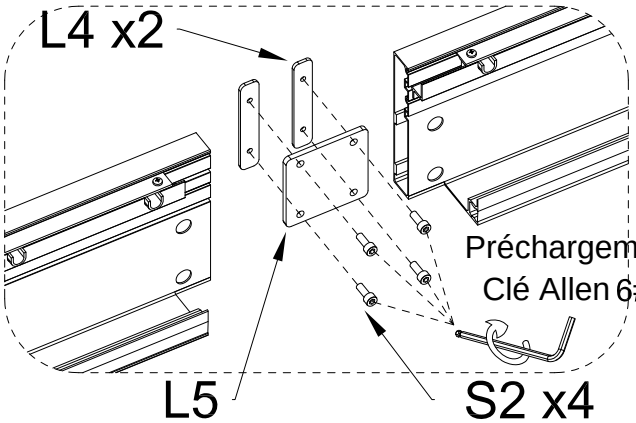

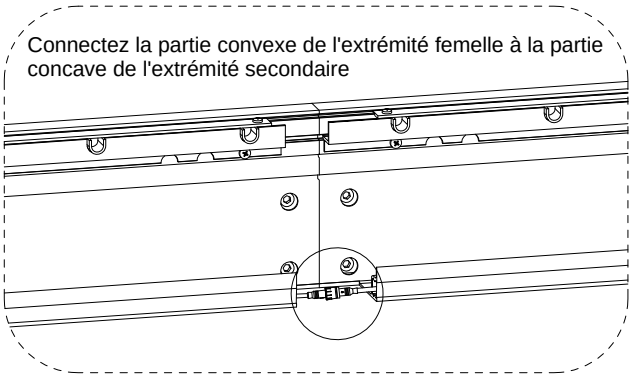

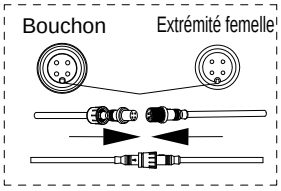

L2	QTY:2PCS	L3	QTY:2PCS		
L4	QTY:2PCS	L5	QTY:1PC	S2 M8*16	QTY:12PCS

1-e Assemblez B3 et B4, installez les deux extrémités et les connecteurs intermédiaires.

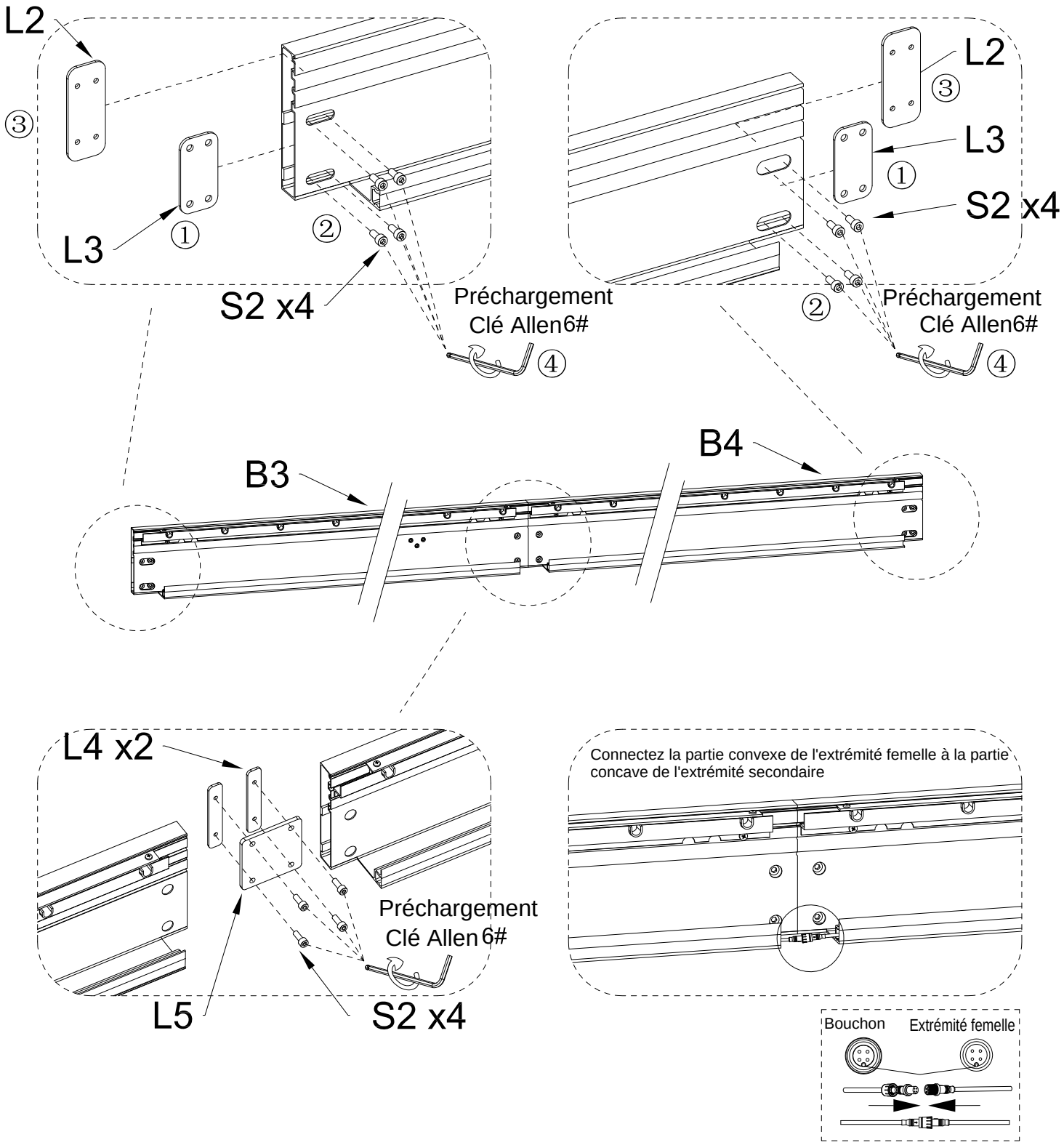

L2	QTY:2PCS	L3	QTY:2PCS		
L4	QTY:2PCS	L5	QTY:1PC	S2 M8*16	QTY:12PCS

2-a Construire un cadre.

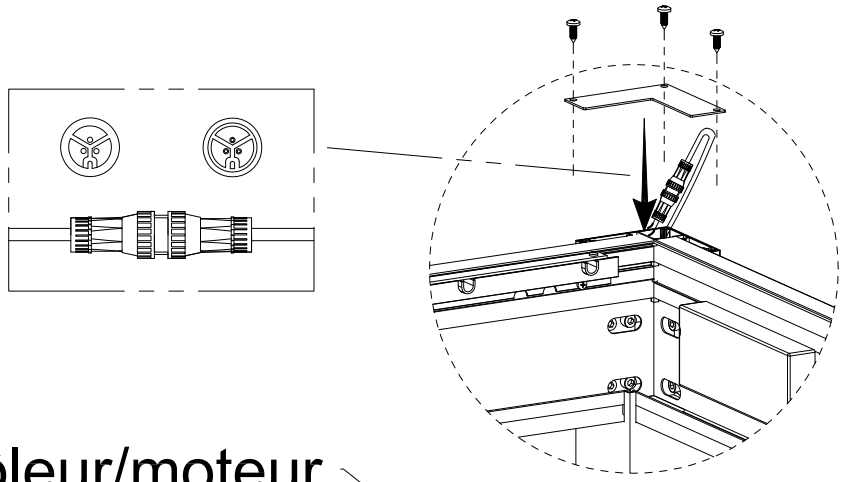

Position du contrôleur/moteur

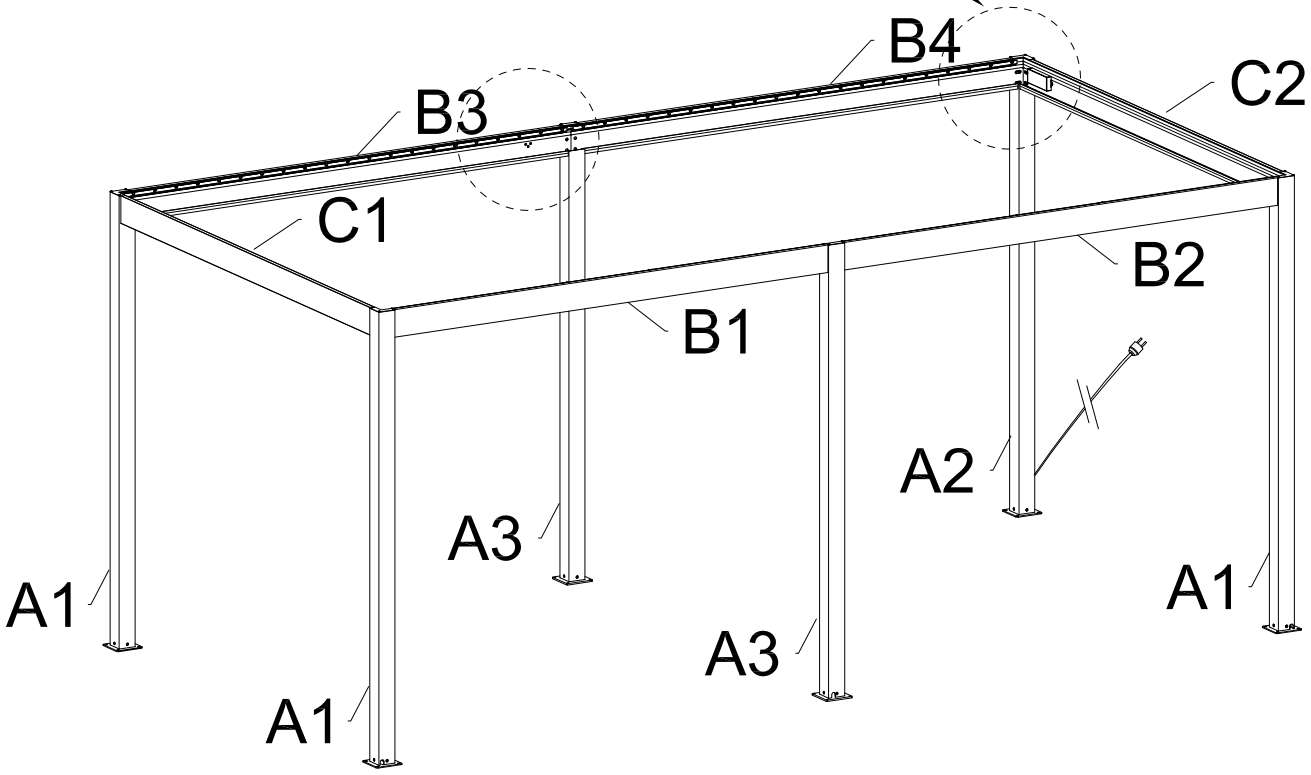

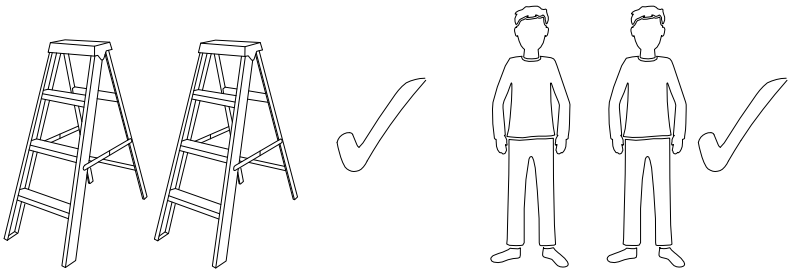

2-b Assemblez C1 et C2 avec la colonne A1 et A2.

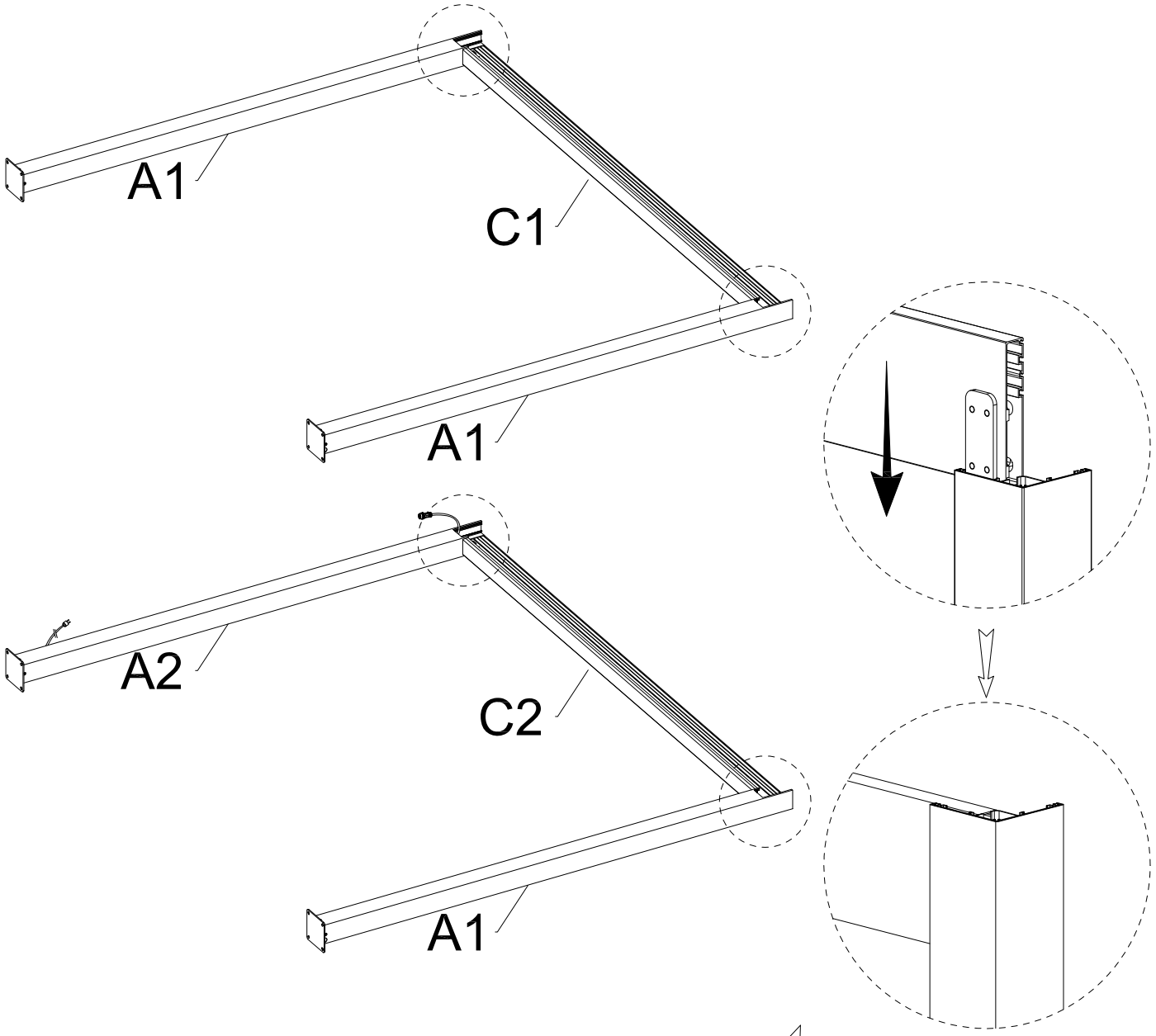

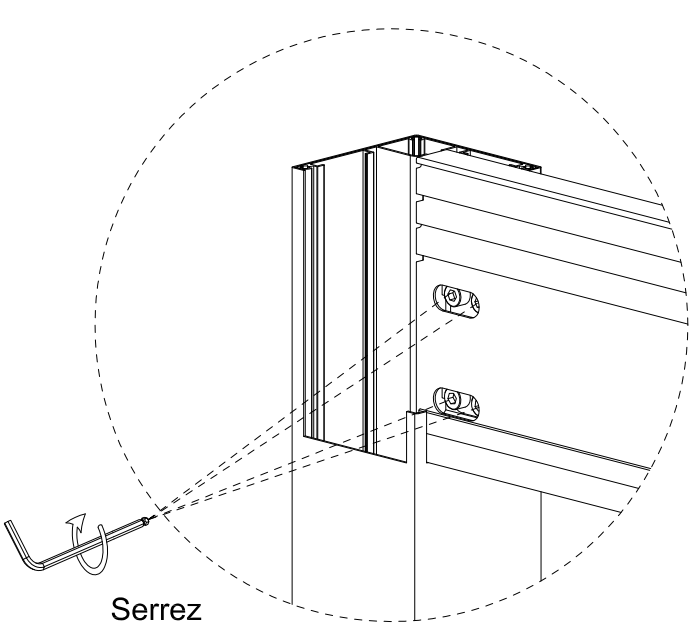

Serrez
Clé Allen 6#

2-c Construisez deux ensembles de A3 et B1/B4 et B2/B3 au sol.

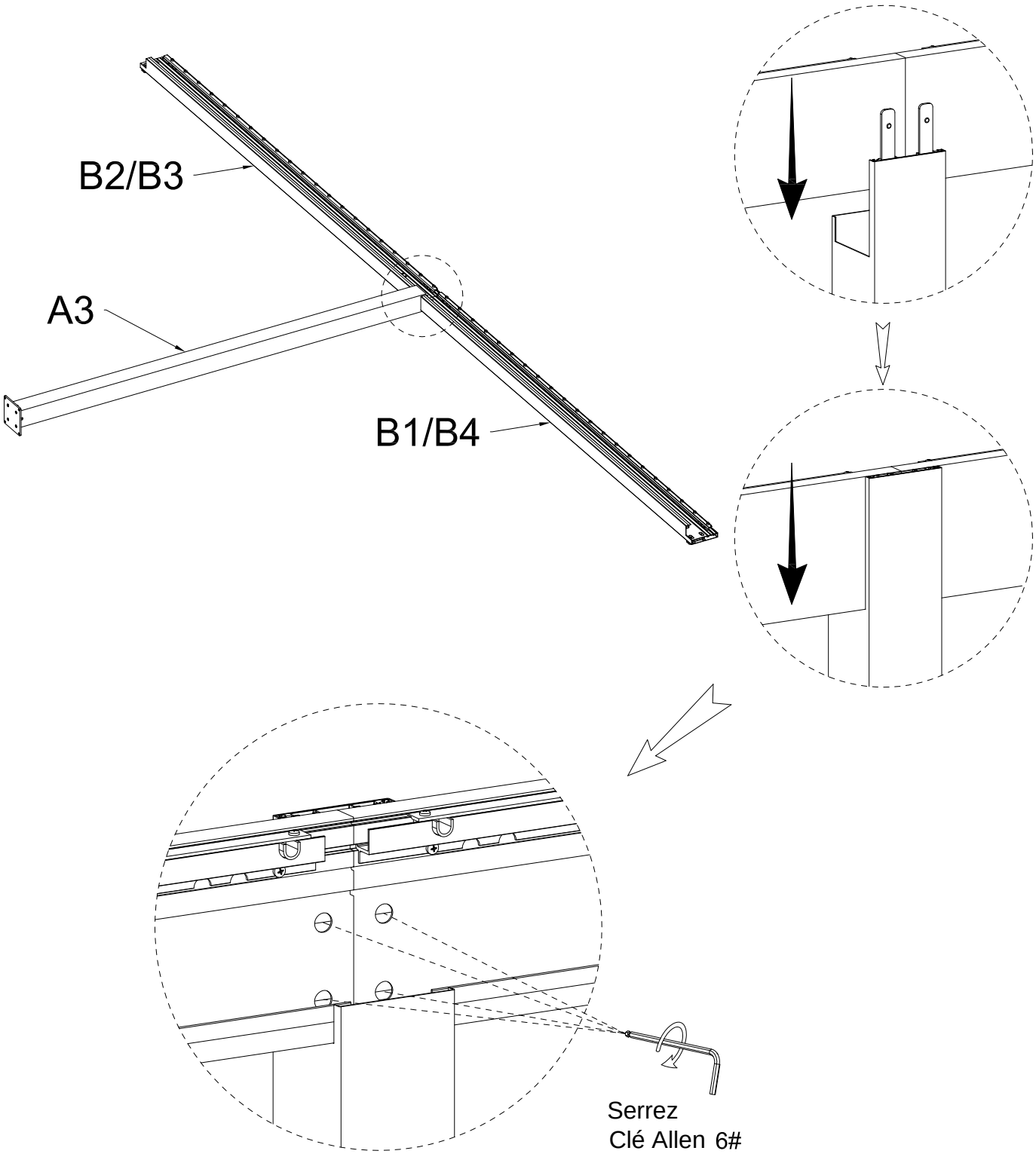

2-d Assembler sur un côté.

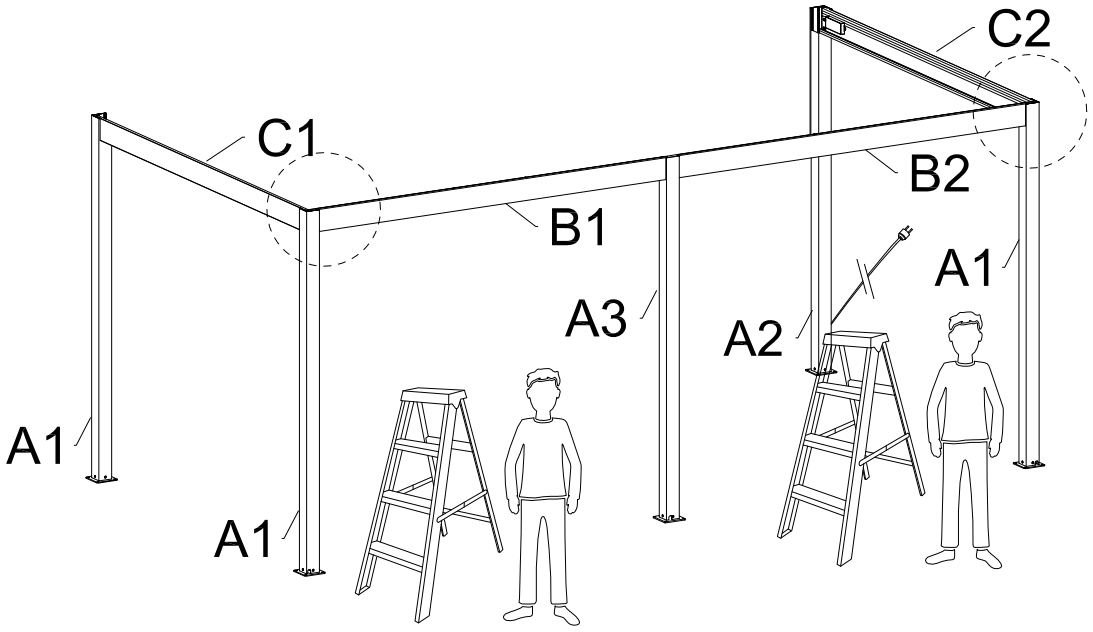

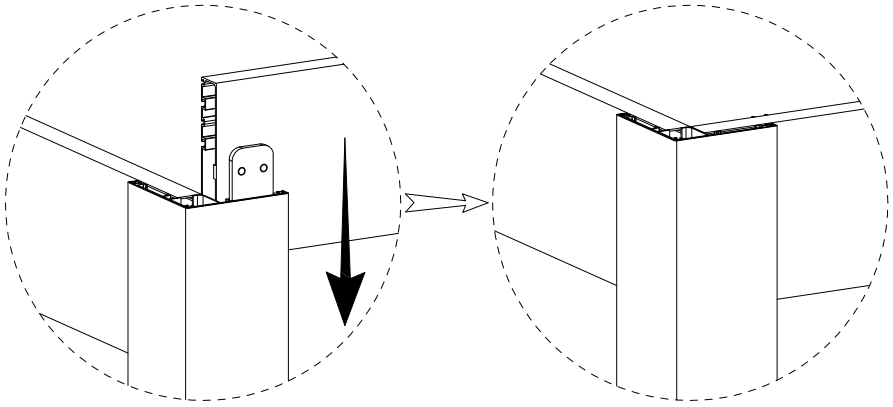

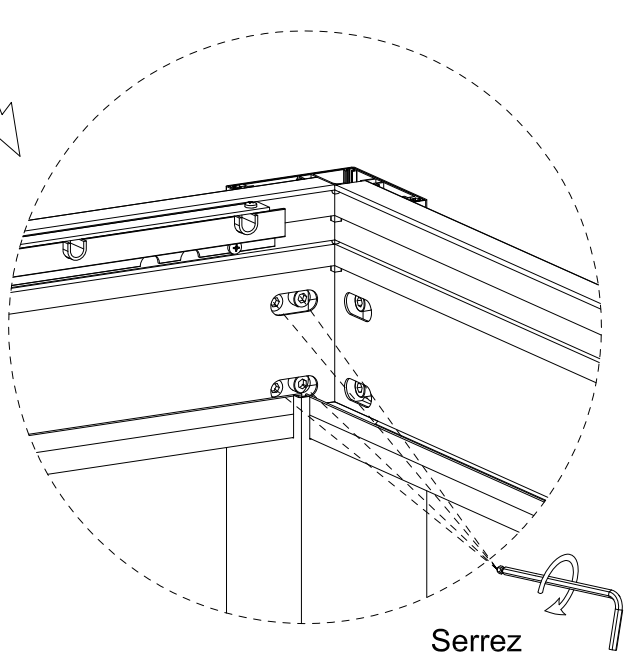

Serrez
Clé Allen 6#

2-e Assemblez l'autre côté.

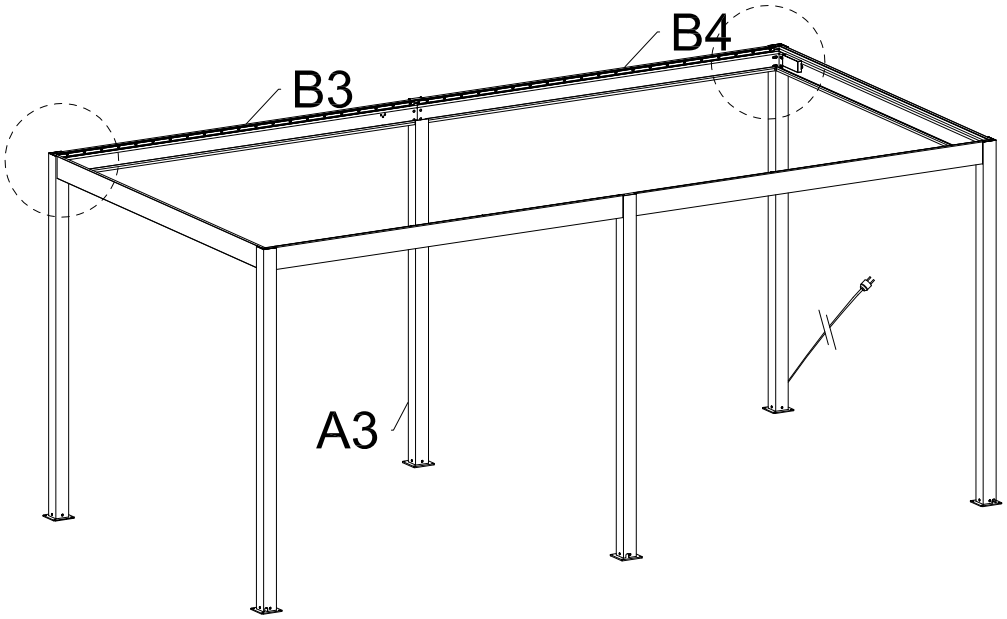

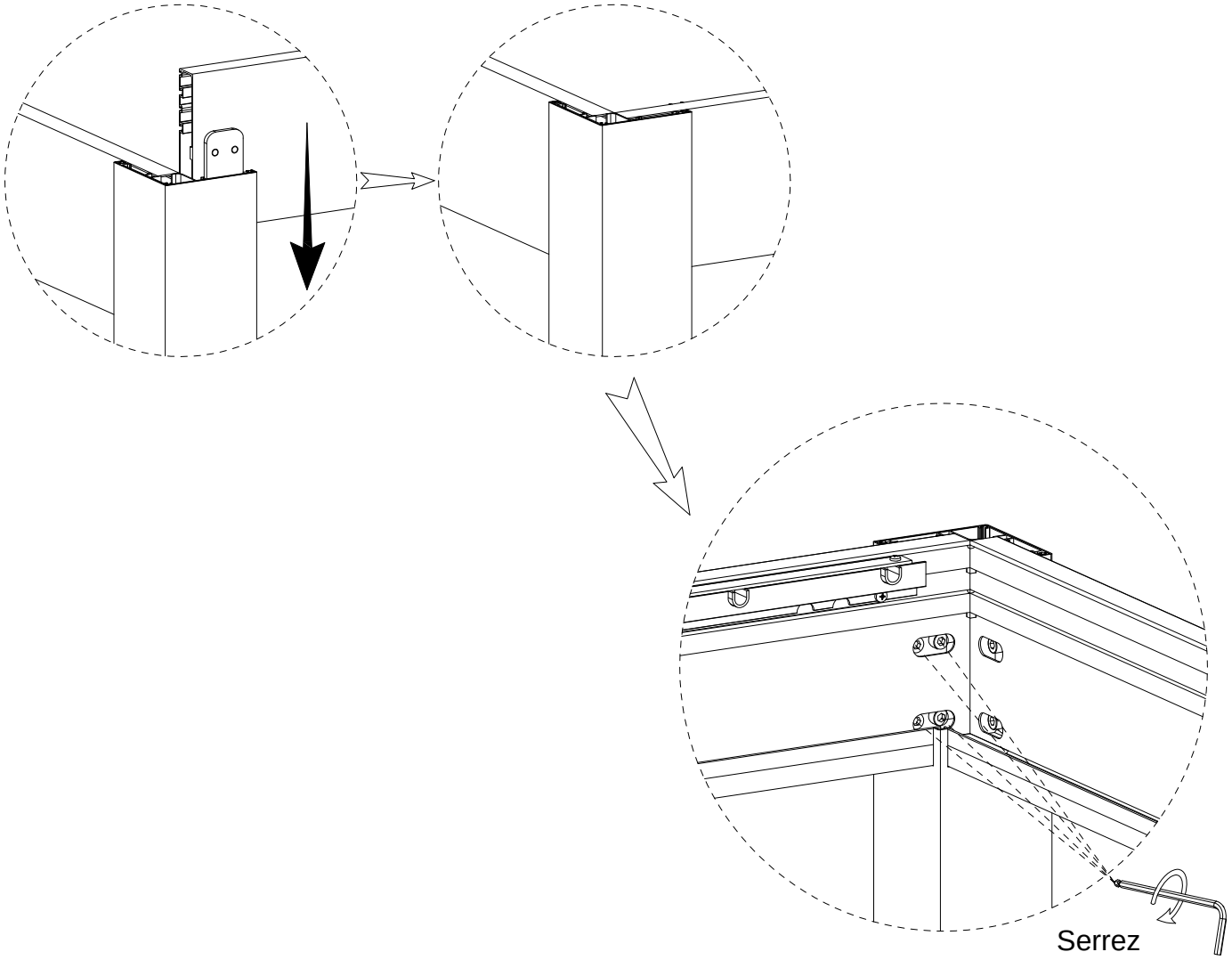

2-f Installer le moteur.

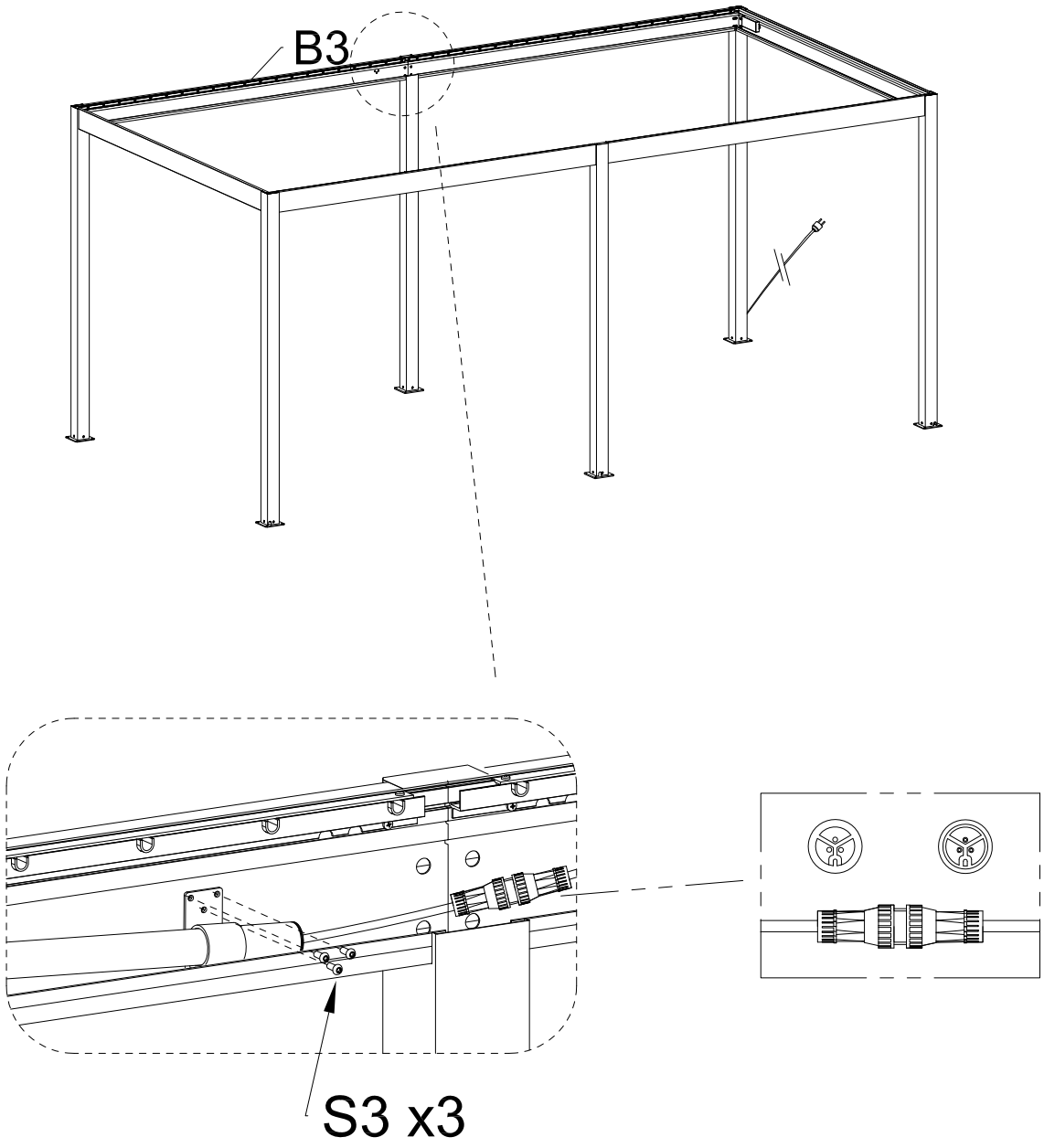

S3	M6*16	QTY:3PCS

3. Appliquez un produit d’étanchéité imperméable et vérifiez que le cadre est bien fixé.

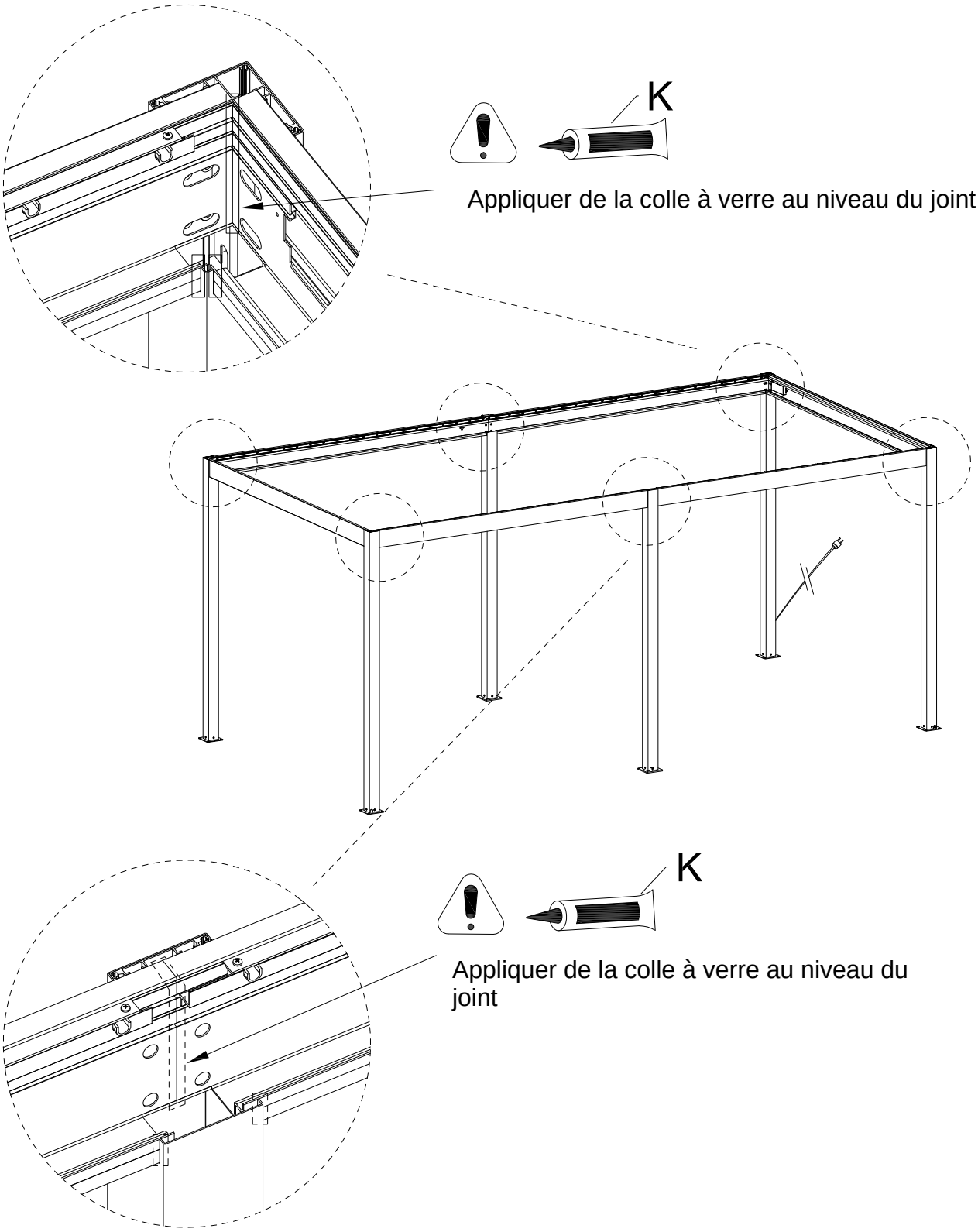

K	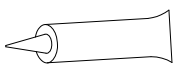	QTY:1PC

4 Démonter la plaque de recouvrement du siège d'arbre.

Plaque de couverture 1	8		
Plaque de couverture 2	4	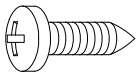	24

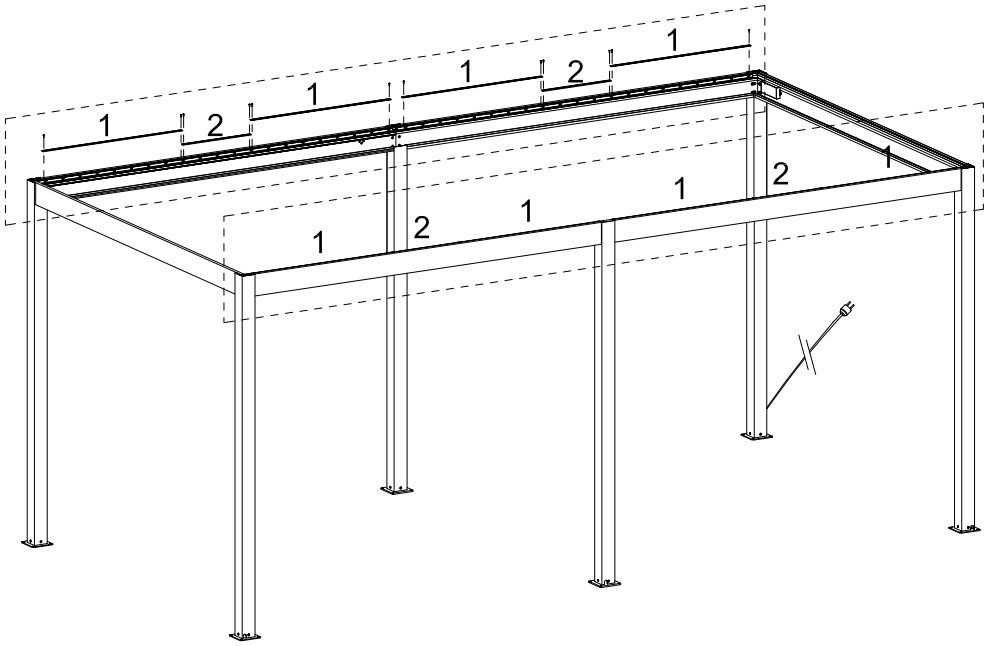

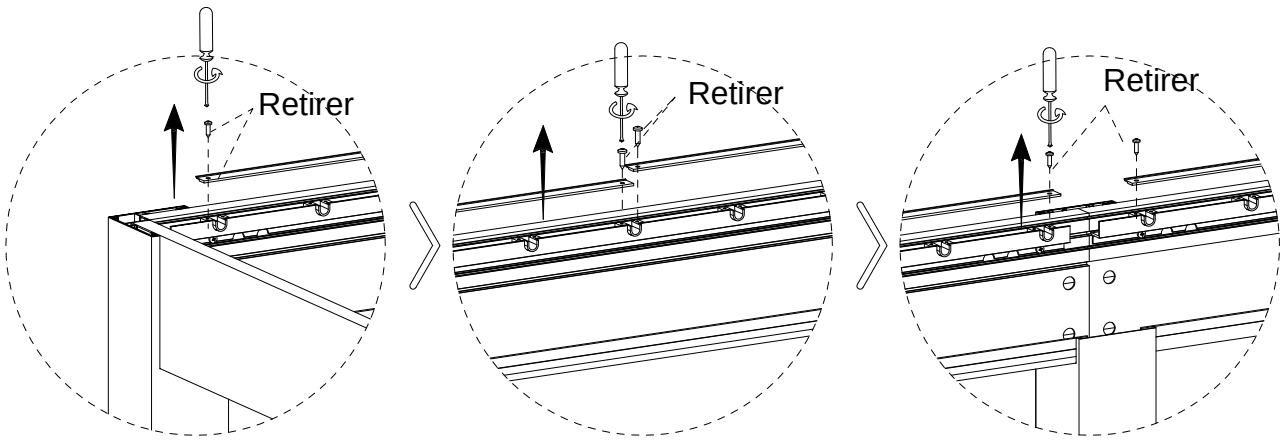

5-a Assemblez les lames et les embouts gauche et droit.

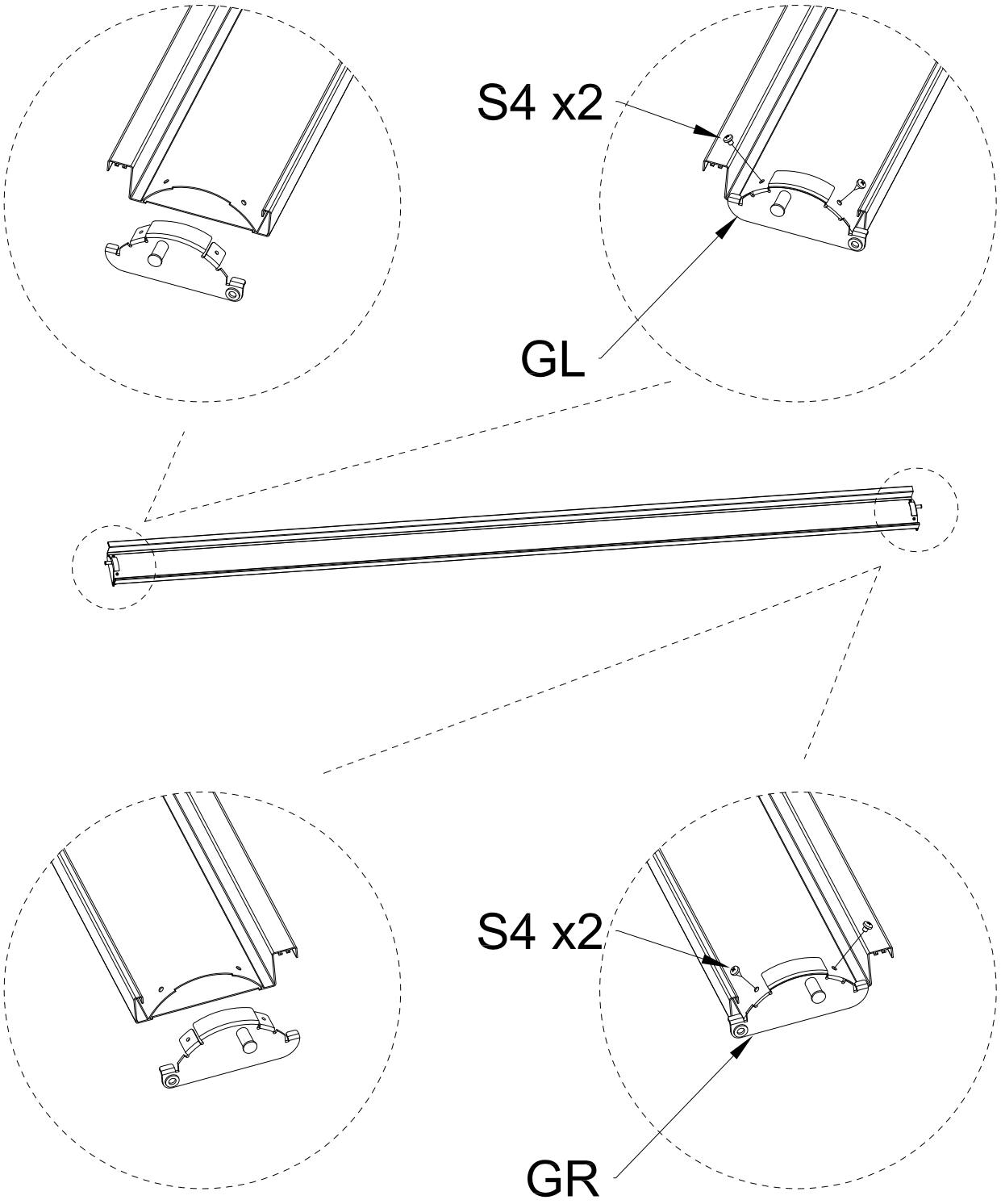

F		QTY:42PCS			
GL		QTY:42PCS	GR	QTY:42PCS	S4	QTY:168PCS

5-b Installez six lames à l’emplacement indiqué sur le schéma.

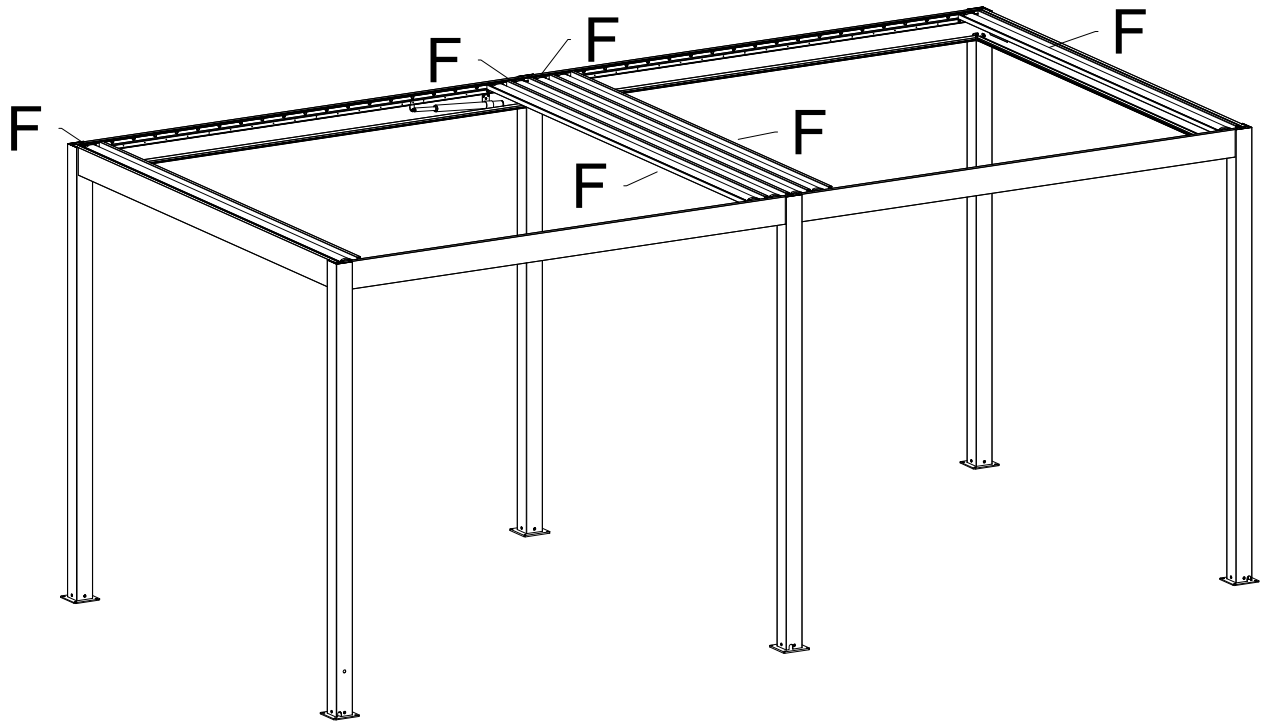

Diagramme d'effet d'installation

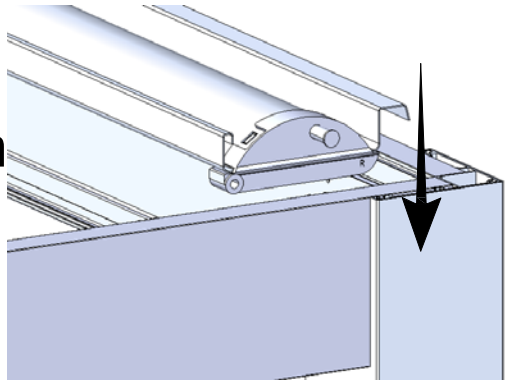

Conseils :
l’orientation du lame restant doit être cohérente avec celle du lame fixe.

5-c Connectez l'alimentation électrique, étendez le moteur, ajustez le sens d'installation des lames à un angle approprié pour l'installation et installez les deux extrémités des lames.

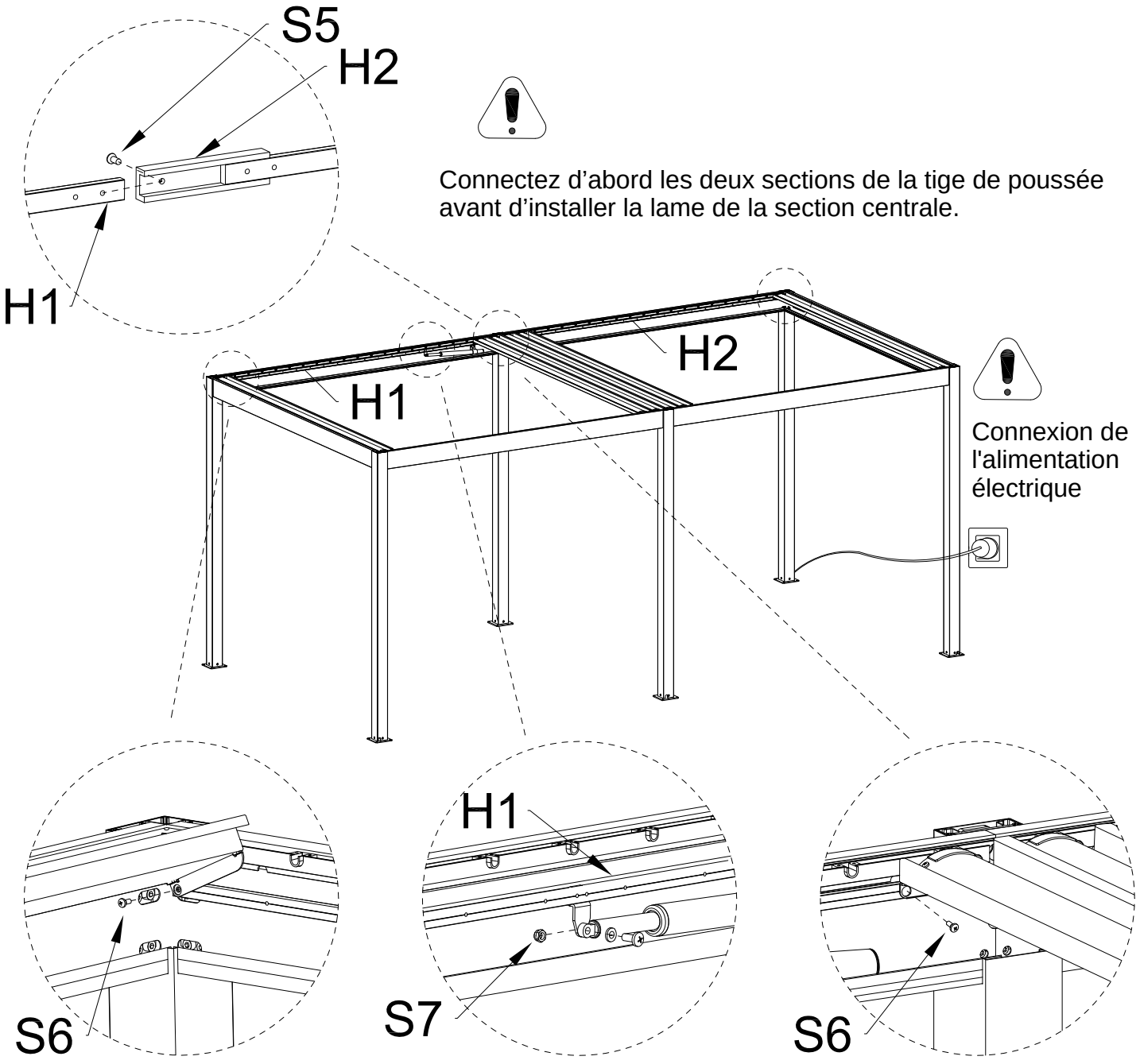

S7	QTY:1SETS M8 & M8*20	
S6	QTY:6PCS φ6*13*M5	S5 M5*10 QTY:1PC
H1		QTY:1PC
H2		QTY:1PC

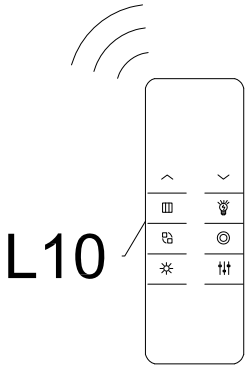

5-d Installer la plaque de recouvrement de la colonne.

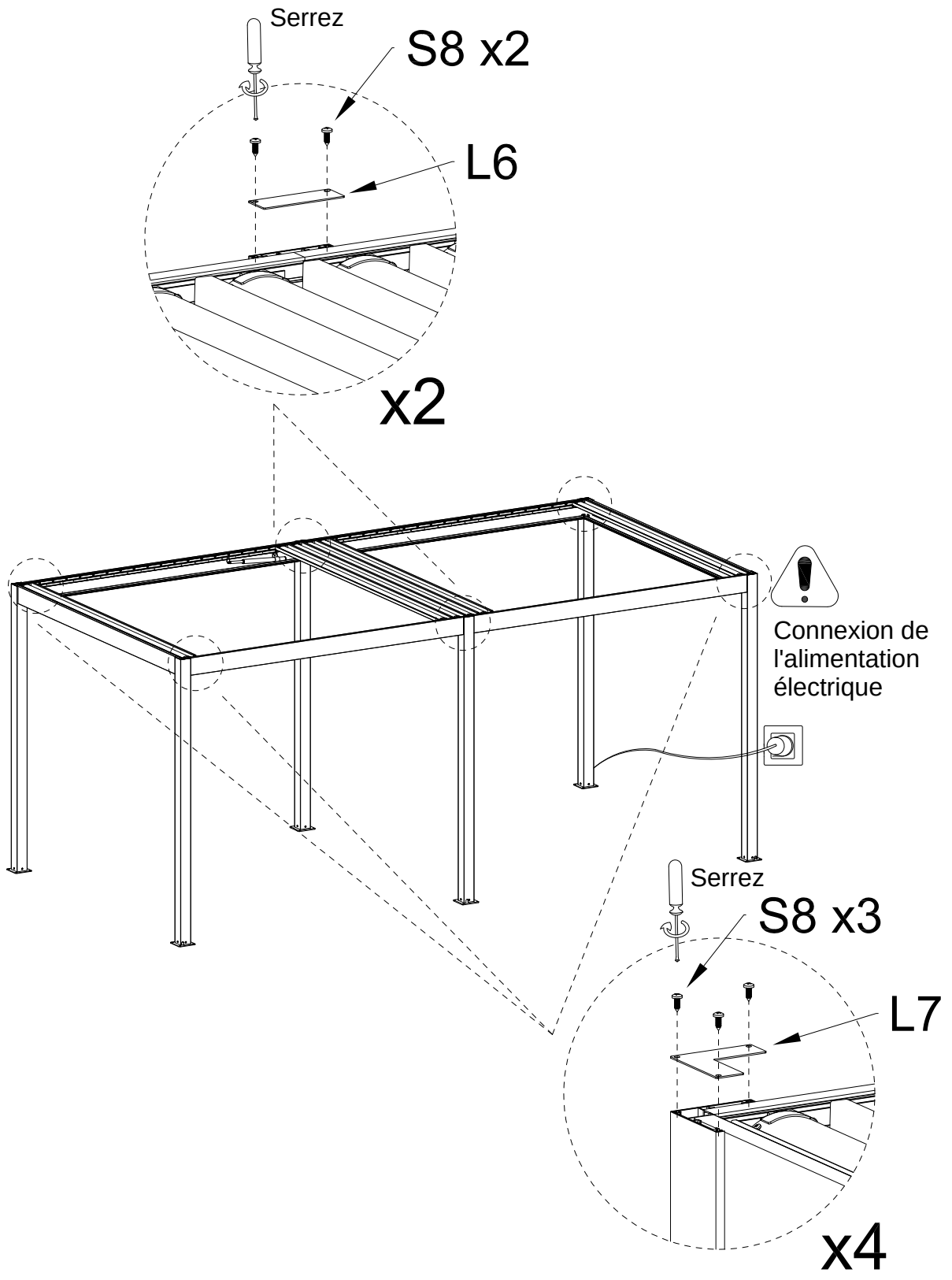

S8	QTY:16PCS ST5.5*16		
L6	QTY:2PCS	L7	QTY:4PCS

5-e Installez tous les lames restants et fixez-les en place.

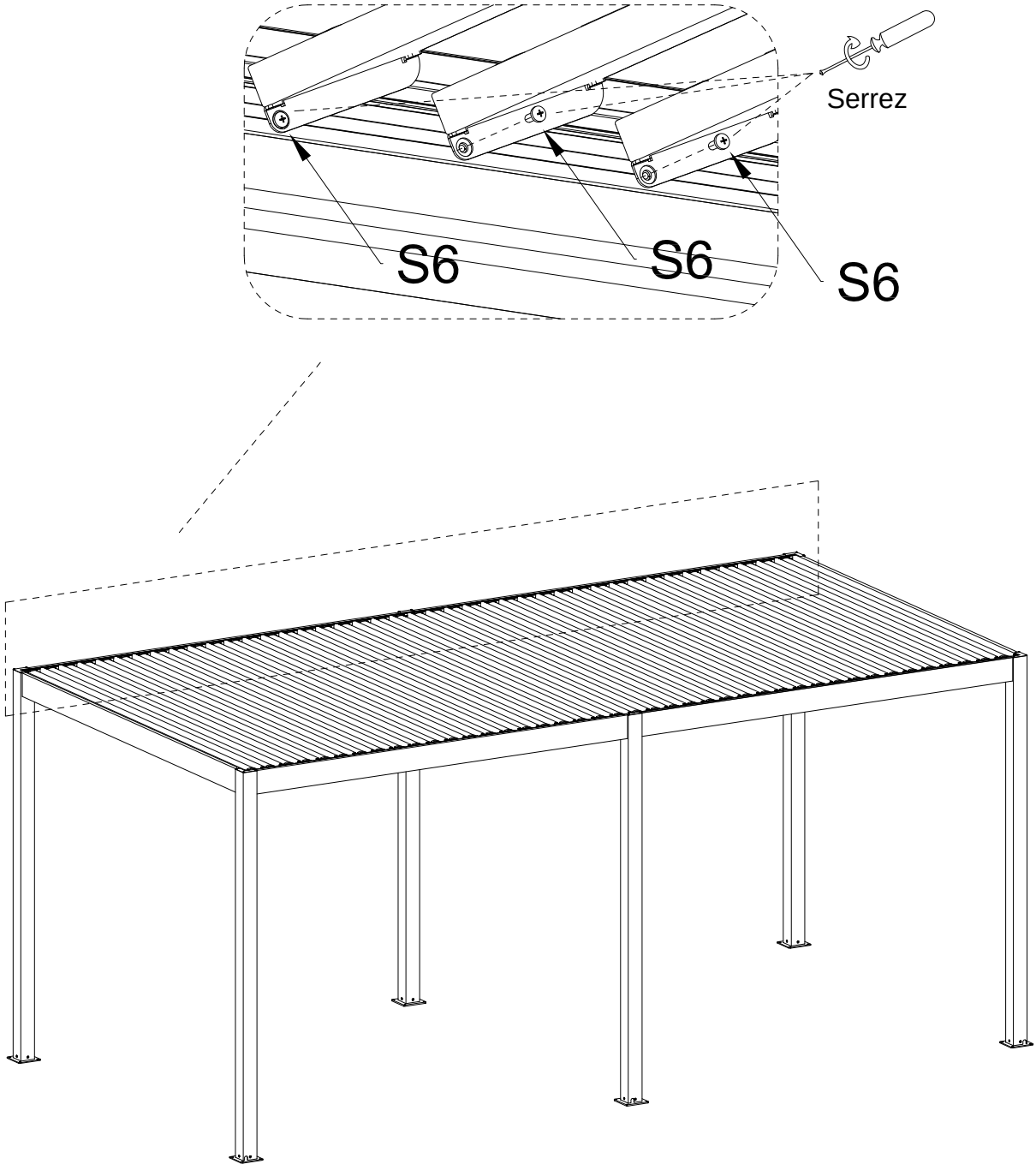

S6		QTY:36PCS φ6*13*M5

6 Réinstallez les composants retirés de la page 13.

Plaque de couverture 1 （Installé d'origine）	8		
Plaque de couverture 2 （Installé d'origine）	4	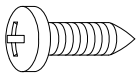	24

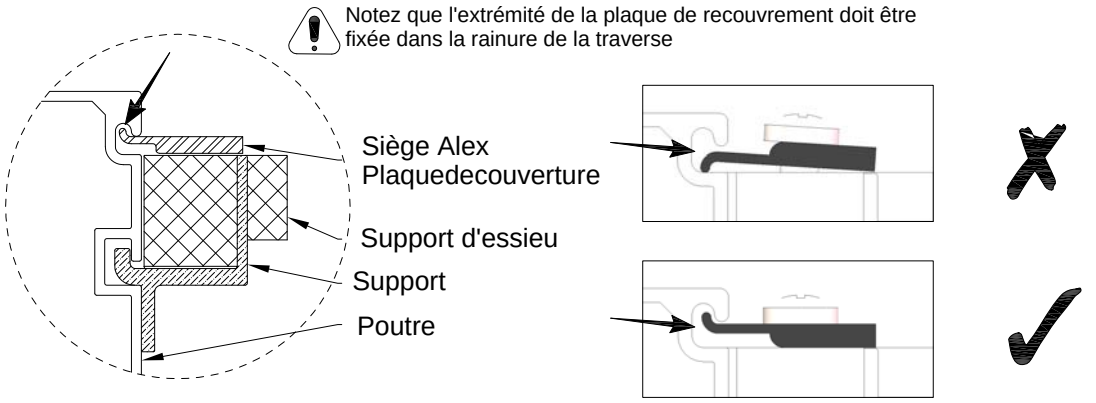

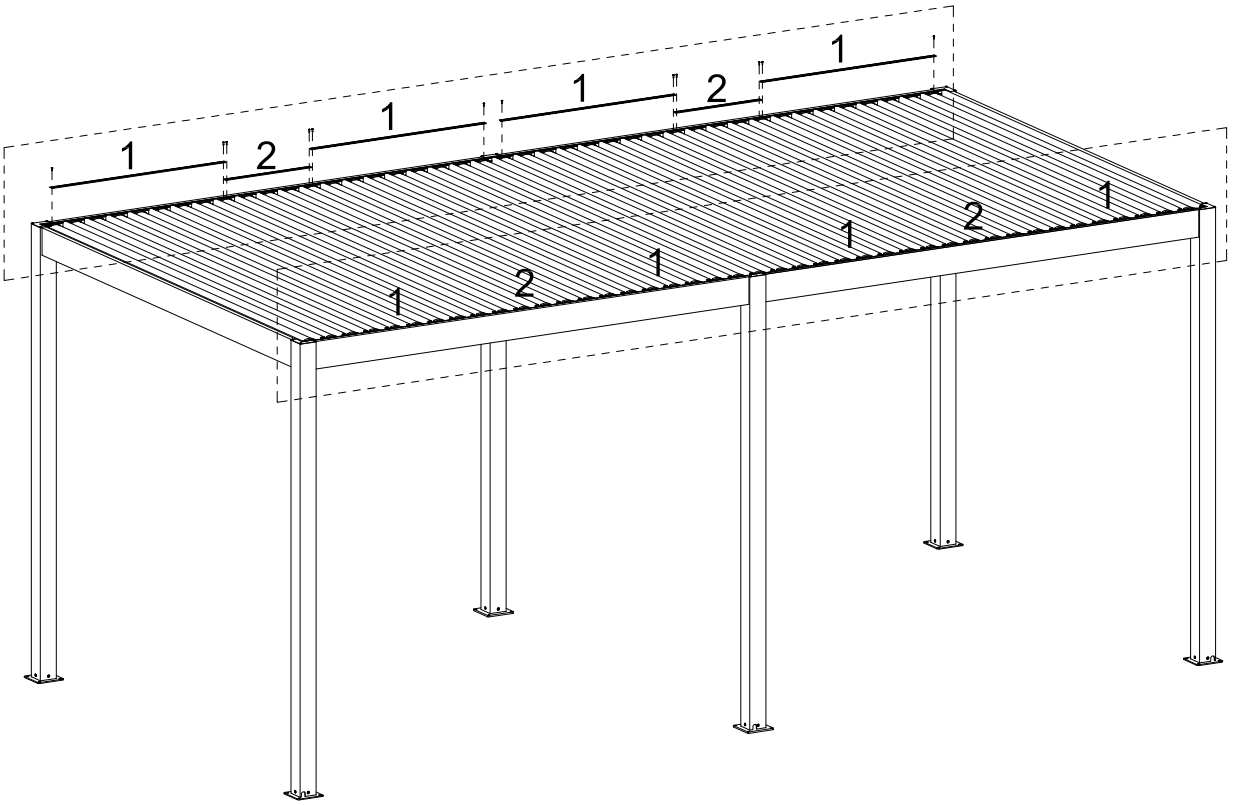

7 Colonne fixe.

L'erreur entre X et Y ne doit pas dépasser 1 cm

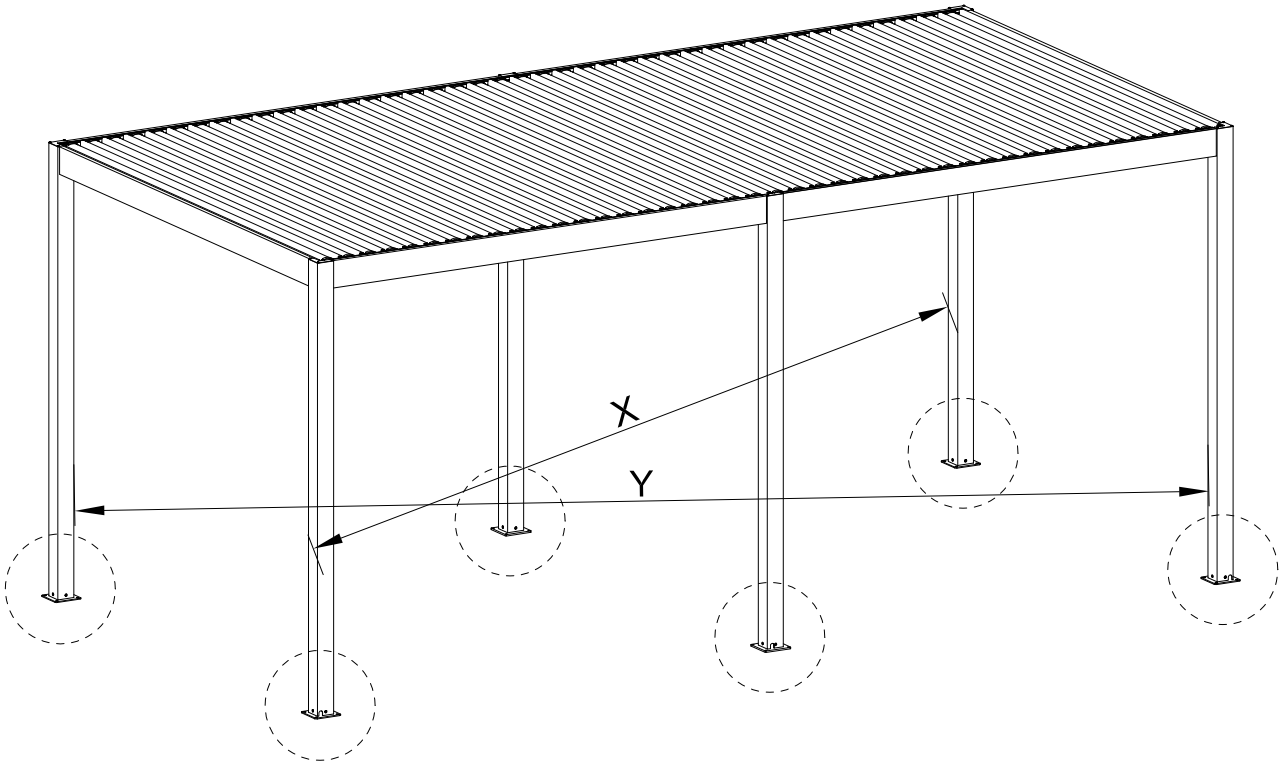

Profondeur de perçage φ10x80

Il y a 24 trous au total

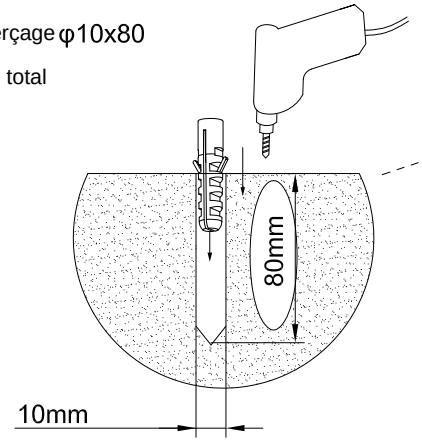

S10 x4

Serrez

S9 x4

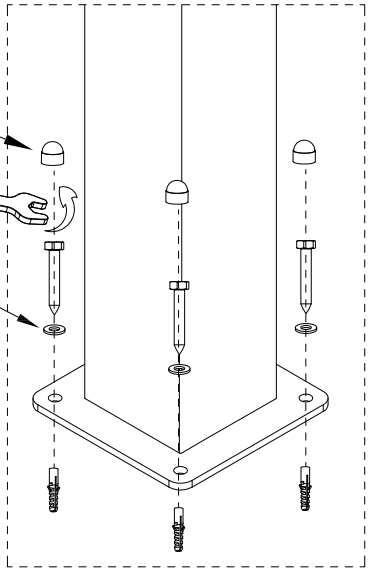

S10		QTY:24PCS
S9	M8*75	QTY:24PCS
	φ8*1	QTY:24PCS
	φ10*50	QTY:24PCS

8 Connectez le RVB.

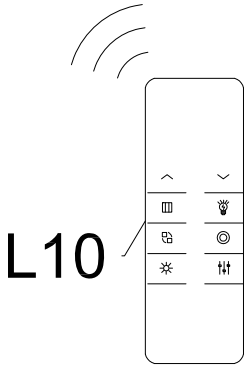

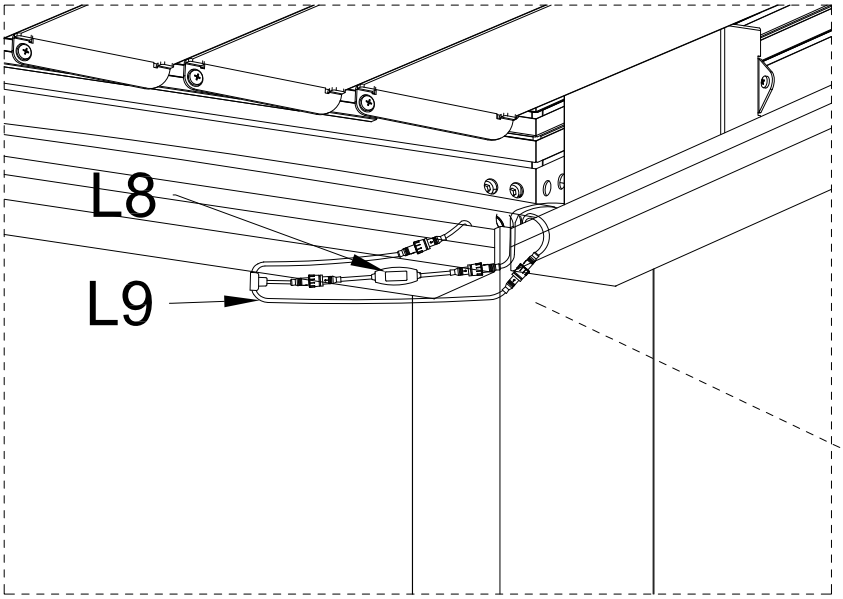

Attention : une fois tous les joints connectés, allumez l'appareil, appuyez sur la télécommande, vérifiez si l'éclairage est normal

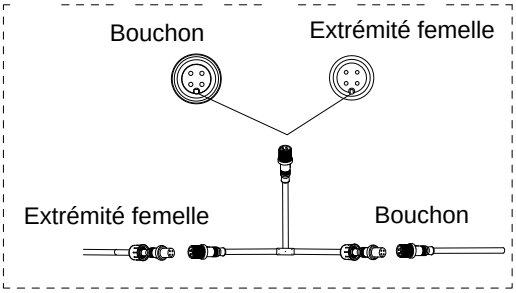

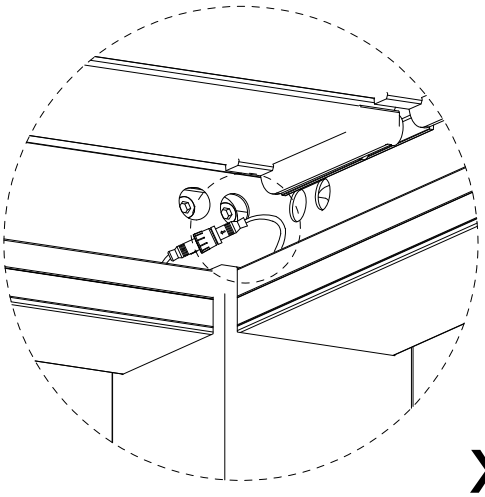

x3

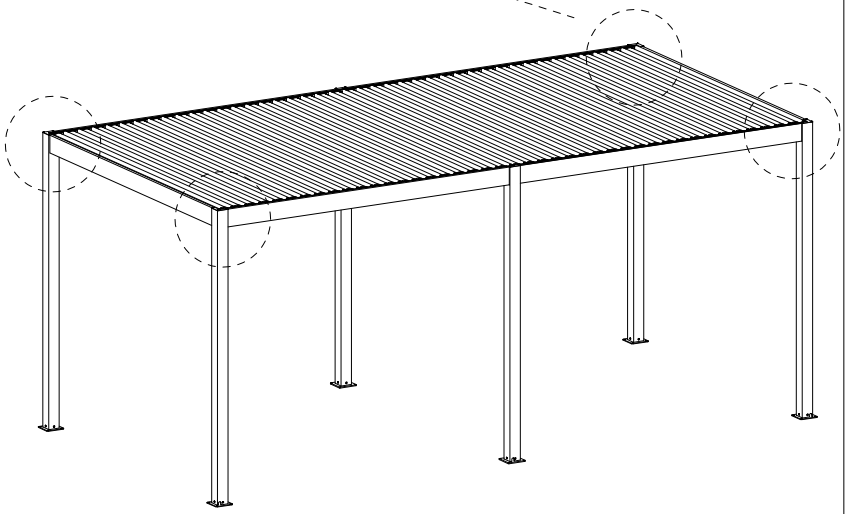

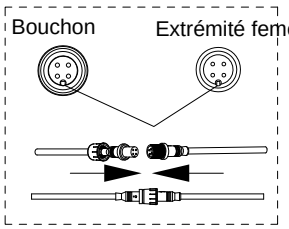

Connectez la partie convexe de l'extrémité femelle à la partie concave de l'extrémité secondaire

L8		QTY:1PC
L9	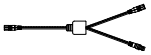	QTY:1PC
L10		QTY:1PC