E8651EL Pergola

Manueld'utilisateur

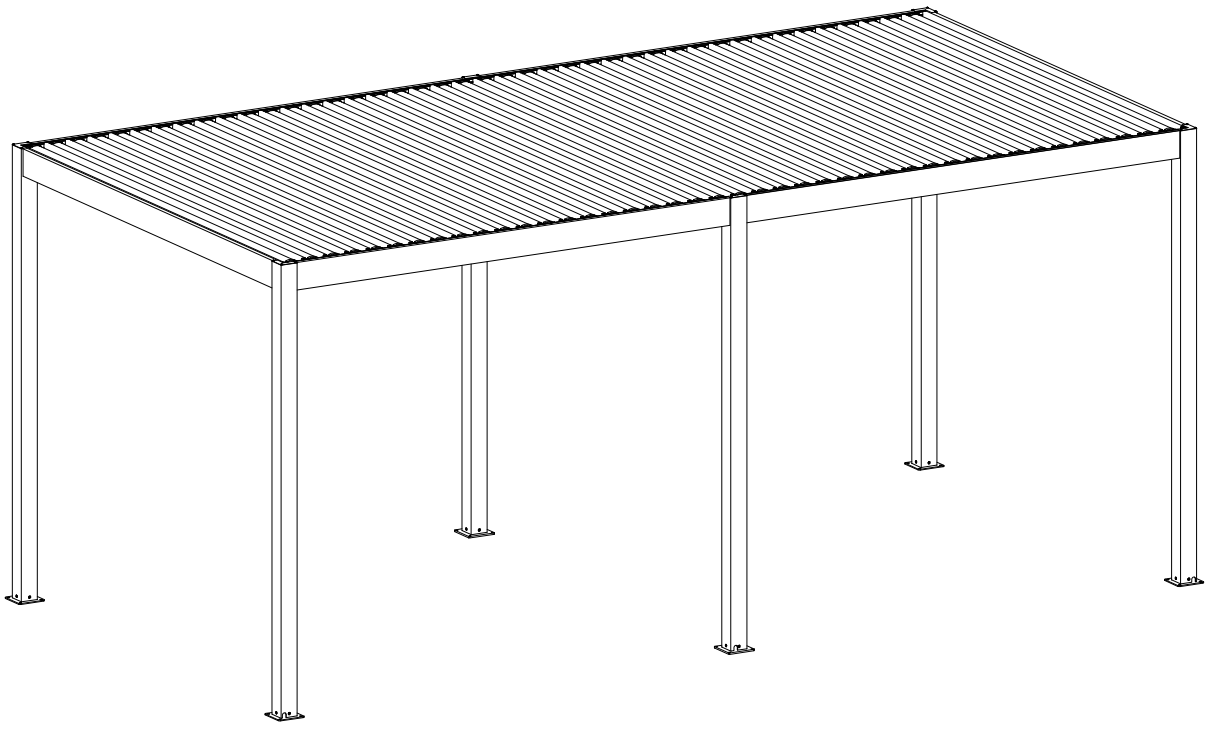

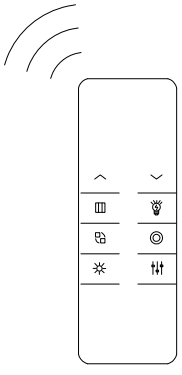

Liste des matériaux

REF		PHOTO	QTY
A1	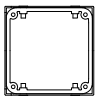	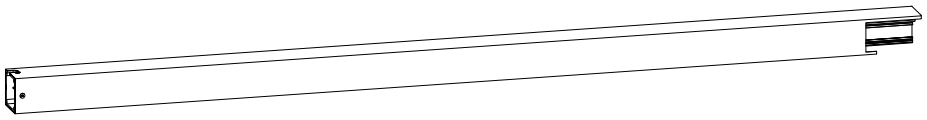	3
A2		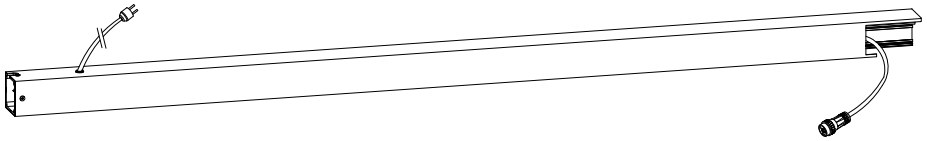	1
A3		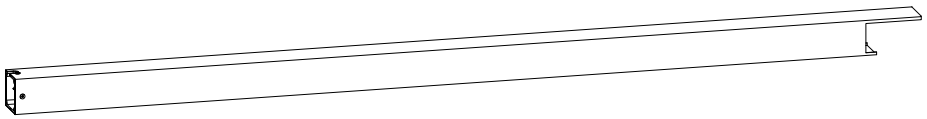	2
B1	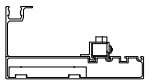	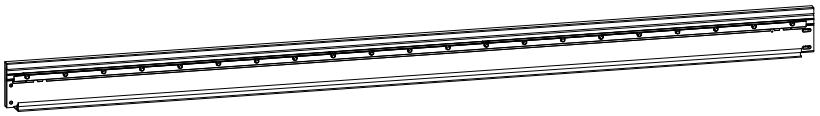	1
B2	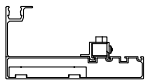	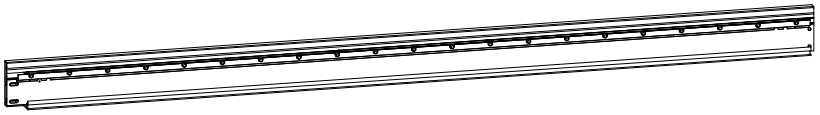	1
B3	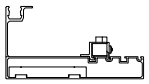	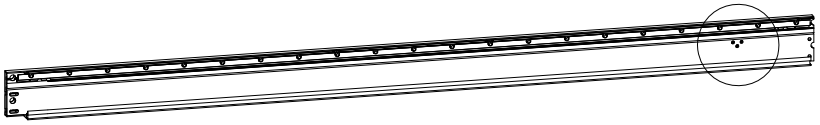	1
B4	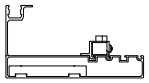	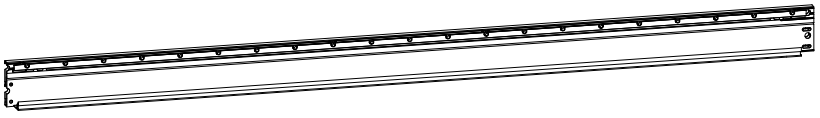	1
C1	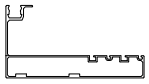	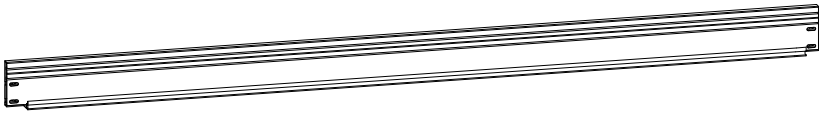	1

Liste des matériaux

REF			QTY
C2	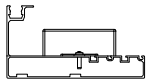	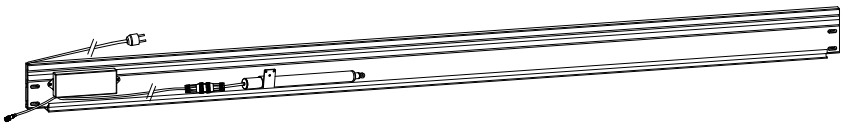	1
F		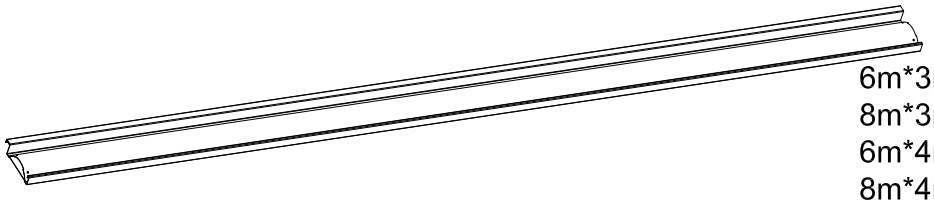 6m*3m=42pcs 8m*3m=58pcs 6m*4m=42pcs 8m*4m=58pcs	
GL		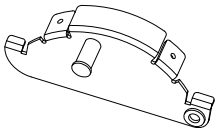 6m*3m=42pcs 8m*3m=58pcs 6m*4m=42pcs 8m*4m=58pcs	
GR		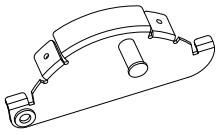 6m*3m=42pcs 8m*3m=58pcs 6m*4m=42pcs 8m*4m=58pcs	
H1		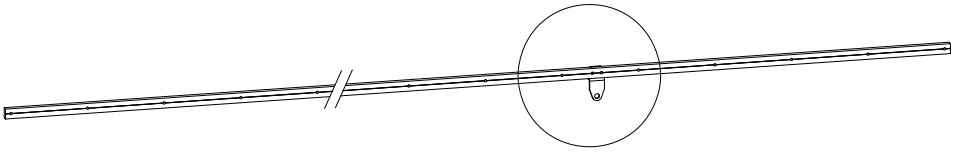	1
H2		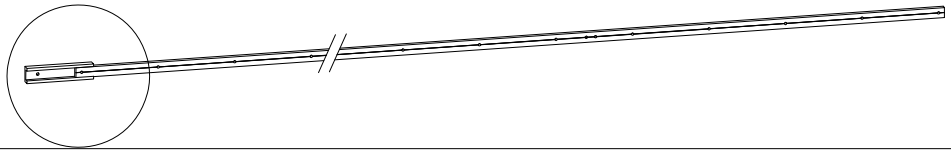	1
K			1

Liste des matériaux

REF			QTY
P1	Plaque de couverture1 （Installé d'origine）	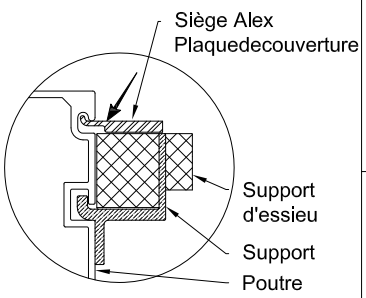	8
P2	Plaque de couverture2 （Installé d'origine）		4

Liste des matériaux

REF	PHOTO	QTY
L1	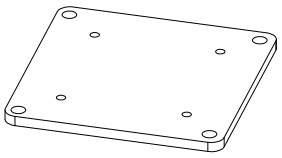	6
L2	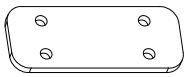	8
L3	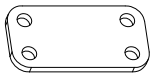	8
L4		4
L5	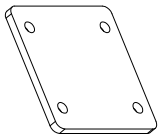	2
L6		2
L7	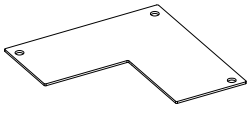	4
L8		1

REF	PHOTO	QTY
L9	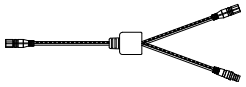	1
L10	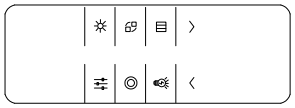	1

Liste des matériaux

REF	PHOTO	QTY
S1	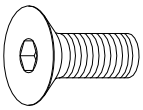 M6*20	24
S2	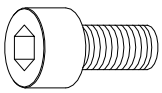 M8*16	40
S3	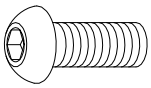 M6*16	3
S4	 M4*6	168/232
S5	 M5*10	1
S6	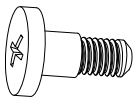 φ6*13*M5	42/58
S7	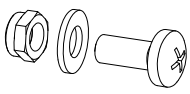 M8 & φ8 & M8*20	1
S8	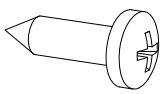 ST5.5*16	16

REF	PHOTO	QTY
S9	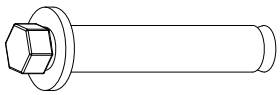 M8×70	24
S10	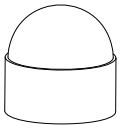	24

Rappel de sécurité

Directives générales

- Veuillez conserver ce manuel pour une utilisation future après avoir installé la pergola;
- Veuillez lire attentivement les instructions suivantes avant l'assemblage;
- Ce manuel peut ne pas inclure tous les détails et les étapes importantes;
- Veuillez nous contacter si vous avez besoin de plus d'informations oud'aide.

Remarques importantes

- Veuillez ne pas permettre à la neige de s'accumuler sur le toit à lames.En cas deprévisionde neige modérée ou forte, ouvrez les lames, faites de même en cas devents forts ou d'autres conditions météorologiques extrêmes.

- Veuillez ouvrir les lames et relever ou retirer tout accessoire de pare-soleilinstallé pour éviter des dommages potentiels à la pergola en cas de mauvaistemps.

Ce dont vous pourriez avoir besoin:

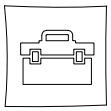



Échelle x3

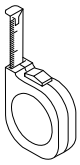

Mètre ruban



Maillet



Gants

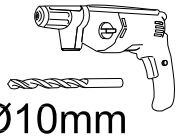

Ø10mm

Tournevis électrique

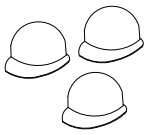

Casque desécurité x3

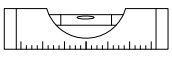

Niveau

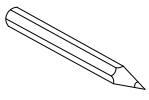

Marqueur



Clé à molette

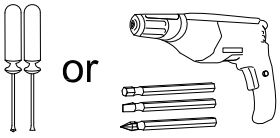

or

Tournevis ou tournevis électrique

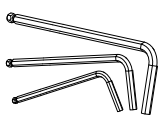

Clé Allen

Étape par étape Instructions pour l'installation

1-a Colonne (A1) Assemblage de la plaque de base.

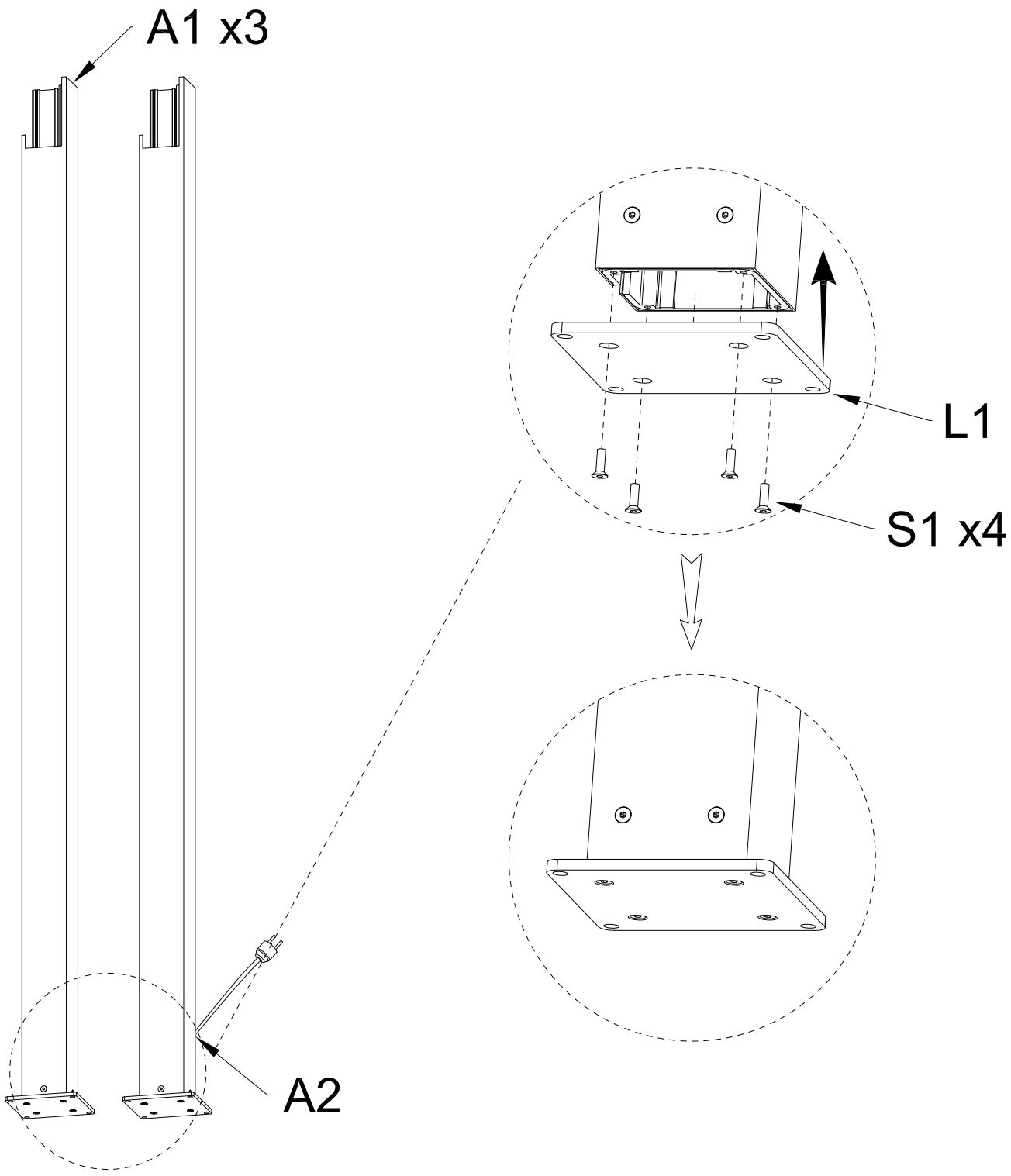

A1	QTY:3PCS		
A2	QTY:1PCS		
L1	QTY:4PCS	S1 M6*20	QTY:16PCS

1-b Ensemble de plaques de base de colonne (A3).

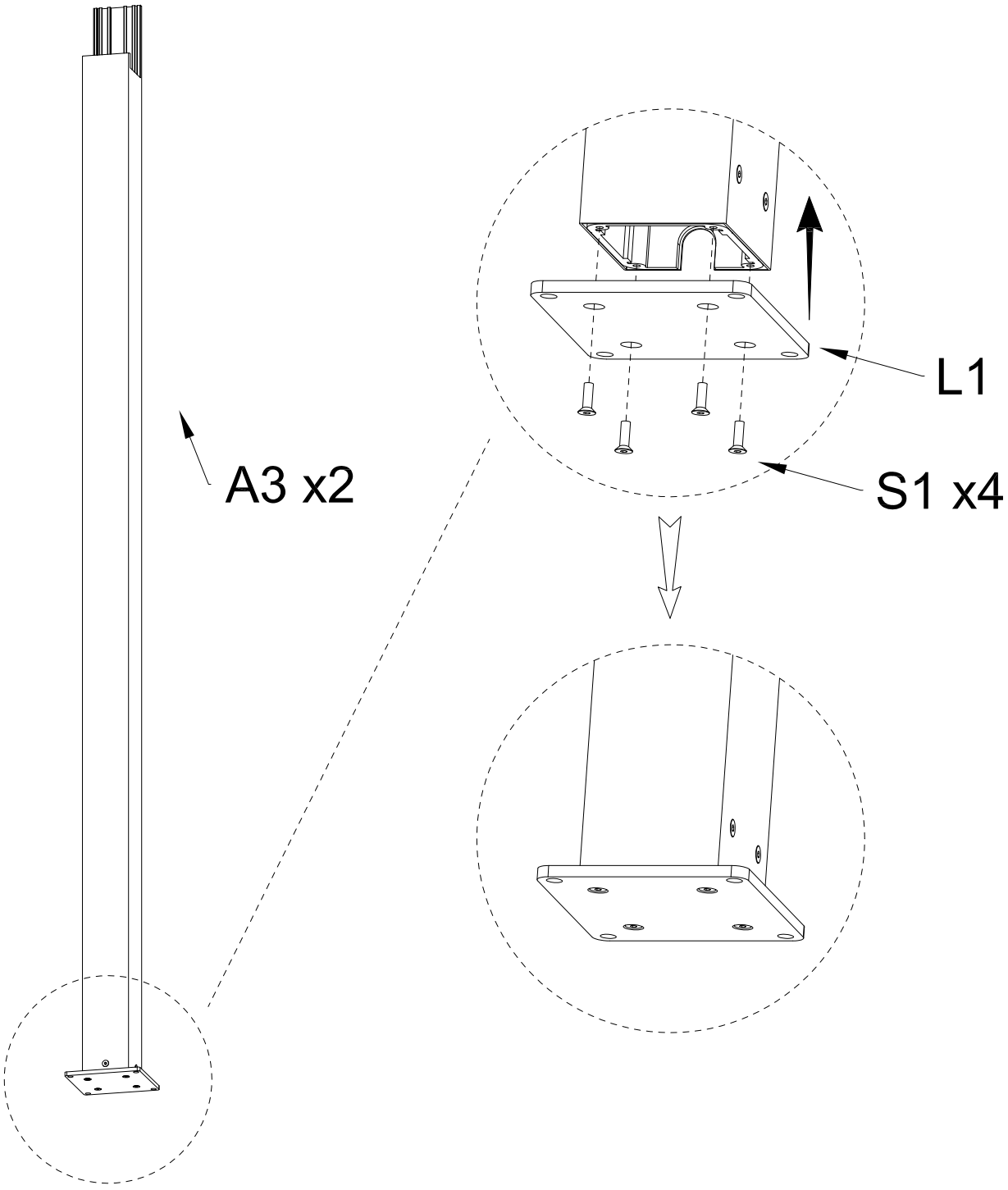

A3	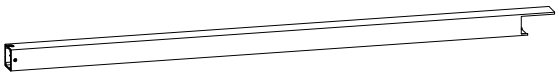	QTY:2PCS	
L1	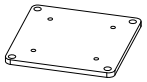	QTY:2PC	S1  M6*20 QTY:8PCS

1-c Assemblez les pièces connectées aux deux extrémités de C1 et C2.

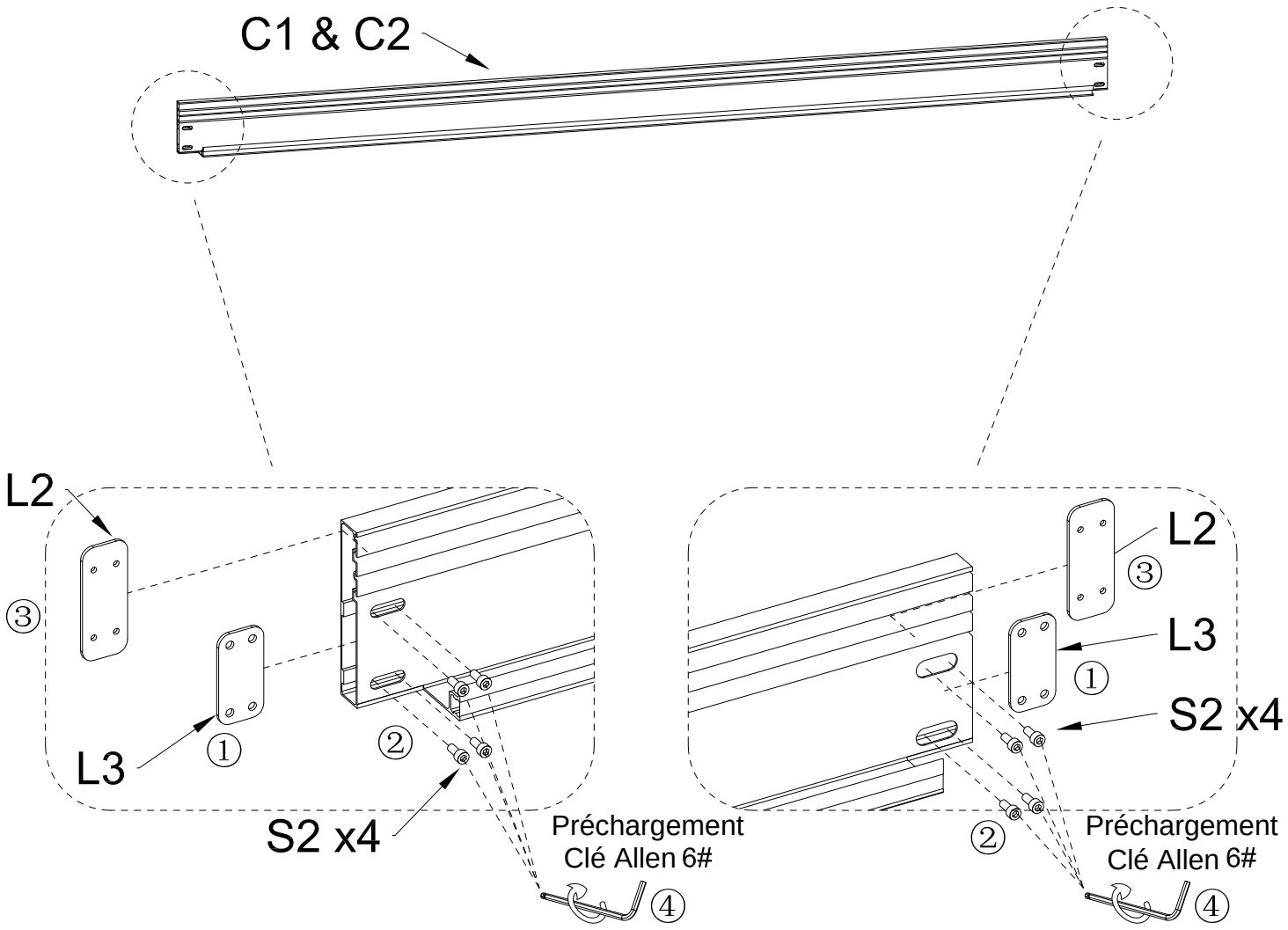

C1	QTY:1PC				
C2	QTY:1PC				
L2	QTY:4PCS	L3	QTY:4PCS	S2	M8*16 QTY:16PCS

1-d Assemblez B1 et B2, installez les deux extrémités et les connecteurs intermédiaires.

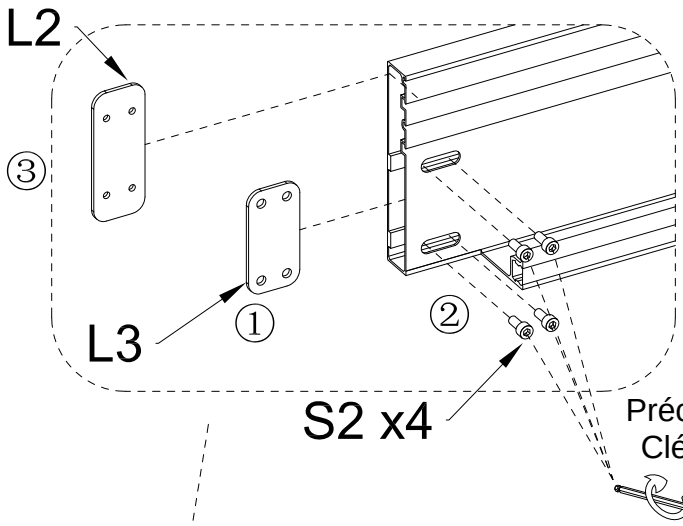

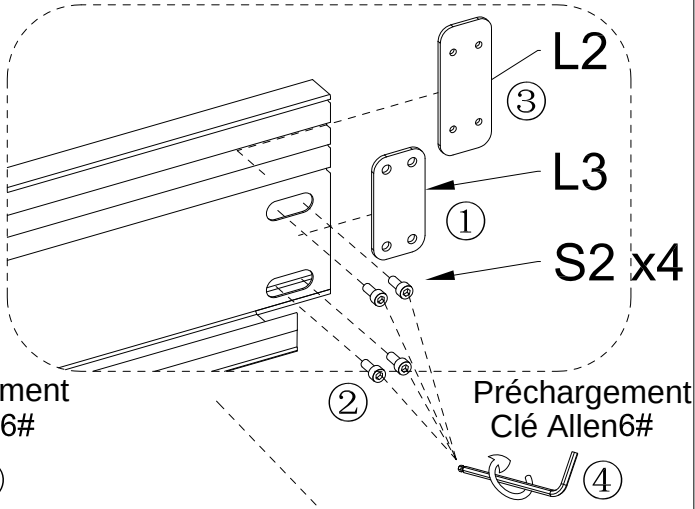

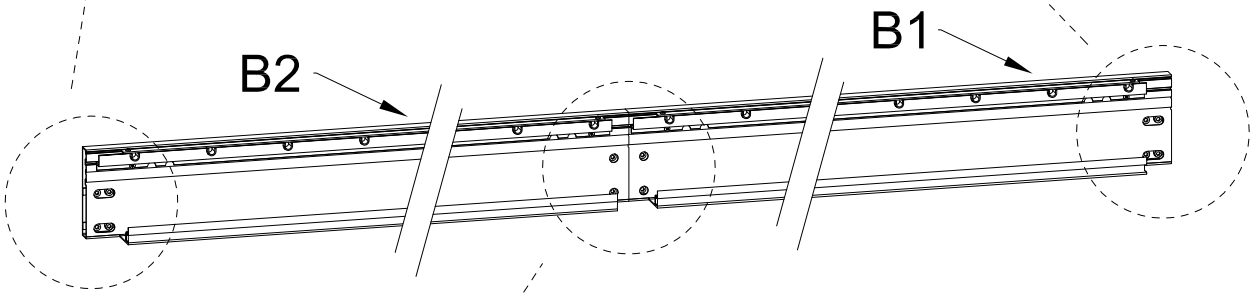

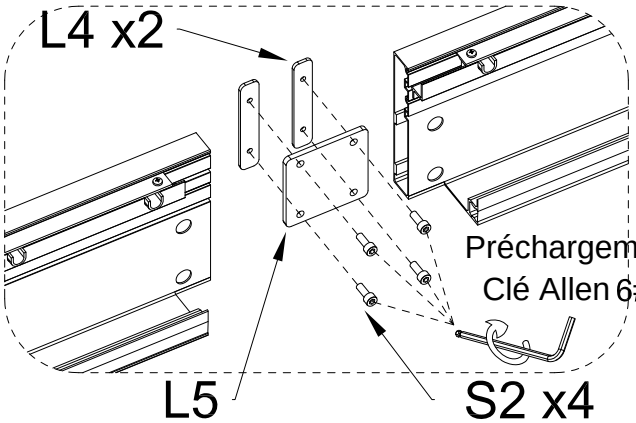

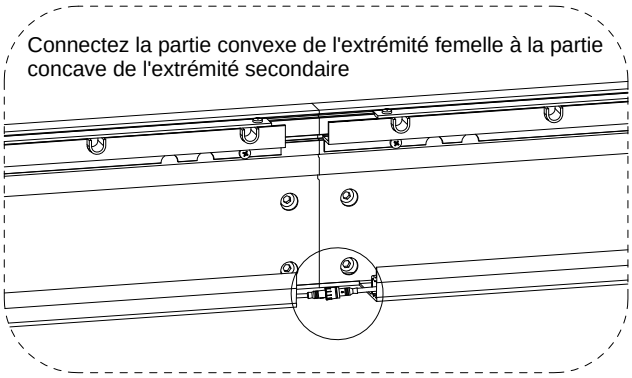

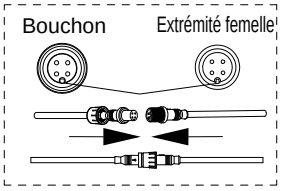

L2	QTY:2PCS	L3	QTY:2PCS		
L4	QTY:2PCS	L5	QTY:1PC	S2 M8*16	QTY:12PCS

1-e Assemblez B3 et B4, installez les deux extrémités et les connecteurs intermédiaires.

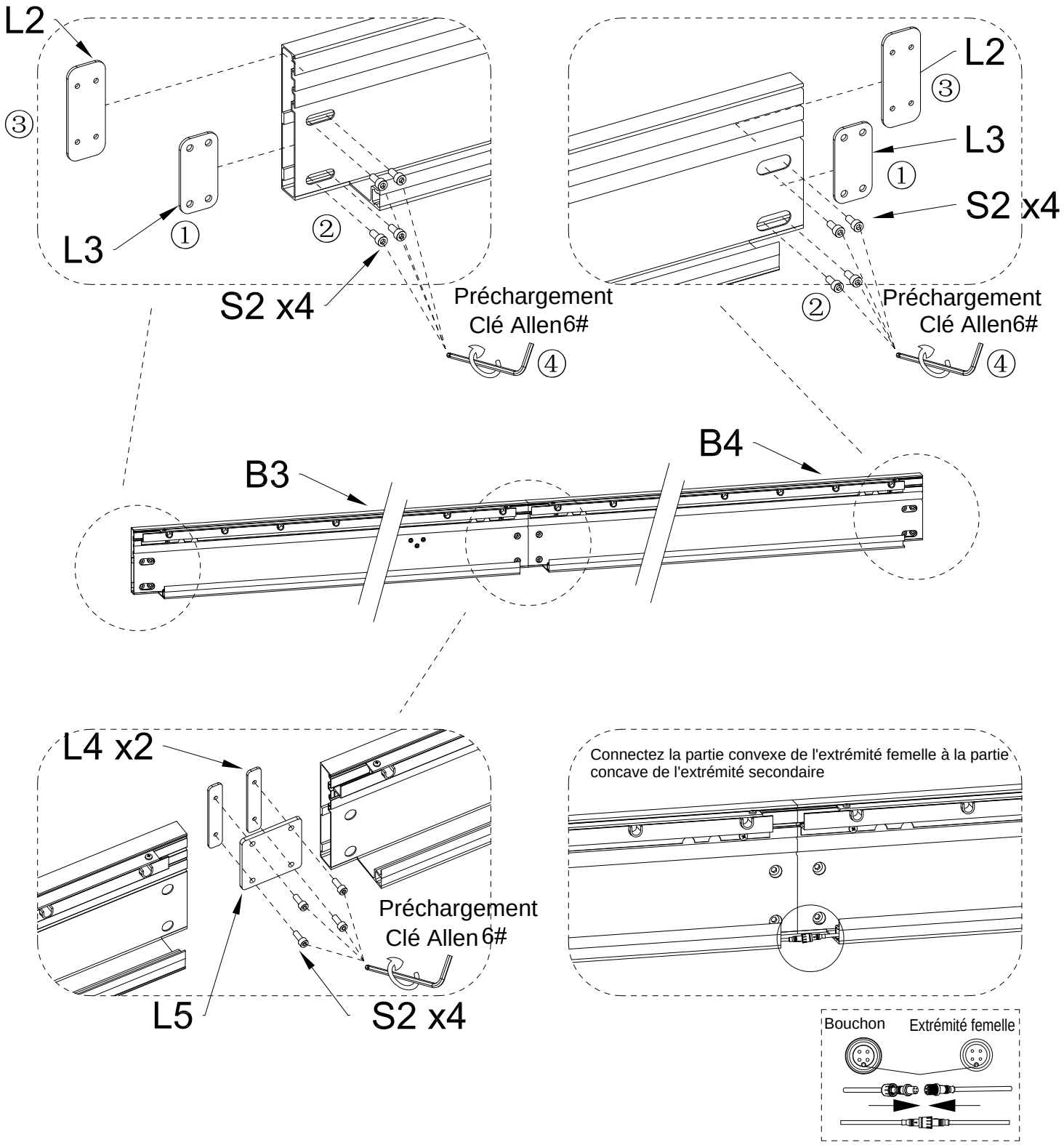

L2	QTY:2PCS	L3	QTY:2PCS		
L4	QTY:2PCS	L5	QTY:1PC	S2 M8*16	QTY:12PCS

2-a Construire un cadre.

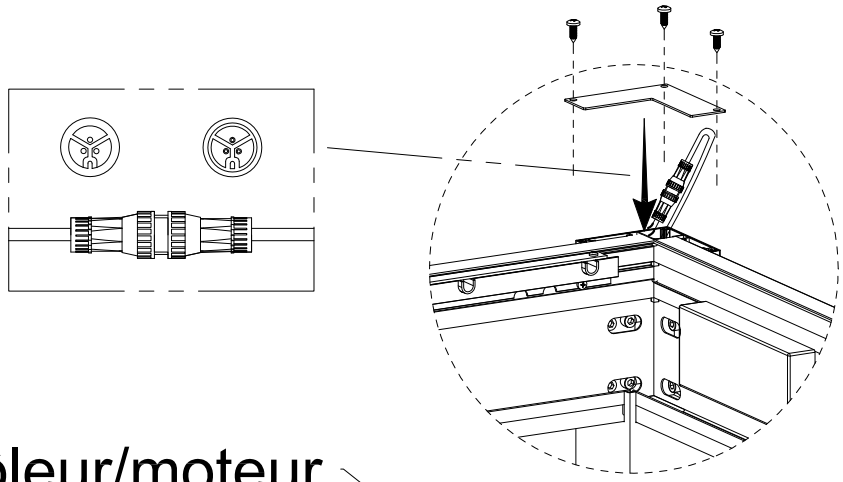

Position du contrôleur/moteur

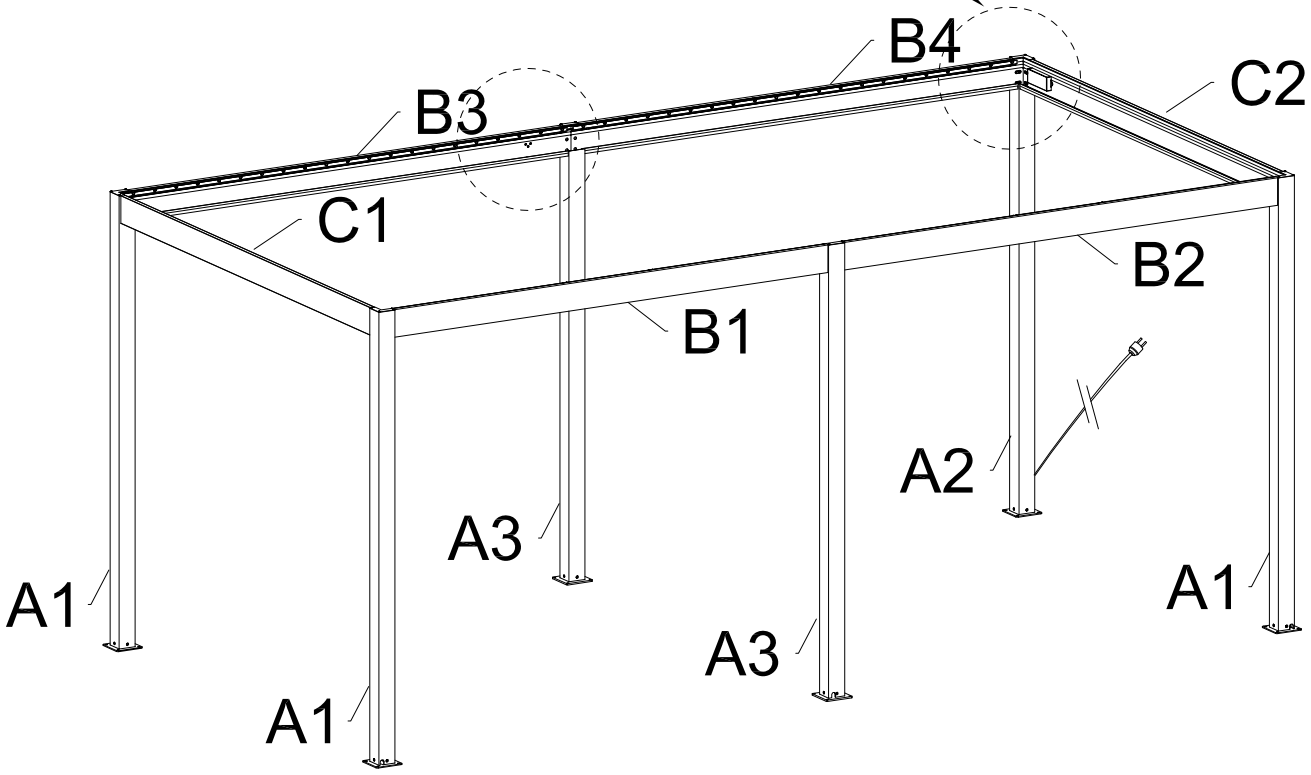

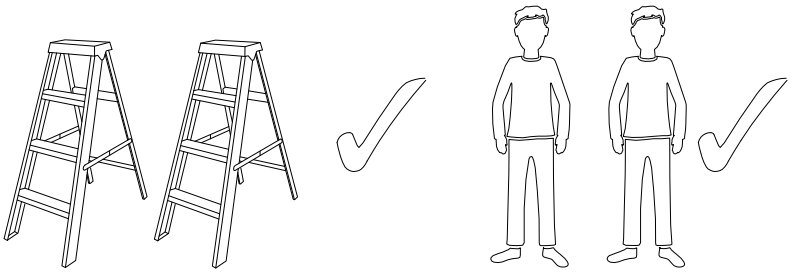

2-b Assemblez C1 et C2 avec la colonne A1 et A2.

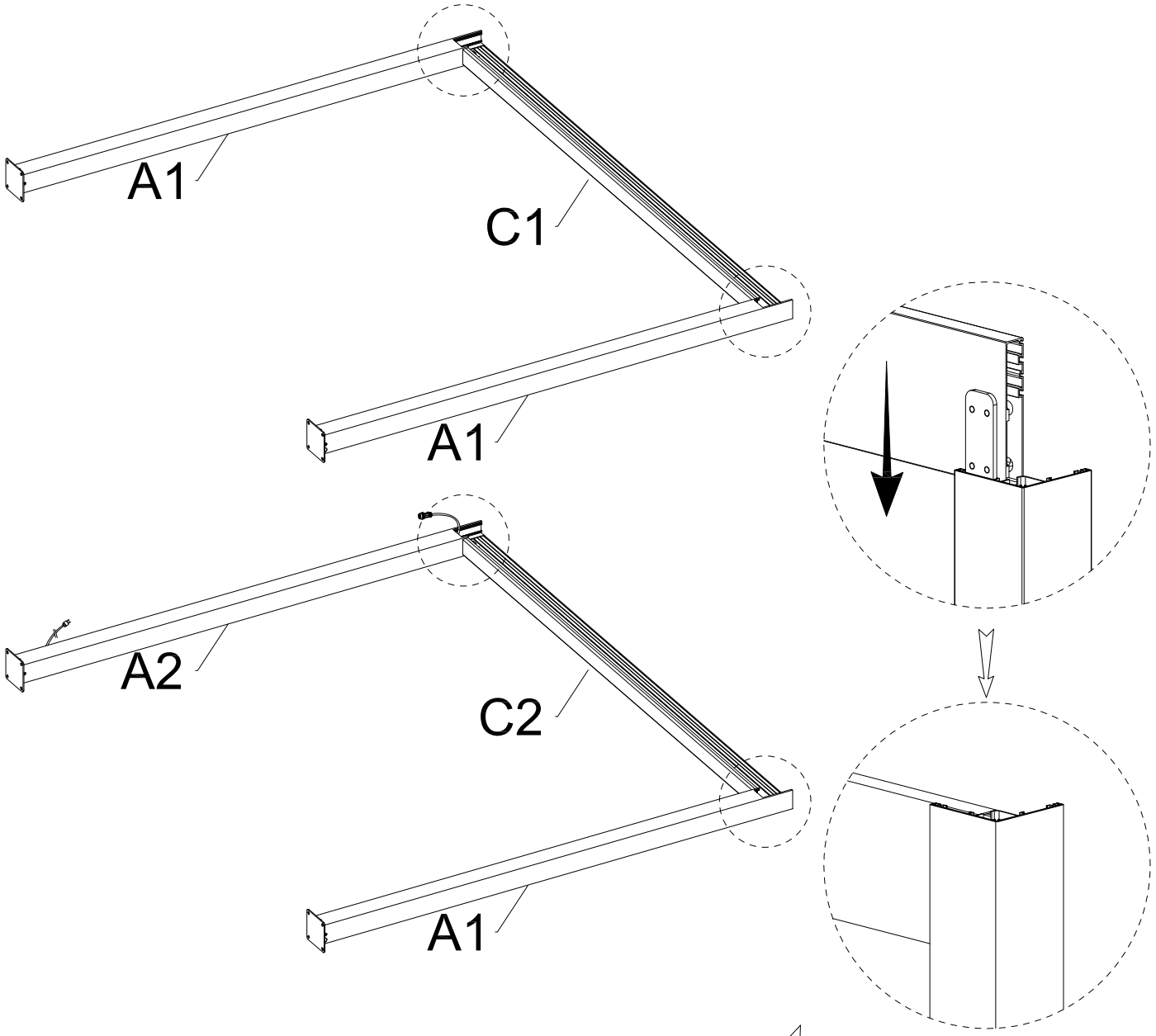

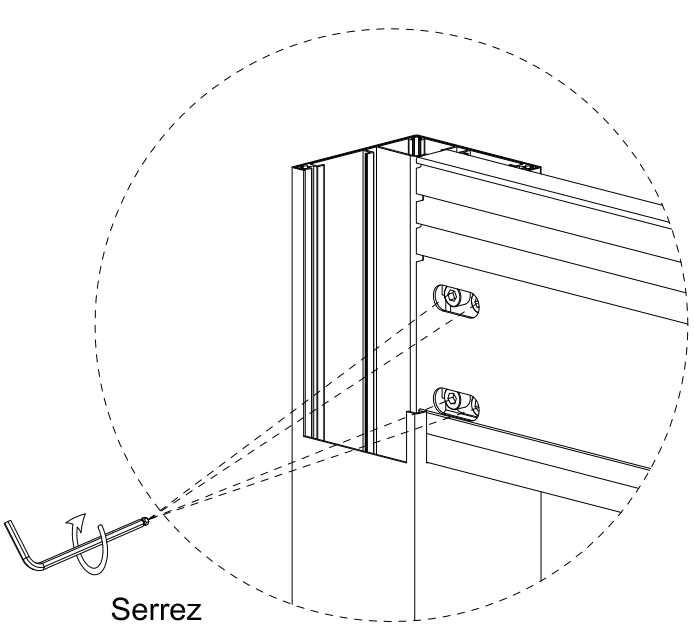

Serrez
Clé Allen 6#

2-c Construisez deux ensembles de A3 et B1/B4 et B2/B3 au sol.

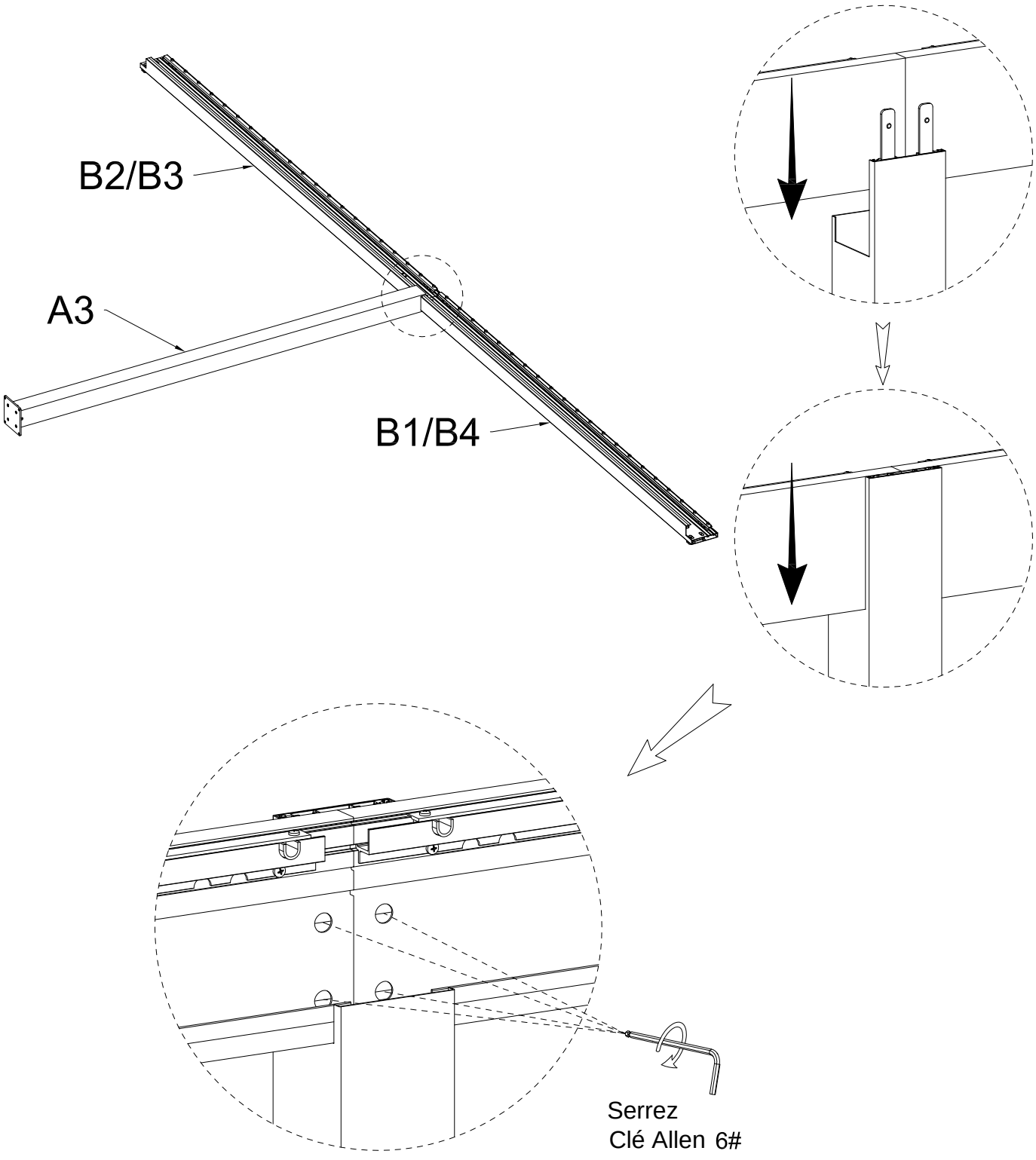

2-d Assembler sur un côté.

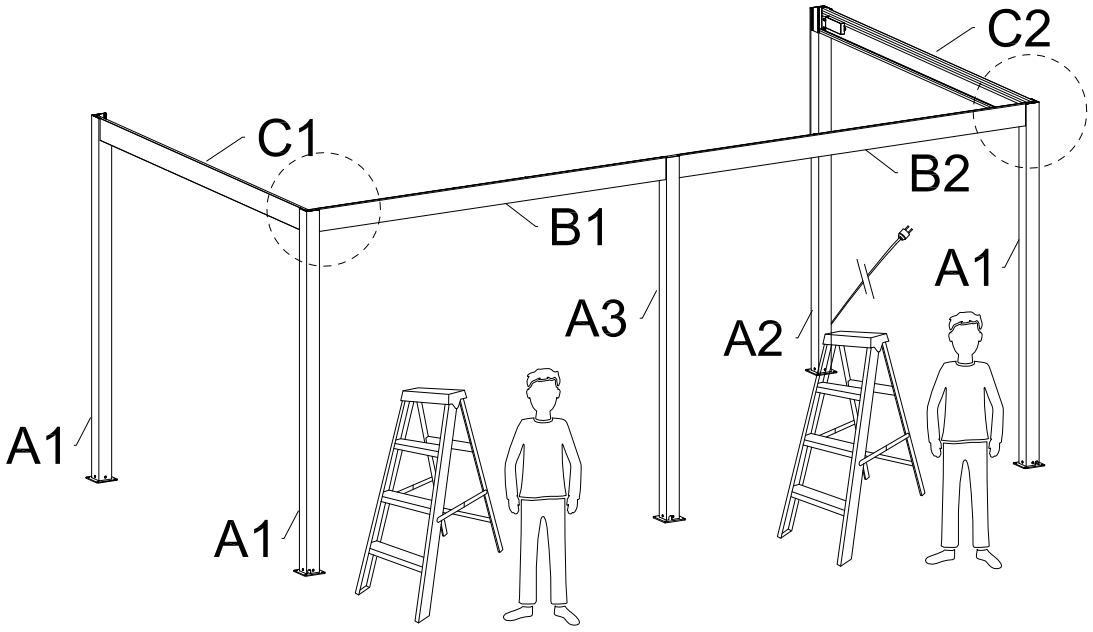

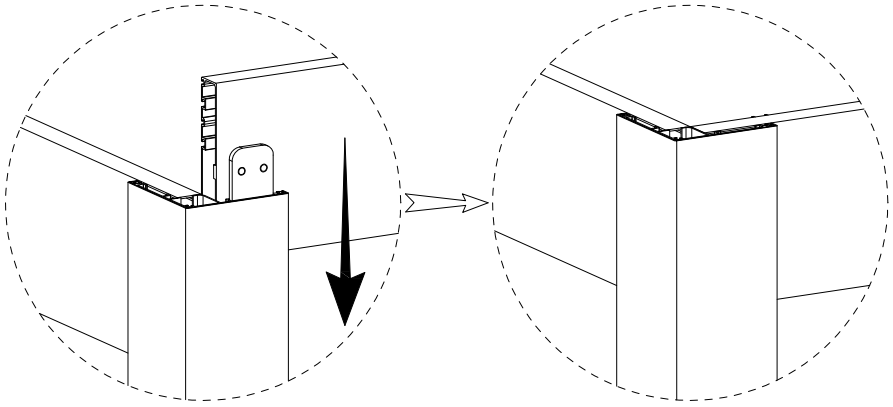

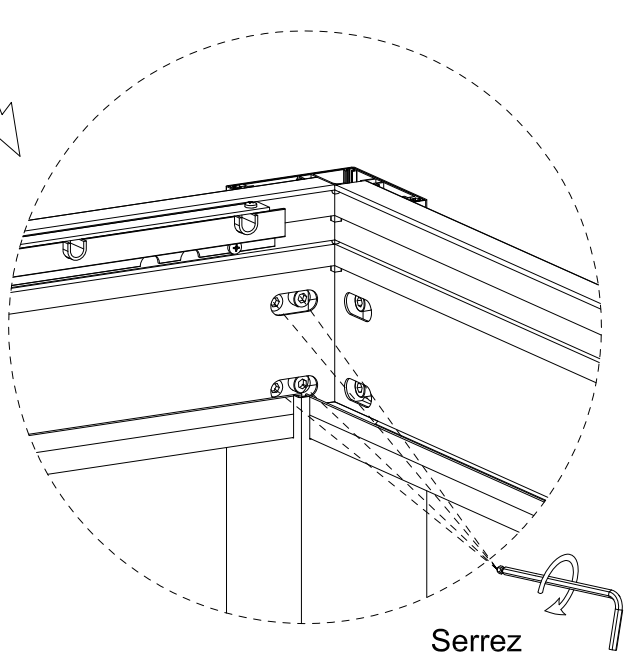

Serrez
Clé Allen 6#

2-e Assemblez l'autre côté.

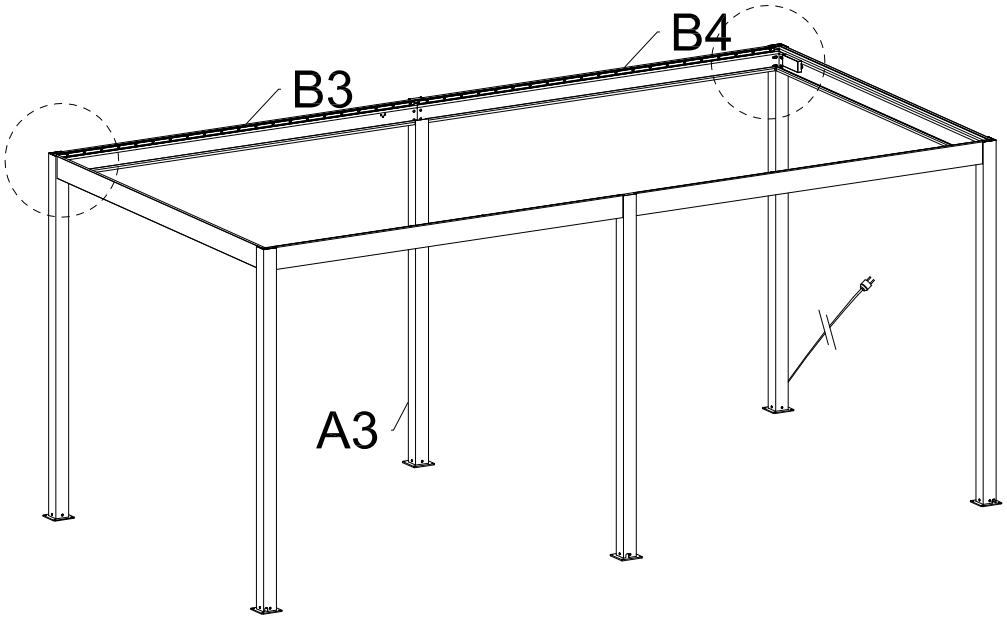

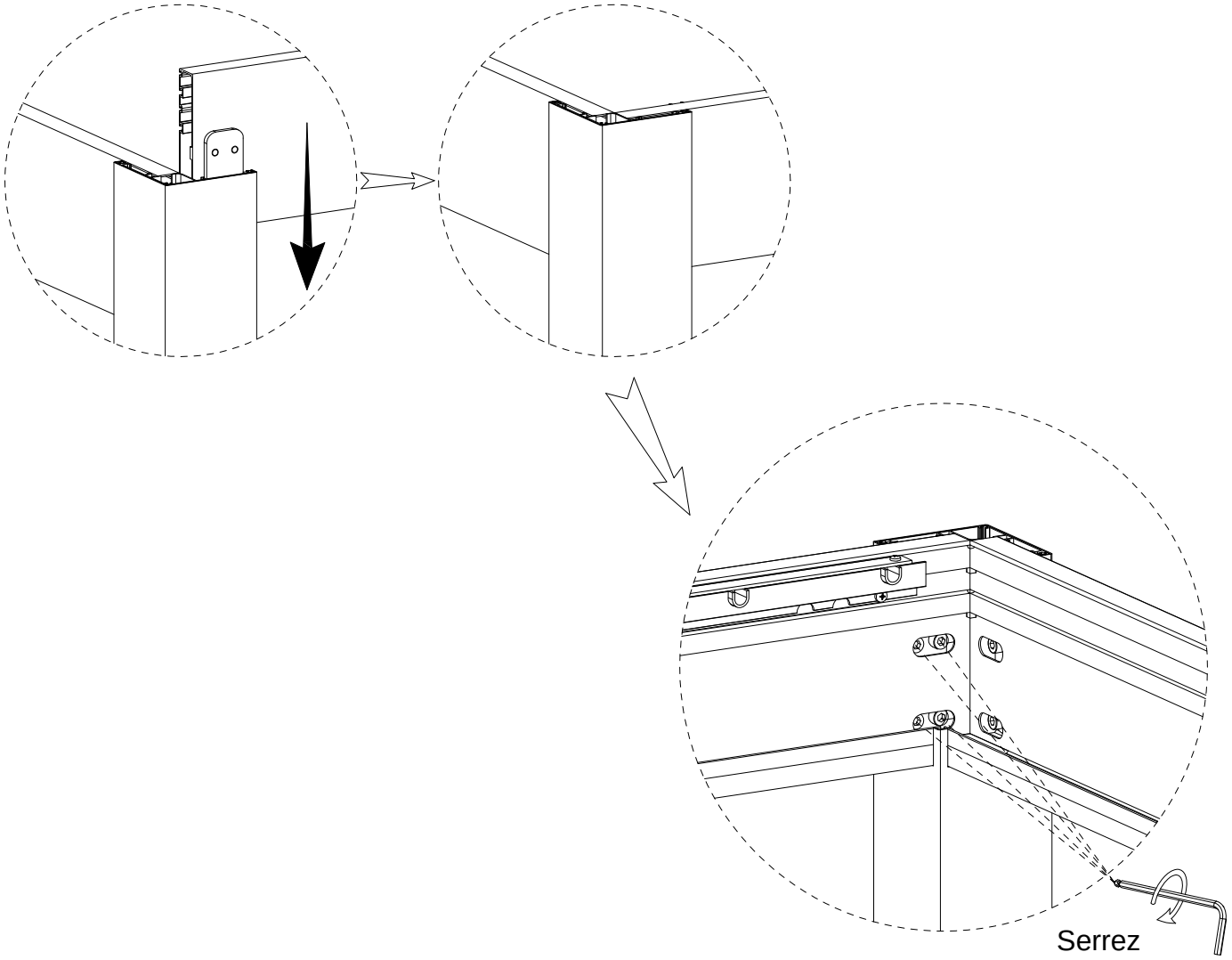

2-f Installer le moteur.

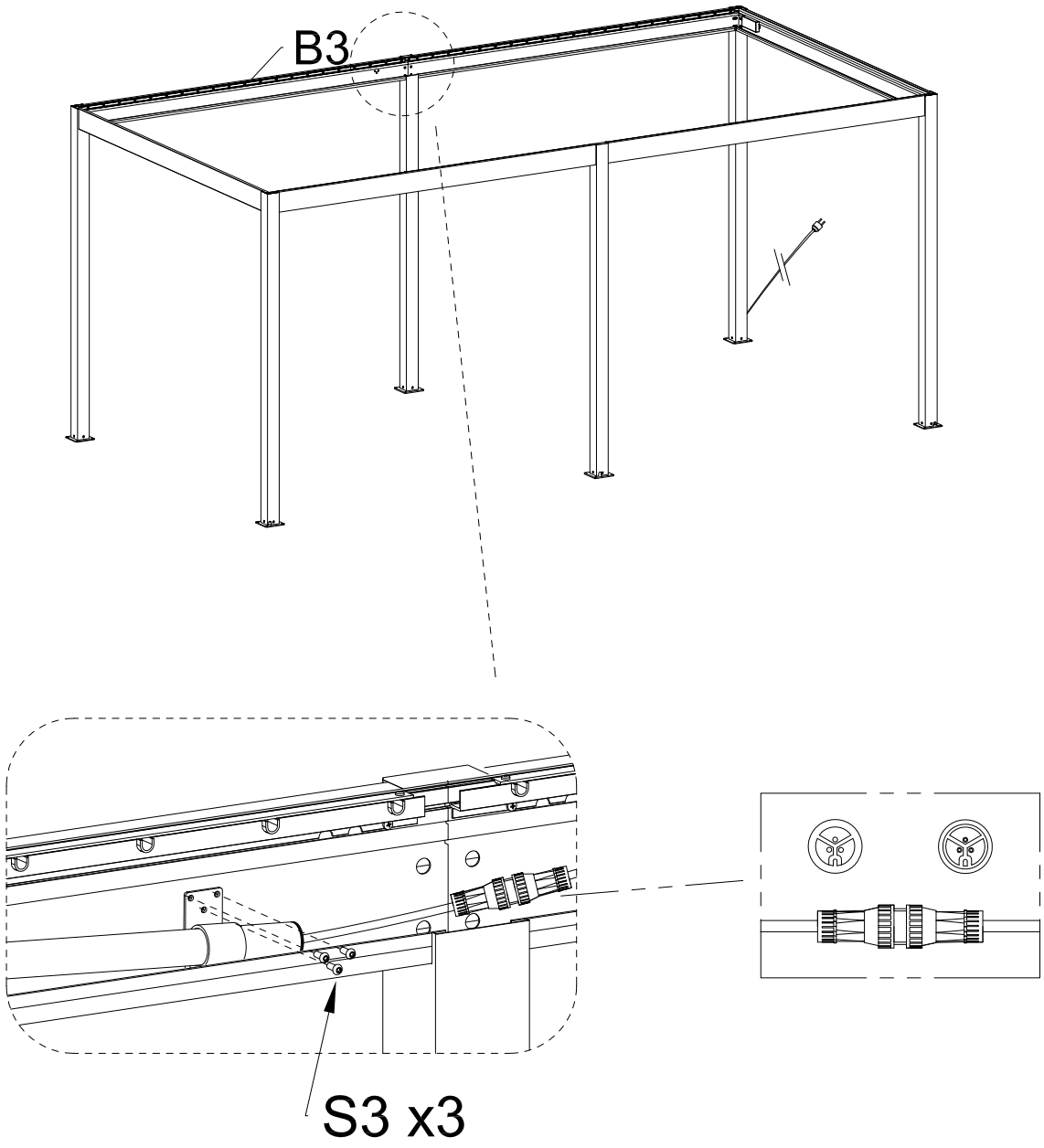

S3	M6*16	QTY:3PCS

3. Appliquez un produit d’étanchéité imperméable et vérifiez que le cadre est bien fixé.

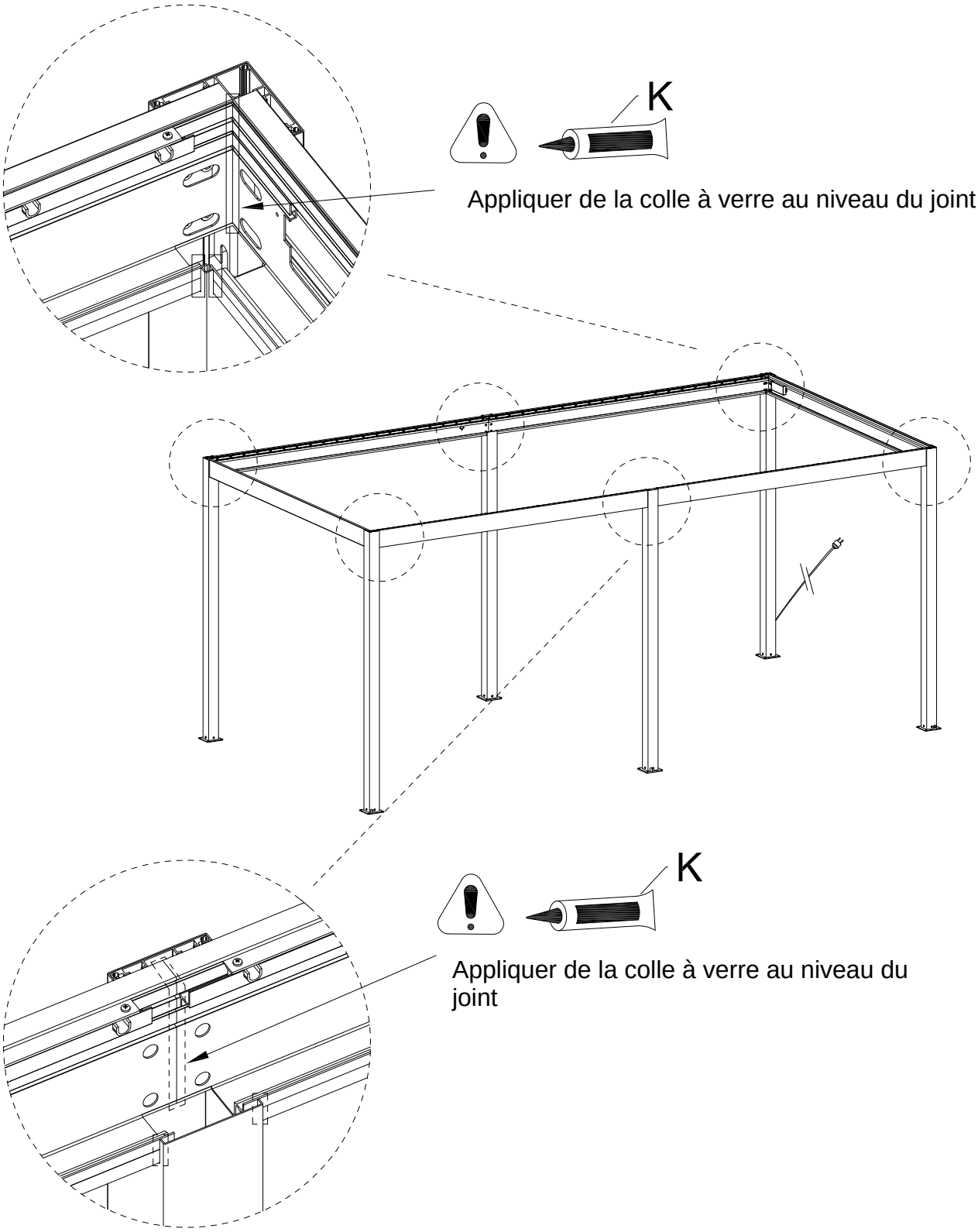

K	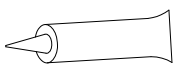	QTY:1PC

4 Démonter la plaque de recouvrement du siège d'arbre.

Plaque de couverture 1	8		
Plaque de couverture 2	4	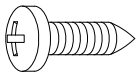	24

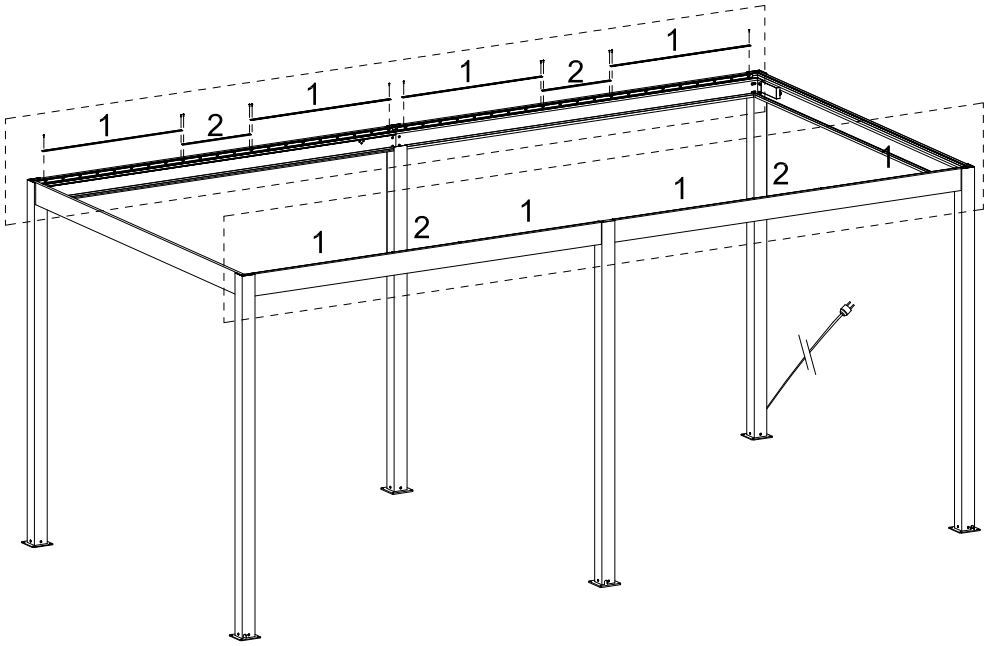

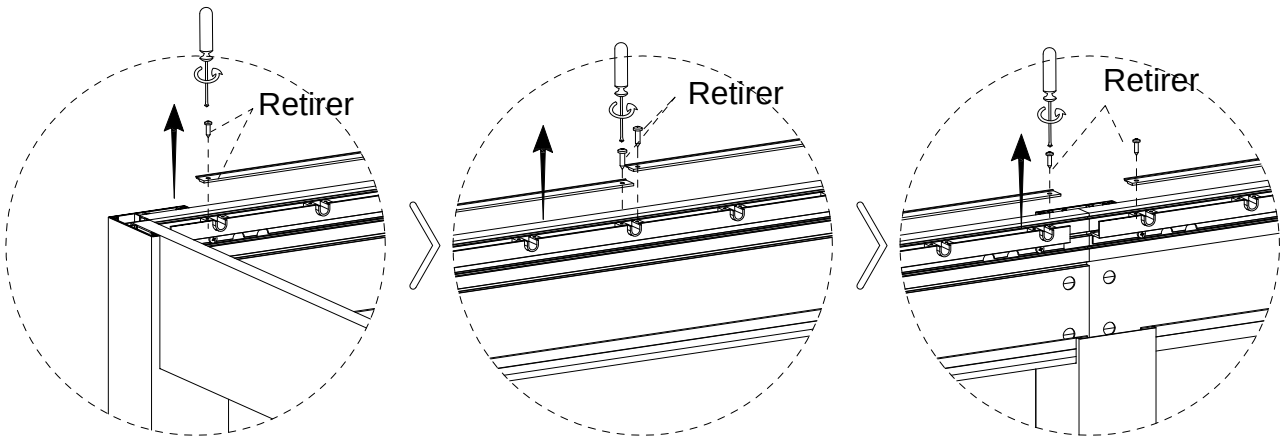

5-a Assemblez les lames et les embouts gauche et droit.

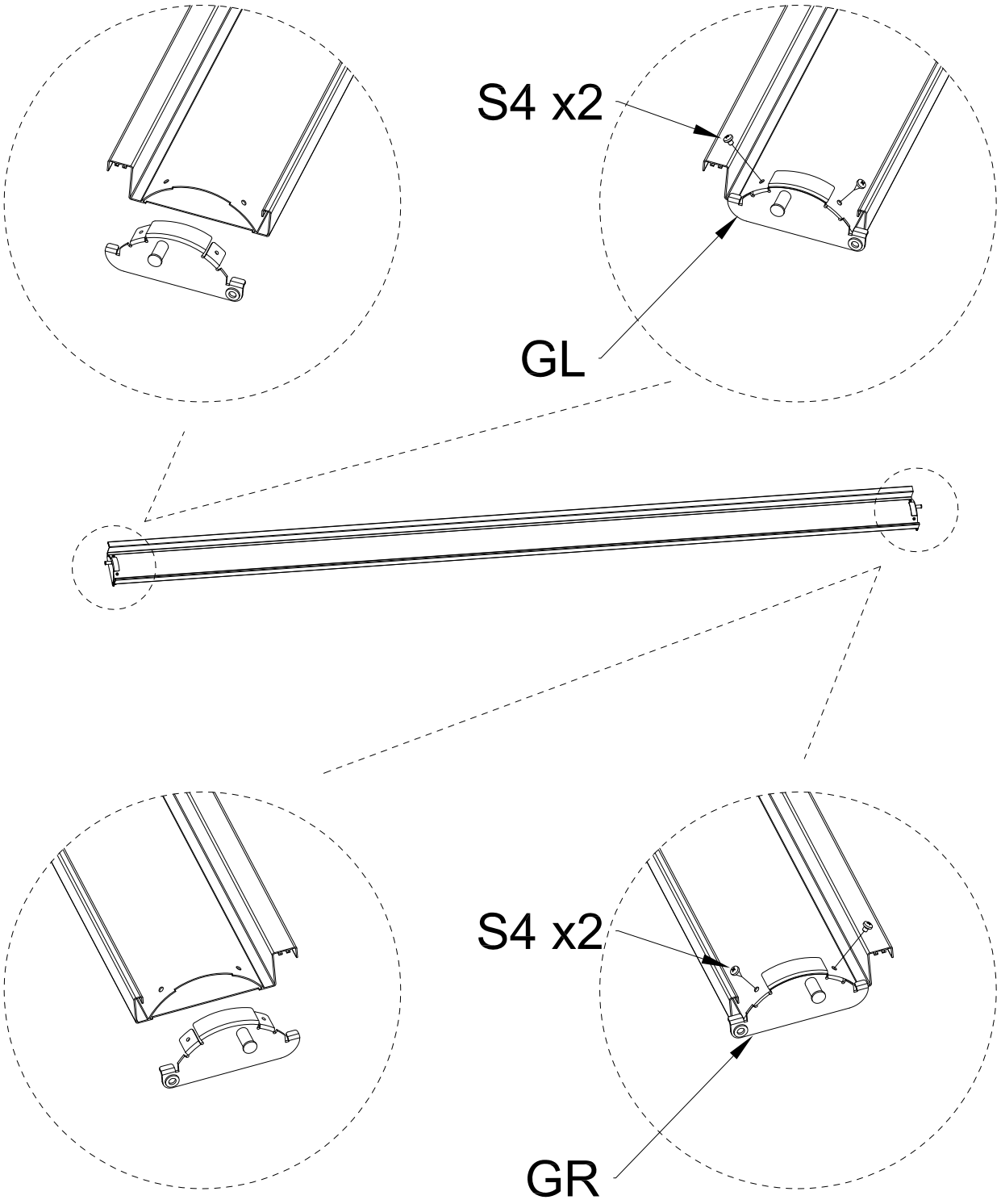

F		QTY:42PCS			
GL		QTY:42PCS	GR	QTY:42PCS	S4	QTY:168PCS

5-b Installez six lames à l’emplacement indiqué sur le schéma.

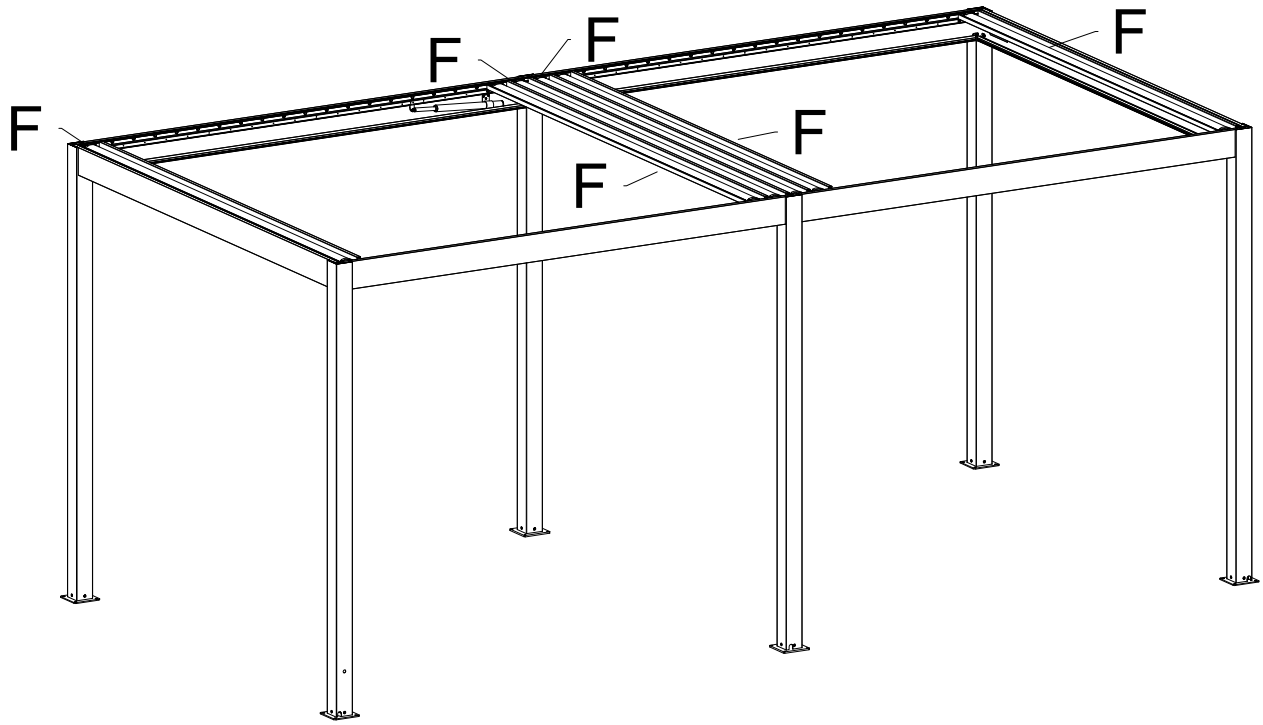

Diagramme d'effet d'installation

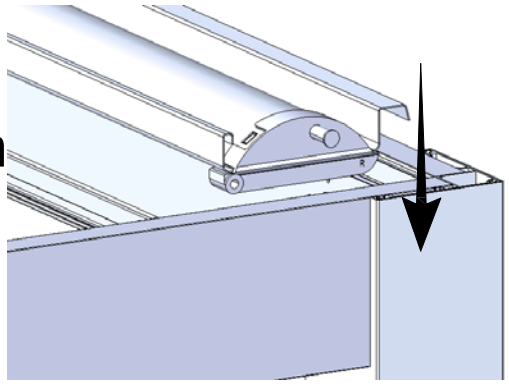

Conseils :
l’orientation du lame restant doit être cohérente avec celle du lame fixe.

5-c Connectez l'alimentation électrique, étendez le moteur,ajustez le sens d'installation des lames à un angleapproprié pour l'installation et installez les deux extrémités des lames.

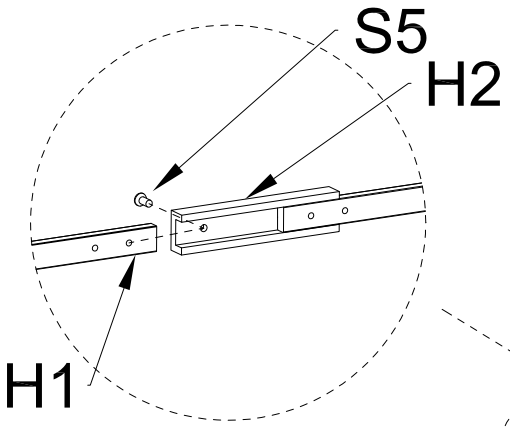

Connectez d’abord les deux sections de la tige de poussée avant d’installer la lame de la section centrale.

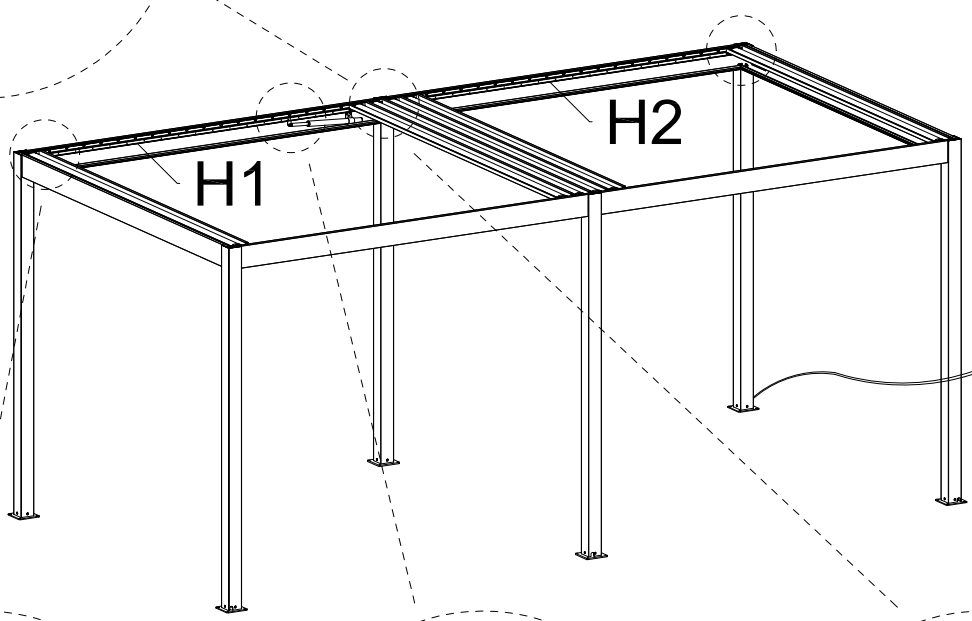

Connexion de l'alimentation électrique

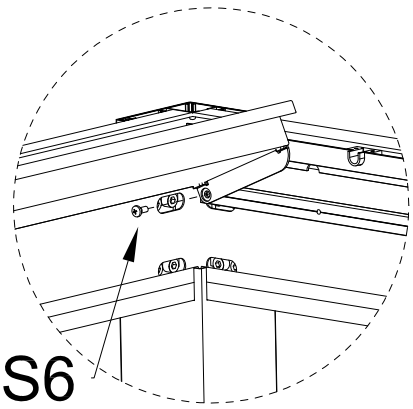

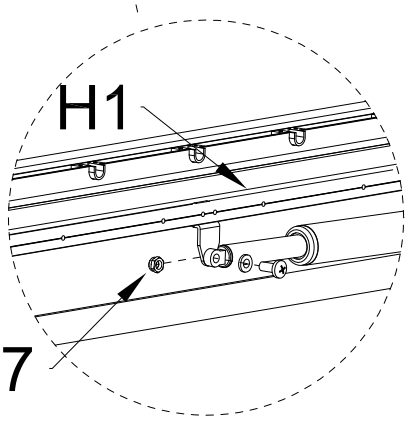

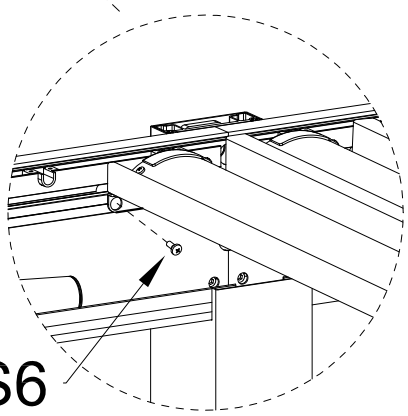

S7	QTY:1SET M8 & M8*20		
S6	QTY:6PCS φ6*13*M5	S5	QTY:1PC M5*10
H1	QTY:1PC		
H2	QTY:1PC		

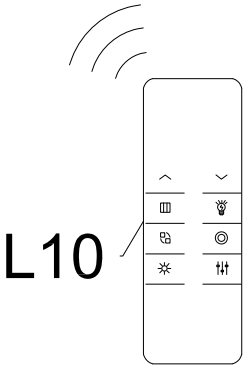

5-d Installer la plaque de recouvrement de la colonne.

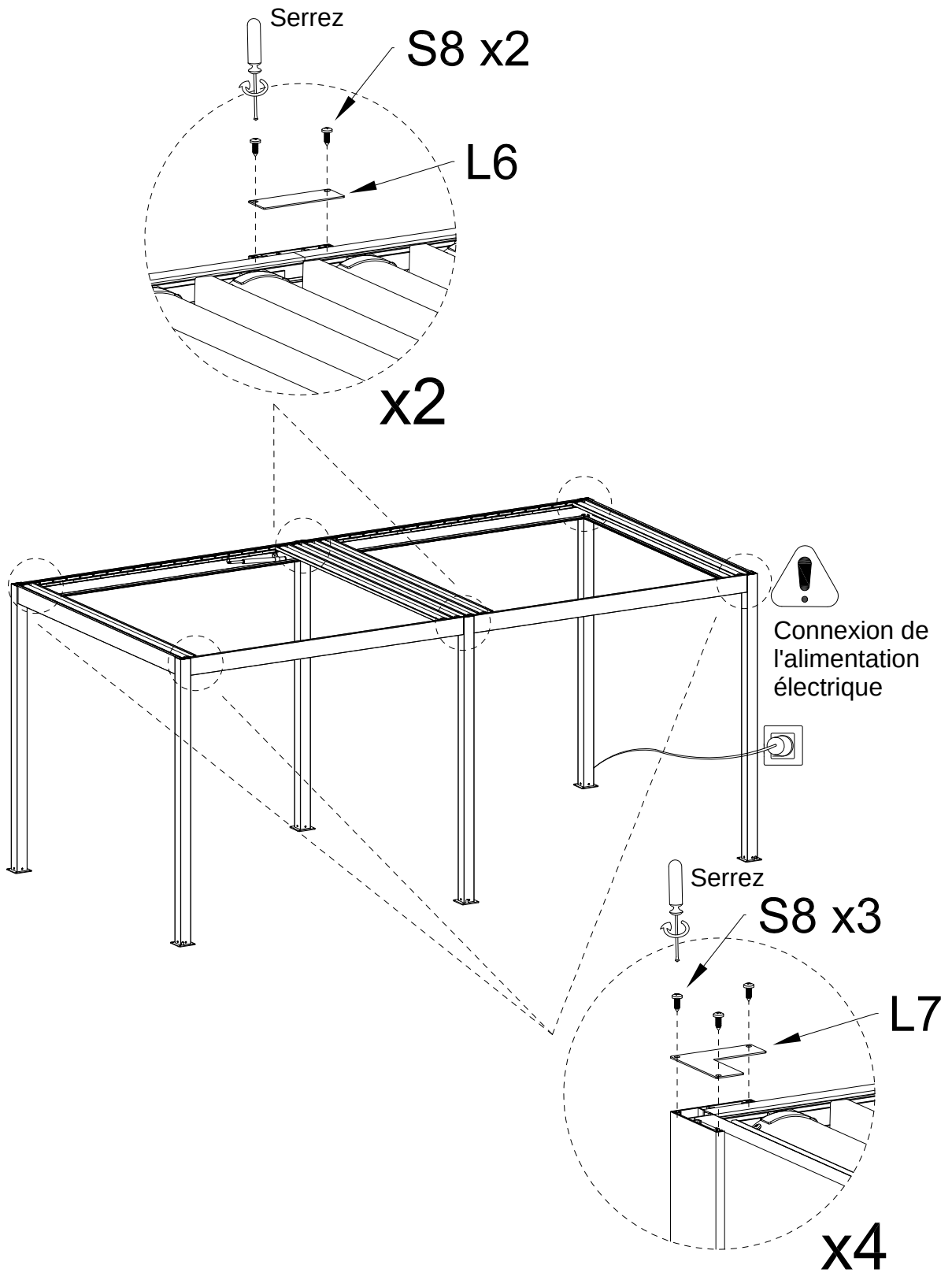

S8	QTY:16PCS ST5.5*16		
L6	QTY:2PCS	L7	QTY:4PCS

5-e Installez tous les lames restants et fixez-les enplace.

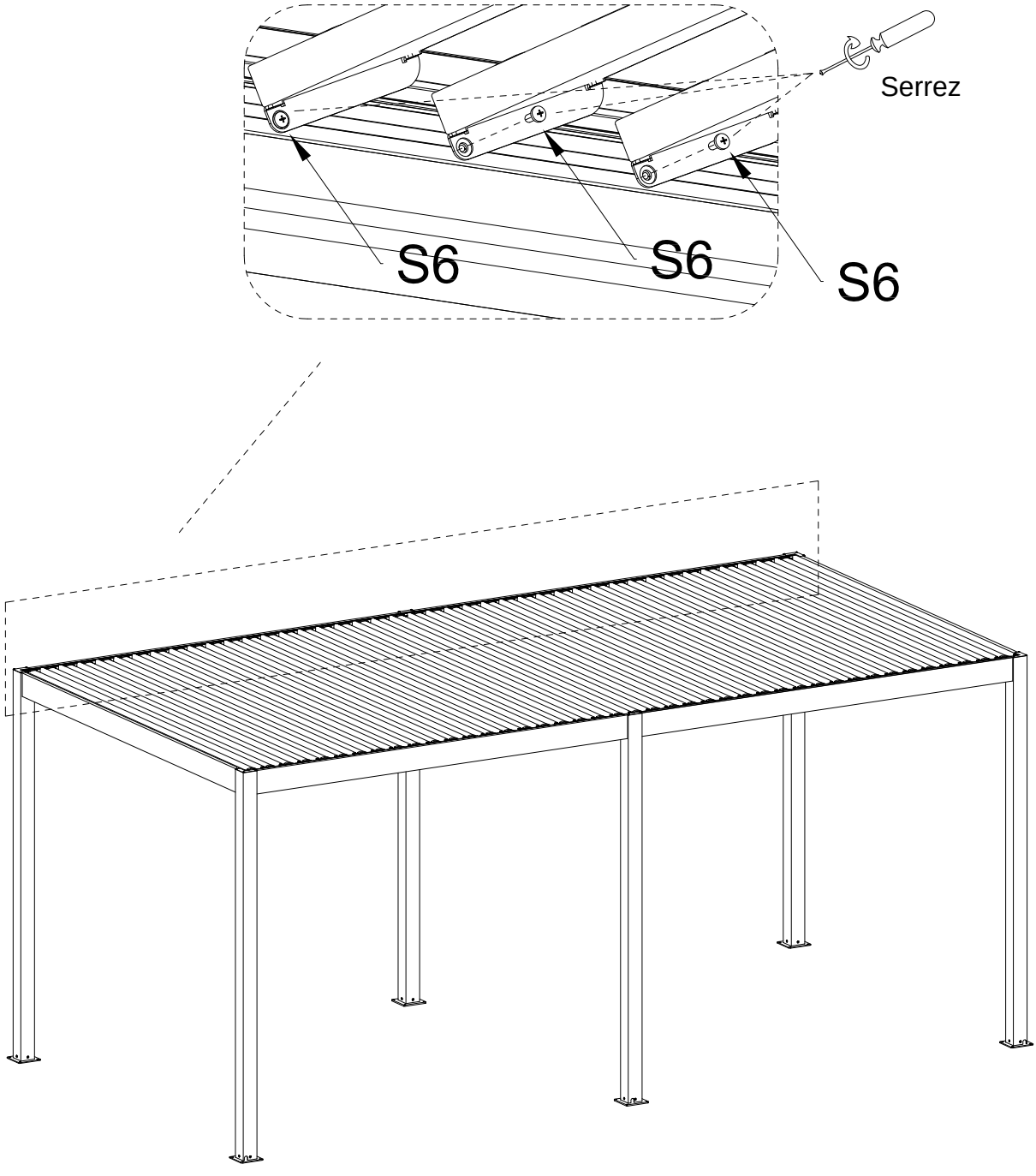

S6		QTY:36/52PCS φ6*13*M5

6 Réinstallez les composants retirés de la page 13.

Plaque de couverture 1 （Installé d'origine）	8		
Plaque de couverture 2 （Installé d'origine）	4	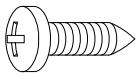	24

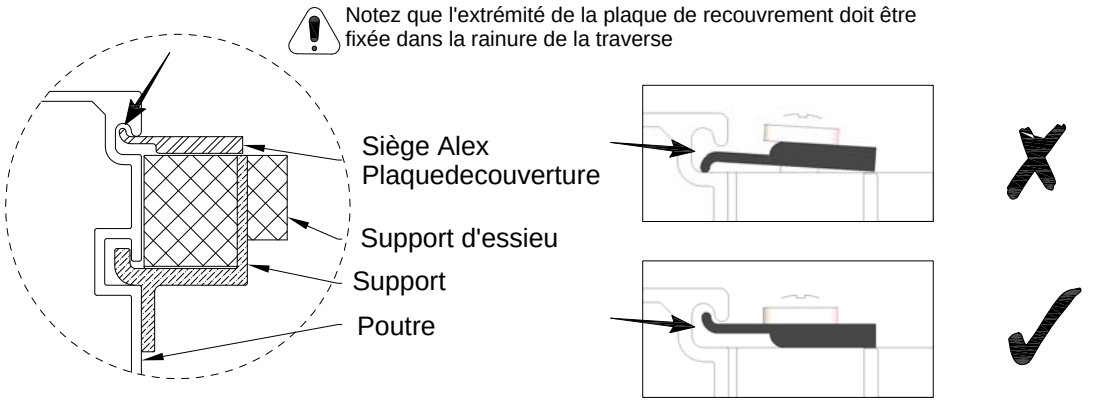

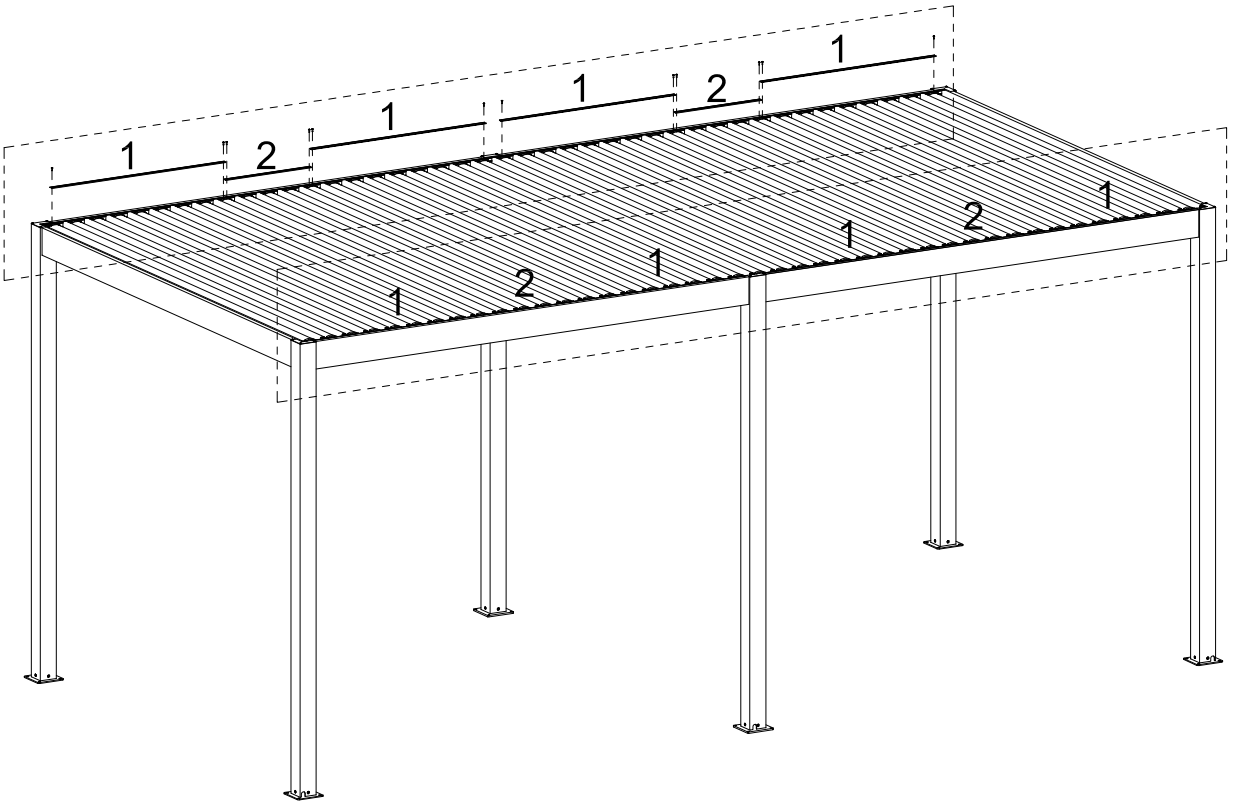

7 Fixez la colonne.

L'erreur entre X et Y ne doitpas dépasser 1 cm.

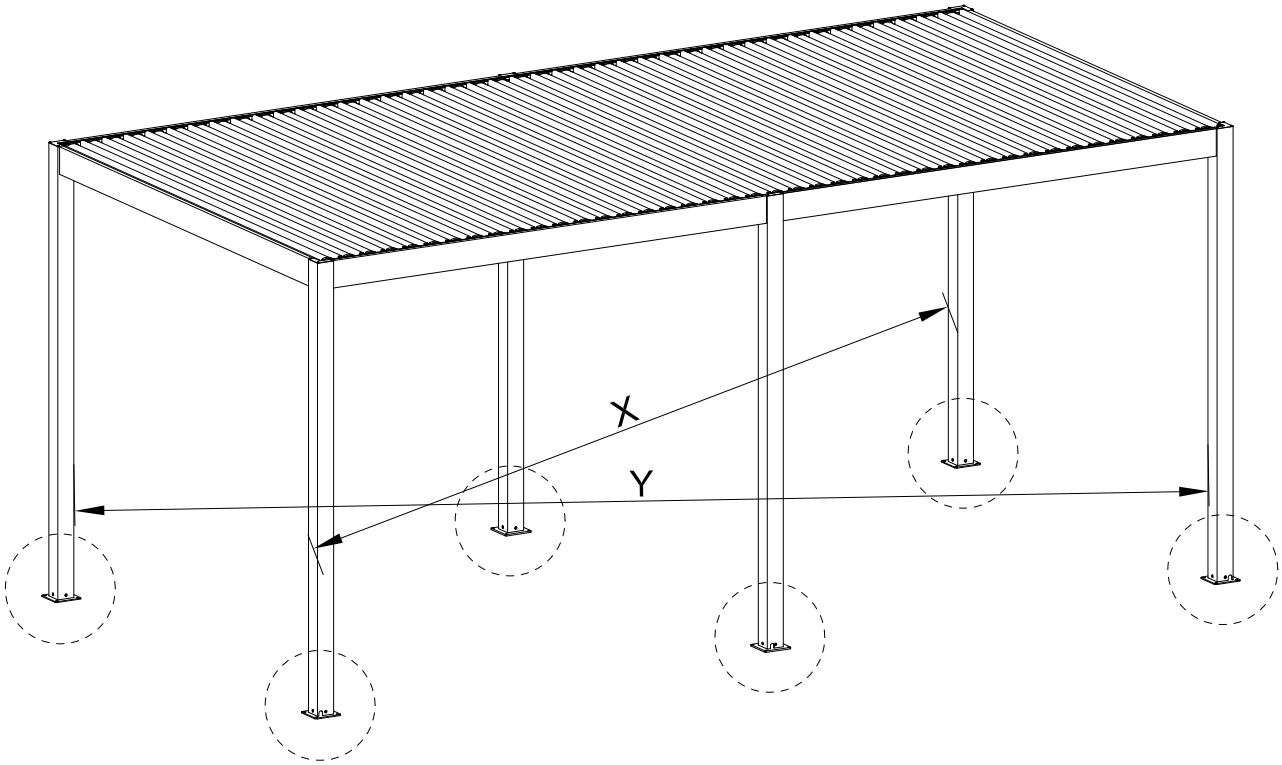

Profondeur de perçage : Φ12 x 80
Total : 2 4 trous

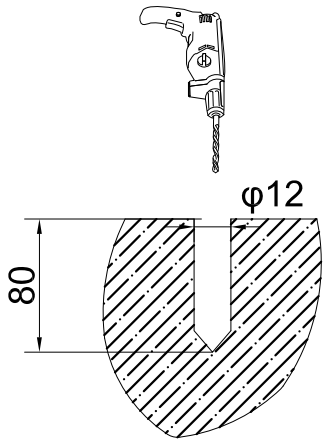

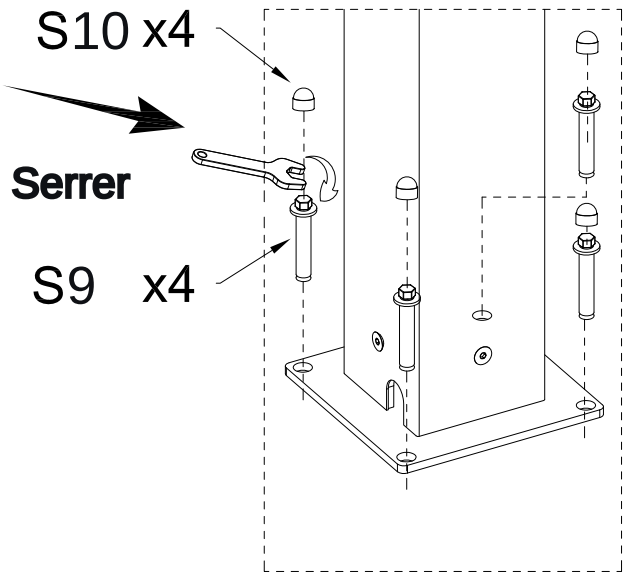

S9	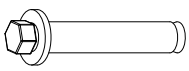	QTY:24PCS
S10		QTY:24PCS

8 Connectez le RVB.

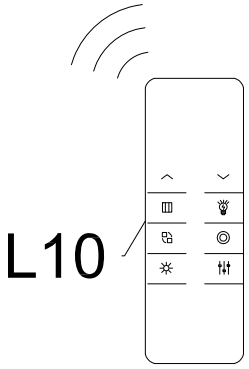

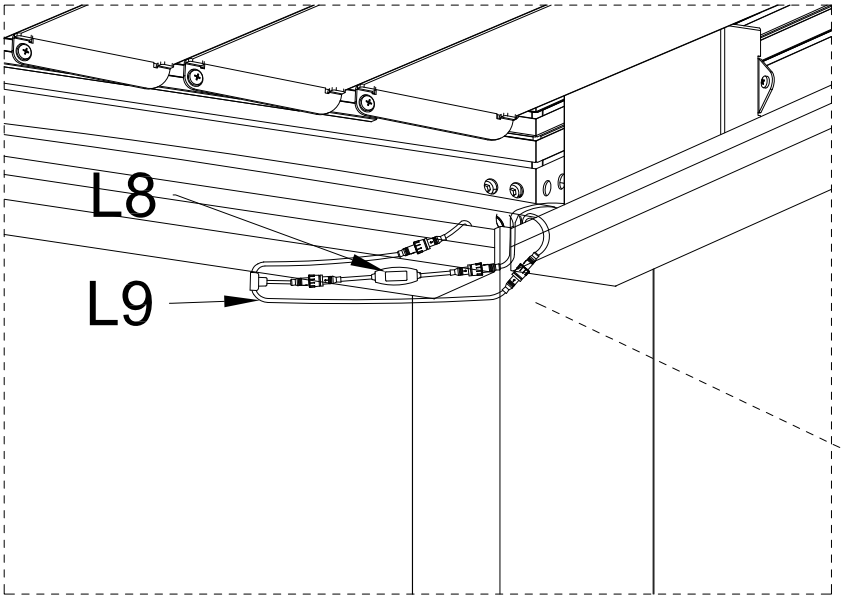

Attention : une fois tous les joints connectés, allumez l'appareil, appuyez sur la télécommande, vérifiez si l'éclairage est normal

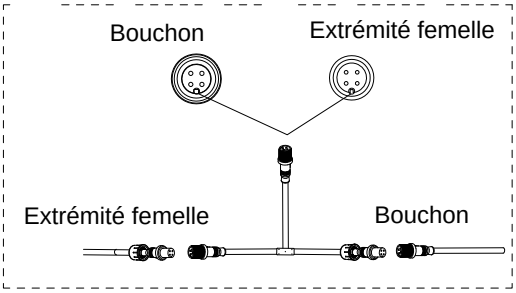

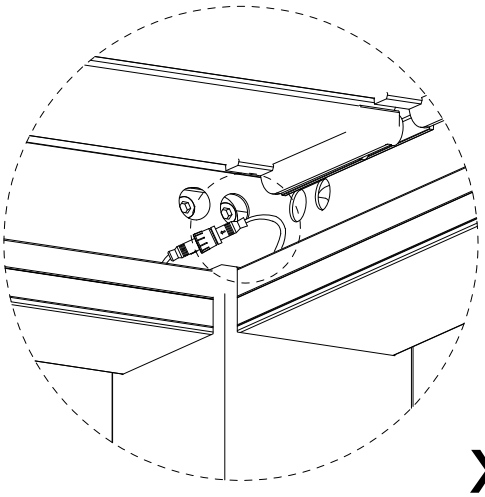

x3

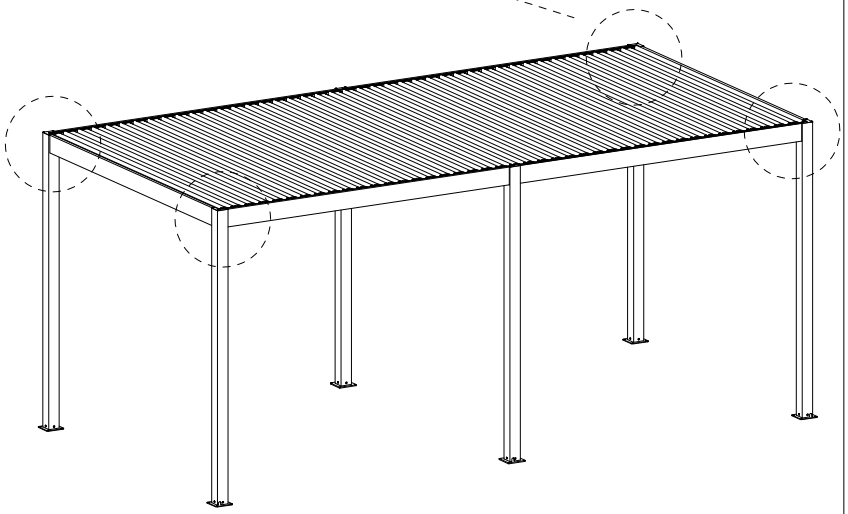

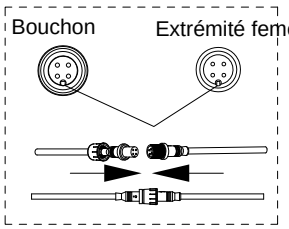

Connectez la partie convexe de l'extrémité femelle à la partie concave de l'extrémité secondaire

L8		QTY:1PC
L9	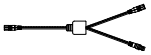	QTY:1PC
L10		QTY:1PC